R 系列平行軸斜齒輪減速機 R series Helical Gear Reducer

- 產品示意圖
  Helical Gear Reducer Product's Type ---------- R01
- 簡介
  Characteristics Introduction ---------- R02-R03
- 斜齒輪減速機產品代碼說明
  Product Codes for Helical Gear Reducer ---------- R04
- 平斜齒輪減速機系統分解圖
  System Drawing for Helical Gear Reducer ---------- R05-R06
- 斜齒輪減速機安裝方式
  Mounting Positions for Helical Gear Reducer ---------- R07-R11
- 斜齒輪減速機減速機重量表及油量表
  Weight for Helical Gear Reducer and Oil Table ---------- R12
- 機型與使用安全係數對照表
  Model and Service factor select table ---------- R13-R71
- 斜齒輪減速機尺寸規範
  Helical Gear Reducer series dimension ---------- R72-R119

產品型號示意圖 Product Type

R···AM

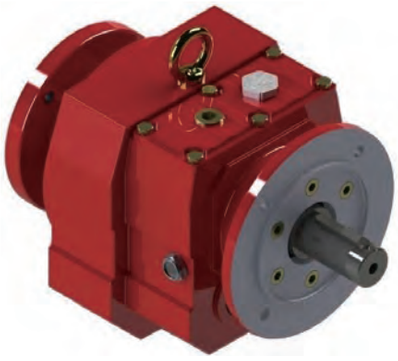

RF...AM

R···AD

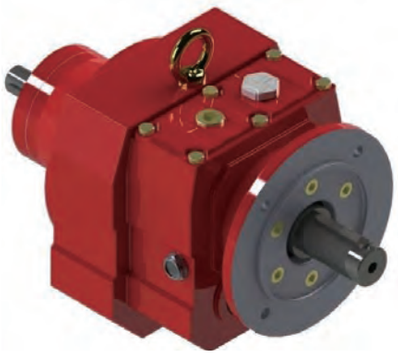

RF···AD

R···

R···R···

R···AM(1 stage)

RF···AM(1 stage)

斜齒輪減速機 - 簡介
Elucidation

性能特性 Characteristics

- 模組化設計為此減速機的特色，可以方便配合各種型式的馬達或採用其他動力輸入，同種機型可配用多種功率的馬達，也可以使用於各種機型之間的組合連接。
  Gear reducers are based on the building block design, so it's convenient for them to fit all types of motors or to connect with other power input. The same type of gear reducers can fit motors with different power, so that it's possible for different types of machines to combine or connect.
- 傳動效率高，單機型減速機效率高達 96%。
  High transmission efficiency. A single stage can reach a transmission efficiency as much as 96%.
- 傳動比劃分細，範圍廣，組合機型可以形成較大的傳動比，輸出轉速低。
  Precise division of transmission ratio with a wide range, The combination of Reducers can produce a larger transmission ratio at a low output rotational speed and larger torque.
- 安裝形式多樣，可選擇底座、B5 或 B14 法蘭安裝。
  Various ways of installation. Horizontal installation at any position or flanged installation.

場所條件 Working Environment

- 環境溫度，-40℃ ~50℃ . 0℃以下啟動時潤滑油要加熱到 0℃以上。
  Environment temperature-40℃ ~50℃ .The lubrication should be heated until above 0℃ if the machine works below 0℃ .
- 海拔不可超過 1000 公尺。
  The working place should be lower than 1000 meters above sea level.
- 輸入轉速不可大於 1800 rpm，齒輪最高圓周速度不超過 22m/s。
  The input rotational speed should not exceed 1800 rpm, The circumferential speed of the gear should not exceed 20m/s.
- 可用於正反運轉。
  Suitable for normal-reverse rotation.
- 無行業限制。
  Without industry limitation.
- 其他條件下使用，請與公司業務部門聯繫。
  Other conditions of installation, please contact with the business sector.

選型指南 Instructions for Selection

在確定使用係數之前，必須先確定一天的運行小時數，每小時的起停次數和負載類型，其中負載類型按下列公式計算。
Make sure daily operating time, the starting frequency and the load classifications before deciding the service factor.
The load classifications is calculated with the following formula.

選型指南 Instructions for Selection

< Ⅰ > 均勻負載，慣性加速係數≦ 0.2
Uniform load, mass acceleration factor ≦ 0.2
< Ⅱ > 中等沖擊負載，慣性加速係數≦ 3
Medium impact load, mass acceleration factor ≦ 3
< Ⅲ > 強烈沖擊負載，慣性加速係數≦ 10
Heavy shock load, mass acceleration factor ≦ 10
如果慣性加速係數 >10，請與公司業務部門聯繫。
If the inertial acceleration factor >10, please contact with the business sector.
實際的工況係數 (fA) 須滿足下式，使用係數 (fB) ≧工況係數 (Fa)
The actural operating mode factor (fA) should meet the following formula, service factor (Fb) ≧ operating mode factor (fA) .
使用係數 (fB) 在後面的選型參數表中列出。
The service factor (fB) is listed in the parameter selection list.

選型指南 Instructions for Selection

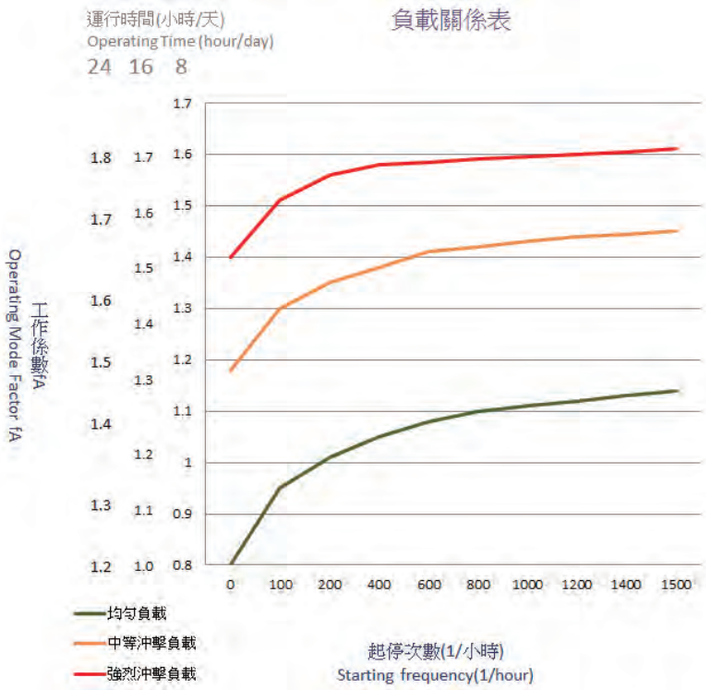

慣性加速係數 Mass acceleration factor

$$= \frac{\text{所有外部轉動慣量 All external mass moments of inertia}}{\text{驅動電機轉動慣量 Mass moment of inertia on the motor end}}$$

斜齒輪減速機產品代碼說明
Product Codes for Helical Gear Reducer

R	-	F	-	47	-	AM	-	112	-	4	/	B	/	27.89	/	M2	/	V1
(1)		(2)		(3)		(4)		(5)		(6)		(7)		(8)		(9)		(10)

(1) 機型 Type	R 系列斜齒輪減速機代號 R - Helical Gear Reducer	
(2) 型號 Model	無代號表示為底座安裝 F 表示為出力法蘭安裝型	Non - Foot mounted install F - Output flange install
(3) 規格 Code	R 系列 - 單段齒輪型 R - Single Stage	
	51 / 61 / 71 / 81 / 91 / 101	
	R 系列 - 雙段 (三段) 齒輪型 Double (Third Stages)	
	17 / 27 / 37 / 47 / 57 / 67 / 77 / 87 / 97 / 107 / 137 / 147 / 167	
(4) 入力型式 Input type	AM 入力法蘭 AD 標準入力軸 無代號表示馬達安裝	AM - With Input Flange AD - With Input shaft Non - With Motor
(5) 馬達規格代號 Specification code of motor	馬達規格代號 (馬達中心高)	Motor IEC Frame
(6) 馬達級數 Pole number of motor	分為 2P、4P、6P、8P	Pole : 2P 4P 6P 8P
(7) 剎車器 Brake	B 代表有剎車裝配 無代碼表示沒有剎車	B - Brake available Type <DC or AC > Non - Standard Motor Type
(8) 減速機減速比 Ratio	代表齒輪傳動比	Gear Ratio
(9) 安裝方位 Mounting position	M1 為安裝方位代號 無標示時，出廠安裝方位為 M1	M1 is the Standard Mounted, please refer to page R07 - R11 for more information.
(10) 接線盒位置 Terminal box position	馬達與接線盒位置可依照安裝方式之不同而調整，詳細情況請參考第 R07 頁	Please refer to page R07 for more position of Motor Terminal Box.

R 系列單段齒輪型減速機 系統分解圖
System Drawing for Helical Gear Reducer - Single Stage

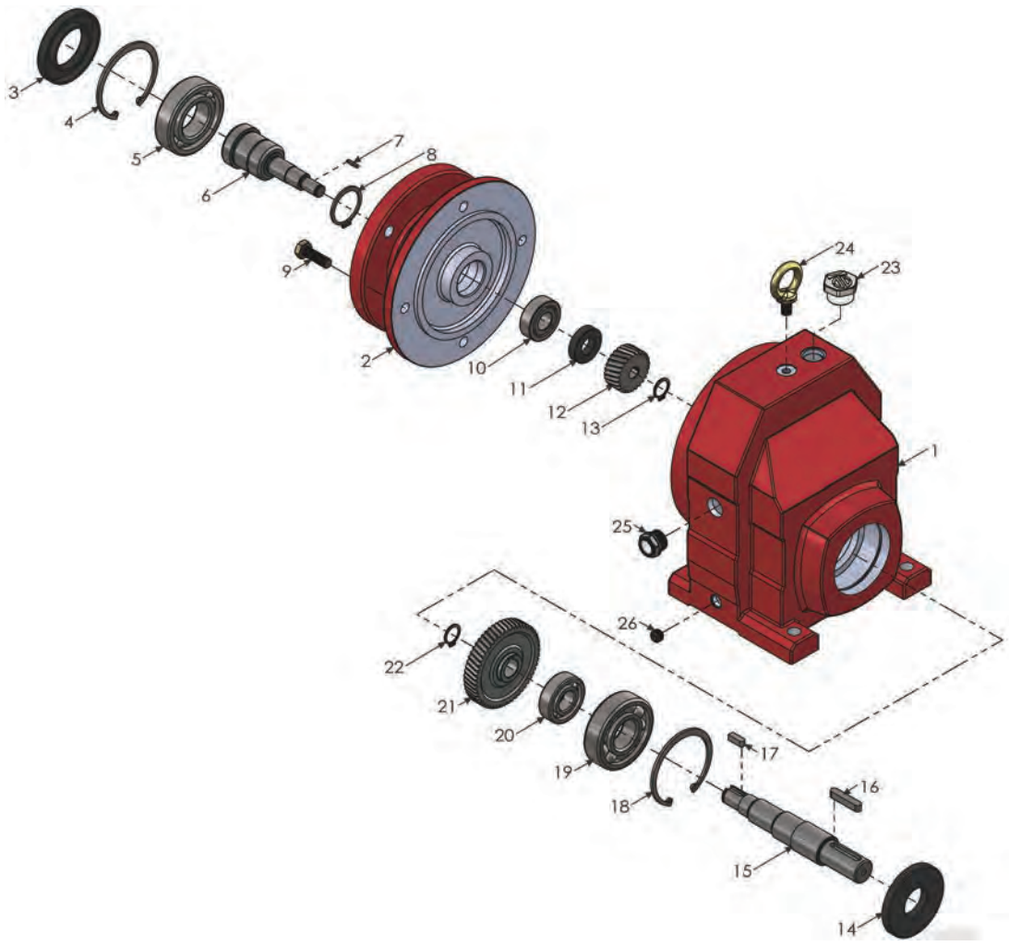

No.	零件名稱	Name of parts	No.	零件名稱	Name of parts
1	外殼	Case	14	油封	Oil seal
2	入力法蘭	Input flange	15	出力軸	Output shaft
3	油封	Oil seal	16	鍵	Key
4	扣環	Snap ring	17	鍵	Key
5	軸承	Bearing	18	扣環	Snap ring
6	中空入力軸	Input hollow shaft	19	軸承	Bearing
7	鍵	Key	20	軸承	Bearing
8	扣環	Snap ring	21	齒輪	Gear
9	外六角螺絲	Hexagon head bolt	22	扣環	Snap ring
10	軸承	Bearing	23	透氣蓋	Ventilate plug
11	油封	Oil seal	24	吊環	Bolt
12	入力齒輪	Input Gear	25	油鏡	Oil gauge
13	扣環	Snap ring	26	排油栓	Drain plug

平斜齒輪減速機系統分解圖
System Drawing for Helical Gear Reducer (2 Stages & 3 Stages)

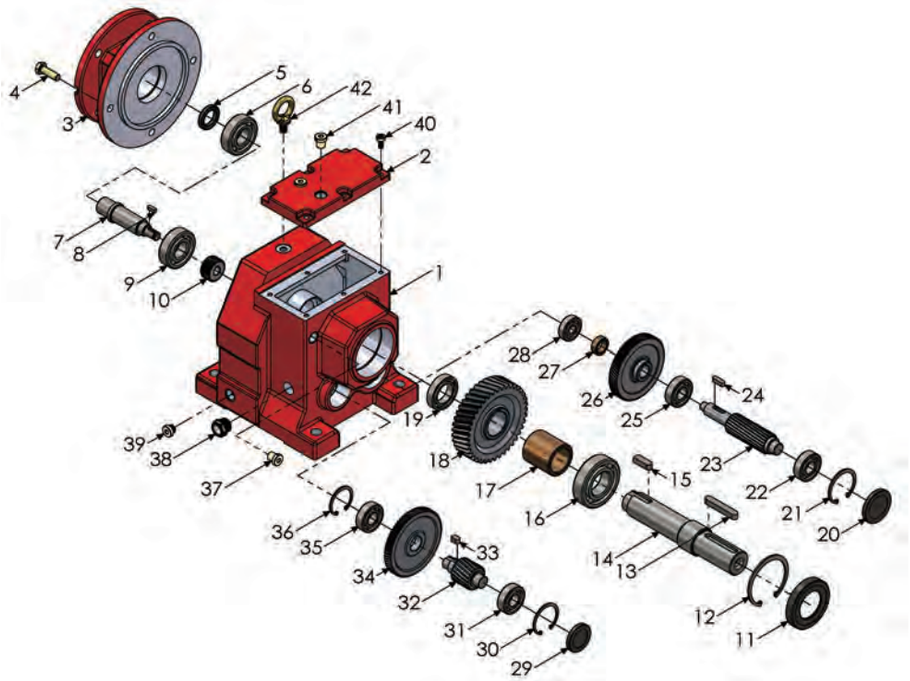

No.	零件名稱	Name of parts	No.	零件名稱	Name of parts
1	外殼	Case	22	軸承	Bearing
2	外殼後蓋	Case cover	23	齒輪軸	Gear shaft
3	入力法蘭	Input flange	24	鍵	Key
4	外六角螺絲	Hexagon head bolt	25	軸承	Bearing
5	油封	Oil seal	26	齒輪	Gear
6	軸承	Bearing	27	套筒	Bush
7	中空入力軸	Input hollow shaft	28	軸承	Bearing
8	鍵	Key	29	油封蓋	Oil seal cover
9	軸承	Bearing	30	扣環	Snap ring
10	入力齒輪	Input gear	31	軸承	Bearing
11	油封	Oil seal	32	齒輪軸	Gear shaft
12	扣環	Snap ring	33	鍵	Key
13	鍵	Key	34	齒輪	Gear
14	出力軸	Output shaft	35	軸承	Bearing
15	鍵	Key	36	扣環	Snap ring
16	軸承	Bearing	37	透氣蓋	Ventilate plug
17	套筒	Bush	38	油鏡	Oil gauge
18	出力齒輪	Output gear	39	排油栓	Drain plug
19	軸承	Bearing	40	螺釘	Screw
20	油封蓋	Oil seal cover	41	透氣蓋	Ventilate plug
21	扣環	Snap ring	42	吊環	Bolt

安裝方式
Mounting positions

斜齒輪減速機分為六種安裝方式，以下圖示闡述斜齒輪減速機常見的各種安裝型式。
Bevel helical gear reducer is divided into six kinds of installation,the following illustration describes bevel helical gear reducer commom variety of installation.

臥式 Horizontal type	倒掛式 Hang type	側壁式 Side wall type
M1	M3	M2 M4 M5 M6

R 系列 - 底座安裝型 FOOT MOUNTED	R 系列 - 出力法蘭安裝型 OUTPUT FLANGE MOUNTED
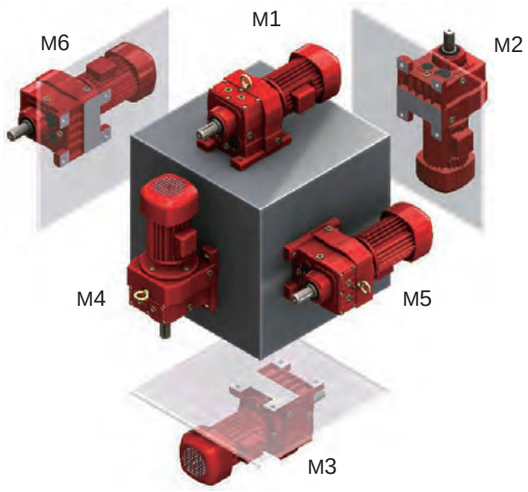	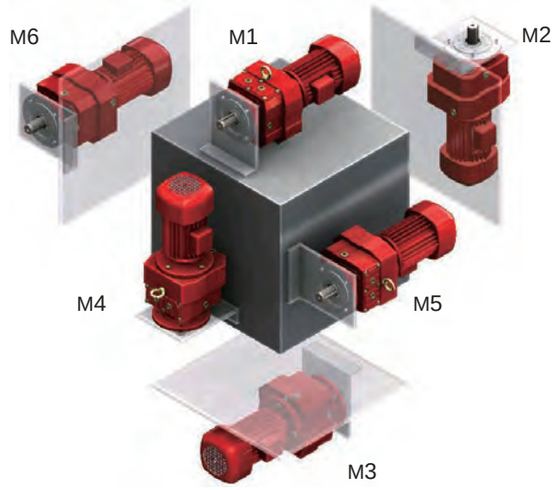

	V1- 上方 (270 ˚) Upper side	V2- 下方 (90˚) Lower side	V3- 左方 (0 ˚) Left side	V4- 右方 (180˚) Right side
馬達接線盒位置依風扇蓋配合出力軸（水平置）看線盒方向 View form Terminal Box and Output Shaft	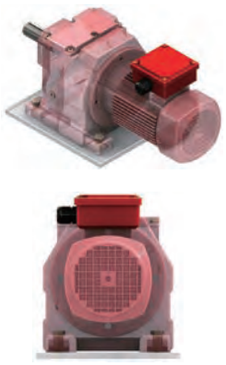	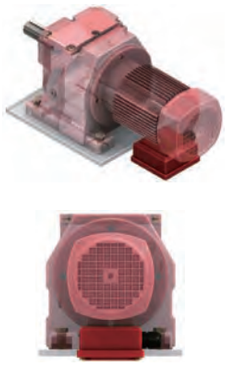	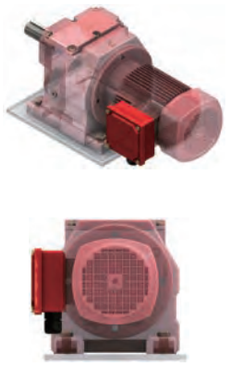	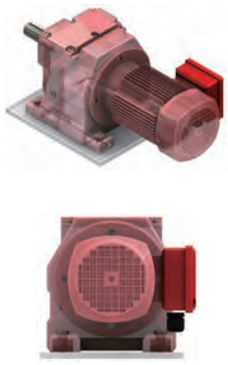
	U	D	L	R
標準進線位置 View from Terminal Box	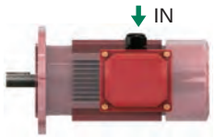	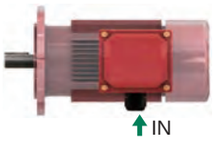	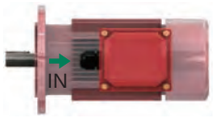	

斜齒輪減速機 Helical Gear Reducer

斜齒輪減速機分為六種安裝方式，以下圖示簡述斜齒輪減速機各種安裝方式與其五金零件方位之對應
Bevel helical gear reducer is divided into six mounting hardware components and their corresponding mounting position,the following brief illustration of various bevel helical gear reducer.

透氣蓋與加油孔 Ventilate plug and Oil filling hole　油鏡 Oil gauge　排油栓 Drain plug

R 系列 - 底座安裝型 FOOT MOUNTED

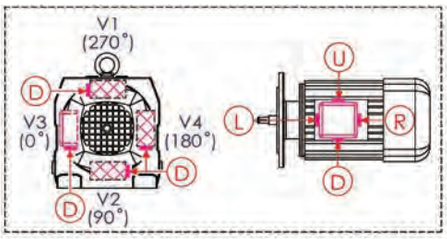

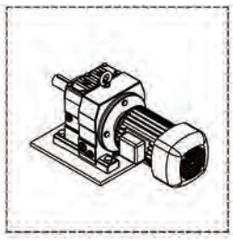

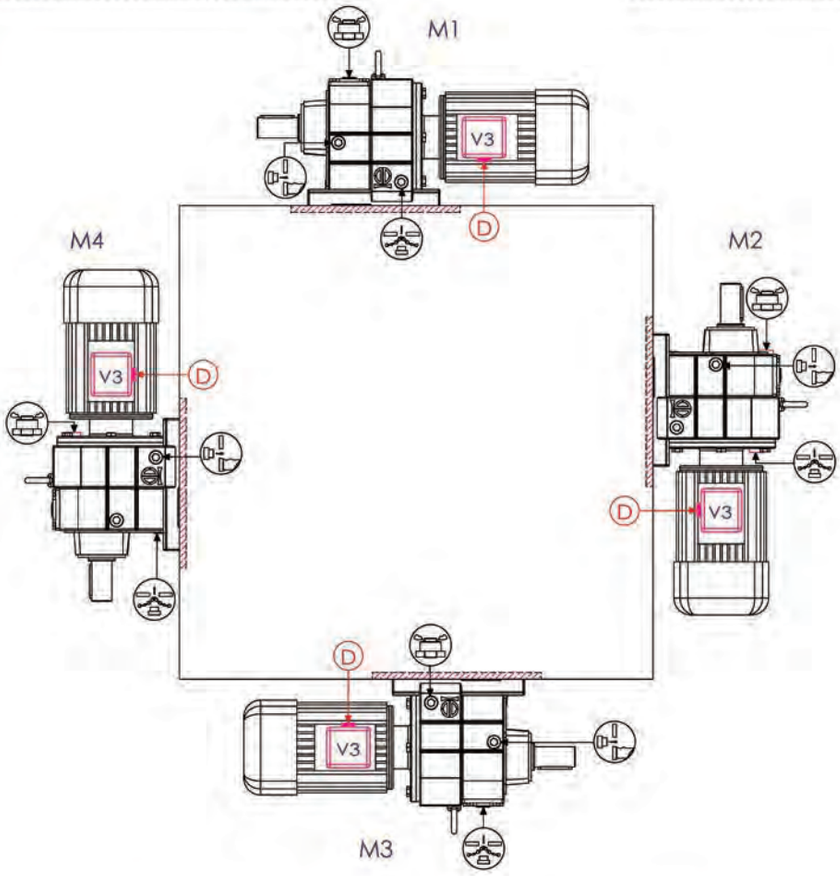

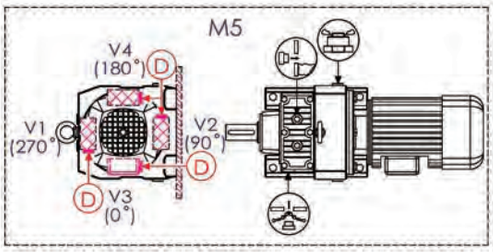

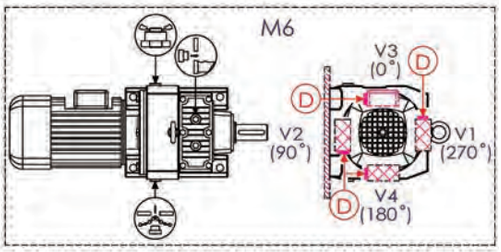

斜齒輪減速機分為六種安裝方式，以下圖示簡述斜齒輪減速機各種安裝方式與其五金零件方位之對應
Bevel helical gear reducer is divided into six mounting hardware components and their corresponding mounting position,the following brief illustration of various bevel helical gear reducer.

透氣蓋與加油孔 Ventilate plug and Oil filling hole　油鏡 Oil gauge　排油栓 Drain plug

R 系列 - 出力法蘭安裝型 OUTPUT FLANGE MOUNTED

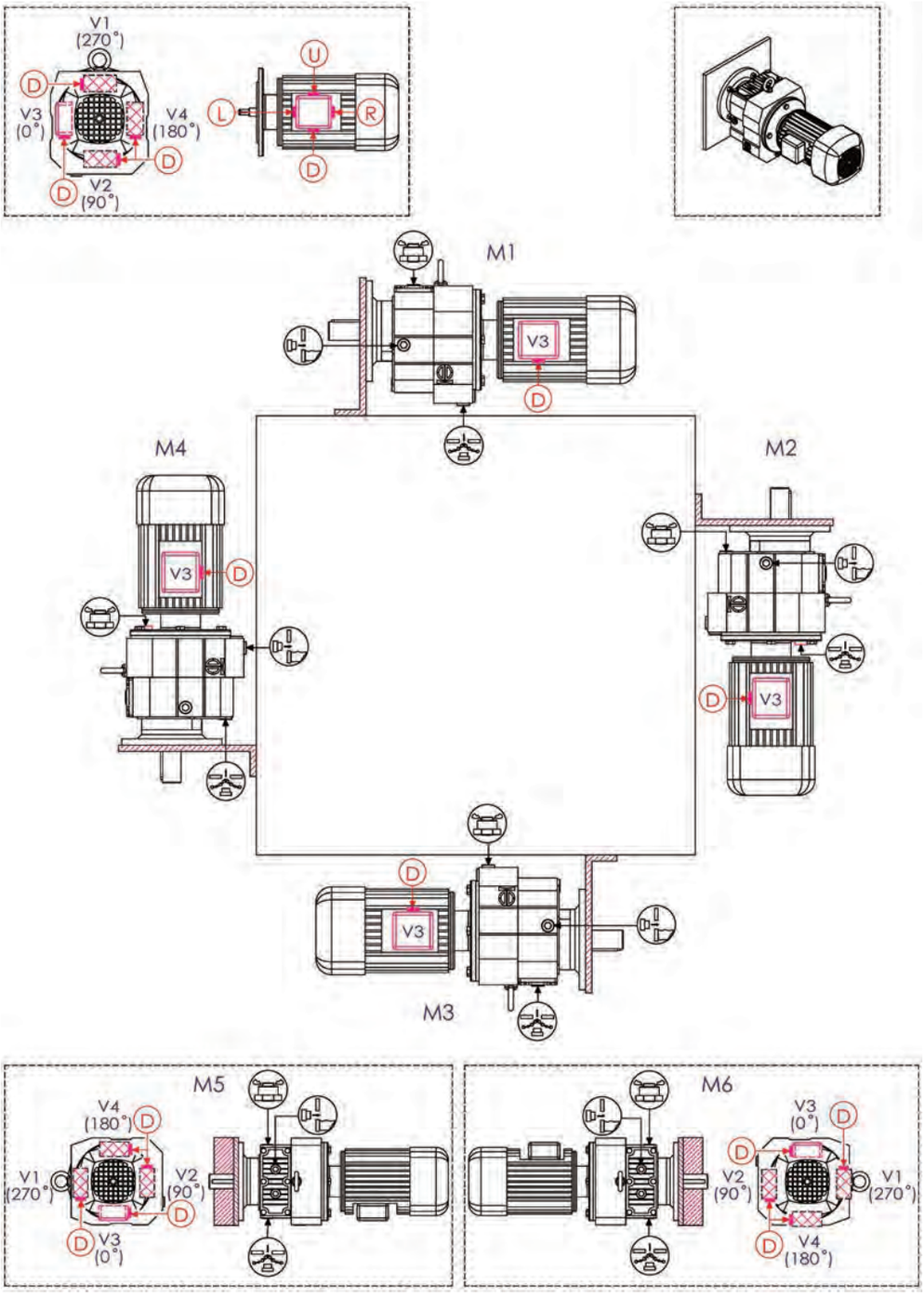

斜齒輪減速機 Helical Gear Reducer

斜齒輪減速機分為六種安裝方式，以下圖示簡述斜齒輪減速機各種安裝方式與其五金零件方位之對應
Bevel helical gear reducer is divided into six mounting hardware components and their corresponding mounting position,the following brief illustration of various bevel helical gear reducer.

透氣蓋與加油孔 Ventilate plug and Oil filling hole　油鏡 Oil gauge　排油栓 Drain plug

R 系列單段齒輪型 (R51~R101)- 底座安裝型 R51 - R101 FOOT MOUNTED

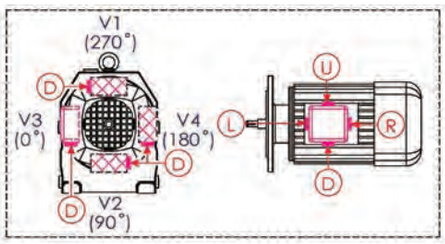

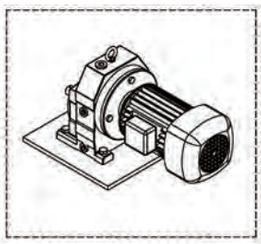

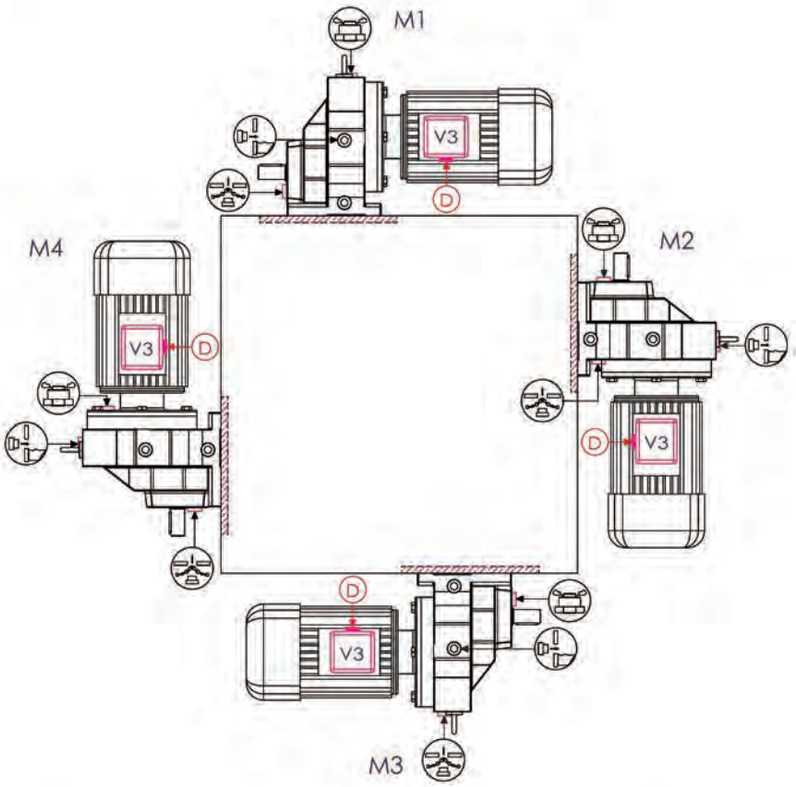

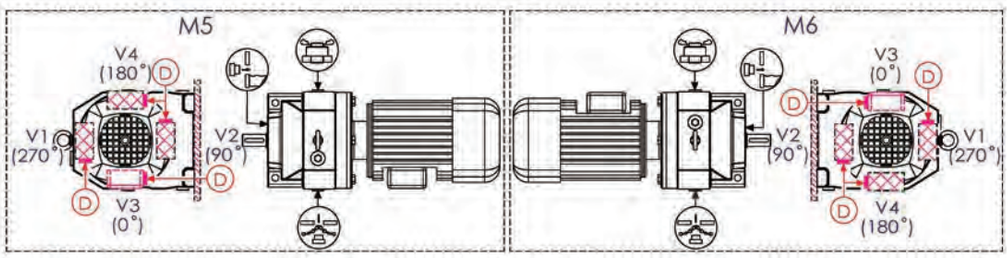

斜齒輪減速機分為六種安裝方式，以下圖示簡述斜齒輪減速機各種安裝方式與其五金零件方位之對應
Bevel helical gear reducer is divided into six mounting hardware components and their corresponding mounting position,the following brief illustration of various bevel helical gear reducer.

透氣蓋與加油孔 Ventilate plug and Oil filling hole　油鏡 Oil gauge　排油栓 Drain plug

R 系列單段齒輪型 (RF51~RF101)- 出力法蘭安裝型 RF51 - RF101 OUTPUT FLANGE MOUNTED

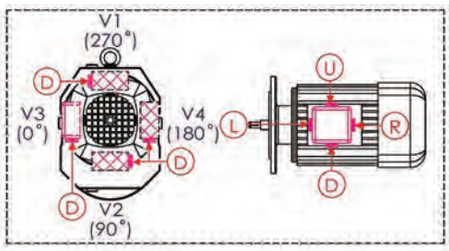

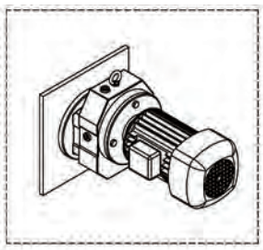

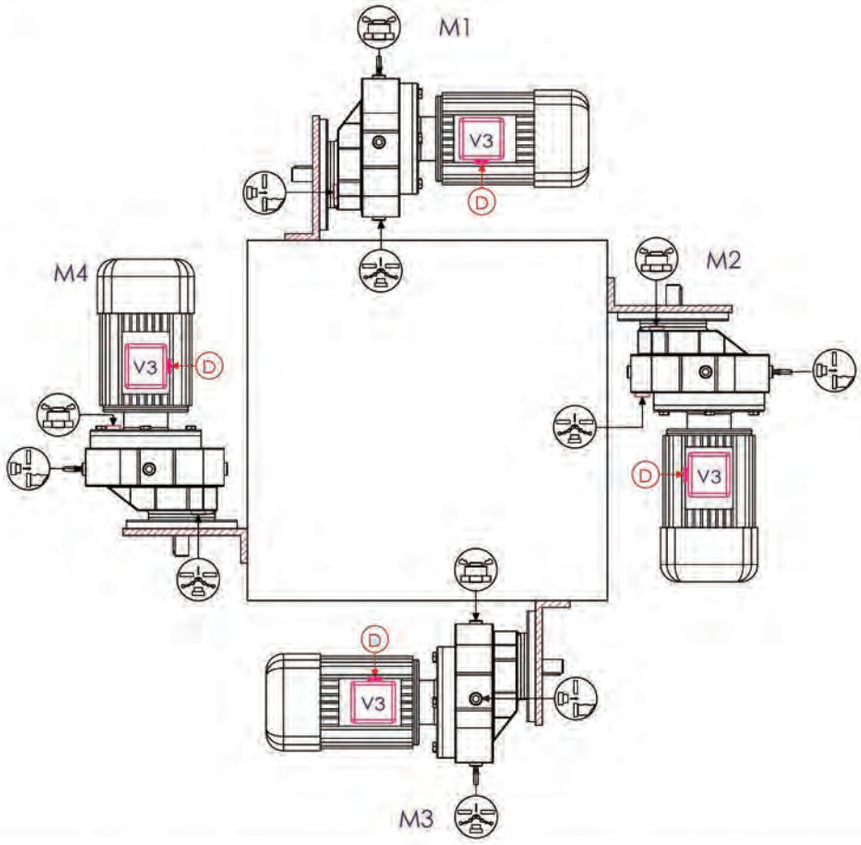

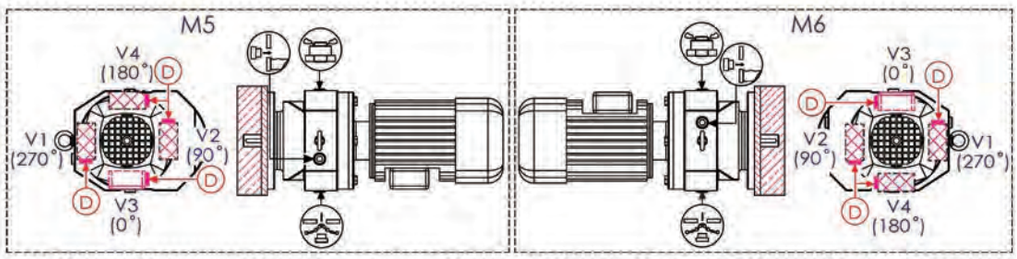

斜齒輪減速機減速機重量表及油量表
Weight Helical Gear Reducer and Oil Table

R51~R101 系列油量表 (單位：l) R51~101 series oil capacity table (Unit: l)

機型 /Type		R51	R61	R71	R81	R91	R101
安裝方式	M1	0.6	0.65	1.2	2.0	3.0	5.5
	M2	0.4	0.5	0.9	1.8	2.0	3.8
	M3	0.6	0.72	1.2	2.0	2.8	6.0
	M4	0.72	0.8	1.6	2.8	3.6	6.8
	M5	0.32	0.4	0.8	1.2	1.8	3.6
	M6	0.4	0.5	0.8	1.2	2.0	3.2

R51~101 系列重量表 (單位：KG) R51~101 series weight table (Unit: KG)

機型 /Type	R51	R61	R71	R81	R91	R101
重量 /Weight	7.5	13	22	33	61	80
備註 Note	此重量表僅為減速機重量 (不含油量)，若選購入力軸、入力法蘭規範，請以表內數字加 10% 重量。若選備馬達安裝，重量請洽詢業務人員。 The table only for Gear Reducer, without oil weight. Please add 10% weight if you select input shaft or input flange. If you select Motor installation, please get the weight from sale Dept.					

R 系列油量表 (單位：l) R series oil capacity table (Unit: l)

機型 /Type		R27	R37	R47	R57	R67	R77	R87	R97	R107	R137	R147	R167
安裝方式	M1	0.8	0.8	1.1	1.1	1.3	1.6	3.6	4.5	6.4	10.0	16.0	29.0
	M2	0.8	0.8	1.6	1.9	2.6	3.0	6.0	10.9	17.4	28.0	45.0	80.0
	M3	1.1	1.1	1.5	1.7	2.8	3.0	6.5	10.7	18.0	29.0	48.0	78.0
	M4	1.1	1.1	1.7	2.1	3.2	3.3	7.0	12.5	20.5	31.0	52.0	88.0
	M5	0.8	0.8	1.5	1.7	1.8	2.1	5.7	10.3	14.0	25.0	40.0	66.0
	M6	1.1	1.1	1.5	1.7	2.0	2.3	5.9	10.6	17.0	25.0	41.0	69.0

R 系列重量表 (單位：KG) R series weight table (Unit: KG)

機型 /Type	R27	R37	R47	R57	R67	R77	R87	R97	R107	R137	R147	R167
重量 /Weight	9.0	10.0	15.0	21.0	27.0	35.0	65.0	120.0	165.0	255.0	370.0	700.0
備註 Note	此重量表僅為減速機重量 (不含油量)，若選購入力軸、入力法蘭規範，請以表內數字加 10% 重量。若選備馬達安裝，重量請洽詢業務人員。 The table only for Gear Reducer, without oil weight. Please add 10% weight if you select input shaft or input flange. If you select Motor installation, please get the weight from sale Dept.											

機型與使用安全係數對照表
Model and Service factor select table

輸出轉速 Output speed (r/min)	輸出轉矩 Output torque (N.M)	傳動比 Ratio (i)	使用係數 Service factor	機型 Type	馬達級數 Motor pole
0.12 KW					
0.06	14300	21342	0.90	R147 R77 RF147 R77	4P
0.08	12000	18210	1.10		
0.09	10300	15923	1.25		
0.10	9440	14075	1.40		
0.11	7630	12344	1.70		
0.12	6780	11143	1.90		
0.14	6020	9743	2.20		
0.16	4960	8443	2.60		
0.19	4290	7307	3.00		
0.21	3780	6447	3.40		
0.25	3270	5568	4.00		
0.11	8390	12921	0.95	R137 R77 RF137 R77	4P
0.12	7240	11712	1.10		
0.13	6430	10573	1.25		
0.16	5160	8784	1.55		
0.18	4270	7479	1.85		
0.21	4060	6559	1.95		
0.24	3330	5834	2.40		
0.27	3160	5116	2.50		
0.18	4500	7583	0.95	R107 R77 RF107 R77	4P
0.20	3850	6743	1.10		
0.23	3660	5914	1.20		
0.27	2950	5168	1.45		
0.31	2600	4435	1.65		
0.35	2310	3896	1.85		
0.45	1880	3039	2.30		
0.35	2670	3918	1.60		
0.41	2240	3343	1.90		
0.45	2030	3034	2.10		
0.52	1750	2653	2.50		
0.61	1500	2280	2.90		
0.67	1300	2067	3.30		
0.30	2950	4559	1.00	R97 R57 RF97 R57	4P
0.34	2500	4004	1.20		
0.40	2200	3481	1.35		
0.29	3240	4678	0.90		
0.32	2970	4309	1.00		
0.37	2510	3702	1.20		
0.46	2010	3019	1.50		
0.52	1750	3668	1.70		
0.61	1440	2245	2.10		
0.68	1280	2016	2.30		
0.80	1160	1733	2.60		
0.45	2020	3065	1.50		
0.51	1790	2722	1.65		
0.60	1510	2311	2.00		
0.66	1360	2078	2.20		
0.76	1170	1823	2.60		
0.87	1020	1583	3.00		
0.99	860	1396	3.50		
1.10	740	1228	4.10		
0.48	1740	2873	0.90	R87 R57 RF87 R57	4P
0.70	1260	1961	1.25		
0.50	1850	2770	0.85		
0.53	1730	2595	0.90		
0.65	1390	2129	1.10		
0.72	1240	1930	1.25		
0.80	1100	1733	1.40		
0.79	1090	1737	1.40		
0.91	960	1524	1.60		
1.10	775	1303	2.00		
1.20	680	1143	2.30		
1.60	555	885	2.80		
1.80	485	776	3.20		
2.00	430	685	3.60		
2.30	345	599	4.50		

輸出轉速 Output speed (r/min)	輸出轉矩 Output torque (N.M)	傳動比 Ratio (i)	使用係數 Service factor	機型 Type	馬達級數 Motor pole
0.12 KW					
0.97	950	1430	0.85	R77 R37 RF77 R37	4P
1.1	900	1303	0.90		
1.2	770	1124	1.05		
1.3	715	1047	1.15		
1.5	615	915	1.35		
0.99	940	1394	0.85		
1.1	785	1218	1.05		
1.3	710	1084	1.15		
1.5	635	940	1.30		
1.7	505	821	1.60		
1.9	460	731	1.80		
2.1	440	646	1.85		
2.7	365	520	2.30		
3.1	310	451	2.60		
3.3	290	422	2.80		
3.8	245	365	3.30		
1.4	655	956	0.90	R67 R37 RF67 R37	4P
1.5	605	891	1.00		
1.9	490	730	1.25		
2.1	425	644	1.40		
2.4	375	571	1.60		
2.8	315	486	1.90		
1.6	565	836	1.05		
1.8	475	750	1.25		
2.1	420	646	1.40		
2.4	380	574	1.55		
2.8	330	495	1.80		
3.2	275	438	2.20		
1.8	525	782	0.85	R57 R37 RF57 R37	4P
2.0	440	678	1.05		
2.3	395	604	1.15		
2.6	360	537	1.25		
2.9	315	471	1.45		
3.9	235	357	1.95		
4.3	205	319	2.20		
3.8	245	359	1.80		
4.3	225	324	2.00		
4.8	196	290	2.30		
5.3	177	262	2.50		
5.6	164	246	2.80		
6.3	144	220	3.10		
2.4	375	572	0.80	R47 R37 RF47 R37	4P
2.7	330	510	0.90		
3.2	275	436	1.10		
3.4	255	408	1.15		
4.0	210	344	1.40		
2.8	355	502	0.85		
3.2	300	429	1.00		
3.7	255	372	1.15		
4.0	240	348	1.25		
4.6	205	301	1.50		
5.4	169	255	1.75		
6.1	150	228	2.00		
7.1	125	195	2.40		
4.1	220	338	0.90	R37 R17 RF37 R17	4P
4.7	205	296	1.00		
5.3	176	259	1.15		
6.1	155	228	1.30		
6.9	134	199	1.50		
8.0	117	172	1.70		
4.2	230	328	0.90		
4.8	197	289	1.00		
5.2	184	265	1.10		
6.1	151	226	1.35		
6.8	138	202	1.45		
7.7	120	179	1.65		

斜齒輪減速機 Helical Gear Reducer

輸出轉速 Output speed (r/min)	輸出轉矩 Output torque (N.M)	傳動比 Ratio (i)	使用係數 Service factor	機型 Type	馬達級數 Motor pole
0.12 KW					
6.0	152	229	0.85	R27 R17 RF27 R17	4P
6.9	132	200	1.00		
7.8	116	177	1.10		
8.3	111	166	1.15		
6.1	151	227	0.85		
6.8	138	203	0.95		
7.7	121	179	1.10		
8.8	102	156	1.25		
4.6	250	195.24	3.30	R77 RF77	6P
5.4	210	166.59	3.90		
6.2	186	145.67	4.40		
4.5	255	199.81	2.40	R67 RF67	6P
4.9	235	184.07	2.60		
5.7	200	158.14	3.00		
6.5	175	137.67	3.40		
7.0	164	128.97	3.70		
7.9	145	113.94	4.10		
6.9	166	199.81	3.60	R67 RF67	4P
7.5	153	184.07	3.90		
4.8	240	186.89	1.90	R57 RF57	6P
5.2	220	172.17	2.00		
6.1	188	147.92	2.40		
7.0	164	128.77	2.70		
7.5	154	120.63	2.90		
8.4	136	106.58	3.30		
9.1	126	98.99	3.60		
7.4	155	186.89	2.90	R57 RF57	4P
8.0	143	172.17	3.20		
9.3	123	147.92	3.70		
11	107	128.77	4.20		
5.1	225	176.88	1.35	R47 RF47	6P
5.5	210	162.94	1.45		
6.4	178	139.99	1.70		
7.4	155	121.87	1.95		
7.8	147	176.88	2.00	R47 RF47	4P
8.5	135	162.94	2.20		
9.9	116	139.99	2.60		
11	101	121.87	3.00		
12	95	114.17	3.20		
14	84	100.86	3.60		
15	78	93.68	3.90		
6.7	172	134.82	1.15	R37 RF37	6P
7.3	157	123.66	1.25		
8.6	134	105.28	1.50		
9.9	116	90.77	1.75		
11	108	84.61	1.85		
12	94	73.96	2.10		
10	112	134.82	1.80	R37 RF37	4P
11	103	123.66	1.95		
13	87	105.28	2.30		
15	75	90.77	2.70		
16	70	84.61	2.80		
19	61	73.96	3.30		
7.3	158	123.91	0.80	R27 RF27	6P
8.5	134	105.49	0.95		
9.9	116	90.96	1.10		
11	108	84.78	1.20		
12	94	74.11	1.40		

輸出轉速 Output speed (r/min)	輸出轉矩 Output torque (N.M)	傳動比 Ratio (i)	使用係數 Service factor	機型 Type	馬達級數 Motor pole
0.12 KW					
10	112	135.09	1.15	R27 RF27	4P
11	103	123.91	1.25		
13	88	105.49	1.50		
15	76	90.96	1.70		
16	70	84.78	1.85		
19	62	74.11	2.10		
20	58	69.47	2.20		
23	51	61.30	2.50		
25	46	55.87	2.80		
29	40	48.17	3.20		
31	37	44.90	3.50		
11	104	81.64	0.80	R17 RF17	6P
13	90	70.39	0.95		
14	84	65.61	1.00		
16	73	57.35	1.15		
17	68	53.76	1.25		
19	60	47.44	1.40		
17	68	81.64	1.25	R17 RF17	4P
20	58	70.39	1.45		
21	55	65.61	1.55		
24	48	57.35	1.80		
26	45	53.76	1.90		
29	39	47.44	2.20		
31	37	44.18	2.30		
36	32	38.61	2.70		
38	30	36.20	2.80		
43	27	31.94	3.20		
49	24	28.32	3.60		
57	20	24.07	4.20		
55	21	25.23	4.10		
60	19	23.15	4.40		
70	16	19.71	5.20		
81	14	16.99	6.00		
87	13	15.84	6.40		
100	12	13.84	7.40		
106	11	12.98	7.90		
121	9.5	11.45	8.50		
136	8.4	10.15	9.20		
160	7.2	8.63	10		
183	6.3	7.55	8.90		
196	5.8	7.04	9.50		
224	5.1	6.15	11		
239	4.8	5.76	11		
271	4.2	5.09	12		
306	3.7	4.51	13		
360	3.2	3.83	14		
227	5.0	6.07	8.60	R61 RF61	4P
267	4.3	5.18	17		
305	3.8	4.53	22		
321	3.6	4.30	22		
251	4.6	5.50	8.50	R51 RF51	4P
272	4.2	5.07	8.60		
317	3.6	4.35	19		
364	3.1	3.79	22		
389	2.9	3.55	24		
440	2.6	3.14	25		
474	2.4	2.91	28		
523	2.2	2.64	31		
582	2.0	2.37	35		
676	1.7	2.04	41		
719	1.6	1.92	43		
835	1.4	1.65	49		

輸出轉速 Output speed (r/min)	輸出轉矩 Output torque (N.M)	傳動比 Ratio (i)	使用係數 Service factor	機型 Type	馬達級數 Motor pole
0.18 KW					
0.09	15500	14075	0.85	R147 R77 RF147 R77	4P
0.11	12900	12344	1.00		
0.12	11600	11143	1.10		
0.14	10200	9743	1.25		
0.16	8590	8443	1.50		
0.18	7430	7307	1.75		
0.20	6560	6447	2.00		
0.24	5660	5568	2.30		
0.27	5120	4926	2.50		
0.31	4430	4325	2.90		
0.35	3900	3754	3.30		
0.40	3380	3302	3.80		
0.15	8930	8784	0.90	R137 R77 RF137 R77	4P
0.18	7490	7479	1.05		
0.20	6880	6559	1.15		
0.23	8540	5834	1.35		
0.26	5370	5116	1.50		
0.30	4540	4464	1.75		
0.34	4000	3928	2.00		
0.28	5260	4709	1.50		
0.33	4450	4018	1.80		
0.38	3850	3514	2.10		
0.40	3640	3338	2.20		
0.45	3160	2929	2.50		
0.30	4510	4435	0.95	R107 R77 RF107 R77	4P
0.34	3990	3896	1.10		
0.43	3190	3039	1.35		
0.34	4380	3918	1.00		
0.39	3700	3343	1.15		
0.44	3360	3034	1.30		
0.50	2910	2653	1.50		
0.58	2500	2280	1.70		
0.64	2200	2067	1.95		
0.66	2050	1987	2.10		
0.72	1840	1827	2.30		
0.83	1580	1599	2.70		
0.94	1410	1400	3.10		
1.10	1210	1226	3.60		
0.49	2920	2668	1.05	R97 R57 RF97 R57	4P
0.59	2420	2245	1.25		
0.65	2160	2016	1.40		
0.76	1920	1733	1.55		
0.81	1790	1623	1.70		
0.92	1570	1434	1.90		
1.10	1300	1207	2.30		
1.20	1160	1084	2.60		
1.40	990	934	3.00		
1.50	920	878	3.20		
1.80	785	755	3.80		
0.49	2980	2722	1.00		
0.57	2520	2311	1.20		
0.64	2270	2078	1.30		
0.76	1850	1733	0.85	R87 R57 RF87 R57	4P
0.89	1650	1489	0.95		
0.95	1540	1395	1.00		
1.10	1350	1232	1.15		
1.10	1250	1145	1.25		
1.30	1120	1037	1.40		
1.40	1000	931	1.55		
1.60	850	802	1.85		
0.76	1850	1737	0.85		
0.87	1620	1524	0.95		
1.00	1350	1303	1.15		
1.20	1180	1143	1.30		
1.50	940	885	1.65		
1.70	830	776	1.90		

輸出轉速 Output speed (r/min)	輸出轉矩 Output torque (N.M)	傳動比 Ratio (i)	使用係數 Service factor	機型 Type	馬達級數 Motor pole
0.18 KW					
1.5	950	858	0.85	R77 R37 RF77 R37	4P
1.7	830	575	1.00		
2.0	735	671	1.10		
2.3	620	571	1.35		
1.6	870	821	0.95		
1.8	780	731	1.05		
2.0	720	646	1.15		
2.4	625	560	1.30		
2.7	530	488	1.55		
3.0	470	436	1.75		
3.5	405	373	2.00		
4.0	355	327	2.30		
4.6	320	289	2.60		
2.3	625	571	0.95		
2.7	525	486	1.15		
2.3	635	574	0.95	R67 R37 RF67 R37	4P
2.7	545	495	1.10		
3.0	465	438	1.30		
3.4	415	388	1.45		
3.8	380	344	1.60		
4.5	310	294	1.95		
5.1	280	261	2.10		
2.9	490	454	0.90	R57 R37 RF57 R37	4P
3.2	445	410	1.00		
2.8	520	471	0.85		
3.7	390	357	1.15		
4.1	345	319	1.30		
4.8	290	273	1.55		
5.5	255	241	1.75		
6.1	225	215	2.00		
3.7	405	359	1.10		
4.1	365	324	1.25		
4.6	325	290	1.40		
5.0	295	262	1.55		
5.3	275	246	1.65		
6.0	240	220	1.85		
7.0	205	188	2.20		
8.3	172	159	2.60		
4.4	335	301	0.90	R47 R37 RF47 R37	4P
5.2	285	255	1.05		
5.8	250	228	1.20		
6.8	210	195	1.40		
6.6	220	199	0.90	R37 R17 RF37 R17	4P
7.7	192	172	1.05		
8.8	167	150	1.20		
5.8	250	226	0.80		
6.5	230	202	0.90		
7.4	200	179	1.00		
8.5	171	156	1.15		
9.4	153	141	0.85	R27 R17 RF27 R17	4P
11.0	135	124	0.95		
12.0	121	110	1.10		
14.0	102	94	1.30		
9.8	148	135	0.90		
11.0	134	118	0.95		
13.0	117	104	1.10		
15.0	101	90	1.30		
4.5	385	195.24	2.10	R77 RF77	6P
5.2	330	166.59	2.50		
6.0	290	145.67	2.80		
6.3	275	138.39	3.00		
7.2	240	121.42	3.40		

斜齒輪減速機 Helical Gear Reducer

輸出轉速 Output speed (r/min)	輸出轉矩 Output torque (N.M)	傳動比 Ratio (i)	使用係數 Service factor	機型 Type	馬達級數 Motor pole
0.18 KW					
6.8	255	195.24	3.20	R77 RF77	4P
7.9	215	166.59	3.80		
9.1	190	145.67	4.30		
9.5	180	138.39	4.60		
4.3	395	199.81	1.50	R67 RF67	6P
4.7	365	184.07	1.65		
5.5	310	158.14	1.90		
6.3	270	137.67	2.20		
6.8	255	128.97	2.30		
7.6	225	113.94	2.70		
8.2	210	105.83	2.90		
9.1	190	95.91	3.20		
10	170	86.11	3.50		
12	147	74.17	4.10		
12	138	69.75	4.30		
6.6	260	199.81	2.30	R67 RF67	4P
7.2	240	184.07	2.50		
8.4	205	158.14	2.90		
9.6	179	137.67	3.30		
10	168	128.97	3.60		
12	148	113.94	4.00		
12	138	105.83	4.30		
4.7	370	186.89	1.20	R57 RF57	6P
5.1	340	172.17	1.30		
5.9	290	147.92	1.55		
6.8	255	128.77	1.75		
7.2	240	120.63	1.90		
7.1	245	186.89	1.85	R57 RF57	4P
7.7	225	172.17	2.00		
8.9	193	147.92	2.30		
10	168	128.77	2.70		
11	157	120.63	2.90		
12	139	106.58	3.20		
13	129	98.99	3.50		
15	117	89.71	3.80		
7.5	230	176.88	1.30	R47 RF47	4P
8.1	210	162.94	1.40		
9.4	182	139.99	1.65		
11	159	121.87	1.90		
12	149	114.17	2.00		
13	131	100.86	2.30		
14	122	93.68	2.50		
16	111	84.90	2.70		
17	99	76.23	3.00		
7.0	245	123.66	0.80	R37 RF37	6P
8.3	210	105.28	0.95		
9.6	179	90.77	1.10		
10	167	84.61	1.20		
9.8	176	134.82	1.15	R37 RF37	4P
11	161	123.66	1.25		
13	137	105.28	1.45		
15	118	90.77	1.70		
16	110	84.61	1.80		
18	96	73.96	2.10		
19	90	69.33	2.20		
22	80	61.18	2.50		
24	73	55.76	2.80		
27	63	48.08	3.20		

輸出轉速 Output speed (r/min)	輸出轉矩 Output torque (N.M)	傳動比 Ratio (i)	使用係數 Service factor	機型 Type	馬達級數 Motor pole
0.18 KW					
11	161	123.91	0.80	R27 RF27	4P
13	137	105.49	0.95		
15	118	90.96	1.10		
16	110	84.78	1.20		
18	97	74.11	1.35		
19	91	69.47	1.45		
22	80	61.30	1.65		
24	73	55.87	1.80		
27	63	48.17	2.10		
29	59	44.90	2.20		
34	51	39.25	2.50		
36	48	36.79	2.70		
41	42	32.47	3.10		
46	38	28.78	3.50		
54	32	24.47	4.10		
47	37	28.37	3.50		
51	34	26.09	3.80		
59	29	22.32	4.50		
68	25	19.35	5.20		
73	24	18.08	5.50		
84	20	15.63	6.40		
99	17	13.28	7.50		
16	106	81.64	0.80	R17 RF17	4P
19	92	70.39	0.95		
20	85	65.61	1.00		
23	75	57.35	1.15		
25	70	53.76	1.20		
28	62	47.44	1.40		
30	58	44.18	1.50		
34	50	38.61	1.70		
36	47	36.20	1.80		
41	42	31.94	2.00		
47	37	28.32	2.30		
55	31	24.07	2.70		
52	33	25.23	2.60		
57	30	23.15	2.80		
67	26	19.71	3.30		
78	22	16.99	3.80		
83	21	15.84	4.10		
95	18	13.84	4.70		
102	17	12.98	5.00		
115	15	11.45	5.40		
130	13	10.15	5.80		
153	11	8.63	6.40		
175	9.8	7.55	5.70		
188	9.2	7.04	6.00		
215	8.0	6.15	6.80		
229	7.5	5.76	7.10		
259	6.6	5.09	7.70		
293	5.9	4.51	8.10		
344	5.0	3.83	9.00		
268	6.4	10.15	12	R17 RF17	2P
315	5.5	8.63	13		
360	4.8	7.55	12		
387	4.4	7.04	13		
442	3.9	6.15	14		
472	3.6	5.76	15		
535	3.2	5.09	16		
603	2.8	4.51	17		
710	2.4	3.83	19		

輸出轉速 Output speed (r/min)	輸出轉矩 Output torque (N.M)	傳動比 Ratio (i)	使用係數 Service factor	機型 Type	馬達級數 Motor pole
0.18 KW					
143	12	6.07	3.6	R61 RF61	6P
168	10	5.18	7.3		
192	8.9	4.53	9.2		
202	8.5	4.30	9.4		
218	7.9	6.07	5.4	R61 RF61	4P
255	6.7	5.18	11		
292	5.9	4.53	14		
307	5.6	4.30	14		
350	4.9	3.77	18		
413	4.2	3.20	24		
457	3.8	2.89	28		
519	3.3	2.54	36		
550	3.1	2.40	40		
646	2.7	2.04	50		
158	11	5.50	3.6	R51 RF51	6P
172	10	5.07	3.6		
200	8.6	4.35	7.9		
230	7.5	3.79	9.2		
240	7.2	5.50	5.4	R51 RF51	4P
261	6.6	5.07	5.4		
303	5.7	4.35	12		
348	4.9	3.79	14		
372	4.6	3.55	15		
421	4.1	3.14	16		
453	3.8	2.91	18		
500	3.4	2.64	20		
557	3.1	2.37	22		
647	2.7	2.04	26		
688	2.5	1.92	28		
799	2.2	1.65	31		
0.25 KW					
0.13	15000	9743	0.85	R147 R77 RF147 R77	4P
0.15	12700	8443	1.00		
0.18	11000	7307	1.20		
0.20	9700	6447	1.35		
0.23	8380	5568	1.55		
0.26	7520	4926	1.75		
0.30	6540	4325	2.0		
0.35	5730	3754	2.3		
0.39	4990	3302	2.6		
0.45	4360	2898	3.0		
0.22	8680	5834	0.90	R137 R77 RF137 R77	4P
0.25	7860	5116	1.00		
0.29	6720	4464	1.20		
0.33	5910	3928	1.35		
0.28	7600	4709	1.05		
0.32	6440	4018	1.25		
0.37	5590	3514	1.45		
0.39	5290	3338	1.50		
0.44	4610	2929	1.75		
0.49	4090	2658	1.95		
0.54	3710	2412	2.20		
0.63	3190	2073	2.50		
0.71	2760	1839	2.90		
0.93	2130	1397	3.80		
1.10	1850	1226	4.30		
0.43	4670	3039	0.90	R107 R77 RF107 R77	4P
0.43	4860	3034	0.90		
0.65	3030	1987	1.40		
0.71	2740	1827	1.55		
0.81	2370	1599	1.80		

輸出轉速 Output speed (r/min)	輸出轉矩 Output torque (N.M)	傳動比 Ratio (i)	使用係數 Service factor	機型 Type	馬達級數 Motor pole
0.25 KW					
0.93	2100	1400	2.0	R107 R77 RF107 R77	4P
1.1	1810	1226	2.4		
1.4	1410	939	3.0		
1.6	1220	822	3.5		
0.64	3160	2016	0.95	R97 R57 RF97 R57	4P
0.75	2780	1733	1.10		
0.80	2590	1623	1.15		
0.71	2870	1823	1.05		
0.82	2490	1583	1.20		
0.93	2160	1396	1.40		
1.1	1880	1228	1.60		
1.2	1700	1069	1.75		
1.4	1480	938	2.00		
1.6	1260	824	2.40		
1.8	1130	737	2.70		
2.1	970	632	3.10		
1.1	1810	1145	0.85	R87 R57 RF87 R57	4P
1.2	1630	1037	0.95		
1.4	1460	931	1.05		
1.6	1250	802	1.25		
1.1	1750	1143	0.90		
1.5	1380	885	1.10		
1.7	1210	776	1.30		
1.9	1070	685	1.45		
2.2	900	599	1.70		
2.5	795	525	1.95		
2.8	695	456	2.20		
4.9	405	268	3.80		
2.3	900	571	0.90	R77 R37 RF77 R37	4P
2.3	900	560	0.90		
2.7	775	488	1.05		
3.0	690	436	1.20		
3.5	590	373	1.40		
4.0	520	327	1.60		
4.5	460	289	1.80		
5.0	410	260	2.00		
5.8	345	224	2.40		
3.3	605	388	1.00	R67 R37 RF67 R37	4P
3.8	550	344	1.10		
4.4	455	294	1.30		
5.0	410	261	1.45		
5.6	370	234	1.60		
6.5	315	200	1.90		
7.4	270	176	2.20		
8.2	245	158	2.50		
3.4	630	384	0.95		
3.6	585	359	1.05		
4.2	505	310	1.20		
4.9	425	264	1.40		
5.5	375	235	1.60		
6.5	320	201	1.90		
7.2	290	181	2.10		
4.1	505	319	0.90	R57 R37 RF57 R37	4P
4.8	425	273	1.05		
5.4	375	241	1.20		
6.1	335	215	1.35		
6.9	295	187	1.55		
7.9	255	164	1.75		
9.2	220	142	2.00		
4.0	530	324	0.85		
4.5	470	290	0.95		
5.0	425	262	1.05		
5.3	395	246	1.15		
5.9	355	220	1.30		

斜齒輪減速機 Helical Gear Reducer

輸出轉速 Output speed (r/min)	輸出轉矩 Output torque (N.M)	傳動比 Ratio (i)	使用係數 Service factor	機型 Type	馬達級數 Motor pole
0.25 KW					
5.7	365	228	0.80	R47 R37 RF47 R37	4P
6.7	310	195	0.95		
7.1	290	182	1.05		
8.5	240	154	1.25		
8.7	240	150	0.85	R37 R17 RF37 R17	4P
10	205	130	0.95		
10	196	124	1.00		
12	174	110	1.15		
14	148	94	1.35		
8.4	250	156	0.80		
9.7	215	135	0.95		
10	210	127	0.95		
13	169	104	1.20		
14	146	90	1.35		
2.3	1020	289.74	3.0	R97 RF97	8P
2.7	900	255.71	3.3		
2.8	850	241.25	3.5		
3.1	760	216.28	4.0		
2.8	870	246.54	1.80	R87 RF87	8P
3.1	760	216.54	2.00		
3.3	720	205.71	2.20		
3.7	640	181.77	2.40		
4.1	585	166.49	1.40	R77 RF77	8P
4.7	510	145.67	1.60		
4.9	485	138.39	1.70		
5.6	425	121.42	1.90		
4.5	530	195.24	1.55	R77 RF77	6P
5.3	450	166.59	1.80		
6.0	395	145.67	2.10		
6.7	360	195.24	2.30	R77 RF77	4P
7.8	305	166.59	2.70		
8.9	270	15.67	3.10		
9.4	255	138.39	3.20		
11	225	121.42	3.70		
4.3	555	158.14	1.10	R67 RF67	8P
4.9	485	137.67	1.25		
5.3	455	128.97	1.35		
6.0	400	113.94	1.50		
4.4	540	199.81	1.10	R67 RF67	6P
4.8	500	184.07	1.20		
5.6	430	158.14	1.40		
6.4	375	137.67	1.60		
6.8	350	128.97	1.70		
7.7	310	113.94	1.95		
8.3	285	105.83	2.10		
6.5	365	199.81	1.65	R67 RF67	4P
7.1	340	184.07	1.80		
8.2	290	158.14	2.10		
9.4	255	137.67	2.40		
10	235	128.97	2.50		
11	210	113.94	2.90		
12	194	105.83	3.10		
14	176	95.91	3.40		
15	158	86.11	3.80		
4.7	505	186.89	1.90	R57 RF57	6P
5.1	465	172.17	1.95		
5.9	400	147.92	1.10		
6.8	350	128.77	1.30		
7.3	325	120.63	1.35		

輸出轉速 Output speed (r/min)	輸出轉矩 Output torque (N.M)	傳動比 Ratio (i)	使用係數 Service factor	機型 Type	馬達級數 Motor pole
0.25 KW					
8.3	290	106.58	1.55	R57 RF57	6P
8.9	270	98.99	1.70		
7.0	345	186.89	1.30	R57 RF57	4P
7.6	315	172.17	1.40		
8.8	270	147.92	1.65		
10	235	128.77	1.90		
11	220	120.63	2.00		
12	196	106.58	2.30		
13	182	98.99	2.50		
14	165	89.71	2.70		
16	148	80.55	3.00		
19	127	69.23	3.50		
7.3	325	176.88	0.90	R47 RF47	4P
8.0	300	162.94	1.00		
9.3	255	139.99	1.15		
11	225	121.87	1.35		
11	210	114.17	1.45		
13	185	100.86	1.60		
14	172	93.68	1.75		
15	156	84.90	1.90		
17	140	76.23	2.10		
19	126	68.54	2.40		
20	118	64.21	2.50		
23	104	56.73	2.90		
25	97	52.67	3.10		
27	88	47.75	3.40		
9.6	250	134.82	0.80	R37 RF37	4P
11	225	123.66	0.90		
12	193	105.28	1.05		
14	167	90.77	1.20		
15	155	84.61	1.30		
18	136	73.96	1.45		
19	127	69.33	1.55		
21	112	61.18	1.80		
23	102	55.76	1.95		
27	88	48.08	2.30		
29	82	44.81	2.40		
33	72	39.17	2.80		
35	67	36.72	3.00		
40	60	32.40	3.40		
15	156	84.78	0.85	R27 RF27	4P
18	136	74.11	0.95		
19	128	69.47	1.00		
21	113	61.30	1.15		
23	103	55.87	1.25		
27	89	48.17	1.45		
29	83	44.90	1.60		
33	72	39.25	1.80		
35	68	36.79	1.90		
40	60	32.47	2.20		
45	53	28.78	2.50		
53	45	24.47	2.90		
46	52	28.37	2.50		
50	48	26.09	2.70		
58	41	22.32	3.20		
67	36	19.35	3.70		
72	33	18.08	3.90		
83	29	15.63	4.50		
98	24	13.28	5.30		
110	22	11.86	5.90		
128	19	10.13	6.60		
138	17	9.41	7.10		
159	15	8.16	7.70		
170	14	7.63	8.00		
197	12	6.59	8.80		

輸出轉速 Output speed (r/min)	輸出轉矩 Output torque (N.M)	傳動比 Ratio (i)	使用係數 Service factor	機型 Type	馬達級數 Motor pole
0.25 KW					
232	10.0	5.60	9.6	R27 RF27	4P
260	9.2	5.00	10		
304	7.8	4.27	11		
325	7.3	4.00	12		
386	6.2	3.37	13		
23	105	57.35	0.80	R17 RF17	4P
24	99	53.76	0.85		
27	87	47.44	1.00		
29	81	44.18	1.05		
34	71	38.61	1.20		
36	67	36.20	1.30		
41	59	31.94	1.45		
46	52	28.32	1.65		
54	44	24.07	1.90		
52	46	25.23	1.85		
56	43	23.15	2.00		
66	36	19.71	2.30		
77	31	16.99	2.70		
82	29	15.84	2.90		
94	25	13.84	3.30		
100	24	12.98	3.60		
114	21	11.45	3.90		
128	19	10.15	4.10		
151	16	8.63	4.60		
172	14	7.55	4.00		
185	13	7.04	4.30		
211	11	6.15	4.80		
226	11	5.76	5.00		
256	9.3	5.09	5.50		
288	8.3	4.51	5.80		
339	7.0	3.83	6.40		
433	5.5	615	9.80	R17 RF17	2P
461	5.2	5.76	10.00		
523	4.6	5.09	11.00		
590	4.0	4.51	12.00		
694	3.4	3.83	13.00		
145	17	6.07	2.60	R61 RF61	6P
170	14	5.18	5.40		
194	12	4.53	6.70		
205	12	4.30	6.80		
214	11	6.07	3.90	R61 RF61	4P
251	9.5	5.18	7.90		
287	8.3	4.53	9.90		
302	7.9	4.30	10.00		
345	6.9	3.77	13.00		
406	5.9	3.20	17.00		
450	5.3	2.89	20.00		
511	4.7	2.54	25.00		
542	4.4	2.40	28.00		
636	3.8	2.04	35.00		
160	15	5.50	2.60	R51 RF51	6P
174	14	5.07	2.60		
202	12	4.35	5.80		
232	10	3.79	6.70		
236	10	5.50	3.90	R51 RF51	4P
257	9.3	5.07	3.90		
299	8.0	4.35	8.50		
343	7.0	3.79	9.90		
366	6.5	3.55	11.00		
414	5.8	3.14	11.00		
446	5.3	2.91	13.00		
492	4.8	2.64	14.00		
548	4.4	2.37	16.00		

輸出轉速 Output speed (r/min)	輸出轉矩 Output torque (N.M)	傳動比 Ratio (i)	使用係數 Service factor	機型 Type	馬達級數 Motor pole
0.25 KW					
637	3.7	2.04	19	R51 RF51	4P
677	3.5	1.92	20		
787	3.0	1.65	23		
0.37 KW					
0.19	15800	7307	0.80	R147 R77 RF147 R77	4P
0.21	14000	6447	0.95		
0.25	12100	5568	1.10		
0.28	10800	4926	1.20		
0.32	9400	4325	1.40		
0.37	8210	3754	1.60		
0.42	7180	3302	1.80		
0.48	6280	2898	2.10		
0.31	9670	4464	0.85	R137 R77 RF137 R77	4P
0.35	8510	3928	0.95		
0.34	9140	4018	0.90		
0.39	7950	3514	1.00		
0.41	7540	3338	1.05		
0.47	6580	2929	1.20		
0.56	5540	2484	1.45		
0.62	4980	2242	1.60		
0.52	5880	2658	1.35		
0.57	5330	2412	1.50		
0.67	4580	2073	1.75		
0.75	3990	1839	2.00		
0.99	3070	1397	2.60		
1.1	2670	1226	3.00		
1.3	2400	1090	3.30		
1.5	2090	951	3.80		
0.67	4610	2067	0.95	R107 R77 RF107 R77	4P
0.82	3760	1693	1.15		
0.89	3410	1550	1.25		
0.98	3090	1407	1.40		
1.1	2660	1209	1.60		
1.3	2320	1055	1.85		
0.69	4370	1987	1.00		
0.76	3970	1827	1.10		
0.86	3440	1599	1.25		
0.99	3040	1400	1.40		
1.1	2640	1226	1.65		
1.5	2040	939	2.10		
1.7	1770	822	2.40		
0.96	3240	1434	0.95	R97 R57 RF97 R57	4P
1.1	2710	1207	1.10		
1.3	2430	1084	1.25		
0.99	3100	1396	0.95		
1.1	2710	1228	1.10		
1.3	2410	1069	1.25		
1.5	2110	938	1.40		
1.7	1820	824	1.65		
1.9	1630	737	1.85		
2.2	1390	632	2.20		
3.2	960	431	3.10		
3.6	840	379	3.60		
4.1	745	336	4.00		
1.7	1780	802	0.85	R87 R57 RF87 R57	4P
1.8	1670	754	0.95		
2.1	1430	649	1.10		
1.8	1730	776	0.90		
2.0	1530	685	1.00		
2.3	1310	599	1.20		
2.6	1150	525	1.35		
3.0	1000	456	1.55		
5.2	585	268	2.70		

斜齒輪減速機 Helical Gear Reducer

輸出轉速 Output speed (r/min)	輸出轉矩 Output torque (N.M)	傳動比 Ratio (i)	使用係數 Service factor	機型 Type	馬達級數 Motor pole
0.37 KW					
5.8	515	236	3.00	R87 R57 RF87 R57	4P
2.6	1230	538	1.25		
2.9	1080	472	1.45		
3.5	910	400	1.70		
3.8	810	361	1.90		
3.2	980	436	0.85	R77 R37 RF77 R37	4P
3.7	840	373	0.95		
4.2	740	327	1.10		
4.8	655	289	1.25		
5.3	585	260	1.40		
6.2	500	224	1.65		
7.0	435	197	1.90		
8.1	380	169	2.20		
9.3	335	149	2.50		
4.7	650	294	0.90	R67 R37 RF67 R37	4P
5.3	585	261	1.00		
5.9	525	234	1.15		
6.9	450	200	1.35		
2.7	1330	255.71	2.30	R97 RF97	8P
2.8	1250	241.25	2.40		
3.1	1120	216.28	2.70		
3.7	970	186.30	3.10		
3.1	1140	289.74	2.60	R97 R97	6P
3.5	1000	255.71	3.00		
3.7	950	241.25	3.20		
4.2	850	216.28	3.50		
3.1	1130	216.54	1.40	R87 R87	8P
3.3	1070	205.71	1.45		
3.7	940	181.77	1.65		
3.7	970	246.54	1.60	R87 R87	6P
4.2	850	216.54	1.80		
4.4	810	205.71	1.90		
4.9	715	181.77	2.20		
5.8	610	155.34	2.50		
6.3	560	142.41	2.80		
4.7	755	145.67	1.10	R77 RF77	8P
4.9	720	138.39	1.15		
5.6	630	121.42	1.30		
5.4	655	166.59	1.25	R77 RF77	6P
6.2	570	145.67	1.45		
6.5	545	138.39	1.50		
7.1	500	195.24	1.65	R77 RF77	4P
8.3	425	166.59	1.90		
9.5	375	145.67	2.20		
10	355	138.39	2.30		
11	310	121.42	2.60		
13	265	102.99	3.10		
15	240	92.97	3.50		
5.7	620	158.14	0.95	R67 RF67	6P
6.5	540	137.67	1.10		
7.0	505	128.97	1.20		
7.9	445	113.94	1.35		
6.9	510	199.81	1.15	R67 RF67	4P
7.5	470	184.07	1.25		
8.7	405	158.14	1.50		
10	355	137.67	1.70		
11	330	128.97	1.80		
12	290	113.94	2.10		

輸出轉速 Output speed (r/min)	輸出轉矩 Output torque (N.M)	傳動比 Ratio (i)	使用係數 Service factor	機型 Type	馬達級數 Motor pole
0.37 KW					
13	270	105.83	2.2	R67 RF67	4P
14	245	95.91	2.4		
16	220	86.11	2.7		
19	190	74.17	3.2		
20	179	69.75	3.4		
23	157	61.26	3.8		
24	146	56.89	4.1		
7.0	505	128.77	0.90	R57 RF57	6P
7.5	475	120.63	0.95		
8.4	420	106.58	1.10		
9.1	390	98.99	1.15		
7.4	480	186.89	0.95	R57 RF57	4P
8.0	440	172.17	1.00		
9.3	380	147.92	1.20		
11	330	128.77	1.35		
11	310	120.63	1.45		
13	275	106.58	1.65		
14	255	98.99	1.80		
15	230	89.71	1.95		
17	205	80.55	2.2		
20	177	69.23	2.5		
21	166	64.85	2.7		
24	147	57.29	3.1		
26	136	53.22	3.3		
29	124	48.23	3.6		
9.9	360	139.99	0.85	R47 RF47	4P
11	310	121.87	0.95		
12	290	114.17	1.05		
14	260	100.86	1.15		
15	240	93.68	1.25		
16	215	84.90	1.40		
18	195	76.23	1.55		
20	176	68.54	1.70		
21	164	64.21	1.80		
24	145	56.73	2.10		
26	135	52.69	2.20		
29	122	47.75	2.50		
32	110	42.87	2.70		
37	95	36.93	3.20		
40	89	34.73	3.40		
41	87	33.79	2.80		
44	80	31.12	2.80		
52	69	26.74	4.40		
59	60	13.28	5.00		
63	56	21.81	5.40		
15	230	90.77	0.85	R37 RF37	4P
16	215	84.61	0.90		
19	189	73.96	1.05		
20	178	69.33	1.15		
23	157	61.18	1.30		
25	143	55.76	1.40		
29	123	48.08	1.60		
31	115	44.81	1.75		
35	100	39.17	2.00		
38	94	36.72	2.10		
43	83	32.40	2.40		
48	74	28.73	2.70		
57	63	24.42	3.20		
49	73	28.32	2.80		
53	67	26.03	2.80		
62	57	22.27	3.50		
71	49	19.31	4.10		
76	46	18.05	4.30		
88	40	15.60	5.00		

輸出轉速 Output speed (r/min)	輸出轉矩 Output torque (N.M)	傳動比 Ratio (i)	使用係數 Service factor	機型 Type	馬達級數 Motor pole
0.37 KW					
104	34	13.25	5.6	R37	4P
117	30	11.83	6.0	RF37	
23	157	61.30	0.85		
25	143	55.87	0.90		
29	123	48.17	1.05		
31	115	44.90	1.15		
35	101	39.25	1.30		
38	9	36.79	1.40		
43	83	32.47	1.55		
48	74	28.78	1.75	R27	4P
56	63	24.47	2.1	RF27	
49	73	28.37	1.8		
53	67	26.09	1.95		
62	57	22.32	2.3		
71	50	19.35	2.6		
76	46	18.08	2.8		
88	40	15.63	3.2		
104	34	13.28	3.8		
36	99	38.61	0.85		
38	93	36.20	0.90		
43	82	31.94	1.05		
49	73	28.32	1.15		
57	62	24.07	1.40		
55	65	25.23	1.30		
60	59	23.15	1.45		
70	51	19.71	1.70		
81	44	16.99	1.95		
87	41	15.84	2.10		
100	35	13.84	2.40	R17	4P
106	33	12.98	2.60	RF17	
121	29	11.45	2.80		
136	26	10.15	3.00		
160	22	8.63	3.30		
183	19	7.55	2.90		
196	18	7.04	3.10		
224	16	6.15	3.40		
239	15	5.76	3.60		
271	13	5.09	3.90		
306	12	4.51	4.20		
360	9.8	3.83	4.60		
191	19	13.84	4.60		
204	17	12.98	4.90		
231	15	11.45	5.30		
261	14	10.15	5.70		
307	12	8.63	6.30		
351	10	7.55	5.50	R17	2P
377	9.4	7.04	5.80	RF17	
431	8.2	6.15	6.60		
460	7.7	5.76	6.90		
521	6.8	5.09	7.50		
588	6.0	4.51	8.00		
691	5.1	3.83	8.80		
174	20	5.18	3.70		
199	18	4.53	4.60	R61	6P
209	17	4.30	4.70	RF61	
239	15	3.77	5.90		
227	16	6.07	2.80		
267	13	5.18	5.60		
305	12	4.53	7.10		
321	11	4.30	7.30	R61	4P
366	9.7	3.77	9	RF61	
431	8.2	3.20	12		
478	7.4	2.89	14		
543	6.5	2.54	18		

輸出轉速 Output speed (r/min)	輸出轉矩 Output torque (N.M)	傳動比 Ratio (i)	使用係數 Service factor	機型 Type	馬達級數 Motor pole
0.37 KW					
575	6.1	2.40	20	R61	4P
675	5.2	2.04	26	RF61	
207	17	4.35	4.0		
238	15	3.79	4.6	R51	6P
254	14	3.55	5.0	RF51	
251	14	5.50	2.8		
272	13	5.07	2.8		
317	11	4.35	6.1		
364	9.7	3.79	7.1		
389	9.1	3.55	7.6		
440	8	3.14	8.1	R51	4P
474	7.5	2.91	8.9	RF51	
523	6.8	2.64	10		
582	6.1	2.37	11		
676	5.2	2.04	13		
719	4.9	1.92	14		
835	4.2	1.65	16		
0.55 KW					
0.22	19800	6077	0.90		
0.25	17600	5407	1.00	R167 R97	4P
0.29	15100	4650	1.20	RF167 R97	
0.33	13300	4129	1.35		
0.28	16600	4962	0.80		
0.31	14500	4325	0.90		
0.36	12700	3754	1.05		
0.41	11100	3302	1.15		
0.47	9420	2898	1.35		
0.53	8730	2555	1.50	R147 R77	4P
0.62	7560	2211	1.70	RF147 R77	
0.70	6670	1951	1.95		
0.80	5730	1705	2.30		
0.89	5140	1536	2.50		
1.00	4450	1329	2.90		
1.20	3880	1166	3.30		
0.55	8540	2484	0.95		
0.51	9080	2658	0.90		
0.56	8240	2412	0.95		
0.66	7090	2073	1.15		
0.74	6210	1839	1.30	R137 R77	4P
0.85	5350	1598	1.50	RF137 R77	
0.97	4760	1397	1.70		
1.10	4150	1226	1.95		
1.20	3710	1090	2.20		
1.40	3240	951	2.50		
1.60	2780	831	2.90		
0.97	4790	1407	0.90		
1.10	4120	1209	1.05		
1.30	3590	1055	1.20		
1.50	3140	979	1.35		
1.70	2790	815	1.55		
1.90	2450	717	1.75	R107 R77	4P
2.20	2140	626	2.00	RF107 R77	
0.97	4730	1400	0.90		
1.10	4120	1226	1.05		
1.20	3690	1104	1.15		
1.50	3170	939	1.35		
1.70	2760	822	1.55		
1.50	3240	938	0.95		
1.60	2810	824	1.05	R97 R57	4P
1.80	2520	737	1.20	RF97 R57	
2.20	2160	632	1.40		
2.40	1880	560	1.60		

斜齒輪減速機 Helical Gear Reducer

輸出轉速 Output speed (r/min)	輸出轉矩 Output torque (N.M)	傳動比 Ratio (i)	使用係數 Service factor	機型 Type	馬達級數 Motor pole
0.55 KW					
2.8	1640	484	1.85	R97 R57 RF97 R57	4P
3.2	1480	431	2.00		
3.6	1290	379	2.30		
4.0	1150	336	2.60		
4.6	1010	296	3.00		
5.5	840	249	3.60		
2.6	1780	525	0.85	R87 R57 RF87 R57	4P
3.0	1550	456	1.00		
3.4	1340	398	1.15		
3.9	1190	352	1.30		
4.4	1030	305	1.50		
2.9	1650	472	0.95		
3.4	1400	400	1.10		
3.8	1260	361	1.25		
4.9	970	276	0.85	R77 R37 RF77 R37	4P
5.8	830	236	1.00		
6.2	775	221	1.05		
7.3	650	186	1.25		
2.7	1980	255.71	1.50	R97 RF97	8P
2.8	1860	241.25	1.60		
3.1	1670	216.28	1.80		
3.1	1690	289.74	1.75	R97 RF97	6P
3.5	1490	255.71	2.00		
3.7	1410	241.25	2.10		
4.2	1260	216.28	2.40		
4.7	1120	289.74	2.70	R97 RF97	4P
5.3	990	255.71	3.00		
5.6	930	241.25	3.20		
6.3	840	216.28	3.60		
3.7	1440	246.54	1.10	R87 RF87	6P
4.2	1260	216.54	1.25		
4.4	1200	205.71	1.30		
4.9	1060	181.77	1.45		
5.8	910	155.34	1.70		
5.5	950	246.54	1.65	R87 RF87	4P
6.3	840	216.54	1.85		
6.6	795	205.71	1.95		
7.5	700	181.77	2.20		
8.8	600	155.34	2.60		
9.6	550	142.41	2.80		
11	485	124.97	3.20		
11	455	118.43	3.40		
13	400	103.65	3.90		
8.2	645	166.59	1.25	R77 RF77	4P
9.3	565	145.67	1.45		
9.8	535	138.39	1.55		
11	470	121.42	1.75		
13	400	102.99	2.10		
15	360	92.97	2.30		
17	315	81.80	2.60		
18	300	77.24	2.80		
21	255	65.77	3.20		
8.6	610	158.14	1.00	R67 RF67	4P
9.9	530	137.67	1.15		
11	500	128.97	1.20		
12	440	113.94	1.35		
13	410	105.83	1.45		
14	370	95.91	1.60		
16	335	86.11	1.80		
18	285	74.17	2.10		

輸出轉速 Output speed (r/min)	輸出轉矩 Output torque (N.M)	傳動比 Ratio (i)	使用係數 Service factor	機型 Type	馬達級數 Motor pole
0.55 KW					
20	270	69.75	2.2	R67 RF67	4P
22	235	61.26	2.5		
24	220	56.89	2.7		
11	465	120.63	0.95	R57 RF57	4P
13	410	106.58	1.10		
14	380	98.99	1.20		
15	345	89.71	1.30		
17	310	80.55	1.45		
20	265	69.23	1.70		
21	250	64.85	1.80		
24	220	57.29	2.0		
26	205	53.22	2.2		
28	186	48.23	2.4		
31	167	43.30	2.7		
36	144	37.30	3.1		
39	136	35.07	3.3		
52	102	26.31	4.4		
54	97	24.99	4.7		
62	85	21.93	5.3		
73	72	18.60	6.3		
15	360	93.68	0.85	R47 RF47	4P
16	330	84.90	0.90		
18	295	76.23	1.00		
20	265	68.54	1.15		
21	250	64.21	1.20		
24	220	56.73	1.35		
26	205	52.69	1.45		
28	184	47.75	1.65		
32	166	42.87	1.80		
37	143	36.93	2.10		
39	134	34.73	2.20		
46	115	29.88	2.60		
51	103	26.74	2.90		
58	90	23.28	3.30		
62	84	21.81	3.60		
22	235	61.18	0.85	R37 RF37	4P
24	215	55.76	0.95		
28	186	48.08	1.10		
30	173	44.81	1.15		
35	151	39.17	1.30		
37	142	36.72	1.40		
42	125	32.40	1.60		
47	111	28.73	1.80		
56	94	24.42	2.10		
61	86	22.27	2.30		
70	75	19.31	2.70		
75	70	18.05	2.90		
87	60	15.60	3.30		
103	51	13.25	3.70		
115	46	11.83	4.00		
35	152	39.25	0.85	R27 RF27	4P
37	142	36.79	0.90		
42	125	32.47	1.05		
47	111	28.78	1.15		
56	95	24.47	1.40		
61	86	22.32	1.50		
70	75	19.35	1.75		
75	70	18.08	1.85		
87	60	15.63	2.20		
102	51	13.28	2.50		
115	46	11.86	2.80		
134	39	10.13	3.10		
145	36	9.41	3.40		
167	32	8.16	3.70		
178	29	7.63	3.80		

輸出轉速 Output speed (r/min)	輸出轉矩 Output torque (N.M)	傳動比 Ratio (i)	使用係數 Service factor	機型 Type	馬達級數 Motor pole
0.55 KW					
206	26	6.59	4.2	R27 RF27	4P
243	22	5.60	4.6		
272	19	5.00	4.9		
318	17	4.27	5.3		
340	15	4.00	5.5		
404	13	3.37	6.1		
50	105	53.76	0.80	R17 RF17	2P
57	92	47.44	0.90		
61	86	44.18	1.00		
70	75	38.61	1.15		
69	76	19.71	1.10	R17 RF17	4P
80	66	16.99	1.30		
86	61	15.84	1.40		
98	54	13.84	1.60		
105	50	12.98	1.70		
119	44	11.45	1.85		
134	39	10.15	1.95		
158	33	8.63	2.20		
180	29	7.55	1.90		
193	27	7.04	2.00		
221	24	6.15	2.30		
236	22	5.76	2.40		
267	20	5.09	2.60		
302	17	4.51	2.80		
355	15	3.83	3.00		
313	17	8.63	4.30	R17 RF17	2P
358	15	7.55	3.80		
384	14	7.04	4.00		
439	12	6.15	4.50		
468	11	5.76	4.70		
531	9.9	5.09	5.20		
599	8.8	4.51	5.40		
704	7.5	3.83	6.00		
174	30	5.18	2.50	R61 RF61	6P
199	26	4.53	3.10		
209	25	4.30	3.20		
239	22	3.77	4.00		
263	20	5.18	3.80	R61 RF61	4P
300	18	4.53	4.70		
316	17	4.30	4.80		
360	15	3.77	6.00		
425	12	3.20	8.10		
471	11	2.89	9.50		
535	9.8	2.54	12.00		
567	9.3	2.40	13.00		
666	7.9	2.04	17.00		
732	7.2	1.86	18.00		
845	6.2	1.61	18.00		
207	25	4.35	2.70	R51 RF51	6P
238	22	3.79	3.10		
254	21	3.55	3.30		
287	18	3.14	3.50		
309	17	2.91	3.90		
312	17	4.35	4.10	R51 RF51	4P
359	15	3.79	4.70		
383	14	3.55	5.00		
434	12	3.14	5.40		
467	11	2.91	6.00		
515	10	2.64	6.80		
574	9.2	2.37	7.50		
666	7.9	2.04	8.70		
708	7.4	1.92	9.30		

輸出轉速 Output speed (r/min)	輸出轉矩 Output torque (N.M)	傳動比 Ratio (i)	使用係數 Service factor	機型 Type	馬達級數 Motor pole
0.55 KW					
823	6.4	1.65	11	R51 RF51	4P
921	5.7	1.48	12		
1045	5.0	1.30	13		
0.75 KW					
0.30	20700	4650	0.85	R167 R97 RF167 R97	4P
0.33	18300	4129	1.00		
0.52	12000	2657	1.50		
0.59	10400	2333	1.75		
0.66	9230	2085	1.95		
0.96	6510	1438	2.80		
0.42	15100	3302	0.85	R147 R77 RF147 R77	4P
0.48	13200	2898	1.00		
0.54	11900	2555	1.10		
0.62	10300	2211	1.25		
0.71	9070	1951	1.45		
0.81	7830	1705	1.65		
0.90	7030	1536	1.85		
1.00	6080	1329	2.10		
1.20	5310	1166	2.50		
0.74	8640	1863	0.95	R137 R77 RF137 R77	4P
0.87	7330	1586	1.10		
0.99	6500	1391	1.25		
1.10	5850	1256	1.35		
0.67	9640	2073	0.85		
0.75	8480	1839	0.95		
0.86	7310	1598	1.10		
0.99	6480	1397	1.25		
1.10	5660	1226	1.40		
1.30	5050	1090	1.60		
1.50	4410	951	1.80		
1.70	3810	831	2.10		
1.90	3320	730	2.40		
1.30	4890	1055	0.90	R107 R77 RF107 R77	4P
1.50	4270	919	1.00		
1.70	3800	815	1.15		
1.20	5050	1104	0.85		
1.50	4330	939	1.00		
1.70	3770	822	1.15		
3.70	1690	369	2.50		
4.30	1470	323	2.90		
2.20	2940	632	1.00	R97 R57 RF97 R57	4P
2.50	2570	560	1.15		
2.80	2230	484	1.35		
3.20	2010	431	1.50		
3.60	1760	379	1.70		
4.10	1570	336	1.90		
4.70	1370	296	2.20		
5.50	1150	249	2.60		
3.50	1830	398	0.85	R87 R57 RF87 R57	4P
3.90	1630	352	0.95		
4.50	1400	305	1.10		
5.20	1240	268	1.25		
5.80	1090	236	1.40		
3.80	1710	361	0.90		
4.60	1410	300	1.10		
5.40	1200	256	1.30		
2.80	2610	251.15	1.65	R107 RF107	8P
3.00	2390	229.95	1.80		
3.40	2110	203.16	2.00		

斜齒輪減速機 Helical Gear Reducer

輸出轉速 Output speed (r/min)	輸出轉矩 Output torque (N.M)	傳動比 Ratio (i)	使用係數 Service factor	機型 Type	馬達級數 Motor pole
0.75 KW					
3.2	2240	216.28	1.35	R97 RF97	8P
3.7	1930	186.30	1.55		
4.1	1760	170.02	1.70		
3.5	2030	255.71	1.45	R97 RF97	6P
3.7	1920	241.25	1.55		
4.2	1720	216.28	1.75		
4.8	1500	289.74	2.0	R97 RF97	4P
5.4	1330	255.71	2.3		
5.7	1250	241.25	2.4		
6.4	1120	216.28	2.7		
7.4	970	186.30	3.1		
8.1	880	170.02	3.4		
4.2	1720	216.54	0.90	R87 RF87	6P
4.4	1640	205.71	0.95		
4.9	1450	181.77	1.05		
5.8	1240	155.34	1.25		
6.3	1130	142.41	1.35		
5.6	1280	246.54	1.20	R87 RF87	4P
6.4	1120	216.54	1.40		
6.7	1070	205.71	1.45		
7.6	940	181.77	1.65		
8.9	810	155.34	1.9		
9.7	740	142.41	2.1		
11	650	124.97	2.4		
12	615	118.43	2.5		
13	540	103.65	2.9		
15	485	93.38	3.2		
8.3	860	166.59	0.95	R77 RF77	4P
9.5	755	145.67	1.10		
10	720	138.39	1.15		
11	630	121.42	1.30		
13	535	102.99	1.55		
15	485	92.97	1.70		
17	425	81.80	1.95		
18	400	77.24	2.00		
21	340	65.77	2.40		
24	300	57.68	2.70		
27	270	52.07	3.00		
30	240	45.81	3.50		
32	225	43.26	3.70		
11	670	128.97	0.90	R67 RF67	4P
12	590	113.94	1.00		
13	550	105.83	1.10		
14	500	95.91	1.20		
16	445	86.11	1.35		
19	385	74.17	1.55		
20	360	69.75	1.65		
23	320	61.26	1.90		
24	295	56.89	2.00		
27	270	51.56	2.20		
30	240	46.29	2.50		
13	555	106.58	0.80	R57 RF57	4P
14	515	98.99	0.90		
15	465	89.71	0.95		
17	420	80.55	1.10		
20	360	69.23	1.25		
21	335	64.85	1.35		
24	295	57.29	1.50		
26	275	53.22	1.65		
29	250	48.23	1.80		
32	225	43.30	2.00		
37	194	37.30	2.30		

輸出轉速 Output speed (r/min)	輸出轉矩 Output torque (N.M)	傳動比 Ratio (i)	使用係數 Service factor	機型 Type	馬達級數 Motor pole
0.75 KW					
39	182	35.07	2.5	R57 RF57	4P
46	157	30.18	2.9		
51	140	26.97	3.2		
52	137	26.31	3.3		
55	130	24.99	3.5		
63	114	21.93	4.0		
74	97	18.60	4.7		
20	355	68.54	0.85	R47 RF47	4P
21	335	64.21	0.90		
24	295	56.73	1.00		
26	275	52.69	1.10		
29	250	47.75	1.20		
32	225	42.87	1.35		
37	192	36.93	1.55		
40	180	34.73	1.65		
46	155	29.88	1.95		
52	139	26.70	2.20		
58	122	23.59	2.50		
52	139	26.74	2.20		
59	121	23.28	2.50		
63	113	21.81	2.70		
72	100	19.27	3.00		
77	93	17.89	3.10		
85	84	16.22	3.30		
29	250	48.08	0.80	R37 RF37	4P
31	235	44.81	0.85		
35	205	39.17	1.00		
38	191	36.72	1.05		
43	168	32.40	1.20		
48	149	28.73	1.35		
57	127	24.42	1.60		
62	116	22.27	1.75		
71	100	19.31	2.00		
76	94	18.05	2.10		
88	81	15.60	2.50		
104	69	13.25	2.80		
117	61	11.83	3.00		
137	53	10.11	3.20		
146	49	9.47	3.40		
48	149	28.78	0.85	R27 RF27	4P
56	127	24.47	1.00		
62	116	22.32	1.10		
71	100	19.35	1.30		
76	94	18.08	1.40		
88	81	15.63	1.60		
104	69	13.28	1.90		
116	62	11.86	2.10		
136	53	10.13	2.30		
147	49	9.41	2.50		
169	42	8.16	2.70		
181	40	7.63	2.80		
209	34	6.59	3.10		
246	29	5.60	3.40		
276	26	5.00	3.70		
70	102	19.71	0.85	R17 RF17	4P
81	88	16.99	0.95		
87	82	15.84	1.05		
100	72	13.84	1.20		
106	67	12.98	1.25		
121	59	11.45	1.35		
136	53	10.15	1.45		
160	45	8.63	1.60		
183	39	7.55	1.45		
196	37	7.04	1.50		
224	32	6.15	1.70		

輸出轉速 Output speed (r/min)	輸出轉矩 Output torque (N.M)	傳動比 Ratio (i)	使用係數 Service factor	機型 Type	馬達級數 Motor pole
0.75 KW					
239	30	5.76	1.75	R17 RF17	4P
271	26	5.09	1.95		
306	23	4.51	2.00		
360	20	3.83	2.30		
236	30	11.45	2.7	R17 RF17	2P
266	27	10.15	2.9		
313	23	8.63	3.1		
358	20	7.55	2.8		
384	19	7.04	2.9		
439	16	6.15	3.3		
468	15	5.76	3.5		
531	14	5.09	3.8		
599	12	4.51	4.0		
704	10	3.83	4.4		
199	36	4.53	2.3	R61 RF61	6P
209	34	4.30	2.3		
239	30	3.77	2.9		
281	26	3.20	3.9		
267	27	5.18	2.8	R61 RF61	4P
305	24	4.53	3.5		
321	22	4.30	3.6		
366	20	3.77	4.4		
431	17	3.20	6.0		
478	15	2.89	7.1		
543	13	2.54	8.9		
575	13	2.40	9.8		
675	11	2.04	13		
743	9.6	1.86	13		
858	8.3	1.61	14		
238	30	3.79	2.3	R51 RF51	6P
254	28	3.55	2.4		
287	25	3.14	2.6		
309	23	2.91	2.9		
341	21	2.64	3.3		
317	23	4.35	3.0	R51 RF51	4P
364	20	3.79	3.5		
389	18	3.55	3.8		
440	16	3.14	4.0		
474	15	2.91	4.4		
523	14	2064	5.0		
582	12	2.37	5.6		
676	11	2.04	6.5		
719	10	1.92	6.9		
835	8.6	1.65	8.0		
935	7.7	1.48	8.8		
1060	6.8	1.30	9.3		
1.1KW					
0.53	17700	2657	1.00	R167 R97 RF167 R97	4P
0.60	15400	2333	1.15		
0.67	13700	2082	1.30		
0.75	12300	1877	1.45		
0.84	10900	1670	1.65		
0.97	9600	1438	1.90		
1.10	8540	1279	2.10		
1.20	7420	1123	2.40		
0.63	15000	2211	0.85	R147 R77 RF147 R77	4P
0.72	13300	1951	1.00		
0.82	11500	1705	1.15		
0.91	10300	1536	1.25		
1.00	8940	1329	1.45		
1.20	7810	1166	1.65		

輸出轉速 Output speed (r/min)	輸出轉矩 Output torque (N.M)	傳動比 Ratio (i)	使用係數 Service factor	機型 Type	馬達級數 Motor pole
1.1 KW					
1.4	6870	1029	1.90	R147 R77 RF147 R77	4P
1.6	5950	889	2.20		
1.8	5240	784	2.50		
2.0	4630	695	2.80		
1.0	9480	1391	0.85	R137 R77 RF137 R77	4P
1.1	8550	1256	0.95		
1.3	7500	1105	1.05		
1.3	7080	1043	1.15		
1.6	6010	888	1.35		
1.0	9470	1397	0.85		
1.1	8290	1226	0.95		
1.3	7390	1090	1.10		
1.5	6450	951	1.25		
1.7	5590	831	1.45		
1.9	4890	730	1.65		
2.2	4190	629	1.90		
2.5	3770	560	2.10		
2.8	3270	490	2.50		
2.0	4870	717	0.90	R107 R77 RF107 R77	4P
2.3	4100	614	1.05		
2.6	3630	544	1.20		
2.8	3280	492	1.30		
3.3	2780	417	1.55		
3.8	2480	369	1.75		
4.3	2170	323	2.00		
4.9	1910	285	2.20		
5.5	1690	253	2.50		
3.2	2930	431	1.00	R97 R57 RF97 R57	4P
3.7	2580	379	1.15		
4.2	2290	336	1.30		
4.7	2010	296	1.50		
5.6	1680	249	1.80		
6.0	1570	234	1.90		
6.7	1400	209	2.10		
5.2	1810	268	0.85	R87 R57 RF87 R57	4P
5.9	1600	236	0.95		
6.7	1400	209	1.10		
5.5	1760	256	0.90		
6.0	1590	232	0.95		
7.2	1350	195	1.15		
2.7	3880	251.15	1.10	R107 RF107	8P
3.0	3550	229.95	1.20		
3.3	3140	203.16	1.35		
4.0	2660	172.34	1.60		
3.6	2920	255.71	1.05	R97 RF97	6P
3.8	2750	241.25	1.10		
4.2	2470	216.28	1.20		
4.9	2130	186.30	1.40		
5.5	1920	255.71	1.55	R97 RF97	6P
5.8	1810	241.25	1.65		
6.5	1620	216.28	1.85		
7.5	1400	186.30	2.20		
8.2	1280	170.02	2.30		
9.3	1130	150.78	2.70		
11.0	950	126.75	3.20		
12.0	870	116.48	3.40		

斜齒輪減速機 Helical Gear Reducer

輸出轉速 Output speed (r/min)	輸出轉矩 Output torque (N.M)	傳動比 Ratio (i)	使用係數 Service factor	機型 Type	馬達級數 Motor pole
1.1 KW					
6.5	1620	216.54	0.95	R87 RF87	4P
6.8	1540	205.71	1.00		
7.7	1360	181.77	1.15		
9.0	1170	155.34	1.35		
9.8	1070	142.41	1.45		
11	940	124.97	1.65		
12	890	118.43	1.75		
14	450	103.65	2.00		
15	700	93.38	2.20		
17	615	81.92	2.50		
19	545	72.57	2.80		
22	480	63.68	3.20		
23	455	60.35	3.40		
27	395	52.82	3.90		
12	910	121.42	0.90	R77 RF77	4P
14	775	102.99	1.05		
15	700	92.97	1.20		
17	615	81.80	1.35		
18	580	77.24	1.40		
21	495	65.77	1.65		
24	435	57.68	1.90		
27	390	52.07	2.10		
31	345	45.81	2.40		
32	325	43.26	2.50		
38	275	36.83	3.00		
42	250	33.47	3.30		
16	645	86.11	0.95	R67 RF67	4P
19	555	74.17	1.10		
20	525	69.75	1.15		
23	460	61.26	1.30		
25	425	56.89	1.40		
27	385	51.89	1.55		
30	345	46.29	1.75		
35	300	39.88	1.95		
37	280	37.50	2.00		
43	240	32.27	2.20		
49	215	28.83	2.40		
50	210	28.13	2.60		
52	200	26.72	2.70		
60	176	23.44	3.20		
70	149	19.89	4.00		
20	520	69.23	0.85	R57 RF57	4P
22	485	64.85	0.90		
24	430	57.29	1.05		
26	400	53.22	1.15		
29	360	48.23	1.25		
32	325	43.30	1.40		
38	280	37.30	1.60		
40	265	35.07	1.70		
46	225	30.18	2.00		
52	200	26.97	2.20		
53	197	26.31	2.30		
56	188	24.99	2.40		
64	165	21.93	2.70		
75	140	18.60	3.20		
83	126	16.79	3.60		
29	360	47.75	0.85	R47 RF47	4P
33	320	42.87	0.95		
38	275	36.93	1.10		
40	260	34.73	1.15		
47	225	29.88	1.35		

輸出轉速 Output speed (r/min)	輸出轉矩 Output torque (N.M)	傳動比 Ratio (i)	使用係數 Service factor	機型 Type	馬達級數 Motor pole
1.1 KW					
52	200	26.70	1.50	R47 RF47	4P
59	177	23.59	1.70		
60	175	23.28	1.70		
64	164	21.81	1.85		
73	145	19.27	2.00		
78	134	17.89	2.20		
86	122	16.22	2.30		
96	109	14.56	2.40		
112	94	12.54	2.70		
119	89	11.79	2.80		
138	76	10.15	3.00		
154	68	9.07	3.20		
43	245	32.40	0.80	R37 RF37	4P
49	215	28.73	0.95		
57	183	24.42	1.10		
73	145	19.31	1.40		
78	135	18.05	1.50		
90	117	15.60	1.70		
106	99	13.25	1.90		
118	89	11.83	2.10		
139	76	10.11	2.20		
148	71	9.47	2.30		
176	60	7.97	2.60		
210	50	6.67	2.90		
247	43	5.67	3.30		
277	38	5.06	3.50		
72	145	19.35	0.90	R27 RF27	4P
77	136	18.08	0.95		
90	117	15.63	1.10		
105	100	13.28	1.30		
118	89	11.86	1.45		
138	76	10.13	1.61		
172	61	8.16	1.90		
184	57	7.63	1.95		
212	50	6.59	2.10		
250	42	5.60	2.40		
280	38	5.00	2.50		
328	32	4.27	2.70		
350	30	4.00	2.80		
415	25	3.37	3.10		
203	52	13.28	2.50	R27 RF27	2P
228	46	11.86	2.80		
267	39	10.13	3.10		
287	37	9.41	3.30		
331	32	8.16	3.70		
354	30	7.63	3.80		
410	26	6.59	4.10		
482	22	5.60	4.50		
540	20	5.00	4.90		
632	17	4.27	5.20		
675	16	4.00	5.40		
801	13	3.37	6.00		
137	77	19.71	1.10	R17 RF17	2P
159	66	16.99	1.30		
170	62	15.84	1.40		
195	54	13.84	1.60		
208	51	12.98	1.70		
236	45	11.45	1.80		
266	40	10.15	1.95		
313	34	8.63	2.10		

輸出轉速 Output speed (r/min)	輸出轉矩 Output torque (N.M)	傳動比 Ratio (i)	使用係數 Service factor	機型 Type	馬達級數 Motor pole
1.1 KW					
358	29	7.55	1.9	R17 RF17	2P
384	27	7.04	2.0		
439	24	6.15	2.3		
468	22	5.76	2.4		
531	20	5.09	2.6		
599	18	4.51	2.7		
704	15	3.83	3.0		
249	42	5.63	2.6	R71 RF71	4P
262	40	5.35	2.6		
296	36	4.73	3.5		
203	52	4.53	1.60	R61 RF61	6P
214	49	4.30	1.65		
244	43	3.77	2.00		
309	34	4.53	2.4	R61 RF61	4P
326	32	4.30	2.5		
371	28	3.77	3.1		
438	24	3.20	4.2		
485	22	2.89	4.9		
551	19	2.54	6.2		
583	18	2.40	6.8		
685	15	2.04	8.8		
754	14	1.86	9.1		
870	12	1.61	9.4		
1000	11	1.40	9.9		
243	43	3.79	1.6	R51 RF51	6P
259	41	3.55	1.7		
293	36	3.14	1.8		
316	33	2.91	2.0		
348	30	2.64	2.3		
369	28	3.79	2.4	R51 RF51	4P
394	27	3.55	2.6		
446	24	3.14	2.8		
481	22	2.91	3.1		
530	20	2.64	3.5		
591	18	2.37	3.9		
686	15	2.04	4.5		
729	14	1.92	4.8		
847	12	1.65	5.6		
948	11	1.48	6.1		
1075	9.8	1.30	6.4		
1.5KW					
0.60	21200	2333	0.85	R167 R97 RF167 R97	4P
0.68	18800	2085	0.95		
0.75	16900	1877	1.05		
0.84	15000	1670	1.20		
0.98	13100	1438	1.35		
1.10	11700	1279	1.55		
1.30	10200	1123	1.75		
1.40	9060	999	2.0		
3.30	3870	426	3.4	R147 R87 RF147 R87	4P
3.80	3340	368	3.9		
0.83	15700	1705	0.85	R147 R77 RF147 R77	4P
0.92	14100	1536	0.90		
1.10	12200	1329	1.05		
1.20	10700	1166	1.20		
1.40	9410	1029	1.40		
1.60	8140	889	1.60		
1.80	7170	784	1.80		
2.00	6340	695	2.00		
2.30	5700	616	2.30		
2.50	5130	558	2.50		

輸出轉速 Output speed (r/min)	輸出轉矩 Output torque (N.M)	傳動比 Ratio (i)	使用係數 Service factor	機型 Type	馬達級數 Motor pole
1.5 KW					
1.4	9650	1043	0.85	R137 R77 RF137 R77	4P
1.6	8200	888	1.00		
2.0	6440	699	1.25		
2.3	5590	609	1.45		
1.3	10100	1090	0.80		
1.5	8790	951	0.90		
1.7	7640	831	1.05		
1.9	6680	730	1.20		
2.2	5740	629	1.40		
2.5	5150	560	1.55		
2.9	4470	490	1.80		
3.3	3910	428	2.00		
3.7	3510	381	2.30		
4.4	2980	323	2.70		
2.7	4860	528	0.90	R107 R77 RF107 R77	4P
2.6	4970	544	0.85		
2.9	4490	492	0.95		
3.4	3810	417	1.15		
3.8	3390	369	1.25		
4.4	2960	323	1.45		
3.0	4410	469	1.00		
4.2	3120	336	0.95	R97 R57 RF97 R57	4P
4.8	2740	296	1.10		
5.7	2300	249	1.30		
6.0	2150	234	1.40		
6.8	1920	209	1.55		
3.0	4710	229.95	0.90	R107 RF107	8P
3.5	4160	203.15	1.05		
4.1	3530	172.34	1.20		
4.4	3250	158.68	1.30		
3.7	3910	251.15	1.10	R107 RF107	6P
4.0	3580	229.95	1.20		
4.5	3160	203.16	1.35		
5.3	2680	172.34	1.60		
5.8	2470	158.68	1.75		
6.5	2210	141.83	1.95		
5.5	2600	255.71	1.15	R97 RF97	4P
5.8	2450	241.25	1.20		
6.5	2200	216.28	1.35		
7.6	1890	186.30	1.60		
8.3	1730	170.02	1.75		
9.4	1530	150.78	1.95		
11	1290	126.75	2.30		
12	1180	116.48	2.50		
14	1050	403.44	2.80		
15	940	92.48	3.20		
7.8	1850	181.77	0.85	R87 RF87	4P
9.1	1580	155.34	1.00		
9.9	1450	142.41	1.05		
11	1270	124.97	1.20		
12	1200	118.43	1.30		
14	1050	103.65	1.45		
15	950	93.38	1.65		
17	830	81.92	1.85		
19	735	72.57	2.10		
22	645	63.68	2.40		
23	615	60.35	2.50		
27	535	52.82	2.90		
30	485	47.58	3.20		
34	425	41.74	3.70		
38	375	36.84	4.10		

斜齒輪減速機 Helical Gear Reducer

輸出轉速 Output speed (r/min)	輸出轉矩 Output torque (N.M)	傳動比 Ratio (i)	使用係數 Service factor	機型 Type	馬達級數 Motor pole
1.5 KW					
15	940	92.97	0.85	R77 RF77	4P
17	830	81.80	1.00		
18	785	77.24	1.05		
21	670	65.77	1.25		
24	585	57.68	1.40		
27	530	52.07	1.55		
31	465	45.81	1.75		
33	440	43.26	1.85		
38	375	36.83	2.20		
42	340	33.47	2.40		
49	295	29.00	2.80		
56	255	25.23	3.00		
60	240	23.37	3.50		
66	220	21.43	3.80		
75	191	18.80	4.10		
23	620	61.26	0.95	R67 RF67	4P
25	580	56.89	1.05		
27	525	51.56	1.15		
30	470	46.29	1.30		
35	405	39.88	1.45		
38	380	37.50	1.50		
44	330	32.37	1.65		
49	295	28.83	1.80		
50	285	28.13	1.90		
53	270	26.72	2.00		
60	240	23.44	2.30		
71	200	19.89	3.00		
79	182	17.95	3.20		
27	540	53.22	0.85	R57 RF57	4P
29	490	48.23	0.90		
33	440	43.30	1.00		
38	380	37.30	1.20		
40	355	35.07	1.25		
47	305	30.18	1.45		
52	275	26.97	1.65		
54	265	26.31	1.70		
56	255	24.99	1.75		
64	225	21.93	2.00		
76	189	18.60	2.40		
84	171	16.79	2.60		
95	150	14.77	2.90		
101	142	13.95	3.00		
119	121	11.88	3.40		
38	375	36.93	0.80	R47 RF47	4P
41	355	34.73	0.85		
47	305	29.88	1.00		
53	270	26.77	1.10		
60	240	23.59	1.25		
61	235	23.28	1.25		
65	220	21.81	1.35		
73	196	19.27	1.50		
79	182	17.89	1.60		
87	165	16.22	1.65		
97	148	14.56	1.80		
112	127	12.54	1.95		
120	120	11.79	2.00		
139	103	10.15	2.20		
155	92	9.07	2.40		
176	81	8.01	2.50		
182	79	7.76	2.10		
203	71	6.96	2.20		
235	61	6.00	2.60		
250	57	5.64	2.70		
291	49	4.85	3.00		
325	44	4.34	3.30		
368	39	3.83	3.70		

輸出轉速 Output speed (r/min)	輸出轉矩 Output torque (N.M)	傳動比 Ratio (i)	使用係數 Service factor	機型 Type	馬達級數 Motor pole
1.5 KW					
73	196	19.31	1.00	R37 RF37	4P
78	183	18.05	1.10		
90	159	15.60	1.25		
106	135	13.25	1.40		
119	120	11.83	1.50		
140	103	10.11	1.65		
149	96	9.47	1.75		
177	81	7.97	1.95		
211	68	6.67	2.10		
249	58	5.67	2.50		
279	51	5.06	2.60		
326	44	4.32	2.90		
348	41	4.05	3.00		
414	35	3.41	3.20		
204	70	13.25	2.70	R37 RF37	2P
228	63	11.83	2.90		
267	54	10.11	3.20		
285	50	9.47	3.30		
339	42	7.97	3.70		
90	159	15.63	0.80	R27 RF27	4P
106	135	13.28	0.95		
119	121	11.86	1.05		
139	103	10.13	1.20		
173	83	8.16	1.40		
185	78	7.63	1.45		
214	67	6.59	1.60		
252	57	5.60	1.75		
282	51	5.00	1.85		
330	43	4.27	2.00		
353	41	4.00	2.10		
418	34	3.37	2.30		
228	63	11.86	2.00	R27 RF27	2P
267	54	10.13	2.30		
331	43	8.16	2.70		
354	41	7.63	2.80		
410	35	6.59	3.00		
482	30	5.60	3.30		
540	27	5.00	3.60		
632	23	4.27	3.80		
675	21	4.00	4.00		
801	18	3.37	4.40		
250	57	5.63	1.90	R71 RF71	4P
264	54	5.35	1.90		
298	48	4.73	2.60		
349	41	4.04	3.50		
381	38	3.70	4.10		
434	33	3.25	5.50		
458	31	3.08	6.20		
523	27	2.70	7.80		
581	25	2.43	8.70		
312	46	4.53	1.80	R61 RF61	4P
328	44	4.30	1.85		
374	38	3.77	2.30		
441	33	3.20	3.10		
488	29	2.89	3.60		
555	26	2.54	4.60		
588	24	2.40	5.00		
690	21	2.04	6.40		
759	19	1.86	6.70		
876	16	1.61	7.00		
1005	14	1.40	7.30		

輸出轉速 Output speed (r/min)	輸出轉矩 Output torque (N.M)	傳動比 Ratio (i)	使用係數 Service factor	機型 Type	馬達級數 Motor pole
1.5 KW					
372	39	3.79	1.8	R51 RF51	4P
397	36	3.55	1.9		
450	32	3.14	2.0		
484	30	2.91	2.3		
534	27	2.64	2.6		
595	24	2.37	2.9		
691	21	2.04	3.3		
734	20	1.92	3.5		
853	17	1.65	4.1		
955	15	1.48	4.5		
1080	13	1.30	4.7		
2.2 KW					
0.84	22400	1670	0.80	R167 R97 RF167 R97	4P
0.98	19500	1438	0.95		
1.10	17300	1279	1.05		
1.30	15100	1123	1.20		
1.40	13500	999	1.35		
1.60	11600	861	1.55		
1.90	10300	760	1.75		
2.20	8710	656	2.10		
2.6	7130	533	1.80	R147 R87 RF147 R87	4P
3.0	6150	462	2.10		
3.3	5740	426	2.30		
3.8	4960	368	2.60		
4.3	4390	326	3.00		
1.2	15800	1166	0.80	R147 R77 RF147 R77	4P
1.4	13900	1029	0.95		
1.6	12000	889	1.10		
1.8	10600	784	1.20		
2.0	9400	695	1.40		
2.3	8420	619	1.55		
2.5	7580	558	1.70		
2.9	6640	489	1.95		
2.0	9510	699	0.85	R137 R77 RF137 R77	4P
2.3	8270	609	0.95		
1.9	9890	730	0.80		
2.2	8500	629	0.95		
2.5	7620	560	1.05		
2.9	6630	490	1.20		
3.3	5790	428	1.40		
3.7	5190	381	1.55		
4.4	4400	323	1.80		
4.8	3960	291	2.00		
5.5	3460	255	2.30		
6.3	3030	223	2.60		
3.8	5010	369	0.85	R107 R77 RF107 R77	4P
4.4	4390	323	1.00		
4.9	3860	285	1.10		
5.6	3420	253	1.25		
6.6	2900	214	1.50		
4.3	4480	325	0.95		
6.0	3170	234	0.95	R97 R57 RF97 R57	4P
6.8	2840	209	1.05		
3.1	6680	222.60	1.20	R137 RF137	8P
3.7	5660	188.45	1.40		
4.0	5230	174.40	1.55		
4.5	4690	156.31	1.70		
5.0	4240	141.12	1.90		
5.5	3850	128.18	2.10		
6.2	3410	113.72	2.30		
6.8	3100	103.20	2.60		

輸出轉速 Output speed (r/min)	輸出轉矩 Output torque (N.M)	傳動比 Ratio (i)	使用係數 Service factor	機型 Type	馬達級數 Motor pole
2.2 KW					
4.6	4540	203.16	0.95	R107 RF107	6P
5.4	3850	172.34	1.10		
5.9	3550	158.68	1.20		
6.6	3170	141.83	0.35		
5.6	3740	251.15	1.15	R107 RF107	4P
6.1	3430	229.95	1.25		
6.9	3030	203.16	1.40		
8.2	2570	172.34	1.65		
8.9	2360	158.68	1.80		
9.9	2110	141.83	2.00		
11	1900	127.68	2.30		
12	1720	115.63	2.50		
14	1530	102.53	2.80		
15	1380	92.70	3.10		
6.5	3220	216.28	0.95	R97 RF97	4P
7.6	2780	186.30	1.10		
8.3	2530	170.02	1.20		
9.4	2250	150.78	1.35		
11	1890	126.75	1.60		
12	1740	116.48	1.75		
14	1540	103.44	1.95		
15	1380	92.48	2.20		
17	1240	83.15	2.40		
20	1080	72.17	2.80		
22	970	65.21	3.10		
24	890	59.92	3.40		
27	795	53.21	3.80		
30	710	47.58	4.20		
11	1860	124.97	0.85	R87 RF87	4P
12	1760	118.43	0.90		
14	1540	103.65	1.00		
15	1390	93.38	1.10		
17	1220	81.92	1.25		
19	1080	72.57	1.45		
22	950	63.68	1.65		
23	900	60.35	1.70		
27	785	52.82	1.95		
30	710	47.58	2.20		
34	620	41.74	2.50		
38	550	36.84	2.80		
43	485	32.66	3.20		
41	515	34.40	2.90		
45	470	31.40	3.30		
51	415	27.84	3.70		
60	350	23.40	4.40		
66	320	21.51	4.70		
21	980	65.77	0.85	R77 RF77	4P
24	860	57.68	0.95		
27	775	52.07	1.05		
31	685	45.81	1.20		
33	645	43.26	1.25		
38	550	36.83	1.50		
42	500	33.47	1.65		
49	430	29.00	1.90		
56	375	25.23	2.10		
60	350	23.37	2.30		
66	320	21.43	2.60		
75	280	18.80	2.80		
79	265	17.82	2.90		
90	230	15.60	3.20		
100	210	14.05	3.40		
35	595	39.88	1.00	R67 RF67	4P
38	560	37.50	1.00		
44	480	32.27	1.10		

斜齒輪減速機 Helical Gear Reducer

輸出轉速 Output speed (r/min)	輸出轉矩 Output torque (N.M)	傳動比 Ratio (i)	使用係數 Service factor	機型 Type	馬達級數 Motor pole
2.2 KW					
49	430	28.83	1.2	R67 RF67	4P
60	350	23.44	1.6		
71	295	19.89	2.0		
79	270	17.95	2.2		
89	235	15.79	2.4		
95	220	14.91	2.5		
111	189	12.70	2.8		
122	172	11.54	2.9		
141	149	10.00	3.2		
162	130	8.70	3.4		
181	116	7.79	3.3		
38	555	37.30	0.80	R57 RF57	4P
40	525	35.07	0.85		
47	450	30.18	1.00		
52	400	26.97	1.10		
64	325	21.93	1.40		
76	275	18.60	1.60		
84	250	16.79	1.80		
95	220	14.77	2.00		
101	210	13.95	2.10		
119	177	11.88	2.30		
131	161	10.79	2.40		
151	139	9.35	2.70		
156	135	9.06	2.80		
177	119	7.97	3.00		
104	205	26.31	2.20	R57 RF57	2P
109	192	24.99	2.30		
124	169	21.93	2.70		
147	143	18.60	3.10		
163	129	16.79	3.50		
185	114	14.77	3.80		
196	107	13.95	4.00		
73	285	19.27	1.05	R47 RF47	4P
87	240	16.22	1.15		
97	215	14.56	1.20		
112	187	12.54	1.35		
120	176	11.79	1.40		
139	151	10.15	1.50		
155	135	9.07	1.65		
176	119	8.01	1.70		
182	116	7.76	1.40		
203	104	6.96	1.55		
235	89	6.00	1.75		
250	84	5.64	1.85		
291	72	4.85	2.10		
325	65	4.34	2.30		
368	57	3.83	2.50		
117	179	23.28	1.70	R47 RF47	2P
125	168	21.81	1.80		
142	148	19.27	2.00		
153	138	17.89	2.10		
168	125	16.22	2.20		
187	112	14.56	2.40		
218	97	12.54	2.60		
231	91	11.79	2.70		
269	78	10.15	2.90		
301	70	9.07	3.20		
341	62	8.01	3.30		
90	230	15.60	0.85	R37 RF37	4P
106	198	13.25	0.95		
119	176	11.83	1.05		

輸出轉速 Output speed (r/min)	輸出轉矩 Output torque (N.M)	傳動比 Ratio (i)	使用係數 Service factor	機型 Type	馬達級數 Motor pole
2.2 KW					
140	151	10.11	1.15	R37 RF37	4P
149	141	9.47	1.20		
177	119	7.97	1.30		
211	99	6.67	1.45		
249	84	5.67	1.70		
279	75	5.06	1.80		
326	64	4.32	1.95		
348	60	4.05	2.00		
414	51	3.41	2.20		
141	149	19.31	1.35	R37 RF37	2P
151	139	18.05	1.45		
175	120	15.60	1.65		
206	102	13.25	1.85		
231	91	11.83	2.00		
270	78	10.11	2.20		
288	73	9.47	2.30		
342	61	7.97	2.50		
409	51	6.67	2.80		
482	44	5.67	3.30		
540	39	5.06	3.50		
632	33	4.32	3.80		
675	31	4.05	3.90		
801	26	3.41	4.30		
139	151	10.13	0.80	R27 RF27	4P
214	98	6.59	1.10		
252	83	5.60	1.20		
282	75	5.00	1.30		
330	64	4.27	1.35		
353	60	4.00	1.45		
418	50	3.37	1.55		
206	102	13.28	1.25	R27 RF27	2P
230	91	11.86	1.40		
270	78	10.13	1.55		
335	63	8.16	1.85		
358	59	7.63	1.90		
414	51	6.59	2.10		
488	43	5.60	2.30		
546	39	5.00	2.50		
639	33	4.27	2.60		
683	31	4.00	2.80		
810	26	3.37	3.00		
298	70	4.73	1.75	R71 RF71	4P
349	60	4.04	2.40		
381	55	3.70	2.80		
434	48	3.25	3.80		
458	46	3.08	4.20		
523	40	2.70	5.30		
581	36	2.43	5.90		
662	32	2.13	6.30		
750	28	1.88	6.70		
846	25	1.67	7.00		
991	21	1.42	7.30		
374	56	3.77	1.55	R61 RF61	4P
441	48	3.20	2.10		
488	43	2.89	2.50		
555	38	2.54	3.10		
588	36	2.40	3.40		
690	30	2.04	4.40		
759	28	1.86	4.60		
876	24	1.61	4.80		
1005	21	1.40	5.00		

輸出轉速 Output speed (r/min)	輸出轉矩 Output torque (N.M)	傳動比 Ratio (i)	使用係數 Service factor	機型 Type	馬達級數 Motor pole
2.2 KW					
450	47	3.14	1.40	R51 RF51	4P
534	39	2.64	1.75		
595	35	2.37	1.95		
691	30	2.04	2.30		
734	29	1.92	2.40		
853	25	1.65	2.80		
955	22	1.48	3.10		
1080	19	1.30	3.20		
3.0 KW					
1.2	20900	1123	0.85	R167 R97 RF167 R97	4P
1.4	18600	999	0.95		
1.6	16000	861	1.10		
1.8	14200	760	1.25		
2.1	12100	656	1.50		
2.8	9280	503	1.95		
2.6	9880	533	1.30	R147 R87 RF147 R87	4P
3.0	8540	462	1.50		
3.3	7940	426	1.65		
3.8	6860	368	1.90		
4.3	6070	326	2.10		
5.0	5180	280	2.50		
1.6	16600	889	0.80	R147 R77 RF147 R77	4P
1.8	14700	784	0.90		
2.0	13000	695	1.00		
2.3	11600	619	1.10		
2.5	10500	558	1.25		
2.8	9196	490	0.85	R137 R77 RF137 R77	4P
3.3	7990	428	1.00		
3.7	7150	381	1.10		
4.3	6070	323	1.30		
4.8	5460	291	1.45		
5.5	4770	255	1.70		
6.3	4180	223	1.90		
2.7	9870	517	0.80		
3.1	8650	453	0.95		
5.5	4730	253	0.90	R107 R77 RF107 R77	4P
6.5	4010	214	1.05		
7.5	3500	187	1.25		
5.5	4870	256	0.90		
3.2	8860	222.60	0.90	R137 RF137	8P
3.8	7500	188.45	1.05		
4.1	6940	174.40	1.15		
4.6	6220	156.31	1.30		
5.1	5620	141.12	1.40		
5.6	5100	128.18	1.55		
6.3	4520	113.72	1.75		
7.0	4110	103.20	1.95		
8.1	3530	88.70	2.30		
4.2	6780	222.60	1.20	R137 RF137	6P
5.0	5740	188.45	1.40		
5.4	5320	174.40	1.50		
6.0	4760	156.31	1.70		
6.7	4300	141.12	1.85		
7.3	3910	128.18	2.00		
8.3	3470	113.72	2.30		
9.1	3150	103.20	2.50		
5.9	4840	158.68	0.90	R107 RF107	6P
6.6	4320	141.83	1.00		
7.4	3890	127.68	1.10		

輸出轉速 Output speed (r/min)	輸出轉矩 Output torque (N.M)	傳動比 Ratio (i)	使用係數 Service factor	機型 Type	馬達級數 Motor pole
3.0 KW					
6.1	4710	229.95	0.90	R107 RF107	4P
6.9	4160	203.16	1.05		
8.1	3530	172.34	1.20		
8.8	3250	158.68	1.30		
9.9	2900	141.83	1.50		
11	2610	127.68	1.65		
12	2370	115.63	1.80		
14	2100	102.53	2.00		
15	1900	92.70	2.30		
18	1610	78.57	2.70		
19	1490	72.88	2.90		
9.3	3090	150.78	0.95	R97 RF97	4P
11	2590	126.75	1.15		
12	2380	116.48	1.25		
14	2120	103.44	1.40		
15	1890	92.48	1.60		
17	1700	83.15	1.75		
19	1480	72.17	2.00		
21	1330	65.21	2.20		
23	1230	59.92	2.50		
26	1090	53.21	2.80		
29	970	47.58	3.10		
33	880	42.78	3.40		
38	760	37.13	4.00		
42	680	33.25	4.20		
15	1910	93.38	0.80	R87 RF87	4P
17	1680	81.92	0.90		
19	1490	72.57	1.05		
22	1300	63.68	1.20		
23	1230	60.35	1.25		
27	1080	52.82	1.45		
29	970	47.58	1.60		
34	850	41.74	1.80		
38	755	36.84	2.10		
43	670	32.66	2.30		
50	570	27.88	2.60		
41	705	34.40	2.10		
45	640	31.40	2.40		
50	570	27.84	2.70		
60	480	23.40	3.20		
65	440	21.51	3.40		
73	390	19.10	3.70		
82	350	17.08	4.00		
91	315	15.35	4.30		
31	940	45.81	0.85	R77 RF77	4P
32	890	43.26	0.95		
38	755	36.83	1.10		
42	685	33.47	1.20		
48	595	29.00	1.40		
55	515	25.23	1.50		
60	480	23.37	1.70		
65	440	21.43	1.85		
74	385	18.80	2.00		
79	365	17.82	2.10		
90	320	15.60	2.30		
100	290	14.05	2.50		
114	250	12.33	2.70		
129	225	10.88	3.00		
145	197	9.64	3.20		
163	176	8.59	3.60		
181	158	7.74	3.80		
206	139	6.79	4.20		

斜齒輪減速機 Helical Gear Reducer

輸出轉速 Output speed (r/min)	輸出轉矩 Output torque (N.M)	傳動比 Ratio (i)	使用係數 Service factor	機型 Type	馬達級數 Motor pole
3.0 KW					
60	480	23.44	1.15	R67 RF67	4P
70	405	19.89	1.45		
78	365	17.95	1.60		
89	325	15.79	1.75		
94	305	14.91	1.80		
110	260	12.70	2.00		
121	235	11.54	2.10		
140	205	10.00	2.30		
52	550	26.97	0.80	R57 RF57	4P
64	450	21.93	1.00		
75	380	18.60	1.20		
83	345	16.79	1.30		
95	300	14.77	1.45		
100	285	13.95	1.50		
118	245	11.88	1.65		
130	220	10.79	1.75		
150	191	9.35	1.95		
155	185	9.06	2.00		
176	163	7.97	2.20		
186	154	7.53	2.30		
218	131	6.41	2.60		
240	119	5.82	2.70		
277	103	5.05	3.00		
319	90	4.39	3.10		
128	225	21.93	2.00	R57 RF57	2P
151	190	18.60	2.40		
167	172	16.79	2.60		
190	151	14.77	2.90		
201	143	13.95	3.00		
236	122	11.88	3.30		
259	110	10.79	3.50		
86	330	16.22	0.85	R47 RF47	4P
96	300	14.56	0.90		
112	255	12.54	0.95		
119	240	11.79	1.00		
138	210	10.15	1.10		
154	186	9.07	1.20		
175	164	8.01	1.25		
181	159	7.76	1.05		
201	143	6.96	1.10		
233	123	6.00	1.25		
248	115	5.64	1.35		
288	99	4.85	1.50		
323	89	4.34	1.65		
365	78	3.83	1.85		
237	121	11.79	2.00	R47 RF47	2P
276	104	10.15	2.20		
309	93	9.07	2.40		
349	82	8.01	2.50		
361	79	7.76	2.10		
402	71	6.96	2.20		
467	61	6.00	2.50		
496	58	5.64	2.70		
577	50	4.85	3.00		
646	44	4.34	3.30		
731	39	3.83	3.70		
139	205	10.11	0.80	R37 RF37	4P
148	194	9.47	0.85		
176	163	7.97	0.95		
210	137	6.67	1.05		
247	116	5.67	1.25		
277	104	5.06	1.30		
324	88	4.32	1.45		

輸出轉速 Output speed (r/min)	輸出轉矩 Output torque (N.M)	傳動比 Ratio (i)	使用係數 Service factor	機型 Type	馬達級數 Motor pole
3.0 KW					
346	83	2140	1.45	R37 RF37	4P
411	70	2180	1.60		
277	103	10.11	1.65	R37 RF37	2P
296	97	9.47	1.70		
351	82	7.97	1.90		
420	68	6.67	2.10		
494	58	5.67	2.50		
553	52	5.06	2.60		
648	44	4.32	2.80		
692	41	4.05	3.00		
821	35	3.41	3.20		
250	115	5.60	0.85	R27 RF27	4P
280	102	5.00	0.95		
328	87	4.27	1.00		
350	82	4.00	1.05		
415	69	3.37	1.15		
425	67	6.59	1.55	R27 RF27	2P
500	57	5.60	1.75		
560	51	5.00	1.85		
656	44	4.27	2.00		
700	41	4.00	2.10		
831	35	3.37	2.30		
217	132	6.45	1.45	R81 RF81	4P
252	114	5.56	2.00		
276	104	5.07	2.40		
311	92	4.50	3.20		
370	77	3.78	3.90		
296	97	4.73	1.25	R71 RF71	4P
347	83	4.04	1.75		
378	76	3.70	2.00		
431	67	3.25	2.70		
455	63	3.08	3.10		
371	77	3.77	1.15	R61 RF61	4P
438	66	3.20	1.55		
485	59	2.89	1.80		
551	52	2.54	2.30		
583	49	2.40	2.50		
685	42	2.04	3.20		
754	38	1.86	3.30		
870	33	1.61	3.50		
1000	29	1.40	3.60		
446	64	3.14	1.00	R51 RF51	4P
530	54	2.64	1.30		
591	49	2.37	1.40		
686	42	2.04	1.65		
729	39	1.92	1.75		
847	34	1.65	2.00		
948	30	1.48	2.20		
1075	27	1.30	2.40		
4.0 KW					
1.6	21200	861	0.85	R167 R97 RF167 R97	4P
1.9	18700	760	0.95		
2.2	16000	656	1.10		
2.8	12300	503	1.45		
3.8	9190	376	1.95		
4.2	8180	335	2.20		
2.7	13100	533	1.00	R147 R87 RF147 R87	4P
3.1	11300	462	1.15		
3.3	10500	426	1.25		
3.8	9060	368	1.45		

輸出轉速 Output speed (r/min)	輸出轉矩 Output torque (N.M)	傳動比 Ratio (i)	使用係數 Service factor	機型 Type	馬達級數 Motor pole
4.0 KW					
4.4	8010	326	1.6	R147 R87 RF147 R87	4P
5.1	6850	280	1.9		
5.7	6050	247	2.2		
6.7	5220	214	2.5		
7.5	4620	189	2.8		
8.9	3880	159	3.3		
2.3	15300	619	0.85	R147 R77 RF147 R77	4P
2.5	13800	558	0.95		
2.9	12100	489	1.10		
3.4	10200	415	1.25		
3.7	9430	381	0.85	R137 R77 RF137 R77	4P
4.4	8000	323	1.00		
4.9	7200	291	1.10		
5.6	6290	255	1.25		
6.3	5520	223	1.45		
3.8	9440	376	0.85		
4.2	8500	339	0.95		
4.8	7450	297	1.05		
7.6	4620	187	0.95	R107 R77 RF107 R77	4P
7.3	4840	193	0.90		
8.2	4330	172	1.00		
4.4	8660	163.57	1.50	R147 RF147	8P
4.9	7790	147.14	1.65		
6.0	6360	120.04	2.00		
6.6	5800	109.48	2.20		
4.1	9250	174.40	0.85	R137 RF137	8P
4.6	9290	156.31	0.95		
5.1	7490	141.12	1.05		
5.6	6800	128.18	1.20		
6.3	6030	113.72	1.35		
7.0	5470	103.20	1.45		
4.3	8860	222.60	0.90	R137 RF137	6P
5.1	7500	188.45	1.05		
5.5	6940	174.40	1.15		
6.1	6220	156.31	1.30		
6.8	5620	141.12	1.40		
7.5	5100	128.18	1.55		
8.4	4520	113.72	1.75		
9.3	4110	103.20	1.95		
11.0	3530	88.70	2.30		
8.2	4640	172.34	0.95	R107 RF107	4P
8.9	4270	158.68	1.00		
10	3820	141.83	1.15		
11	3430	127.68	1.25		
12	3110	115.63	1.40		
14	2760	102.53	1.55		
15	2490	92.70	1.70		
18	2110	78.57	2.00		
19	1960	72.88	2.20		
22	1760	65.60	2.40		
24	1600	59.41	2.70		
27	1420	52.68	3.00		
12	3130	116.48	0.95	R97 RF97	4P
14	2780	103.44	1.10		
15	2490	92.48	1.20		
17	2240	83.15	1.35		
20	1940	72.17	1.55		
22	1750	65.21	1.70		
24	1610	59.92	1.85		
27	1430	53.21	2.10		
30	1280	47.58	2.30		

輸出轉速 Output speed (r/min)	輸出轉矩 Output torque (N.M)	傳動比 Ratio (i)	使用係數 Service factor	機型 Type	馬達級數 Motor pole
4.0 KW					
33	1150	42.78	2.6	R97 RF97	4P
38	1000	37.13	3.0		
43	890	33.25	3.2		
44	860	32.05	3.0		
52	730	27.19	3.5		
57	675	25.03	4.2		
63	600	22.37	4.5		
71	540	20.14	4.8		
22	1710	63.68	0.90	R87 RF87	4P
24	1620	60.35	0.95		
27	1420	52.82	1.10		
30	1280	47.58	1.20		
34	1120	41.74	1.40		
39	990	36.84	1.55		
43	880	32.66	1.75		
51	750	27.88	2.00		
41	930	34.40	1.60		
45	840	31.40	1.85		
51	750	27.84	2.10		
61	630	23.40	2.50		
66	580	21.51	2.60		
74	515	19.10	2.80		
83	460	17.08	3.00		
92	415	15.35	3.20		
107	360	13.33	3.60		
119	320	11.93	3.80		
39	990	36.83	0.85	R77 RF77	4P
42	900	33.47	0.90		
49	780	29.00	1.05		
56	680	25.23	1.15		
61	630	23.37	1.30		
66	575	21.43	1.40		
76	505	18.80	1.55		
80	480	17.82	1.65		
91	420	15.60	1.75		
101	380	14.05	1.90		
115	330	12.33	2.10		
131	295	10.88	2.30		
147	260	9.64	2.40		
165	230	8.59	2.70		
183	210	7.74	2.90		
209	183	6.79	3.20		
237	161	5.99	3.30		
267	143	5.31	3.60		
71	535	19.89	1.10	R67 RF67	4P
79	485	17.95	1.20		
90	425	15.79	1.30		
95	400	14.91	1.35		
112	340	12.70	1.50		
123	310	11.54	1.60		
142	270	10.00	1.75		
163	235	8.70	1.90		
182	210	7.79	1.80		
193	198	7.36	1.85		
227	169	6.27	1.95		
249	153	5.70	2.00		
288	133	4.93	2.20		
331	116	4.29	2.30		
76	500	18.60	0.90	R57 RF57	4P
85	450	16.79	1.00		
96	395	14.77	1.10		
102	375	13.95	1.15		
120	320	11.88	1.25		
132	290	10.79	1.35		
152	250	9.35	1.45		

斜齒輪減速機 Helical Gear Reducer

輸出轉速 Output speed (r/min)	輸出轉矩 Output torque (N.M)	傳動比 Ratio (i)	使用係數 Service factor	機型 Type	馬達級數 Motor pole
4.0 KW					
157	245	9.06	1.55	R57 RF57	4P
178	215	7.97	1.65		
189	205	7.53	1.75		
222	172	6.41	1.95		
244	157	5.82	2.00		
281	136	5.05	2.20		
323	118	4.39	2.40		
140	275	10.15	0.85	R47 RF47	4P
157	245	9.07	0.90		
177	215	8.01	0.95		
204	187	6.96	0.85		
237	161	6.00	0.95		
252	152	5.64	1.00		
293	131	4.85	1.15		
327	117	4.34	1.25		
371	103	3.83	1.40		
176	215	16.22	1.25	R47 RF47	2P
196	195	14.56	1.35		
228	168	12.54	1.50		
242	158	11.79	1.55		
282	136	10.15	1.70		
315	121	9.07	1.80		
357	107	8.01	1.90		
369	104	7.76	1.55		
411	93	6.96	1.70		
477	80	6.00	1.95		
507	75	5.64	2.10		
589	65	4.85	2.30		
660	58	4.34	2.50		
746	51	3.83	2.80		
255	150	5.56	1.50	R81 RF81	4P
280	137	5.07	1.85		
316	121	4.50	2.40		
375	102	3.78	3.00		
351	109	4.04	1.30	R71 RF71	4P
383	100	3.70	1.55		
437	87	3.25	2.10		
461	83	3.08	2.30		
527	73	2.70	3.00		
585	65	2.43	3.30		
667	57	2.13	3.50		
755	51	1.88	3.70		
852	45	1.67	3.90		
998	38	1.42	4.10		
444	86	3.20	1.15	R61 RF61	4P
492	78	2.89	1.35		
559	68	2.54	1.75		
592	65	2.40	1.90		
659	55	2.04	2.40		
765	50	1.86	2.50		
883	43	1.61	2.60		
1015	38	1.40	2.80		
538	71	2.64	0.95	R51 RF51	4P
599	64	2.37	1.10		
696	55	2.04	1.25		
740	52	1.92	1.35		
859	44	1.65	1.55		
962	40	1.48	1.70		
1090	35	1.30	1.80		

輸出轉速 Output speed (r/min)	輸出轉矩 Output torque (N.M)	傳動比 Ratio (i)	使用係數 Service factor	機型 Type	馬達級數 Motor pole
5.5 KW					
2.2	22000	656	0.80	R167 R97 RF167 R97	4P
2.5	19300	579	0.95		
2.8	16900	503	1.05		
3.3	14400	432	1.25		
3.8	12600	376	1.45		
4.3	11200	335	1.60		
4.7	10100	303	1.80		
5.1	9310	279	1.95		
3.1	15500	462	0.85	R147 R87 RF147 R87	4P
3.3	14400	426	0.90		
3.9	12400	368	1.05		
4.4	11000	326	1.20		
5.1	9410	280	1.40		
5.8	8300	247	1.55		
6.7	7170	214	1.80		
7.6	6340	189	2.00		
3.1	17000	229.71	1.05	R167 RF167	8P
3.8	13800	186.93	1.30		
4.6	11300	153.07	1.60		
5.1	10400	139.98	1.75		
5.8	9010	121.81	2.00		
4.3	12100	163.31	1.10	R147 RF147	8P
4.8	10900	146.91	1.20		
5.9	8870	119.86	1.45		
6.5	8090	109.31	1.60		
5.9	8930	163.57	1.45	R147 RF147	6P
6.5	8040	147.14	1.60		
8.0	6560	120.14	2.00		
8.8	5980	109.48	2.20		
10.0	5180	94.75	2.50		
12.0	4570	83.60	2.80		
5.5	9480	128.18	0.85	R137 RF137	8P
6.2	8410	113.72	0.95		
6.9	7630	103.20	1.05		
8.0	6560	88.70	1.20		
5.5	9540	174.40	0.85	R137 RF137	6P
6.1	8550	156.31	0.95		
6.8	7720	141.12	1.05		
7.5	7010	128.18	1.15		
8.4	6220	113.72	1.30		
9.3	5650	103.20	1.40		
6.4	8180	222.60	1.00	R137 RF137	4P
7.6	6920	188.45	1.15		
8.2	6410	174.40	1.25		
9.1	5740	156.31	1.40		
10.0	5180	141.12	1.55		
11.0	4710	128.18	1.70		
13.0	4180	113.72	1.90		
14.0	3790	103.20	2.10		
16.0	3260	88.70	2.50		
18.0	2970	80.91	2.70		
19.0	2700	73.49	3.00		
22.0	2390	65.20	3.30		
24.0	2170	59.17	3.70		
28.0	1870	50.86	4.30		
11.0	4690	127.68	0.90	R107 RF107	4P
12.0	4250	115.63	1.00		
14.0	3770	102.53	1.15		
15.0	3400	92.70	1.25		
18.0	2890	78.57	1.50		
20.0	2680	72.88	1.60		

輸出轉速 Output speed (r/min)	輸出轉矩 Output torque (N.M)	傳動比 Ratio (i)	使用係數 Service factor	機型 Type	馬達級數 Motor pole
5.5 KW					
22	2410	65.60	1.80	R107 RF107	4P
24	2180	59.10	1.95		
27	1930	52.68	2.20		
30	1750	47.63	2.50		
35	1480	40.37	2.90		
17	3050	83.15	1.00	R97 RF97	4P
20	2650	72.17	1.15		
22	2390	65.21	1.25		
24	2200	59.92	1.35		
27	1950	53.21	1.55		
30	1750	47.58	1.70		
33	1570	42.78	1.90		
39	1360	37.13	2.20		
43	1220	33.25	2.40		
52	1010	27.58	2.60		
45	1180	32.05	2.20		
53	1000	27.19	2.60		
57	920	25.03	3.10		
64	820	22.37	3.30		
71	740	20.14	3.50		
78	670	18.24	3.70		
88	595	16.17	4.00		
30	1750	47.58	0.90	R87 RF87	4P
34	1530	41.74	1.00		
39	1350	36.84	1.15		
44	1200	32.66	1.30		
51	1020	27.88	1.45		
51	1020	27.84	1.50		
61	860	23.40	1.80		
66	790	21.51	1.90		
75	700	19.10	2.00		
84	625	17.08	2.20		
93	565	15.35	2.40		
107	490	13.33	2.60		
120	440	11.93	2.80		
144	365	9.90	3.20		
156	335	9.14	3.60		
174	300	8.22	3.80		
200	260	7.13	4.10		
76	690	18.80	1.15	R77 RF77	4P
80	655	17.82	1.20		
92	575	15.60	1.30		
102	515	14.05	1.40		
116	455	12.33	1.50		
131	400	10.88	1.65		
148	355	9.64	1.80		
166	315	8.59	2.00		
185	285	7.74	2.20		
211	250	6.79	2.30		
239	220	5.99	2.50		
269	195	5.31	2.60		
91	580	15.79	0.95	R67 RF67	4P
96	550	14.91	1.00		
113	465	12.70	1.10		
124	425	11.54	1.20		
143	365	10.00	1.30		
164	320	8.70	1.40		
183	285	7.79	1.35		
194	270	7.36	1.35		
228	230	6.27	1.45		
251	210	5.70	1.50		
290	181	4.93	1.60		
333	158	4.29	1.70		

輸出轉速 Output speed (r/min)	輸出轉矩 Output torque (N.M)	傳動比 Ratio (i)	使用係數 Service factor	機型 Type	馬達級數 Motor pole
5.5 KW					
331	159	8.70	2.8	R67 RF67	6P
369	142	7.79	2.7		
391	134	7.36	2.8		
460	114	6.27	2.9		
506	104	5.70	3.0		
584	90	4.93	3.2		
671	78	4.29	3.5		
97	545	14.77	0.80	R57 RF57	4P
103	510	13.95	0.85		
120	435	11.88	0.95		
132	395	10.79	1.00		
153	345	9.35	1.10		
179	295	7.97	1.20		
190	275	7.53	1.25		
223	235	6.41	1.40		
246	215	5.82	1.50		
283	185	5.05	1.65		
326	161	4.39	1.75		
308	171	9.35	2.20	R57 RF57	2P
361	145	7.97	2.40		
383	137	7.53	2.50		
449	117	6.41	2.90		
494	106	5.82	3.00		
571	92	5.05	3.30		
656	80	4.39	3.50		
295	178	4.85	0.85	R47 RF47	4P
330	159	4.34	0.90		
373	141	3.83	1.00		
230	230	12.54	1.10	R47 RF47	2P
244	215	11.79	1.15		
284	185	10.15	1.25		
318	165	9.07	1.35		
359	146	8.01	1.40		
480	109	6.00	1.45		
511	103	5.64	1.50		
593	89	4.85	1.70		
664	79	4.34	1.85		
752	70	3.83	2.10		
216	245	6.63	1.90	R101 RF101	4P
255	205	5.61	2.20		
276	191	5.19	3.70		
307	171	4.65	4.10		
247	215	5.79	1.95	R91 RF91	4P
291	180	4.91	2.20		
316	166	4.52	3.60		
354	149	4.04	4.00		
393	134	3.64	4.40		
434	121	3.30	4.90		
489	107	2.92	5.50		
541	97	2.64	6.10		
638	82	2.24	7.20		
731	72	1.96	7.90		
874	60	1.64	8.40		
1010	52	1.42	8.80		
318	165	4.50	1.75	R81 RF81	4P
378	139	3.78	2.20		
411	128	3.48	3.20		
463	113	3.09	3.60		
518	101	2.76	4.00		
576	91	2.48	4.40		
664	79	2.15	4.90		

斜齒輪減速機 Helical Gear Reducer

輸出轉速 Output speed (r/min)	輸出轉矩 Output torque (N.M)	傳動比 Ratio (i)	使用係數 Service factor	機型 Type	馬達級數 Motor pole
5.5 KW					
440	119	3.25	1.5	R71 RF71	4P
464	113	3.08	1.7		
530	99	2.70	2.2		
589	89	2.43	2.4		
671	78	2.13	2.6		
761	69	1.88	2.7		
858	61	1.67	2.8		
1005	52	1.42	3.0		
563	93	2.54	1.25	R61 RF61	4P
596	88	2.40	1.40		
700	75	2.04	1.80		
770	68	1.86	1.85		
889	59	1.61	1.95		
1020	51	1.40	2.00		
700	75	2.04	0.90	R51 RF51	4P
745	71	1.92	1.00		
866	61	1.65	1.15		
969	54	1.48	1.25		
1095	48	1.30	1.30		
7.5 KW					
2.8	23100	503	0.80	R167 R97 RF167 R97	4P
3.3	19800	432	0.90		
3.8	17300	376	1.05		
4.3	15400	335	1.15		
4.7	13900	303	1.30		
5.1	12800	279	1.40		
4.4	15000	326	0.85	R147 R87 RF147 R87	4P
5.1	12900	280	1.00		
5.8	11400	247	1.15		
6.7	9810	214	1.30		
7.6	8680	189	1.50		
9.0	7290	159	1.80		
3.1	22900	229.71	0.80	R167 RF167	8P
3.8	18600	186.93	0.90		
4.7	15200	153.07	1.20		
5.1	13900	139.98	1.30		
5.9	12100	121.81	1.50		
4.2	17100	229.71	1.05	R167 RF167	6P
5.1	13900	186.93	1.30		
6.3	11400	153.07	1.60		
6.9	10400	139.98	1.70		
7.9	9090	121.81	2.00		
8.9	8020	107.49	2.20		
10	6950	93.19	2.60		
12	6190	82.91	2.90		
13	5500	73.70	3.30		
14	5030	67.40	3.60		
4.4	16200	163.57	0.80	R147 RF147	8P
4.9	14600	147.14	0.90		
6.0	11900	120.04	1.10		
6.6	10900	109.48	1.20		
5.9	12200	163.57	1.05	R147 RF147	6P
6.5	11000	147.14	1.20		
8.0	8940	120.04	1.45		
8.8	8150	109.48	1.60		
10.0	7060	94.75	1.85		
12.0	6230	83.60	2.10		

輸出轉速 Output speed (r/min)	輸出轉矩 Output torque (N.M)	傳動比 Ratio (i)	使用係數 Service factor	機型 Type	馬達級數 Motor pole
7.5 KW					
7.6	9440	188.45	0.85	R137 RF137	4P
8.2	8730	174.40	0.90		
9.1	7830	156.31	1.00		
10	7070	141.12	1.15		
11	6420	128.18	1.25		
13	5700	113.72	1.40		
14	5170	103.20	1.55		
16	4440	88.70	1.80		
18	4050	80.91	1.95		
19	3680	73.49	2.20		
22	3270	65.20	2.50		
24	2960	59.17	2.70		
28	2550	50.86	3.10		
15	4640	92.70	0.95	R107 RF107	4P
18	3940	78.57	1.10		
20	3650	72.88	1.20		
22	3290	65.60	1.30		
24	2980	59.41	1.45		
27	2640	52.68	1.65		
30	2390	47.63	1.80		
35	2020	40.37	2.10		
41	1770	35.26	2.40		
48	1480	29.49	2.90		
46	1540	30.77	2.80		
52	1380	27.58	3.10		
57	1250	24.90	3.50		
63	1130	22.62	3.80		
24	3000	59.92	1.00	R97 RF97	4P
27	2670	53.21	1.15		
30	2380	47.58	1.25		
33	2140	42.78	1.40		
39	1860	37.13	1.60		
43	1670	33.25	1.75		
52	1380	27.58	1.95		
45	1610	32.05	1.60		
53	1360	27.19	1.90		
57	1250	25.03	2.30		
64	1120	22.37	2.40		
71	1010	20.14	2.60		
78	910	18.24	2.70		
39	1840	36.84	0.85	R87 RF87	4P
44	1640	32.66	0.95		
51	1400	27.88	1.05		
51	1390	27.84	1.10		
61	1170	23.40	1.30		
66	1080	21.51	1.40		
75	960	19.10	1.50		
84	860	17.08	1.65		
93	770	15.35	1.75		
107	670	13.33	1.90		
120	600	11.93	2.10		
144	495	9.90	2.40		
156	460	9.14	2.60		
174	410	8.22	2.80		
200	355	7.13	3.00		
224	320	6.39	3.20		
270	265	5.30	3.40		
76	940	18.80	0.85	R77 RF77	4P
80	890	17.82	0.85		
92	780	15.60	0.95		
102	705	14.05	1.00		
116	615	12.33	1.10		
131	545	10.88	1.20		
148	485	9.64	1.30		
166	430	8.59	1.45		

輸出轉速 Output speed (r/min)	輸出轉矩 Output torque (N.M)	傳動比 Ratio (i)	使用係數 Service factor	機型 Type	馬達級數 Motor pole
7.5 KW					
185	390	7.74	1.55	R77 RF77	4P
211	340	6.79	1.70		
239	300	5.99	1.80		
269	265	5.31	1.90		
113	635	12.70	0.80	R67 RF67	4P
124	580	11.54	0.85		
143	500	10.00	0.95		
164	435	8.70	1.00		
183	390	7.79	0.95		
194	370	7.36	1.00		
228	315	6.27	1.05		
251	285	5.70	1.10		
290	245	4.93	1.15		
333	215	4.29	1.25		
179	400	7.97	0.90	R57 RF57	4P
190	375	7.53	0.95		
223	320	6.41	1.05		
246	290	5.82	1.10		
283	255	5.05	1.20		
326	220	4.39	1.25		
196	365	14.77	1.20	R57 RF57	2P
208	345	13.95	1.25		
244	295	11.88	1.40		
269	265	10.79	1.45		
310	230	9.35	1.60		
364	197	7.97	1.80		
385	186	7.53	1.90		
452	158	6.41	2.10		
498	144	5.82	2.20		
575	125	5.05	2.50		
660	108	4.39	2.60		
216	330	6.63	1.40	R101 RF101	4P
255	280	5.61	1.60		
276	260	5.19	2.70		
307	235	4.65	3.00		
340	210	4.20	3.90		
247	290	5.79	1.45	R91 RF91	4P
291	245	4.91	1.60		
316	225	4.52	2.60		
354	205	4.04	2.90		
393	182	3.64	3.30		
434	165	3.30	3.60		
489	146	2.92	4.10		
318	225	4.50	1.30	R81 RF81	4P
378	189	3.78	1.60		
411	174	3.48	2.30		
463	155	3.09	2.60		
518	138	2.76	2.90		
576	124	2.48	3.30		
664	108	2.15	3.60		
741	97	1.93	3.70		
894	80	1.60	3.90		
1030	70	1.39	4.20		
440	163	3.25	1.10	R71 RF71	4P
464	154	3.08	1.25		
530	135	2.70	1.60		
589	122	2.43	1.75		
671	107	2.13	1.85		
761	94	1.88	2.00		
858	84	1.67	2.10		
1005	71	1.42	2.20		

輸出轉速 Output speed (r/min)	輸出轉矩 Output torque (N.M)	傳動比 Ratio (i)	使用係數 Service factor	機型 Type	馬達級數 Motor pole
7.5 KW					
563	127	2.54	0.95	R61 RF61	4P
596	120	2.40	1.00		
700	102	2.04	1.30		
770	93	1.86	1.35		
889	81	1.61	1.40		
1020	70	1.40	1.50		
11 KW					
4.9	19600	295	0.90	R167 R107 RF167 R107	4P
5.3	18100	270	1.00		
6.3	15300	229	1.20		
7.2	13400	200	1.35		
8.5	11300	169	1.60		
5.0	19800	291	0.90		
4.3	22500	335	0.80	R167 R97 RF167 R97	4P
4.8	20300	303	0.90		
5.2	18700	279	0.95		
5.8	16600	247	0.80	R147 R87 RF147 R87	4P
6.7	14300	214	0.90		
7.6	12700	189	1.05		
9.1	10700	159	1.20		
5.1	20500	186.93	0.90	R167 RF167	6P
6.3	16700	153.07	1.05		
6.9	15300	139.98	1.20		
7.9	13300	121.81	1.35		
6.3	16800	229.71	1.05	R167 RF167	4P
7.7	13600	186.93	1.30		
9.4	11200	153.07	1.60		
10	10200	139.98	1.75		
12	8890	121.81	2.00		
13	7840	107.49	2.30		
15	6800	93.19	2.70		
17	6050	82.91	3.00		
6.5	16100	147.14	0.80	R147 RF147	6P
8.0	13100	120.04	1.00		
8.8	12000	109.48	1.10		
10	10400	94.75	1.25		
12	9130	83.60	1.40		
8.8	11900	163.57	1.10	R147 RF147	4P
9.8	10700	147.14	1.20		
12	8740	120.04	1.50		
13	7970	109.48	1.65		
15	6900	94.75	1.90		
17	6090	83.60	2.10		
20	5260	72.20	2.50		
22	4890	67.09	2.70		
24	4460	61.19	2.90		
27	3860	52.96	3.40		
10	10300	141.12	0.80	R137 RF137	4P
11	9350	128.18	0.85		
13	8300	113.72	0.95		
14	7530	103.20	1.05		
16	6470	88.70	1.25		
18	5900	80.91	1.35		
20	4360	73.49	1.50		
22	4760	65.20	1.70		
24	4320	59.17	1.85		
28	3710	50.86	2.20		
32	3240	4.39	2.50		
38	2750	37.65	2.90		
44	2400	32.91	3.30		

斜齒輪減速機 Helical Gear Reducer

輸出轉速 Output speed (r/min)	輸出轉矩 Output torque (N.M)	傳動比 Ratio (i)	使用係數 Service factor	機型 Type	馬達級數 Motor pole
11 KW					
22	4790	65.60	0.90	R107 RF107	4P
24	4330	59.41	1.00		
27	3840	52.68	1.10		
30	3470	47.63	1.25		
36	2940	40.37	1.45		
41	2570	35.26	1.65		
49	2150	29.49	2.00		
47	2240	30.77	1.90		
52	2010	27.58	2.10		
58	1820	24.90	2.40		
64	1650	22.62	2.60		
72	1460	20.07	2.90		
79	1330	18.21	3.20		
34	3120	42.78	0.95	R97 RF97	4P
39	2710	37.13	1.10		
43	2430	33.25	1.20		
52	2010	27.58	1.35		
58	1830	25.03	1.55		
64	1630	22.37	1.65		
71	1470	20.14	1.80		
79	1330	18.24	1.90		
89	1180	16.17	2.00		
98	1070	14.62	2.20		
116	900	12.39	2.40		
133	790	10.83	2.70		
155	675	9.29	3.00		
172	610	8.39	3.30		
202	520	7.12	3.80		
232	455	6.21	4.20		
67	1570	21.51	0.95	R87 RF87	4P
75	1390	19.10	1.05		
84	1250	17.08	1.10		
94	1120	15.35	1.20		
108	970	13.33	1.30		
121	870	11.93	1.40		
145	720	9.90	1.65		
158	665	9.14	1.80		
175	600	8.22	1.95		
202	520	7.13	2.10		
225	465	6.39	2.20		
272	385	5.30	2.30		
132	795	10.88	0.85	R77 RF77	4P
149	705	9.64	0.90		
186	565	7.74	1.10		
212	495	6.79	1.15		
240	435	5.99	1.25		
271	390	5.31	1.30		
277	380	5.19	1.85	R101 RF101	4P
310	340	4.65	2.00		
343	305	4.20	2.70		
377	280	3.81	3.00		
425	245	3.38	3.40		
469	225	3.07	3.70		
545	193	2.64	4.30		
318	330	4.52	1.80	R91 RF91	4P
356	295	4.04	2.00		
396	265	3.64	2.20		
437	240	3.30	2.50		
493	215	2.92	2.80		

輸出轉速 Output speed (r/min)	輸出轉矩 Output torque (N.M)	傳動比 Ratio (i)	使用係數 Service factor	機型 Type	馬達級數 Motor pole
11 KW					
545	193	2.64	3.1	R91 RF91	4P
643	163	2.24	3.6		
736	143	1.96	4.0		
880	119	1.64	4.2		
1015	103	1.42	4.4		
414	255	3.48	1.6	R81 RF81	4P
466	225	3.09	1.8		
522	200	2.76	2.0		
580	181	2.48	2.2		
669	157	2.15	2.5		
747	141	1.93	2.5		
900	117	1.60	2.7		
1035	102	1.39	2.9		
593	177	2.43	1.20	R71 RF71	4P
676	155	2.13	1.30		
766	137	1.88	1.35		
864	122	1.67	1.40		
1010	104	1.42	1.50		
15 KW					
6.4	20700	229	0.85	R167 R107 RF167 R107	4P
7.3	18100	200	1.00		
8.6	15200	169	1.20		
6.4	20800	227	0.85		
7.4	18100	198	1.00		
6.3	22600	153	0.80	R167 RF167	6P
6.9	20700	140	0.85		
8.0	18000	122	1.00		
9.0	15900	107	1.15		
6.4	22500	229.71	0.80	R167 RF167	4P
7.8	18300	186.93	1.00		
9.5	15000	153.07	1.20		
10	13700	139.98	1.30		
12	12000	121.81	1.50		
14	10500	107.49	1.70		
16	9140	93.19	1.95		
18	8130	82.91	2.20		
20	7230	73.70	2.50		
22	6610	67.40	2.70		
8.9	16100	109.48	0.80	R147 RF147	6P
10	14000	94.75	0.95		
12	12300	83.60	1.05		
13	10600	72.20	1.20		
14	9890	67.09	1.30		
8.9	16000	163.57	1.80	R147 RF147	4P
9.9	14400	147.14	0.90		
12	11800	120.04	1.10		
13	10700	109.48	1.20		
15	9280	94.75	1.40		
17	8190	83.60	1.60		
20	7070	72.20	1.85		
22	6570	67.09	2.00		
24	5990	61.19	2.20		
28	5190	52.96	2.50		
31	4580	46.73	2.80		
14	10100	103.20	0.80	R137 RF137	4P
16	8700	88.70	0.90		
18	7940	80.91	1.00		
20	7210	73.49	1.10		

輸出轉速 Output speed (r/min)	輸出轉矩 Output torque (N.M)	傳動比 Ratio (i)	使用係數 Service factor	機型 Type	馬達級數 Motor pole
15 KW					
22	6400	65.20	1.25	R137 RF137	4P
25	5800	59.17	1.40		
29	4990	50.86	1.60		
33	4360	44.39	1.85		
39	3690	37.65	2.20		
44	3230	32.91	2.50		
52	2730	27.83	2.80		
31	4670	47.63	0.90	R107 RF107	4P
36	3960	40.37	1.10		
41	3460	35.26	1.25		
50	2890	29.49	1.50		
47	3020	30.77	1.40		
53	2710	27.58	1.60		
59	2440	24.90	1.75		
65	2220	22.62	1.95		
73	1970	20.07	2.20		
80	1790	18.21	2.40		
93	1540	15.65	2.80		
107	1340	13.66	3.20		
53	2710	27.58	1.00	R97 RF97	4P
58	2460	25.03	1.15		
65	2200	22.37	1.25		
72	1980	20.14	1.30		
80	1790	18.24	1.40		
90	1590	16.17	1.50		
100	1430	14.62	1.60		
118	1220	12.39	1.80		
135	1060	10.83	1.95		
157	910	9.29	2.20		
174	820	8.39	2.50		
205	700	7.12	2.90		
235	610	6.21	3.10		
85	1680	17.08	0.85	R87 RF87	4P
95	1510	15.35	0.90		
110	1310	13.33	1.00		
122	1170	11.93	1.05		
147	970	9.90	1.20		
160	900	9.14	1.35		
178	810	8.22	1.45		
205	700	7.13	1.55		
229	625	6.39	1.65		
275	520	5.30	1.75		
281	510	5.19	1.35	R101 RF101	4P
314	455	4.65	1.50		
348	410	4.20	2.00		
383	375	3.81	2.20		
431	330	3.38	2.50		
475	300	3.07	2.80		
553	260	2.64	3.20		
634	225	2.30	3.70		
747	192	1.95	4.00		
855	168	1.71	4.20		
1010	142	1.44	4.60		
323	445	4.52	1.35	R91 RF91	4P
361	395	4.04	1.50		
401	355	3.64	1.65		
443	325	3.30	1.85		
499	285	2.92	2.10		
552	260	2.64	2.30		
652	220	2.24	2.70		
746	192	1.96	3.00		
892	161	1.64	3.20		
1030	139	1.42	3.30		

輸出轉速 Output speed (r/min)	輸出轉矩 Output torque (N.M)	傳動比 Ratio (i)	使用係數 Service factor	機型 Type	馬達級數 Motor pole
15 KW					
420	340	3.48	1.20	R81 RF81	4P
473	305	3.09	1.35		
529	270	2.76	1.50		
588	245	2.48	1.65		
678	210	2.15	1.80		
757	189	1.93	1.90		
913	157	1.60	2.00		
1050	137	1.39	2.10		
18.5 KW					
7.8	22500	186.93	0.80	R167 RF167	4P
9.6	18500	153.07	1.00		
10	16900	139.98	1.05		
12	14700	121.81	1.25		
14	13000	107.49	1.40		
16	11200	93.19	1.60		
18	10000	82.91	1.80		
20	8890	73.70	2.00		
22	8130	67.40	2.20		
25	7070	58.65	2.50		
12	14500	120.04	0.90	R147 RF147	4P
13	13200	109.48	1.00		
15	11400	94.75	1.15		
18	10100	83.60	1.30		
20	8690	72.20	1.50		
22	8080	67.09	1.60		
24	7370	61.19	1.75		
28	6380	52.96	2.00		
31	5630	46.73	2.30		
36	4860	40.35	2.70		
18	9760	80.91	0.80	R137 RF137	4P
20	8860	73.49	0.90		
22	7860	65.20	1.00		
25	7140	59.17	1.10		
29	6130	50.86	1.30		
33	5350	44.39	1.50		
39	4540	37.65	1.75		
45	3970	32.91	2.00		
53	3360	27.83	2.30		
50	3570	29.57	2.20		
61	2910	24.12	2.80		
67	2650	22.00	3.00		
77	2300	19.04	3.50		
87	2030	16.80	4.00		
36	4870	40.37	0.90	R107 RF107	4P
42	4250	35.26	1.00		
50	3560	29.49	1.20		
59	3000	24.90	1.45		
65	2730	22.62	1.60		
73	2420	20.07	1.80		
80	2200	18.21	1.95		
94	1890	15.65	2.30		
107	1650	13.66	2.60		
126	1400	11.59	3.10		
145	1220	10.13	3.50		
186	950	7.86	3.10		
220	800	6.66	3.70		
73	2430	20.14	1.05	R97 RF97	4P
80	2200	18.24	1.15		
91	1950	16.17	1.25		
100	1760	14.62	1.30		
118	1490	12.39	1.45		
135	1310	10.83	1.60		
158	1120	9.29	1.80		

斜齒輪減速機 Helical Gear Reducer

輸出轉速 Output speed (r/min)	輸出轉矩 Output torque (N.M)	傳動比 Ratio (i)	使用係數 Service factor	機型 Type	馬達級數 Motor pole
18.5 KW					
175	1010	8.39	2.0	R97 RF97	4P
206	860	7.12	2.3		
236	750	6.21	2.5		
282	625	5.20	2.8		
326	545	4.50	3.0		
110	1610	13.33	0.80	R87 RF87	4P
123	1440	11.93	0.85		
148	1190	9.90	1.00		
160	1100	9.14	1.10		
178	990	8.22	1.15		
205	860	7.13	1.25		
229	770	6.39	1.30		
276	640	5.30	1.40		
349	505	4.20	1.65	R101 RF101	4P
384	460	3.81	1.80		
433	410	3.38	2.00		
477	370	3.07	2.20		
555	320	2.64	2.60		
636	280	2.30	3.00		
750	235	1.95	3.20		
858	205	1.71	3.40		
1015	174	1.44	3.70		
402	440	3.64	1.35	R91 RF91	4P
444	400	3.30	1.50		
501	355	2.92	1.70		
554	320	2.64	1.85		
654	270	2.24	2.20		
749	235	1.96	2.40		
895	197	1.64	2.60		
1035	171	1.42	2.70		
531	335	2.76	1.20	R81 RF81	4P
590	300	2.48	1.35		
680	260	2.15	1.50		
760	235	1.93	1.55		
916	193	1.60	1.65		
1055	168	1.39	1.75		
22 KW					
9.6	22000	153.07	0.80	R167 RF167	4P
10	20100	139.98	0.90		
12	17500	121.81	1.05		
14	15400	107.49	1.15		
16	13400	93.19	1.35		
18	11900	82.91	1.50		
20	10600	73.70	1.70		
22	9670	67.00	1.85		
25	8410	58.65	2.10		
28	7420	51.76	2.40		
33	6430	44.87	2.80		
13	15700	109.48	0.85	R147 RF147	4P
15	13600	94.75	0.95		
18	12000	83.60	1.10		
20	10300	72.20	1.25		
22	9610	67.09	1.35		
24	8760	61.19	1.50		
28	7580	52.96	1.70		
31	6690	46.73	1.95		
36	5780	40.35	2.20		
41	5110	35.69	2.50		
49	4300	30.00	3.00		

輸出轉速 Output speed (r/min)	輸出轉矩 Output torque (N.M)	傳動比 Ratio (i)	使用係數 Service factor	機型 Type	馬達級數 Motor pole
22 KW					
22	9350	65.20	0.85	R137 RF137	4P
25	8480	59.17	0.95		
29	7290	50.86	1.10		
33	6370	4.39	1.25		
39	5400	37.65	1.50		
45	4720	32.91	1.70		
53	3990	27.83	1.90		
50	4240	29.57	1.85		
61	3460	24.12	2.30		
67	3150	22.00	2.50		
77	2730	19.04	2.90		
87	2410	16.80	3.30		
101	2080	14.51	3.80		
114	1840	12.83	4.30		
42	5060	35.26	0.85	R107 RF107	4P
50	4230	29.49	1.00		
59	3570	24.90	1.20		
65	3240	22.62	1.35		
73	2880	20.07	1.50		
80	2610	18.21	1.65		
94	2240	15.65	1.90		
107	1960	13.66	2.20		
126	1660	11.59	2.60		
145	1450	10.13	3.00		
171	1230	8.56	3.50		
186	1130	7.86	2.60		
220	960	6.66	3.10		
252	840	5.82	3.60		
73	2890	20.14	0.90	R97 RF97	4P
80	2620	18.24	0.95		
91	2320	16.17	1.05		
100	2100	14.62	1.10		
118	1780	12.39	1.25		
135	1550	10.83	1.35		
158	1330	9.29	1.50		
175	1200	8.39	1.70		
206	1020	7.12	1.95		
236	890	6.21	2.10		
282	745	5.20	2.40		
326	645	4.50	2.50		
148	1420	9.90	0.85	R87 RF87	4P
160	1310	9.14	0.90		
178	1180	8.22	1.00		
205	1020	7.13	1.05		
229	920	6.39	1.10		
276	760	5.30	1.20		
349	600	4.20	1.40	R101 RF101	4P
384	545	3.81	1.50		
433	485	3.38	1.70		
477	440	3.07	1.90		
555	380	2.64	2.20		
636	330	2.30	2.50		
750	280	1.95	2.70		
858	245	1.71	2.90		
1015	205	1.44	3.10		
402	520	3.64	1.15	R91 RF91	4P
444	475	3.30	1.25		
501	420	2.92	1.40		
554	380	2.64	1.55		
654	320	2.24	1.85		
749	280	1.96	2.00		
895	235	1.64	2.20		
1035	205	1.42	2.20		

輸出轉速 Output speed (r/min)	輸出轉矩 Output torque (N.M)	傳動比 Ratio (i)	使用係數 Service factor	機型 Type	馬達級數 Motor pole
22 KW					
531	395	2.76	1.00	R81 RF81	4P
590	355	2.48	1.15		
680	310	2.15	1.25		
760	275	1.93	1.30		
916	230	1.60	1.35		
1055	200	1.39	1.45		
30 KW					
14	20900	107.49	0.85	R167 RF167	4P
16	18200	93.19	1.00		
18	16200	82.91	1.10		
20	14400	73.70	1.25		
22	13100	67.40	1.35		
25	11400	58.65	1.55		
28	10100	51.76	1.80		
33	8740	44.87	2.10		
37	7780	39.92	2.30		
43	6710	34.41	2.70		
53	5450	24.96	3.30		
62	4620	23.71	3.90		
18	16300	83.60	0.80	R147 RF147	4P
20	14000	72.20	0.95		
22	13100	67.09	1.00		
24	11900	61.19	1.10		
28	10300	52.96	1.25		
32	9090	46.73	1.45		
36	7850	40.35	1.65		
41	6950	35.69	1.85		
49	5840	30.00	2.20		
61	4710	24.23	2.50		
72	3980	20.47	3.00		
82	3510	18.06	3.00		
94	3050	15.66	4.30		
29	9910	50.86	0.80	R137 RF137	4P
33	8650	44.39	0.90		
39	7340	37.65	1.10		
45	6410	32.91	1.25		
53	5420	27.83	1.40		
61	4700	24.12	1.70		
67	4290	22.00	1.85		
77	3710	19.04	2.20		
88	3270	16.80	2.40		
101	2830	14.51	2.80		
115	2500	12.83	3.20		
136	2100	10.79	3.80		
194	1480	7.59	3.50		
230	1240	6.38	4.10		
73	3910	20.07	1.10	R107 RF107	4P
81	3550	18.21	1.20		
94	3050	15.65	1.40		
108	2660	13.66	1.60		
127	2260	11.59	1.90		
145	1970	10.13	2.20		
172	1670	8.56	2.60		
187	1530	7.86	1.95		
221	1300	6.66	2.30		
252	1140	5.82	2.60		
299	960	4.92	3.00		
101	2850	14.62	0.80	R97 RF97	4P
119	2420	12.39	0.90		
136	2110	10.83	1.00		
158	1810	9.29	1.10		
175	1640	8.39	1.25		
207	1390	7.12	1.45		
237	1210	6.21	1.55		

輸出轉速 Output speed (r/min)	輸出轉矩 Output torque (N.M)	傳動比 Ratio (i)	使用係數 Service factor	機型 Type	馬達級數 Motor pole
30 KW					
283	1010	5.20	1.75	R97 RF97	4P
327	880	4.50	1.85		
434	660	3.38	1.25	R101 RF101	4P
479	600	3.07	1.40		
557	515	2.64	1.60		
638	450	2.30	1.85		
752	380	1.95	2.00		
860	335	1.71	2.10		
1020	280	1.44	2.30		
503	570	2.92	1.05	R91 RF91	4P
556	515	2.64	1.15		
656	435	2.24	1.35		
751	380	1.96	1.50		
898	320	1.64	1.60		
1040	275	1.42	1.65		
37 KW					
16	22400	93.19	0.80	R167 RF167	4P
18	19900	82.91	0.90		
20	17700	73.70	1.00		
22	16200	67.40	1.10		
25	14100	58.65	1.30		
28	12400	51.76	1.45		
33	10800	44.87	1.65		
37	9600	39.92	1.90		
43	8270	34.41	2.20		
53	6720	27.96	2.70		
48	7380	30.71	1.35		
60	5900	24.57	2.40		
67	5250	21.85	2.50		
77	4580	19.03	3.50		
87	4080	16.98	3.70		
22	16100	67.09	0.80	R147 RF147	4P
24	14700	61.19	0.90		
28	12700	52.96	1.00		
32	11200	46.73	1.15		
36	9680	40.35	1.35		
41	8570	35.69	1.50		
49	7200	30.00	1.80		
61	5810	24.23	2.00		
72	4910	20.47	2.40		
82	4340	18.06	2.40		
94	3760	15.66	3.50		
106	3340	13.93	3.80		
39	9050	37.65	0.90	R137 RF137	4P
45	7910	32.91	1.00		
53	6690	27.83	1.15		
61	5800	24.12	1.40		
67	5290	22.00	1.50		
77	4580	19.04	1.75		
88	4040	16.80	2.00		
101	3490	14.51	2.30		
115	3080	12.83	2.60		
136	2590	10.79	3.10		
169	2090	8.71	3.70		
194	1820	7.59	2.80		
230	1530	6.38	3.30		
285	1240	5.15	3.70		
73	4820	20.07	0.90	R107 RF107	4P
81	4380	18.21	1.00		
94	3760	15.65	1.15		
108	3280	13.66	1.30		
127	2790	11.59	1.55		
145	2430	10.13	1.75		

斜齒輪減速機 Helical Gear Reducer

輸出轉速 Output speed (r/min)	輸出轉矩 Output torque (N.M)	傳動比 Ratio (i)	使用係數 Service factor	機型 Type	馬達級數 Motor pole
37 KW					
172	2060	8.56	2.10	R107 RF107	4P
187	1890	7.86	1.55		
221	1600	6.66	1.85		
252	1400	5.82	2.10		
299	1180	4.92	2.50		
434	810	3.38	1.00	R101 RF101	4P
479	740	3.07	1.10		
447	635	2.64	1.30		
638	555	2.30	1.50		
752	470	1.95	1.65		
860	410	1.71	1.70		
1020	345	1.44	1.85		
45 KW					
20	21500	73.70	0.85	R167 RF167	4P
22	19700	67.40	0.90		
25	17100	58.65	1.05		
28	15100	51.76	1.20		
33	13100	4.87	1.35		
37	11700	39.92	1.55		
43	10100	34.41	1.80		
53	8170	27.96	2.20		
62	6930	23.71	2.60		
48	8980	30.71	1.10		
60	7180	24.57	1.95		
67	6390	21.85	2.00		
77	5560	19.03	2.90		
87	4960	16.98	3.00		
28	15500	52.96	0.85	R147 RF147	4P
32	13600	46.73	0.95		
36	11800	40.35	1.10		
41	10400	35.69	1.25		
49	8760	30.00	1.50		
61	7070	24.23	1.70		
72	5970	20.47	2.00		
82	5270	18.06	2.00		
94	4570	15.66	2.80		
106	4070	13.93	3.10		
123	3510	12.01	3.70		
203	2120	7.25	4.10		
45	9620	32.91	0.85	R137 RF137	4P
53	8130	27.83	0.95		
61	7050	24.12	1.15		
67	6430	22.00	1.25		
77	5570	19.04	1.45		
88	4910	16.80	1.65		
101	4240	14.51	1.90		
115	3750	12.83	2.10		
136	3150	10.79	2.50		
169	2550	8.71	3.10		
194	2220	7.59	2.30		
230	1860	6.38	2.70		
285	1510	5.15	3.00		
94	4580	15.65	0.95	R107 RF107	4P
108	3990	13.66	1.10		
127	3390	11.59	1.25		
145	2960	10.13	1.45		
172	2500	8.56	1.70		
187	2300	7.86	1.30		
221	1950	6.66	1.50		
252	1700	5.82	1.78		
299	1440	4.92	2.00		

輸出轉速 Output speed (r/min)	輸出轉矩 Output torque (N.M)	傳動比 Ratio (i)	使用係數 Service factor	機型 Type	馬達級數 Motor pole
45 KW					
434	990	3.38	0.85	R101 RF101	4P
479	900	3.07	0.90		
557	770	2.64	1.10		
638	675	2.30	1.25		
752	570	1.95	1.35		
860	500	1.71	1.40		
1020	420	1.44	1.55		
55 KW					
25	20900	58.65	0.85	R167 RF167	4P
29	18400	51.76	1.00		
33	16000	44.87	1.15		
37	14200	39.92	1.25		
43	12300	34.41	1.45		
53	9960	27.96	1.80		
62	8440	23.71	2.10		
60	8750	24.57	1.60		
68	7780	21.85	1.65		
77	6780	19.03	2.40		
87	6050	16.98	2.50		
102	5450	14.48	3.50		
123	4270	11.99	4.00		
32	16600	46.73	0.80	R147 RF147	4P
37	14300	40.35	0.90		
41	12700	35.69	1.00		
49	10700	30.00	1.20		
61	8610	24.23	1.40		
72	7280	20.47	1.65		
82	6420	18.06	1.65		
94	5570	15.66	2.30		
106	4950	13.93	2.50		
123	4270	12.01	3.00		
151	3470	9.76	3.80		
203	2580	7.25	3.40		
250	2100	5.89	4.10		
77	6780	19.04	1.20	R137 RF137	4P
88	5980	16.80	1.35		
102	5170	14.51	1.55		
115	4570	12.83	1.75		
137	3840	10.79	2.10		
169	3100	8.71	2.50		
194	2700	7.59	1.90		
231	2270	6.38	2.20		
286	1830	5.15	2.50		
75 KW					
33	21700	44.87	0.85	R167 RF167	4P
37	19300	39.92	0.95		
43	16700	34.41	1.10		
53	13500	27.96	1.35		
62	11500	23.71	1.55		
60	11900	24.57	1.20		
68	10600	21.85	1.25		
78	9210	19.03	1.75		
87	8220	16.98	1.85		
102	7000	14.48	2.60		
123	5800	11.99	2.90		
145	4950	10.24	3.40		
49	14500	30.00	0.90	R147 RF147	4P
61	11700	24.23	1.00		
72	9890	20.47	1.20		
82	8730	18.06	1.20		
95	7570	15.66	1.70		
106	6730	13.93	1.85		
123	5800	12.01	2.20		
152	4710	9.76	2.80		

輸出轉速 Output speed (r/min)	輸出轉矩 Output torque (N.M)	傳動比 Ratio (i)	使用係數 Service factor	機型 Type	馬達級數 Motor pole
75 KW					
179	4000	8.28	3.20		
204	3510	7.25	2.50	R147	4P
251	2850	5.89	3.00	RF147	
296	2420	5.00	3.60		
90 KW					
37	23200	39.92	0.80		
43	20000	34.41	0.90		
53	16200	27.96	1.10		
62	13800	23.71	1.30		
60	14300	24.57	1.00		
68	12700	21.85	1.00	R167	4P
78	11100	19.03	1.45	RF167	
87	9860	16.98	1.50		
102	8410	14.48	2.10		
123	3630	11.99	2.40		
145	5940	10.24	2.90		
72	11900	20.47	1.00		
82	10500	18.06	1.00		
95	9080	15.66	1.45		
106	8080	13.93	1.55		
123	6960	12.01	1.85	R147	4P
152	5660	9.76	2.30	RF147	
179	4800	8.28	2.70		
204	4210	7.25	2.10		
251	3420	5.89	2.50		
296	2900	5.00	3.00		
110 KW					
53	19800	27.96	0.90		
63	16800	23.71	1.05		
78	13500	19.03	1.20	R167	4P
87	12000	16.98	1.25	RF167	
103	10200	14.48	1.75		
124	8480	11.99	2.00		
145	7240	10.24	2.30		
130 KW					
63	20100	23.71	0.90		
78	16200	19.03	1.00		
87	14400	16.98	1.05	R167	4P
103	12300	14.48	1.45	RF167	
124	10200	11.99	1.65		
145	8690	10.24	1.95		
160 KW					
103	14900	14.48	1.20	R167	4P
124	12300	11.99	1.40	RF167	
145	10500	10.24	1.60		

1400RPM	R27											130Nm
減速比 i	0.25kw-1/4HP		0.37Kw-1/2HP		0.75kw-1HP		1.5kw-2HP		2.2kw-3HP		3kw-4HP	
	輸出轉矩 (N.m)	使用係數 (f.s)	輸出轉矩 (N.m)	使用係數 (f.s)	輸出轉矩 (N.m)	使用係數 (f.s)	輸出轉矩 (N.m)	使用係數 (f.s)	輸出轉矩 (N.m)	使用係數 (f.s)	輸出轉矩 (N.m)	使用係數 (f.s)
3 Stage												
135.09												
123.91												
105.49												
90.96												
84.78	142	0.92										
74.11	124	1.05										
69.47	116	1.12										
61.30	102	1.27	152	0.86								
55.87	93	1.4	138	0.94								
48.17	81	1.6	119	1.09								
44.90	75	1.73	111	1.17								
39.25	66	1.97	97	1.34								
36.79	61	2.13	91	1.43								
32.47	54	2.41	80	1.63								
28.78	48	2.71	71	1.83	144	0.9						
24.47	41	3.17	61	2.13	123	1.06						
2 Stage												
28.37	47	2.77	70	1.86								
26.09	44	2.95	65	2								
22.32	37	3.51	55	2.36	112	1.16						
19.35	32	4.06	48	2.71	97	1.34						
18.08	30	4.33	45	2.89	91	1.43						
15.63	26	5	39	3.33	78	1.67	157	0.83				
13.28	22	5.91	33	3.94	67	1.94	133	0.98				
11.86	20	6.5			59	2.2	119	1.09				
10.13	17	7.65			51	2.55	102	1.27				
9.41	16	8.13			47	2.77						
8.16	14	9.29			41	3.17	82	1.59				
7.63	13	10			38	3.42	77	1.69	112	1.16		
6.59	11	11.82			33	3.94	66	1.97	97	1.34		
5.60	9	14.44			28	4.64	56	2.32	82	1.59	112	1.16
5.00	8	16.25			25	5.2	50	2.6	74	1.76	100	1.3
4.27	7	18.57					43	3.02	63	2.06	86	1.51
4.00	7	18.57					40	3.25	59	2.2	80	1.63
3.37	6	21.67					34	3.82	50	2.6	68	1.91

1400RPM	R37											200Nm
減速比 i	0.25kw-1/4HP		0.37Kw-1/2HP		0.75kw-1HP		1.5kw-2HP		2.2kw-3HP		3kw-4HP	
	輸出轉矩 (N.m)	使用係數 (f.s)	輸出轉矩 (N.m)	使用係數 (f.s)	輸出轉矩 (N.m)	使用係數 (f.s)	輸出轉矩 (N.m)	使用係數 (f.s)	輸出轉矩 (N.m)	使用係數 (f.s)	輸出轉矩 (N.m)	使用係數 (f.s)
3 Stage												
134.82	225	0.89										
123.66	207	0.97										
105.28	176	1.14										
90.77	152	1.32										
84.61	141	1.42	209	0.96								
73.96	124	1.61	183	1.09								
69.33	116	1.72	171	1.17								
61.18	102	1.96	151	1.32								
55.76	93	2.15	138	1.45								
48.08	80	2.5	119	1.68	241	0.83						
44.81	75	2.67	111	1.8	225	0.89						
39.17	65	3.08	97	2.06	196	1.02						
36.72	61	3.28	91	2.2	184	1.09						
32.40	54	3.7	80	2.5	162	1.23						
28.73			71	2.82	144	1.39						
24.42			60	3.33	122	1.64						
2 Stage												
28.32			70	2.86								
26.03			64	3.13								
22.27			55	3.64	112	1.79						
19.31			48	4.17	97	2.06	194	1.03				
18.05			45	4.44	90	2.22	181	1.1				
15.60			39	5.13	78	2.56	156	1.28				
13.25			33	6.06	66	3.03	133	1.5				
11.83			29	6.9	59	3.39	119	1.68				
10.11					51	3.92	101	1.98	149	1.34	203	0.99
9.47					47	4.26	95	2.11	139	1.44	190	1.05
7.97							80	2.5	117	1.71	160	1.25
6.67							67	2.99	98	2.04	134	1.49
5.67							57	3.51	83	2.41	114	1.75
5.06							51	3.92	74	2.7	101	1.98
4.32							43	4.65	64	3.13	87	2.3
4.05							41	4.88	60	3.33	81	2.47
3.41							34	5.88	50	4	68	2.94

1400RPM	R47							300Nm
減速比 i	0.25kw-1/4HP		0.37kw-1/2HP		0.75kw-1HP		1.5kw-2HP	
	輸出轉矩 (N.m)	使用係數 (f.s)	輸出轉矩 (N.m)	使用係數 (f.s)	輸出轉矩 (N.m)	使用係數 (f.s)	輸出轉矩 (N.m)	使用係數 (f.s)
3 Stage								
176.88	296	1.01						
162.94	272	1.1						
139.99	234	1.28	346	0.87				
121.87	204	1.47	301	1				
114.17	191	1.57	282	1.06				
100.86	169	1.78	249	1.2				
93.86	157	1.91	232	1.29				
84.90	142	2.11	210	1.43				
76.23	127	2.36	189	1.59				
68.54	115	2.61	170	1.76	344	0.87		
64.21	107	2.8	159	1.89	322	0.93		
56.73	95	3.16	140	2.14	284	1.06		
52.69	88	3.41	130	2.31	264	1.14		
47.75	80	3.75	118	2.54	239	1.26		
42.87			106	2.83	215	1.4		
36.93			91	3.3	185	1.62	370	0.81
34.73			86	3.49	174	1.72	348	0.86
29.88					150	2	300	1
26.70					134	2.24	268	1.12
23.59					118	2.54	237	1.27
2 Stage								
33.79			84	3.57				
31.12			77	3.9				
26.74			66	4.55	134	2.24	268	1.12
23.28			58	5.17	117	2.56	233	1.29
21.81			54	5.56	109	2.75	219	1.37
19.27					97	3.09	193	1.55
17.89					90	3.33	179	1.68
16.22					81	3.7	163	1.84
14.56							146	2.05
12.54							126	2.38
11.79							118	2.54
10.15							102	2.94
9.07							91	3.3
8.01							80	3.75
7.76							78	3.85
6.96							70	4.29
6.00							60	5
5.64							57	5.26
4.85							49	6.12
4.34							44	6.82
3.83							38	7.89

1400RPM	R47							300Nm
減速比 i	2.2kw-3HP		3.0kw-4HP		4.0kw-5HP		5.5kw-7.5HP	
	輸出轉矩 (N.m)	使用係數 (f.s)	輸出轉矩 (N.m)	使用係數 (f.s)	輸出轉矩 (N.m)	使用係數 (f.s)	輸出轉矩 (N.m)	使用係數 (f.s)
3 Stage								
176.88								
162.94								
139.99								
121.87								
114.17								
100.86								
93.86								
84.90								
76.23								
68.54								
64.21								
56.73								
52.69								
47.75								
42.87								
36.93								
34.73								
29.88								
26.70								
23.59								
2 Stage								
33.79								
31.12								
26.74								
23.28								
21.81								
19.27	283	1.06						
17.89								
16.22	239	1.26	325	0.92				
14.56	214	1.4	292	1.03				
12.54	184	1.63	251	1.2				
11.79	173	1.73	236	1.27				
10.15	149	2.01	204	1.47				
9.07	133	2.26	182	1.65	243	1.23		
8.01	118	2.54	161	1.86	214	1.4		
7.76	114	2.63	156	1.92	208	1.44		
6.96	102	2.94	140	2.14	186	1.61		
6.00	88	3.41	120	2.5	160	1.88		
5.64	83	3.61	113	2.65	151	1.99		
4.85	71	4.23	97	3.09	130	2.31	178	1.69
4.34	64	4.69	87	3.45	116	2.59	160	1.88
3.83	56	5.36	77	3.9	102	2.94	141	2.13

1400RPM	R57							450Nm
減速比 i	0.37kw-1/2HP		0.75kw-1HP		1.5kw-2HP		2.2kw-3HP	
	輸出轉矩 (N.m)	使用係數 (f.s)	輸出轉矩 (N.m)	使用係數 (f.s)	輸出轉矩 (N.m)	使用係數 (f.s)	輸出轉矩 (N.m)	使用係數 (f.s)
3 Stage								
186.89	462	0.97						
172.17	426	1.06						
147.92	366	1.23						
128.77	319	1.41						
120.63	298	1.51						
106.58	264	1.7	534	0.84				
98.99	245	1.84	496	0.91				
89.71	222	2.03	450	1				
80.55	199	2.26	404	1.11				
69.23	171	2.63	347	1.3				
64.85	160	2.81	325	1.38				
57.29	142	3.17	287	1.57				
53.22	132	3.41	267	1.69	534	0.84		
48.23	119	3.78	242	1.86	484	0.93		
43.30			217	2.07	434	1.04		
37.30			187	2.41	374	1.2	549	0.82
35.07			176	2.56	352	1.28	516	0.87
30.18			151	2.98	303	1.49	444	1.01
26.97			135	3.33	270	1.67	397	1.13
2 Stage								
26.31			132	3.41	264	1.7		
24.99			125	3.6	251	1.79		
21.93			110	4.09	220	2.05	323	1.39
18.60			93	4.84	187	2.41	274	1.64
16.79					168	2.68	247	1.82
14.77					148	3.04	217	2.07
13.95					140	3.21	205	2.2
11.88					119	3.78	175	2.57
10.79							159	2.83
9.35							138	3.26
9.06							133	3.38
7.97							117	3.85
7.53								
6.41								
5.82								
5.05								
4.39								

1400RPM	R57							450Nm
減速比 i	3kw-4HP		4kw-5HP		5.5kw-7.5HP		7.5kw-10HP	
	輸出轉矩 (N.m)	使用係數 (f.s)	輸出轉矩 (N.m)	使用係數 (f.s)	輸出轉矩 (N.m)	使用係數 (f.s)	輸出轉矩 (N.m)	使用係數 (f.s)
3 Stage								
186.89								
172.17								
147.92								
128.77								
120.63								
106.58								
98.99								
89.71								
80.55								
69.23								
64.85								
57.29								
53.22								
48.23								
43.30								
37.30								
35.07								
30.18								
26.97	541	0.83						
2 Stage								
26.31								
24.99								
21.93	440	1.02						
18.60	373	1.21	497	0.91				
16.79	337	1.34	449	1				
14.77	296	1.52	395	1.14	543	0.83		
13.95	280	1.61	373	1.21	513	0.88		
11.88	238	1.89	318	1.42	437	1.03		
10.79	216	2.08	289	1.56	397	1.13		
9.35	188	2.39	250	1.8	344	1.31		
9.06	182	2.47	242	1.86				
7.97	160	2.81	213	2.11	293	1.54	400	1.13
7.53	151	2.98	201	2.24	277	1.62	378	1.19
6.41	129	3.49	171	2.63	236	1.91	321	1.4
5.82	117	3.85	156	2.88	214	2.1	292	1.54
5.05	101	4.46	135	3.33	186	2.42	253	1.78
4.39	88	5.11	117	3.85	161	2.8	220	2.05

1400RPM	R67							600Nm
減速比 i	0.37kw-1/2HP		0.75kw-1HP		1.5kw-2HP		2.2kw-3HP	
	輸出轉矩 (N.m)	使用係數 (f.s)	輸出轉矩 (N.m)	使用係數 (f.s)	輸出轉矩 (N.m)	使用係數 (f.s)	輸出轉矩 (N.m)	使用係數 (f.s)
3 Stage								
199.81	494	1.21						
184.07	455	1.32						
158.14	391	1.53						
137.67	341	1.76						
128.97	319	1.88	647	0.93				
113.94	282	2.13	571	1.05				
105.83	262	2.29	531	1.13				
95.91	237	2.53	481	1.25				
86.11	213	2.82	432	1.39				
74.17	183	3.28	372	1.61				
69.75	173	3.47	350	1.71				
61.26	152	3.95	307	1.95	614	0.98		
56.89	141	4.26	285	2.11	570	1.05		
51.56			259	2.32	517	1.16		
46.29			232	2.59	464	1.29		
39.88					400	1.5	587	1.02
37.50					376	1.6	552	1.09
32.27					324	1.85	475	1.26
28.83					289	2.08	424	1.42
2 Stage								
28.13					282	2.13		
26.72					268	2.24		
23.44					235	2.55	345	1.74
19.89					199	3.02	293	2.05
17.95					180	3.33	264	2.27
15.79							232	2.59
14.91							219	2.74
12.70							187	3.21
11.54							170	3.53
10.00							147	4.08
8.70							128	4.69
7.79							115	5.22
7.36								
6.27								
5.70								
4.93								
4.29								

1400RPM	R67							600Nm
減速比 i	3.0kw-4HP		4.0kw-5HP		5.5kw-7.5HP		7.5kw-10HP	
	輸出轉矩 (N.m)	使用係數 (f.s)	輸出轉矩 (N.m)	使用係數 (f.s)	輸出轉矩 (N.m)	使用係數 (f.s)	輸出轉矩 (N.m)	使用係數 (f.s)
3 Stage								
199.81								
184.07								
158.14								
137.67								
128.97								
113.94								
105.83								
95.91								
86.11								
74.17								
69.75								
61.26								
56.89								
51.56								
46.29								
39.88								
37.50								
32.27								
28.83								
2 Stage								
28.13								
26.72								
23.44	470	1.28						
19.89	399	1.5	532	1.13				
17.95	360	1.67	480	1.25				
15.79	317	1.89	422	1.42	581	1.03		
14.91	299	2.01	399	1.5	548	1.09		
12.70	255	2.35	340	1.76	467	1.28	637	0.94
11.54	231	2.6	309	1.94	424	1.42	579	1.04
10.00	201	2.99	267	2.25	368	1.63	501	1.2
8.70			233	2.58	320	1.88	436	1.38
7.79			208	2.88	286	2.1	391	1.53
7.36			197	3.05	271	2.21	369	1.63
6.27			168	3.57	231	2.6	314	1.91
5.70			152	3.95	210	2.86	286	2.1
4.93			132	4.55	181	3.31	247	2.43
4.29			115	5.22	158	3.8	215	2.79

1400RPM	R77							820Nm
減速比 i	0.75kw-1HP		1.5kw-2HP		2.2kw-3HP		3kw-4HP	
	輸出轉矩 (N.m)	使用係數 (f.s)	輸出轉矩 (N.m)	使用係數 (f.s)	輸出轉矩 (N.m)	使用係數 (f.s)	輸出轉矩 (N.m)	使用係數 (f.s)
3 Stage								
195.24								
166.59	835	0.98						
145.67	730	1.12						
138.39	694	1.18						
121.42	609	1.35						
102.99	516	1.59						
92.97	466	1.76	932	0.88				
81.80	410	2	820	1				
77.24	387	2.12	775	1.06				
65.77	330	2.48	660	1.24	967	0.85		
57.68	289	2.84	578	1.42	848	0.97		
52.07	261	3.14	522	1.57	766	1.07		
45.81	230	3.57	459	1.79	674	1.22	919	0.89
43.26	217	3.78	434	1.89	636	1.29	868	0.94
36.83			369	2.22	542	1.51	739	1.11
33.47			336	2.44	492	1.67	671	1.22
29.00			291	2.82	427	1.92	582	1.41
25.23			253	3.24	371	2.21	506	1.62
2 Stage								
23.37			234	3.5	344	2.38	469	1.75
21.43			215	3.81	315	2.6	430	1.91
18.80			189	4.34	276	2.97	377	2.18
17.82					262	3.13	357	2.3
15.60					229	3.58	313	2.62
14.05					207	3.96	282	2.91
12.33							247	3.32
10.88							218	3.76
9.64							193	4.25
8.59							172	4.77
7.74							155	5.29
6.79							136	6.03
5.99								
5.31								

1400RPM	R77							820Nm
減速比 i	4.0kw-5HP		5.5kw-7.5HP		7.5kw-10HP		11kw-15HP	
	輸出轉矩 (N.m)	使用係數 (f.s)	輸出轉矩 (N.m)	使用係數 (f.s)	輸出轉矩 (N.m)	使用係數 (f.s)	輸出轉矩 (N.m)	使用係數 (f.s)
3 Stage								
195.24								
166.59								
145.67								
138.39								
121.42								
102.99								
92.97								
81.80								
77.24								
65.77								
57.68								
52.07								
45.81								
43.26								
36.83	985	0.83						
33.47	895	0.92						
29.00	775	1.06						
25.23	675	1.21						
2 Stage								
23.37	625	1.31						
21.43	573	1.43						
18.80	503	1.63	691	1.19	943	0.87		
17.82	477	1.72	655	1.25	893	0.92		
15.60	417	1.97	574	1.43	782	1.05		
14.05	376	2.18	517	1.59	704	1.16		
12.33	330	2.48	453	1.81	618	1.33		
10.88	291	2.82	400	2.05	545	1.5	800	1.03
9.64	258	3.18	354	2.32	483	1.7	709	1.16
8.59	230	3.57	316	2.59	431	1.9	632	1.3
7.74	207	3.96	285	2.88	388	2.11	569	1.44
6.79	182	4.51	250	3.28	340	2.41	499	1.64
5.99	160	5.13	220	3.73	300	2.73	440	1.86
5.31	142	5.77	195	4.21	266	3.08		

1400RPM	R87											1550Nm
減速比 i	0.75kw-1HP		1.5kw-2HP		2.2kw-3HP		3.0kw-4HP		4.0kw-5HP		5.5kw-7.5HP	
	輸出轉矩 (N.m)	使用係數 (f.s)	輸出轉矩 (N.m)	使用係數 (f.s)	輸出轉矩 (N.m)	使用係數 (f.s)	輸出轉矩 (N.m)	使用係數 (f.s)	輸出轉矩 (N.m)	使用係數 (f.s)	輸出轉矩 (N.m)	使用係數 (f.s)
3 Stage												
246.54	1236	1.25										
216.54	1086	1.43										
205.71	1031	1.5										
181.77	911	1.7	1823	0.85								
155.34	779	1.99	1558	0.99								
142.41	714	2.17	1428	1.09								
124.97	627	2.47	1253	1.24	1838	0.84						
118.43	594	2.61	1188	1.3	1742	0.89						
103.65	520	2.98	1039	1.49	1524	1.02						
93.38	468	3.31	936	1.66	1373	1.13	1873	0.83				
81.92			821	1.89	1205	1.29	1643	0.94				
72.57			728	2.13	1067	1.45	1455	1.07				
63.68			639	2.43	937	1.65	1277	1.21	1703	0.91		
60.35			605	2.56	888	1.75	1210	1.28	1614	0.96		
52.82			530	2.92	777	1.99	1059	1.46	1412	1.1		
47.58			477	3.25	700	2.21	954	1.62	1272	1.22	1749	0.89
41.74			419	3.7	614	2.52	837	1.85	1116	1.39	1535	1.01
36.84			369	4.2	542	2.86	739	2.1	985	1.57	1355	1.14
32.66					480	3.23	655	2.37	873	1.78	1201	1.29
27.88							559	2.77	746	2.08	1025	1.51
2 Stage												
34.40					506	3.06	690	2.25	920	1.68		
31.40					462	3.35	630	2.46	840	1.85		
27.84					409	3.79	558	2.78	744	2.08	1024	1.51
23.40					344	4.51	469	3.3	626	2.48	860	1.8
21.51					316	4.91	431	3.6	575	2.7	791	1.96
19.10							383	4.05			702	2.21
17.08							343	4.52			628	2.47
15.35							308	5.03			564	2.75
13.33											490	3.16
11.93											439	3.53
9.90											364	4.26
9.14											336	4.61
8.22											302	5.13
7.13											262	5.92
6.39												
5.30												

1400RPM	R87									1550Nm
減速比 i	7.5kw-10HP		11kw-15HP		15kw-20HP		18.5kw-25HP		22kw-30HP	
	輸出轉矩 (N.m)	使用係數 (f.s)	輸出轉矩 (N.m)	使用係數 (f.s)	輸出轉矩 (N.m)	使用係數 (f.s)	輸出轉矩 (N.m)	使用係數 (f.s)	輸出轉矩 (N.m)	使用係數 (f.s)
3 Stage										
246.54										
216.54										
205.71										
181.77										
155.34										
142.41										
124.97										
118.43										
103.65										
93.38										
81.92										
72.57										
63.68										
60.35										
52.82										
47.58										
41.74										
36.84	1847	0.84								
32.66	1637	0.95								
27.88	1398	1.11								
2 Stage										
34.40										
31.40										
27.84	1396	1.11								
23.40	1173	1.32								
21.51	1078	1.44	1582	0.98						
19.10	958	1.62	1405	1.1						
17.08	856	1.81	1256	1.23	1713	0.9				
15.35	770	2.01	1129	1.37	1539	1.01				
13.33	668	2.32	980	1.58	1337	1.16	1649	0.94		
11.93	598	2.59	877	1.77	1196	1.3	1475	1.05		
9.90	496	3.13	728	2.13	993	1.56	1224	1.27	1456	1.06
9.14	458	3.38	672	2.31	917	1.69	1130	1.37	1344	1.15
8.22	412	3.76	604	2.57	824	1.88	1017	1.52	1209	1.28
7.13	357	4.34	524	2.96	715	2.17	882	1.76	1049	1.48
6.39	320	4.84	470	3.3	641	2.42	790	1.96	940	1.65
5.30	266	5.83	390	3.97	531	2.92	655	2.37	779	1.99

1400RPM	R97											3000Nm
減速比 i	1.5kw-2HP		2.2kw-3HP		3.0kw-4HP		4.0kw-5HP		5.5kw-7.5HP		7.5kw-10HP	
	輸出轉矩 (N.m)	使用係數 (f.s)	輸出轉矩 (N.m)	使用係數 (f.s)	輸出轉矩 (N.m)	使用係數 (f.s)	輸出轉矩 (N.m)	使用係數 (f.s)	輸出轉矩 (N.m)	使用係數 (f.s)	輸出轉矩 (N.m)	使用係數 (f.s)
3 Stage												
289.74												
255.71	2564	1.17										
241.25	2419	1.24										
216.28	2169	1.38	3181	0.94								
186.30	1868	1.61	2740	1.09								
170.02	1705	1.76	2500	1.2								
150.78	1512	1.98	2218	1.35	3024	0.99						
126.75	1271	2.36	1864	1.61	2542	1.18						
116.48	1168	2.57	1713	1.75	2336	1.28	3115	0.96				
103.44	1037	2.89	1521	1.97	2074	1.45	2766	1.08				
92.48	927	3.24	1360	2.21	1855	1.62	2473	1.21				
83.15			1223	2.45	1668	1.8	2223	1.35	3057	0.98		
72.17			1061	2.83	1447	2.07	1930	1.55	2654	1.13		
65.21			959	3.13	1308	2.29	1744	1.72	2398	1.25		
59.92			881	3.41	1202	2.5	1602	1.87	2203	1.36	3004	1
53.21			783	3.83	1067	2.81	1423	2.11	1956	1.53	2668	1.12
47.58			700	4.29	954	3.14	1272	2.36	1749	1.72	2386	1.26
42.78					858	3.5	1144	2.62	1573	1.91	2145	1.4
37.13					745	4.03	993	3.02	1365	2.2	1862	1.61
33.25					667	4.5	889	3.37	1223	2.45	1667	1.8
27.58									1014	2.96	1383	2.17
2 Stage												
32.05							857	3.5	1178	2.55	1607	1.87
27.19							727	4.13	1000	3	1363	2.2
25.03							669	4.48	920	3.26	1255	2.39
22.37							598	5.02	822	3.65	1122	2.67
20.14							539	5.57	740	4.05	1010	2.97
18.24									671	4.47	915	3.28
16.17									595	5.04		
14.62												
12.39												
10.83												
9.29												
8.39												
7.12												
6.21												
5.20												
4.50												

1400RPM	R97									3000Nm
減速比 i	11kw-15HP		15kw-20HP		18.5kw-25HP		22kw-30HP		30kw-40HP	
	輸出轉矩 (N.m)	使用係數 (f.s)	輸出轉矩 (N.m)	使用係數 (f.s)	輸出轉矩 (N.m)	使用係數 (f.s)	輸出轉矩 (N.m)	使用係數 (f.s)	輸出轉矩 (N.m)	使用係數 (f.s)
3 Stage										
289.74										
255.71										
241.25										
216.28										
186.30										
170.02										
150.78										
126.75										
116.48										
103.44										
92.48										
83.15										
72.17										
65.21										
59.92										
53.21										
47.58										
42.78	3146	0.95								
37.13	2730	1.1								
33.25	2445	1.23								
27.58	2028	1.48								
2 Stage										
32.05										
27.19			2726	1.1						
25.03	1841	1.63	2510	1.2						
22.37	1645	1.82	2243	1.34						
20.14	1481	2.03	2020	1.49	2491	1.2	2962	1.01		
18.24	1341	2.24	1829	1.64	2256	1.33	2683	1.12		
16.17	1189	2.52	1621	1.85	2000	1.5	2378	1.26		
14.62	1075	2.79	1466	2.05	1808	1.66	2150	1.4	2932	1.02
12.39	911	3.29	1242	2.42	1532	1.96	1822	1.65	2485	1.21
10.83	796	3.77	1086	2.76	1339	2.24	1593	1.88	2172	1.38
9.29	683	4.39	932	3.22	1149	2.61	1366	2.2	1863	1.61
8.39	617	4.86	841	3.57	1038	2.89	1234	2.43	1683	1.78
7.12	524	5.73	714	4.2	881	3.41	1047	2.87	1428	2.1
6.21	457	6.56	623	4.82	768	3.91	913	3.29	1245	2.41
5.20					643	4.67	765	3.92	1043	2.88
4.50					557	5.39	662	4.53	902	3.33

1400RPM	R107											4300Nm
減速比 i	2.2kw-3HP		3.0kw-4HP		4.0kw-5HP		5.5kw-7.5HP		7.5kw-10HP		11kw-15HP	
	輸出轉矩 (N.m)	使用係數 (f.s)	輸出轉矩 (N.m)	使用係數 (f.s)	輸出轉矩 (N.m)	使用係數 (f.s)	輸出轉矩 (N.m)	使用係數 (f.s)	輸出轉矩 (N.m)	使用係數 (f.s)	輸出轉矩 (N.m)	使用係數 (f.s)
3 Stage												
251.15	3694	1.16										
229.95	3382	1.27	4612	0.93								
203.16	2988	1.44	4074	1.06								
172.34	2535	1.7	3456	1.24	4608	0.93						
158.68	2334	1.84	3182	1.35	4243	1.01						
141.83	2086	2.06	2844	1.51	3793	1.13						
127.68	1878	2.29	2561	1.68	3414	1.26	4694	0.92				
115.63	1701	2.53	2319	1.85	3092	1.39	4251	1.01				
102.53	1508	2.85	2056	2.09	2742	1.57	3770	1.14				
92.70	1363	3.15	1859	2.31	2479	1.73	3408	1.26	4648	0.93		
78.57			1576	2.73	2101	2.05	2889	1.49	3939	1.09		
72.88			1462	2.94	1949	2.21	2680	1.6	3654	1.18		
65.60					1754	2.45	2412	1.78	3289	1.31	4824	0.89
59.41					1589	2.71	2184	1.97	2979	1.44	4369	0.98
52.68					1409	3.05	1937	2.22	2641	1.63	3874	1.11
47.63							1751	2.46	2388	1.8	3502	1.23
40.37							1484	2.9	2024	2.12	2969	1.45
35.26									1768	2.43	2593	1.66
29.49									1479	2.91	2169	1.98
2 Stage												
30.77									1543	2.79	2263	1.9
27.58									1383	3.11	2028	2.12
24.90									1248	3.45	1831	2.35
22.62									1134	3.79	1663	2.59
20.07											1476	2.91
18.21											1339	3.21
15.65												
13.66												
11.59												
10.13												
8.56												
7.86												
6.66												
5.82												
4.92												

1400RPM	R107											4300Nm
減速比 i	15kw-20HP		18.5kw-25HP		22kw-30HP		30kw-40HP		37kw-50HP		45kw-60HP	
	輸出轉矩 (N.m)	使用係數 (f.s)	輸出轉矩 (N.m)	使用係數 (f.s)	輸出轉矩 (N.m)	使用係數 (f.s)	輸出轉矩 (N.m)	使用係數 (f.s)	輸出轉矩 (N.m)	使用係數 (f.s)	輸出轉矩 (N.m)	使用係數 (f.s)
3 Stage												
251.15												
229.95												
203.16												
172.34												
158.68												
141.83												
127.68												
115.63												
102.53												
92.70												
78.57												
72.88												
65.60												
59.41												
52.68												
47.63	4776	0.9										
40.37	4048	1.06	4993	0.86								
35.26	3536	1.22	4361	0.99	5186	0.83						
29.49	2957	1.45	3647	1.18	4337	0.99						
2 Stage												
30.77	3085	1.39										
27.58	2766	1.55										
24.90	2497	1.72	3079	1.4	3662	1.17						
22.62	2268	1.9	2797	1.54	3327	1.29						
20.07	2013	2.14	2482	1.73	2952	1.46	4025	1.07	4964	0.87		
18.21	1826	2.35	2252	1.91	2678	1.61	3652	1.18	4504	0.95		
15.65	1569	2.74	1935	2.22	2302	1.87	3139	1.37	3871	1.11	4708	0.91
13.66	1370	3.14	1689	2.55	2009	2.14	2740	1.57	3379	1.27	4109	1.05
11.59			1433	3	1705	2.52	2324	1.85	2867	1.5	3487	1.23
10.13			1253	3.43	1490	2.89	2032	2.12	2506	1.72	3047	1.41
8.56					1259	3.42	1717	2.5	2117	2.03	2575	1.67
7.86			972	4.42	1156	3.72	1576	2.73	1944	2.21	2364	1.82
6.66			824	5.22	979	4.39	1336	3.22	1647	2.61	2003	2.15
5.82					856	5.02	1167	3.68	1440	2.99	1751	2.46
4.92							987	4.36	1217	3.53	1480	2.91

1400RPM	R137									8000Nm
減速比 i	5.5kw-7.5HP		7.5kw-10HP		11kw-15HP		15kw-20HP		18.5kw-25HP	
	輸出轉矩 (N.m)	使用係數 (f.s)	輸出轉矩 (N.m)	使用係數 (f.s)	輸出轉矩 (N.m)	使用係數 (f.s)	輸出轉矩 (N.m)	使用係數 (f.s)	輸出轉矩 (N.m)	使用係數 (f.s)
3 Stage										
222.60	8184	0.98								
188.45	6929	1.15	9448	0.85						
174.40	6412	1.25	8744	0.91						
156.31	5747	1.39	7837	1.02						
141.12	5189	1.54	7075	1.13	10377	0.77				
128.18	4713	1.7	6427	1.24	9426	0.85				
113.72	4181	1.91	5702	1.4	8362	0.96				
103.20	3794	2.11	5174	1.55	7589	1.05	10348	0.77		
88.70	3261	2.45	4447	1.8	6523	1.23	8894	0.9		
80.91	2975	2.69	4057	1.97	5950	1.34	8113	0.99	10006	0.8
73.49	2702	2.96	3685	2.17	5404	1.48	7369	1.09	9089	0.88
65.20	2397	3.34	3269	2.45	4794	1.67	6538	1.22	8063	0.99
59.17	2176	3.68	2967	2.7	4351	1.84	5933	1.35	7318	1.09
50.86	1870	4.28	2550	3.14	3740	2.14	5100	1.57	6290	1.27
44.39					3264	2.45	4451	1.8	5490	1.46
37.65					2769	2.89	3775	2.12	4656	1.72
32.91					2420	3.31	3300	2.42	4070	1.97
27.83							2791	2.87	3442	2.32
2 Stage										
29.57									3657	2.19
24.12									2983	2.68
22.20									2746	2.91
19.04									2355	3.4
16.80									2078	3.85
14.51										
12.83										
10.79										
8.71										
7.59										
6.38										
5.15										

1400RPM	R137									8000Nm
減速比 i	22kw-30HP		30kw-40HP		37kw-50HP		45kw-60HP		55kw-75HP	
	輸出轉矩 (N.m)	使用係數 (f.s)	輸出轉矩 (N.m)	使用係數 (f.s)	輸出轉矩 (N.m)	使用係數 (f.s)	輸出轉矩 (N.m)	使用係數 (f.s)	輸出轉矩 (N.m)	使用係數 (f.s)
3 Stage										
222.60										
188.45										
174.40										
156.31										
141.12										
128.18										
113.72										
103.20										
88.70										
80.91										
73.49										
65.20	9589	0.83								
59.17	8702	0.92								
50.86	7480	1.07	10200	0.78						
44.39	6528	1.23	8902	0.9						
37.65	5537	1.44	7551	1.06	9313	0.86				
32.91	4840	1.65	6600	1.21	8140	0.98	9900	0.81		
27.83	4093	1.95	5581	1.43	6884	1.16	8372	0.96		
2 Stage										
29.57	4349	1.84								
24.12	3547	2.26	4837	1.65	5966	1.34	7256	1.1		
22.20	3265	2.45	4452	1.8	5491	1.46	6678	1.2		
19.04	2800	2.86	3818	2.1	4709	1.7	5728	1.4	7001	1.14
16.80	2471	3.24	3369	2.37	4155	1.93	5054	1.58	6177	1.3
14.51	2134	3.75	2910	2.75	3589	2.23	4365	1.83	5335	1.5
12.83	1887	4.24	2573	3.11	3173	2.52	3860	2.07	4717	1.7
10.79			2164	3.7	2669	3	3246	2.46	3967	2.02
8.71					2154	3.71	2620	3.05	3202	2.5
7.59			1522	5.26	1877	4.26	2283	3.5	2791	2.87
6.38			1280	6.25	1578	5.07	1919	4.17	2346	3.41
5.15					1274	6.28	1549	5.16	1894	4.22

1400RPM	R147									13000Nm
減速比 i	11kw-15HP		15kw-20HP		18.5kw-25HP		22kw-30HP		30kw-40HP	
	輸出轉矩 (N.m)	使用係數 (f.s)	輸出轉矩 (N.m)	使用係數 (f.s)	輸出轉矩 (N.m)	使用係數 (f.s)	輸出轉矩 (N.m)	使用係數 (f.s)	輸出轉矩 (N.m)	使用係數 (f.s)
3 Stage										
163.57	12028	1.08	16402	0.79						
147.14	10820	1.2	14754	0.88						
120.04	8827	1.47	12037	1.08	14846	0.88				
109.48	8051	1.61	10978	1.18	13540	0.96	16101	0.81		
94.75	6967	1.87	9501	1.37	11718	1.11	13935	0.93		
83.60	6148	2.11	8383	1.55	10339	1.26	12295	1.06	16766	0.78
72.20	5309	2.45	7240	1.8	8929	1.46	10618	1.22	14480	0.9
67.09	4933	2.64	6727	1.93	8297	1.57	9867	1.32	13455	0.97
61.19	4500	2.89	6136	2.12	7568	1.72	8999	1.44	12272	1.06
52.96	3894	3.34	5311	2.45	6550	1.98	7789	1.67	10621	1.22
46.73			4686	2.77	5779	2.25	6873	1.89	9372	1.39
40.35					4990	2.61	5934	2.19	8092	1.61
35.69							5249	2.48	7158	1.82
30.00							4412	2.95	6017	2.16
24.23									4859	2.68
2 Stage										
20.47									4105	3.17
18.06									3622	3.59
15.66									3141	4.14
13.93										
12.01										
9.76										
8.28										
7.25										
5.89										
5.00										

1400RPM	R147									13000Nm
減速比 i	37kw-50HP		45kw-60HP		55kw-75HP		75kw-100HP		90kw-125HP	
	輸出轉矩 (N.m)	使用係數 (f.s)	輸出轉矩 (N.m)	使用係數 (f.s)	輸出轉矩 (N.m)	使用係數 (f.s)	輸出轉矩 (N.m)	使用係數 (f.s)	輸出轉矩 (N.m)	使用係數 (f.s)
3 Stage										
163.57										
147.14										
120.04										
109.48										
94.75										
83.60										
72.20										
67.09	16594	0.78								
61.19	15135	0.86								
52.96	13099	0.99	15932	0.82						
46.73	11558	1.12	14058	0.92	17181	0.76				
40.35	9980	1.3	12138	1.07	14836	0.88				
35.69	8828	1.47	10736	1.21	13122	0.99				
30.00	7420	1.75	9025	1.44	11030	1.18	15041	0.86		
24.23	5993	2.17	7289	1.78	8909	1.46	12148	1.07		
2 Stage										
20.47	5063	2.57	6158	2.11	7526	1.73	10263	1.27	12316	1.06
18.06	4467	2.91	5433	2.39	6640	1.96	9055	1.44	10866	1.2
15.66	3873	3.36	4711	2.76	5758	2.26	7852	1.66	9422	1.38
13.93	3446	3.77	4190	3.1	5122	2.54	6984	1.86	8381	1.55
12.01			3613	3.6	4416	2.94	6022	2.16	7226	1.8
9.76					3589	3.62	4893	2.66	5872	2.21
8.28							4151	3.13	4982	2.61
7.25			2181	5.96	2666	4.88	3635	3.58	4362	2.98
5.89					2166	6	2953	4.4	3544	3.67
5.00							2507	5.19	3008	4.32

1400RPM	R167													13000Nm
減速比 i	11kw-15HP		15kw-20HP		18.5kw-25HP		22kw-30HP		30kw-40HP		37kw-50HP		45kw-60HP	
	輸出轉矩 (N.m)	使用係數 (f.s)	輸出轉矩 (N.m)	使用係數 (f.s)	輸出轉矩 (N.m)	使用係數 (f.s)	輸出轉矩 (N.m)	使用係數 (f.s)	輸出轉矩 (N.m)	使用係數 (f.s)	輸出轉矩 (N.m)	使用係數 (f.s)	輸出轉矩 (N.m)	使用係數 (f.s)
3 Stage														
229.71	16892	0.77	23034	0.56										
186.93	13746	0.95	18744	0.69	23118	0.56								
153.07	11256	1.15	15349	0.85	18931	0.69	22512	0.58						
139.98	10293	1.26	14036	0.93	17312	0.75	20587	0.63						
121.81	8957	1.45	12214	1.06	15065	0.86	17915	0.73						
107.49	7904	1.64	10779	1.21	13294	0.98	15809	0.82	21557	0.6				
93.19	6853	1.9	9345	1.39	11525	1.13	13705	0.95	18689	0.7	23050	0.56		
82.91	6097	2.13	8314	1.56	10254	1.27	12194	1.07	16628	0.78	20507	0.63		
73.70			7390	1.76	9115	1.43	10839	1.2	14781	0.88	18229	0.71	22171	0.59
67.40			6759	1.92	8336	1.56	9913	1.31	13517	0.96	16671	0.78	20276	0.64
58.65					7253	1.79	8626	1.51	11762	1.11	14507	0.9	17643	0.74
51.76							7612	1.71	10380	1.25	12803	1.02	15571	0.83
44.87							6599	1.97	8999	1.44	11098	1.17	13498	0.96
39.92									8006	1.62	9874	1.32	12009	1.08
34.41									6901	1.88	8511	1.53	10351	1.26
27.96									5607	2.32	6916	1.88	8411	1.55
23.71									4755	2.73			7133	1.82
2 Stage														
30.71											7596	1.71	9238	1.41
24.57											6077	2.14	7391	1.76
21.85											5404	2.41	6573	1.98
19.03											4707	2.76	5725	2.27
16.98											4200	3.1	5108	2.55
14.48														
11.99														
10.24														

1400RPM	R167											13000Nm
減速比 i	55kw-75HP		75kw-100HP		90kw-125HP		110kw-150HP		130kw-175HP		160kw-200HP	
	輸出轉矩 (N.m)	使用係數 (f.s)	輸出轉矩 (N.m)	使用係數 (f.s)	輸出轉矩 (N.m)	使用係數 (f.s)	輸出轉矩 (N.m)	使用係數 (f.s)	輸出轉矩 (N.m)	使用係數 (f.s)	輸出轉矩 (N.m)	使用係數 (f.s)
3 Stage												
229.71												
186.93												
153.07												
139.98												
121.81												
107.49												
93.19												
82.91												
73.70												
67.40												
58.65	21564	0.6										
51.76	19031	0.68										
44.87	16498	0.79	22497	0.58								
39.92	14678	0.89	20015	0.65	24018	0.54						
34.41	12652	1.03	17252	0.75	20703	0.63						
27.96	10280	1.26	14018	0.93	16822	0.77	20560	0.63				
23.71	8718	1.49	11888	1.09	14265	0.91	17435	0.75	20605	0.63		
2 Stage												
30.71												
24.57	9034	1.44	12319	1.06	14783	0.88						
21.85	8034	1.62	10955	1.19	13146	0.99						
19.03	6997	1.86	9541	1.36	11449	1.14	13994	0.93	16538	0.79		
16.98	6243	2.08	8513	1.53	10216	1.27	12486	1.04	14756	0.88		
14.48	5324	2.44	7260	1.79	8712	1.49	10648	1.22	12584	1.03	15488	0.84
11.99	4408	2.95	6011	2.16	7214	1.8	8817	1.47	10420	1.25	12825	1.01
10.24			5134	2.53	6161	2.11	7530	1.73	8899	1.46	10953	1.19

1500RPM	R51											69Nm
Flange	AM63						AM71		AM80			
減速比 i	0.12kw-1/8HP		0.18kw-1/4HP		0.25kw-1/2HP		0.37kw		0.55kw		0.75kw-1HP	
	輸出轉矩 (N.m)	使用係數 (f.s)	輸出轉矩 (N.m)	使用係數 (f.s)	輸出轉矩 (N.m)	使用係數 (f.s)	輸出轉矩 (N.m)	使用係數 (f.s)	輸出轉矩 (N.m)	使用係數 (f.s)	輸出轉矩 (N.m)	使用係數 (f.s)
2 Stage												
5.50	4.1	16.8	6.2	11.1	8.6	8.0	12.7	5.43	18.9	3.65	26	2.65
5.07	3.8	18.2	5.7	12.1	7.9	8.7	11.7	5.90	17.4	3.97	24	2.88
4.35	3.3	20.9	4.9	14.1	6.8	10.1	10	6.90	14.9	4.63	20	3.45
3.79	2.8	24.6	4.3	16.0	5.9	11.7	8.7	7.93	13	5.31	18	3.83
3.55	2.7	25.6	4	17.3	5.5	12.5	8.2	8.42	12.2	5.66	17	4.06
3.14	2.4	28.8	3.5	19.7	4.9	14.1	7.2	9.58	10.8	6.39	15	4.6
2.91	2.2	31.4	3.3	20.9	4.5	15.3	6.7	10.30	10	6.90	14	4.93
2.64	2	34.5	3	23.0	4.1	16.8	6.1	11.31	9.1	7.58	12	5.75
2.37	1.8	38.3	2.7	25.6	3.7	18.6	5.5	12.55	8.1	8.52	11	6.27
2.04	1.5	46.0	2.3	30.0	3.2	21.6	4.7	14.68	7	9.86	10	6.9
1.92	1.4	49.3	2.2	31.4	3	23.0	4.4	15.68	6.6	10.46	9	7.67
1.65											8	8.63
1.48											7	9.86
1.30											6	11.5

1500 RPM	R51													69Nm
Flange	AM90				AM100				AM112		AM132			
減速比 i	1.1Kw		1.5kw-2HP		2.2kw-3HP		3.0kw-4HP		4.0kw-5HP		5.5kw-7.5HP		5.5kw-7.5HP	
	輸出轉矩 (N.m)	使用係數 (f.s)	輸出轉矩 (N.m)	使用係數 (f.s)	輸出轉矩 (N.m)	使用係數 (f.s)	輸出轉矩 (N.m)	使用係數 (f.s)	輸出轉矩 (N.m)	使用係數 (f.s)	輸出轉矩 (N.m)	使用係數 (f.s)	輸出轉矩 (N.m)	使用係數 (f.s)
2 Stage														
5.50	38	1.82	51	1.35	75	0.92								
5.07	35	1.97	47	1.47	70	0.99								
4.35	30	2.3	41	1.68	60	1.15								
3.79	26	2.65	35	1.97	52	1.33	71	0.97						
3.55	24	2.88	33	2.09	49	1.41	66	1.05						
3.14	22	3.14	29	2.38	43	1.6	59	1.17	78	0.88				
2.91	20	3.45	27	2.56	40	1.73	54	1.28	73	0.95				
2.64	18	3.83	25	2.76	36	1.92	49	1.41	66	1.05				
2.37	16	4.31	22	3.14	33	2.09	44	1.57	59	1.17	81	0.85		
2.04	14	4.93	19	3.63	28	2.46	38	1.82	51	1.35	70	0.99		
1.92	13	5.31	18	3.83	26	2.65	36	1.92	48	1.44	66	1.05	90	0.77
1.65	11	6.27	15	4.6	23	3	31	2.23	41	1.68	57	1.21	77	0.9
1.48	10	6.9	14	4.93	20	3.45	28	2.46	37	1.86	51	1.35	69	1
1.30	9	7.67	12	5.75	18	3.83	24	2.88	32	2.16	45	1.53	61	1.13

1500RPM	R61											134Nm
Flange	AM63						AM71		AM80			
減速比 i	0.12kw-1/8HP		0.18kw-1/4HP		0.25kw-1/2HP		0.37kw		0.55kw		0.75kw-1HP	
	輸出轉矩 (N.m)	使用係數 (f.s)	輸出轉矩 (N.m)	使用係數 (f.s)	輸出轉矩 (N.m)	使用係數 (f.s)	輸出轉矩 (N.m)	使用係數 (f.s)	輸出轉矩 (N.m)	使用係數 (f.s)	輸出轉矩 (N.m)	使用係數 (f.s)
2 Stage												
6.07	4.5	29.8	6.8	19.7	9.5	14.1	14	9.6	20.8	6.4	28	4.8
5.18	3.9	34.4	5.8	23.1	8.1	16.5	12	11.2	17.8	7.5	24	5.6
4.53	3.4	39.4	5.1	26.3	7.1	18.9	10.5	12.8	15.5	8.6	21	6.4
4.30	3.2	41.9	4.8	27.9	6.7	20.0	9.9	13.5	14.8	9.1	20	6.7
3.77	2.8	47.9	4.2	31.9	5.9	22.7	8.7	15.4	12.9	10.4	18	7.4
3.20	2.4	55.8	3.6	37.2	5	26.8	7.4	18.1	11	12.2	15	8.9
2.89	2.2	60.9	3.2	41.9	4.5	29.8	6.7	20.0	9.9	13.5	14	9.6
2.54	1.9	70.5	2.9	46.2	4	33.5	5.9	22.7	8.7	15.4	12	11.2
2.40	1.8	74.4	2.7	49.6	3.7	36.2	5.5	24.4	8.2	16.3	11	12.2
2.04	1.5	89.3	2.3	58.3	3.2	41.9	4.7	28.5	7	19.1	10	13.4
1.86	1.4	95.7	2.1	63.8	2.9	46.2	4.3	31.2	6.4	20.9	9	14.9
1.61	1.2	111.7	1.8	74.4	2.5	53.6	3.7	36.2	5.5	24.4	8	16.8
1.40	1	134.0	1.6	83.8	2.2	60.9	3.2	41.9	4.8	27.9	7	19.1

1500 RPM	R61															134Nm
Flange	AM90				AM100				AM112		AM132					
減速比 i	1.1Kw		1.5kw-2HP		2.2kw-3HP		3.0kw-4HP		4.0kw-5HP		5.5kw-7.5HP		7.5kw-10.HP		9.2kw	
	輸出轉矩 (N.m)	使用係數 (f.s)	輸出轉矩 (N.m)	使用係數 (f.s)	輸出轉矩 (N.m)	使用係數 (f.s)	輸出轉矩 (N.m)	使用係數 (f.s)	輸出轉矩 (N.m)	使用係數 (f.s)	輸出轉矩 (N.m)	使用係數 (f.s)	輸出轉矩 (N.m)	使用係數 (f.s)	輸出轉矩 (N.m)	使用係數 (f.s)
2 Stage																
6.07	42	3.2	57	2.4	83	1.6	114	1.2								
5.18	36	3.7	48	2.8	71	1.9	97	1.4	129	1.04						
4.53	31	4.3	42	3.2	62	2.2	85	1.6	113	1.19						
4.30	30	4.5	40	3.4	59	2.3	80	1.7	107	1.25	148					
3.77	26	5.2	35	3.8	52	2.6	71	1.9	94	1.43	129	1.04				
3.20	22	6.1	30	4.5	44	3.1	60	2.2	80	1.68	110	1.22				
2.89	20	6.7	27	5.0	40	3.4	54	2.5	72	1.86	99	1.35	135	0.99		
2.54	17	7.9	24	5.6	35	3.8	48	2.8	63	2.13	87	1.54	119	1.13		
2.40	16	8.4	22	6.1	33	4.1	45	3.0	60	2.23	82	1.63	112	1.20	138	0.97
2.04	14	9.6	19	7.1	28	4.8	38	3.5	51	2.63	70	1.91	95	1.41	117	1.15
1.86	13	10.3	17	7.9	26	5.2	35	3.8	46	2.91	64	2.09	87	1.54	107	1.25
1.61	11	12.2	15	8.9	22	6.1	30	4.5	40	3.35	55	2.44	75	1.79	92	1.46
1.40	10	13.4	13	10.3	19	7.1	26	5.2	35	3.83	48	2.79	66	2.03	80	1.68

1500RPM	R71											215Nm
Flange	AM63						AM71		AM80			
減速比 i	0.12kw-1/8HP		0.18kw-1/4HP		0.25kw-1/2HP		0.37kw		0.55kw		0.75kw-1HP	
	輸出轉矩 (N.m)	使用係數 (f.s)	輸出轉矩 (N.m)	使用係數 (f.s)	輸出轉矩 (N.m)	使用係數 (f.s)	輸出轉矩 (N.m)	使用係數 (f.s)	輸出轉矩 (N.m)	使用係數 (f.s)	輸出轉矩 (N.m)	使用係數 (f.s)
2 Stage												
8.00	6	35.8	9	23.89	12.5	17	18.5	11.62	27.5	7.82	37	5.8
7.47	5.6	38.4	8.4	25.60	11.7	18	17.2	12.50	25.6	8.40	35	6.1
6.41	4.8	44.8	7.2	29.86	10	22	14.8	14.53	22	9.77	30	7.2
5.63	4.2	51.2	6.3	34.13	8.8	24	13	16.54	19.3	11.14	26	8.3
5.35	4	53.8	6	35.83	8.3	26	12.4	17.34	18.4	11.69	25	8.6
4.73	3.5	61.4	5.3	40.57	7.4	29	10.9	19.73	16.2	13.27	22	9.8
4.04	3	71.7	4.5	47.78	6.3	34	9.3	23.12	13.9	15.47	19	11.3
3.70	2.8	76.8	4.2	51.19	5.8	37	8.5	25.29	12.7	16.93	17	12.7
3.25	2.4	89.6	3.7	58.11	5.1	42	7.5	28.67	11.2	19.20	15	14.3
3.08	2.3	93.5	3.5	61.43	4.8	45	7.1	30.28	10.6	20.28	14	15.4
2.70	2	107.5	3	71.67	4.2	51	6.2	34.68	9.3	23.12	13	16.5
2.43	1.8	119.4	2.7	79.63	3.8	57	5.6	38.39	8.3	25.90	11	19.6
2.13	1.6	134.4	2.4	89.58	3.3	65	4.9	43.88	7.3	29.45	10	21.5
1.88	1.4	153.6	2.1	102.38	2.9	74	4.3	50.00	6.5	33.08	9	23.9
1.67	1.3	165.4	1.9	113.16	2.6	83	3.9	55.13	5.7	37.72	8	26.9
1.42	1.1	195.5	1.6	134.38	2.2	98	3.3	65.15	4.9	43.88	7	30.7

1500 RPM	R71															215Nm
Flange	AM90				AM100				AM112		AM132					
減速比 i	1.1Kw		1.5kw-2HP		2.2kw-3HP		3.0kw-4HP		4.0kw-5HP		5.5kw-7.5HP		7.5kw-10.HP		9.2kw	
	輸出轉矩 (N.m)	使用係數 (f.s)	輸出轉矩 (N.m)	使用係數 (f.s)	輸出轉矩 (N.m)	使用係數 (f.s)	輸出轉矩 (N.m)	使用係數 (f.s)	輸出轉矩 (N.m)	使用係數 (f.s)	輸出轉矩 (N.m)	使用係數 (f.s)	輸出轉矩 (N.m)	使用係數 (f.s)	輸出轉矩 (N.m)	使用係數 (f.s)
2 Stage																
8.00	55	3.9	75	2.9	110	2.0	150	1.4	200	1.1						
7.47	51	4.2	70	3.1	103	2.1	140	1.5	186	1.2						
6.41	44	4.9	60	3.6	88	2.4	120	1.8	160	1.3	220	1.0				
5.63	39	5.5	53	4.1	77	2.8	105	2.1	141	1.5	193	1.1				
5.35	37	5.8	50	4.3	73	3.0	100	2.2	134	1.6	184	1.2				
4.73	32	6.7	44	4.9	65	3.3	89	2.4	118	1.8	162	1.3	221	1.0		
4.04	28	7.7	38	5.7	55	3.9	76	2.8	101	2.1	139	1.6	189	1.1	232	0.9
3.70	25	8.6	35	6.1	51	4.2	69	3.1	92	2.3	127	1.7	173	1.2	212	1.0
3.25	22	9.8	30	7.2	45	4.8	61	3.5	81	2.7	112	1.9	152	1.4	187	1.2
3.08	21	10.2	29	7.4	42	5.1	58	3.7	77	2.8	106	2.0	144	1.5	177	1.2
2.70	19	11.3	25	8.6	37	5.8	51	4.2	67	3.2	93	2.3	126	1.7	155	1.4
2.43	17	12.7	23	9.4	33	6.5	45	4.8	61	3.5	83	2.6	114	1.9	139	1.6
2.13	15	14.3	20	10.8	29	7.4	40	5.4	53	4.1	73	3.0	100	2.2	122	1.8
1.88	13	16.5	18	11.9	26	8.3	35	6.1	47	4.6	65	3.3	88	2.4	108	2.0
1.67	11	19.6	16	13.4	23	9.4	31	6.9	42	5.1	57	3.8	78	2.8	96	2.2
1.42	10	21.5	13	16.5	19	11.3	27	8.0	35	6.1	49	4.4	66	3.3	82	2.6

1500RPM	R81											405Nm
Flange	AM80				AM90				AM100			
減速比 i	0.55kw		0.75kw-1HP		1.1Kw		1.5kw-2HP		2.2kw-3HP		3.0kw-4HP	
	輸出轉矩 (N.m)	使用係數 (f.s)	輸出轉矩 (N.m)	使用係數 (f.s)	輸出轉矩 (N.m)	使用係數 (f.s)	輸出轉矩 (N.m)	使用係數 (f.s)	輸出轉矩 (N.m)	使用係數 (f.s)	輸出轉矩 (N.m)	使用係數 (f.s)
2 Stage												
8.65	29.7	13.6	40	10.1	59	6.9	81	5	119	3.4	162	2.5
7.63	26.2	15.5	36	11.3	52	7.8	71	5.7	105	3.86	143	2.83
7.20	24.7	16.4	34	11.9	49	8.3	67	6.04	99	4.09	135	3
6.45	22.1	18.3	30	13.5	44	9.2	60	6.75	89	4.55	121	3.35
5.56	19.1	21.2	26	15.6	38	10.7	52	7.79	76	5.33	104	3.89
5.07	17.4	23.3	24	16.9	35	11.6	47	8.62	70	5.79	95	4.26
4.50	15.4	26.3	21	19.3	31	13.1	42	9.64	62	6.53	84	4.82
3.78	13	31.2	18	22.5	26	15.6	35	11.57	52	7.79	71	5.7
3.48	11.9	34.0	16	25.3	24	16.9	33	12.27	48	8.44	65	6.23
3.09	10.6	38.2	14	28.9	21	19.3	29	13.97	42	9.64	58	6.98
2.76	9.5	42.6	13	31.2	19	21.3	26	15.58	38	10.66	52	7.79
2.48	8.5	47.6	12	33.8	17	23.8	23	17.61	34	11.91	46	8.8
2.15	7.4	54.7	10	40.5	15	27.0	20	20.25	30	13.5	40	10.13
1.93	6.6	61.4	9	45.0	13	31.2	18	22.5	26	15.58	36	11.25
1.60	5.5	73.6	7	57.9	11	36.8	15	27	22	18.41	30	13.5
1.39	4.8	84.4	7	57.9	10	40.5	13	31.15	19	21.32	26	15.58

1500 RPM	R81															405Nm
Flange	AM112		AM132						AM160				AM180			
減速比 i	4.0kw-5HP		5.5kw-7.5HP		7.5kw-10.HP		9.2kw		11kw		15kw		18.5kw		22kw	
	輸出轉矩 (N.m)	使用係數 (f.s)	輸出轉矩 (N.m)	使用係數 (f.s)	輸出轉矩 (N.m)	使用係數 (f.s)	輸出轉矩 (N.m)	使用係數 (f.s)	輸出轉矩 (N.m)	使用係數 (f.s)	輸出轉矩 (N.m)	使用係數 (f.s)	輸出轉矩 (N.m)	使用係數 (f.s)	輸出轉矩 (N.m)	使用係數 (f.s)
2 Stage																
8.65	216	1.88	297	1.36	405	1										
7.63	190	2.13	262	1.55	357	1.13										
7.20	180	2.25	247	1.64	337	1.2	413	0.98								
6.45	161	2.52	221	1.83	302	1.34	370	1.09	443	0.91						
5.56	139	2.91	191	2.12	260	1.56	319	1.27	382	1.06						
5.07	127	3.19	174	2.33	237	1.71	291	1.39	348	1.16						
4.50	112	3.62	154	2.63	211	1.92	258	1.57	309	1.31	421	0.96				
3.78	94	4.31	130	3.12	177	2.29	217	1.87	259	1.56	354	1.14	436	0.93		
3.48	87	4.66	119	3.4	163	2.48	200	2.03	239	1.69	326	1.24	402	1.01		
3.09	77	5.26	106	3.82	145	2.79	177	2.29	212	1.91	289	1.4	357	1.13	424	0.96
2.76	69	5.87	95	4.26	129	3.14	158	2.56	189	2.14	258	1.57	319	1.27	379	1.07
2.48	62	6.53	85	4.76	116	3.49	142	2.85	170	2.38	232	1.75	286	1.42	340	1.19
2.15	54	7.5	74	5.47	101	4.01	123	3.29	148	2.74	201	2.01	248	1.63	295	1.37
1.93	48	8.44	66	6.14	90	4.5	111	3.65	132	3.07	181	2.24	223	1.82	265	1.53
1.60	40	10.13	55	7.36	75	5.4	92	4.4	110	3.68	150	2.7	185	2.19	220	1.84
1.39	35	11.57	48	8.44	65	6.23	80	5.06	95	4.26	130	3.12	160	2.53	191	2.12

1500RPM	R91											595Nm
Flange	AM100				AM112		AM132					
減速比 i	2.2kw-3HP		3.0kw-4HP		4.0kw-5HP		5.5kw-7.5HP		7.5kw-10.HP		9.2kw	
	輸出轉矩 (N.m)	使用係數 (f.s)	輸出轉矩 (N.m)	使用係數 (f.s)	輸出轉矩 (N.m)	使用係數 (f.s)	輸出轉矩 (N.m)	使用係數 (f.s)	輸出轉矩 (N.m)	使用係數 (f.s)	輸出轉矩 (N.m)	使用係數 (f.s)
2 Stage												
8.23	113	5.265	154	3.86	205	2.9	282	2.11	385	1.55	472	1.26
7.16	98.3	6.053	134	4.44	179	3.32	246	2.42	335	1.78	411	1.45
6.56	90	6.611	123	4.84	164	3.63	225	2.64	307	1.94	377	1.58
5.79	79.5	7.484	108	5.51	145	4.1	199	2.99	271	2.2	332	1.79
4.91	67.4	8.828	92	6.47	123	4.84	168	3.54	230	2.59	282	2.11
4.52	62	9.597	85	7	113	5.27	155	3.84	212	2.81	259	2.3
4.04	55.5	10.721	76	7.83	101	5.89	139	4.28	189	3.15	232	2.56
3.64	50	11.9	68	8.75	91	6.54	125	4.76	170	3.5	209	2.85
3.30	45.3	13.135	62	9.6	82	7.26	113	5.27	154	3.86	189	3.15
2.92	40.1	14.838	55	10.82	73	8.15	100	5.95	137	4.34	168	3.54
2.64	36.2	16.436	49	12.14	66	9.02	91	6.54	124	4.8	152	3.91
2.24	30.7	19.381	42	14.17	56	10.63	77	7.73	105	5.67	129	4.61
1.96	26.9	22.119	37	16.08	49	12.14	67	8.88	92	6.47	113	5.27
1.64	22.5	26.444	31	19.19	41	14.51	56	10.63	77	7.73	94	6.33
1.42	19.5	30.513	27	22.04	35	17	49	12.14	66	9.02	82	7.26

1500RPM	R91									595Nm
Flange	AM160				AM180				AM200	
減速比 i	11kw		15kw		18.5kw		22kw		30kw	
	輸出轉矩 (N.m)	使用係數 (f.s)	輸出轉矩 (N.m)	使用係數 (f.s)	輸出轉矩 (N.m)	使用係數 (f.s)	輸出轉矩 (N.m)	使用係數 (f.s)	輸出轉矩 (N.m)	使用係數 (f.s)
2 Stage										
8.23	565	1.05								
7.16	491	1.21								
6.56	450	1.32	614	0.97						
5.79	397	1.5	542	1.1	668	0.89				
4.91	337	1.77	460	1.29	567	1.05				
4.52	310	1.92	423	1.41	522	1.14	620	0.96		
4.04	277	2.15	378	1.57	466	1.28	555	1.07		
3.64	250	2.38	341	1.74	420	1.42	500	1.19		
3.30	226	2.63	309	1.93	381	1.56	453	1.31	618	0.96
2.92	200	2.98	273	2.18	337	1.77	401	1.48	547	1.09
2.64	181	3.29	247	2.41	305	1.95	362	1.64	494	1.2
2.24	154	3.86	210	2.83	259	2.3	307	1.94	419	1.42
1.96	135	4.41	183	3.25	226	2.63	269	2.21	367	1.62
1.64	113	5.27	153	3.89	189	3.15	225	2.64	307	1.94
1.42	97	6.13	133	4.47	164	3.63	195	3.05	266	2.24

1500RPM	R101											830Nm
Flange	AM100				AM112		AM132					
減速比 i	2.2kw-3HP		3.0kw-4HP		4.0kw-5HP		5.5kw-7.5HP		7.5kw-10.HP		9.2kw	
	輸出轉矩 (N.m)	使用係數 (f.s)	輸出轉矩 (N.m)	使用係數 (f.s)	輸出轉矩 (N.m)	使用係數 (f.s)	輸出轉矩 (N.m)	使用係數 (f.s)	輸出轉矩 (N.m)	使用係數 (f.s)	輸出轉矩 (N.m)	使用係數 (f.s)
2 Stage												
6.63	91	9.121	124.1	6.688	165.5	5.015	227.5	3.648	310.3	2.675	381	2.18
5.61	77	10.779	105	7.905	140	5.929	192.5	4.312	262.5	3.162	322	2.58
5.19	71.2	11.657	97.1	8.548	129.5	6.409	178.1	4.66	242.9	3.417	298	2.79
4.65	63.8	13.009	87	9.54	116.1	7.149	159.6	5.201	217.6	3.814	267	3.11
4.20	57.7	14.385	78.6	10.56	104.8	7.92	144.1	5.76	196.5	4.224	241	3.44
3.81	52.3	15.87	71.3	11.641	95.1	8.728	130.7	6.35	178.3	4.655	219	3.79
3.38	46.4	17.888	63.3	13.112	84.4	9.834	116	7.155	158.2	5.247	194	4.28
3.07	42.1	19.715	57.5	14.435	76.6	10.836	105.4	7.875	143.7	5.776	176	4.72
2.64	36.2	22.928	49.4	16.802	65.9	12.595	90.6	9.161	123.5	6.721	152	5.46
2.30	31.6	26.266	43.1	19.258	57.4	14.46	78.9	10.52	107.6	7.714	132	6.29
1.95	26.8	30.97	36.5	22.74	48.7	17.043	66.9	12.407	91.3	9.091	112	7.41
1.71	23.5	35.319	32	25.938	42.7	19.438	58.7	14.14	80	10.375	98	8.47
1.44	19.8	41.919	27	30.741	35.9	23.12	49.4	16.802	67.4	12.315	83	10

1500 RPM	R101													830Nm
Flange	AM160				AM180				AM200		AM225			
減速比 i	11kw		15kw		18.5kw		22kw		30kw		30kw		30kw	
	輸出轉矩 (N.m)	使用係數 (f.s)	輸出轉矩 (N.m)	使用係數 (f.s)	輸出轉矩 (N.m)	使用係數 (f.s)	輸出轉矩 (N.m)	使用係數 (f.s)	輸出轉矩 (N.m)	使用係數 (f.s)	輸出轉矩 (N.m)	使用係數 (f.s)	輸出轉矩 (N.m)	使用係數 (f.s)
2 Stage														
6.63	455	1.82	621	1.34	765	1.08	910	0.91						
5.61	385	2.16	525	1.58	648	1.28	770	1.08						
5.19	356	2.33	486	1.71	599	1.39	712	1.17						
4.65	319	2.6	435	1.91	537	1.55	638	1.3	870	0.95				
4.20	288	2.88	393	2.11	485	1.71	577	1.44	786	1.06				
3.81	261	3.18	357	2.32	440	1.89	523	1.59	713	1.16	880	0.94		
3.38	232	3.58	316	2.63	390	2.13	464	1.79	633	1.31	780	1.06		
3.07	211	3.93	287	2.89	354	2.34	421	1.97	575	1.44	709	1.17	862	0.96
2.64	181	4.59	247	3.36	305	2.72	362	2.29	494	1.68	609	1.36	741	1.12
2.30	158	5.25	215	3.86	265	3.13	316	2.63	431	1.93	531	1.56	646	1.28
1.95	134	6.19	183	4.54	225	3.69	268	3.1	365	2.27	450	1.84	548	1.51
1.71	117	7.09	160	5.19	197	4.21	235	3.53	320	2.59	395	2.1	480	1.73
1.44	99	8.38	135	6.15	166	5	198	4.19	270	3.07	332	2.5	404	2.05

R27-AM

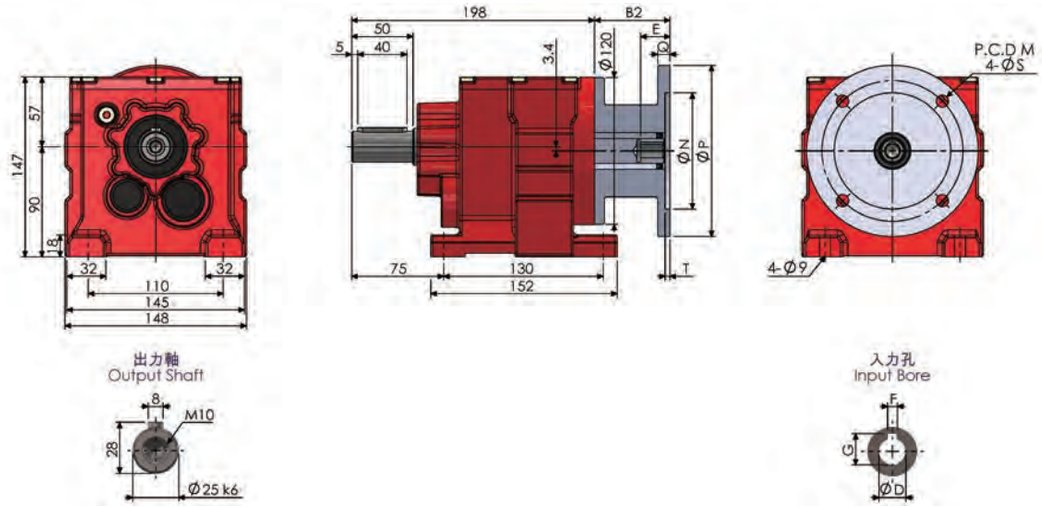

RF27-AM

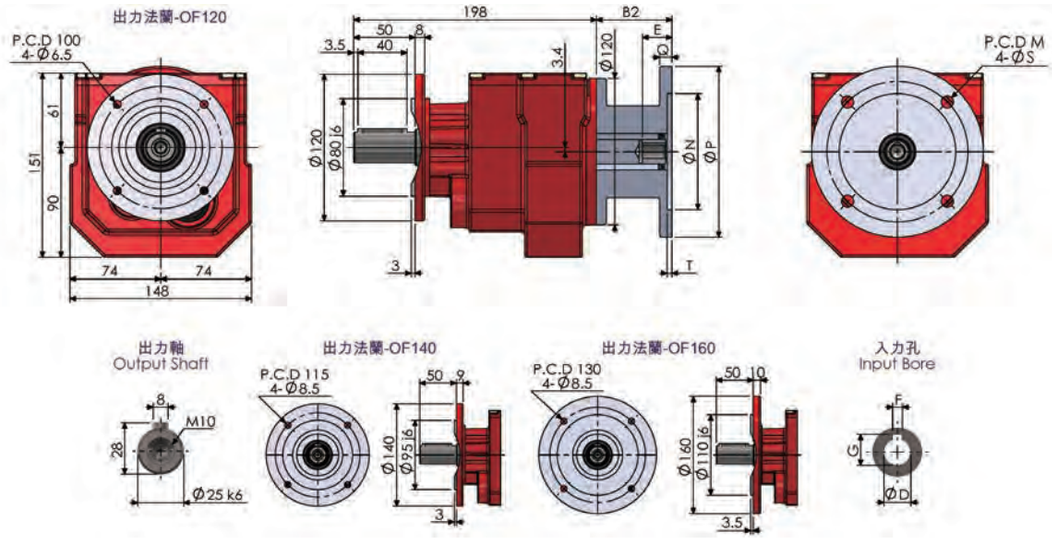

R27AD

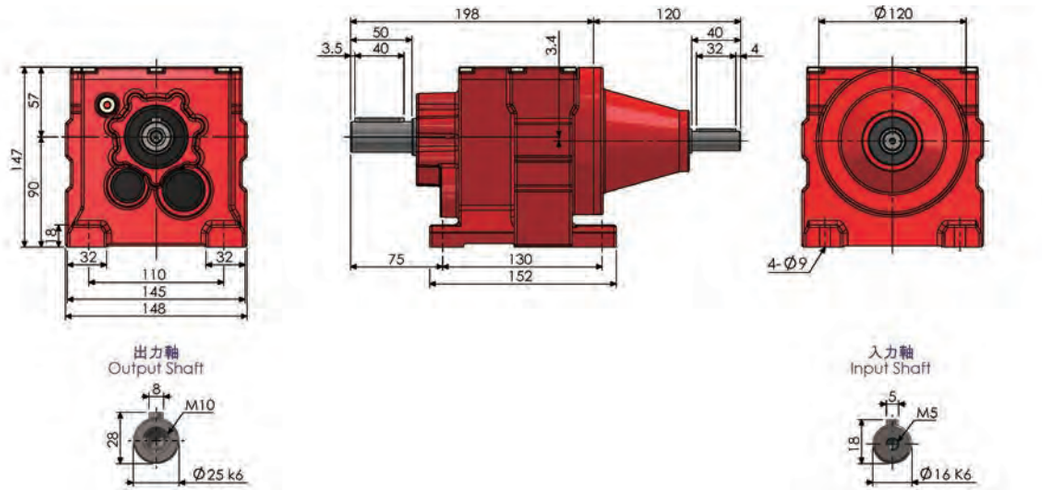

RF27AD

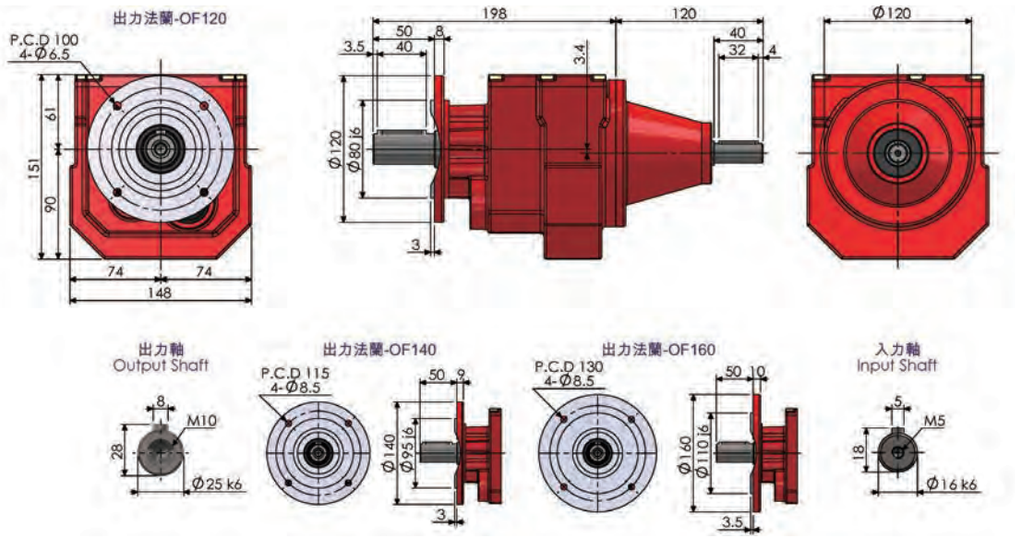

R27

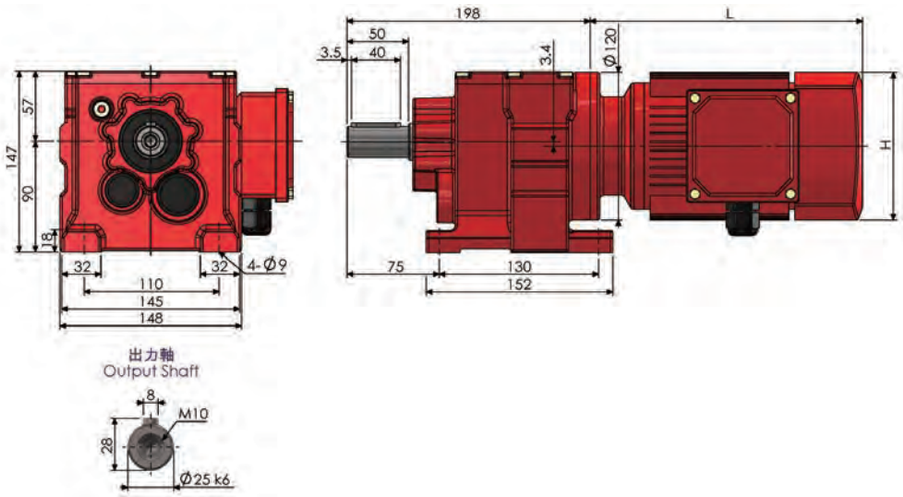

R27-RF17-AM

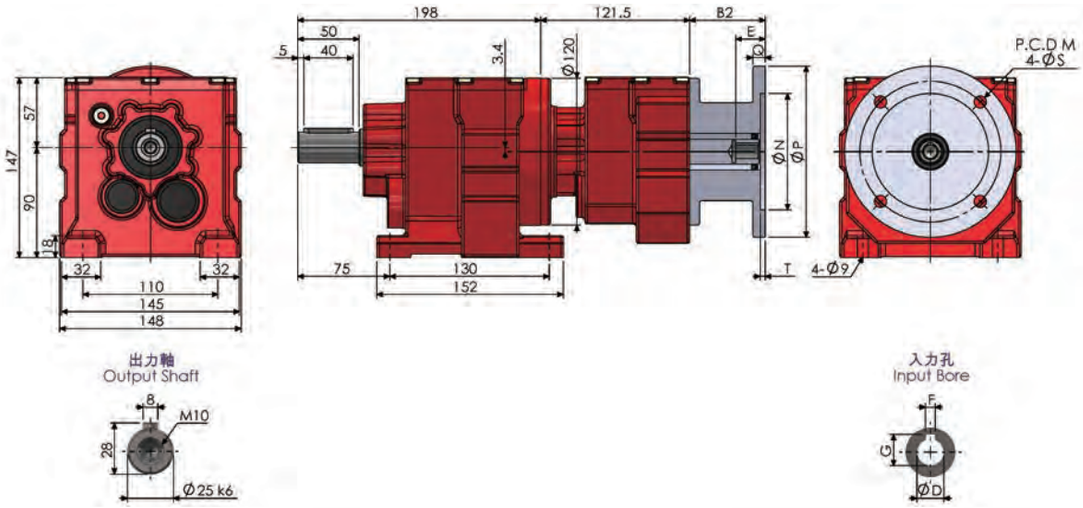

尺寸表 (單位：mm) Dimension (Unit：mm)											
AM	B2	E	M	N	P	Q	S	T	入力孔 Input Bore		
									D	F	G
63	61.5	24	115	95	140	10	10	4	11	4	12.8
71	61.5	31	130	110	160	10	10	4	14	5	16.3
80	80	41	165	130	200	12	12	4	19	6	21.8
90	80	51	165	130	200	12	12	4	24	8	27.3
100	98	61	215	180	250	15	14	4.5	28	8	31.3

NOTE

R37-AM

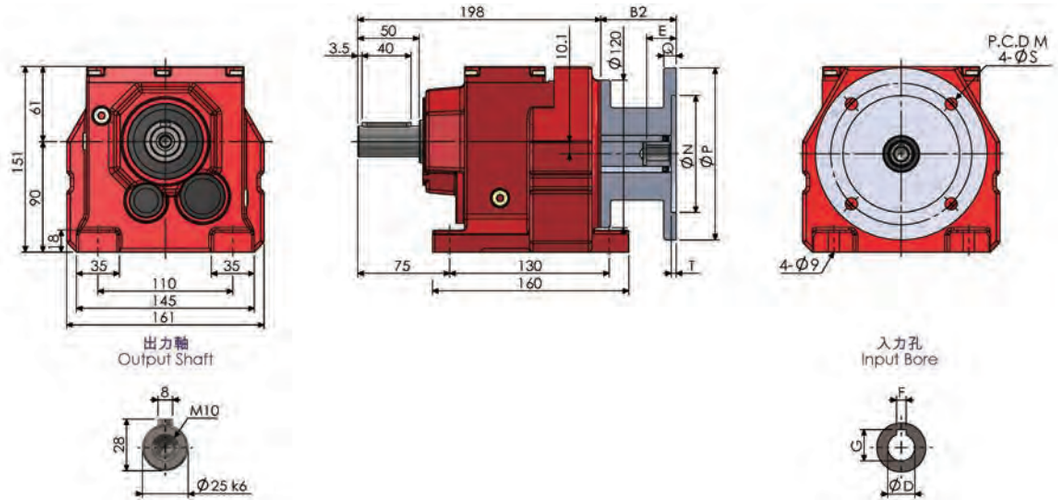

RF37-AM

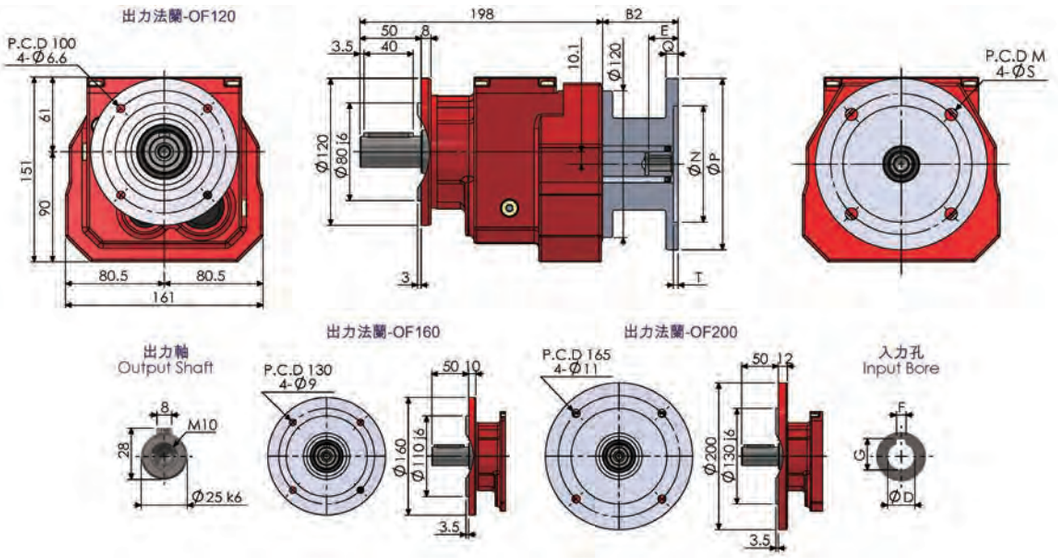

R37AD

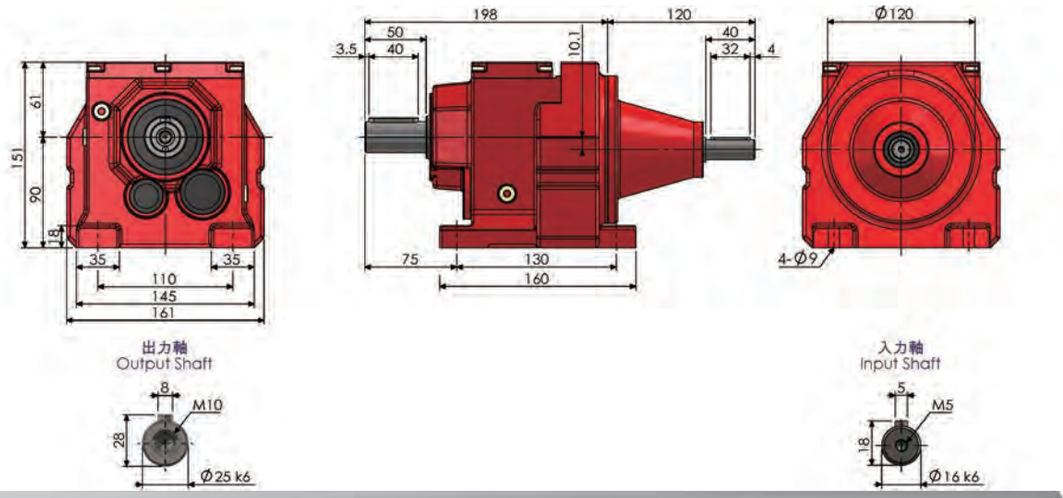

RF37AD

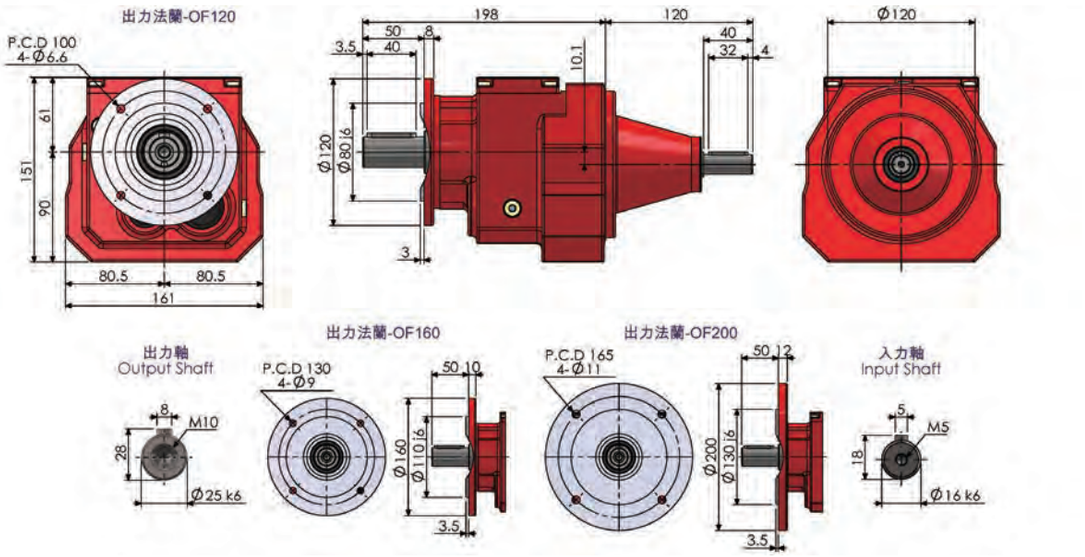

R37

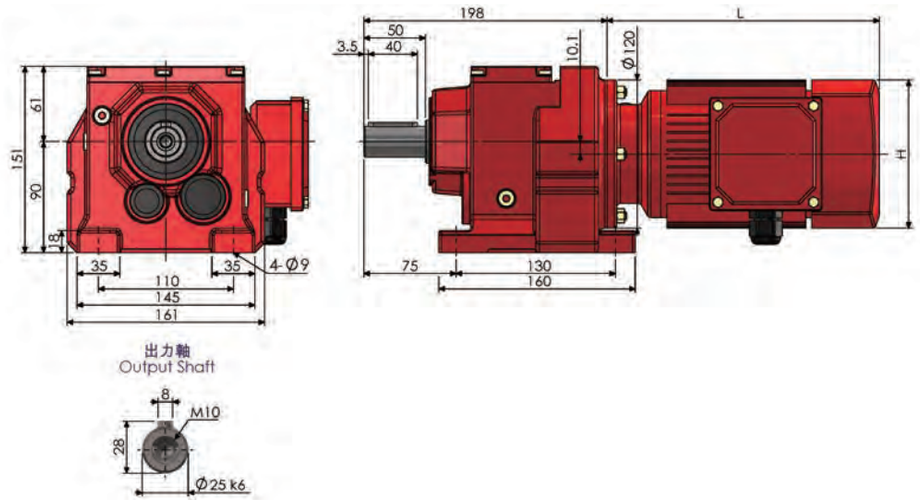

R37-RF17-AM

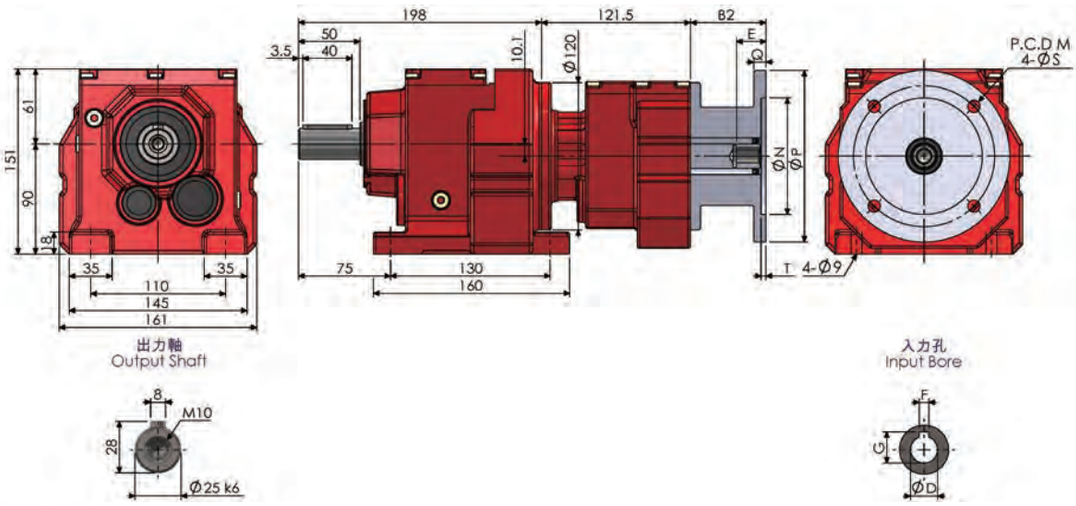

尺寸表 (單位：mm) Dimension (Unit：mm)											
AM	B2	E	M	N	P	Q	S	T	入力孔 Input Bore		
									D	F	G
63	61.5	24	115	95	140	10	10	4	11	4	12.8
71	61.5	31	130	110	160	10	10	4	14	5	16.3
80	80	41	165	130	200	12	12	4	19	6	21.8
90	80	51	165	130	200	12	12	4	24	8	27.3
100	98	61	215	180	250	15	14	4.5	28	8	31.3

NOTE

R47-AM

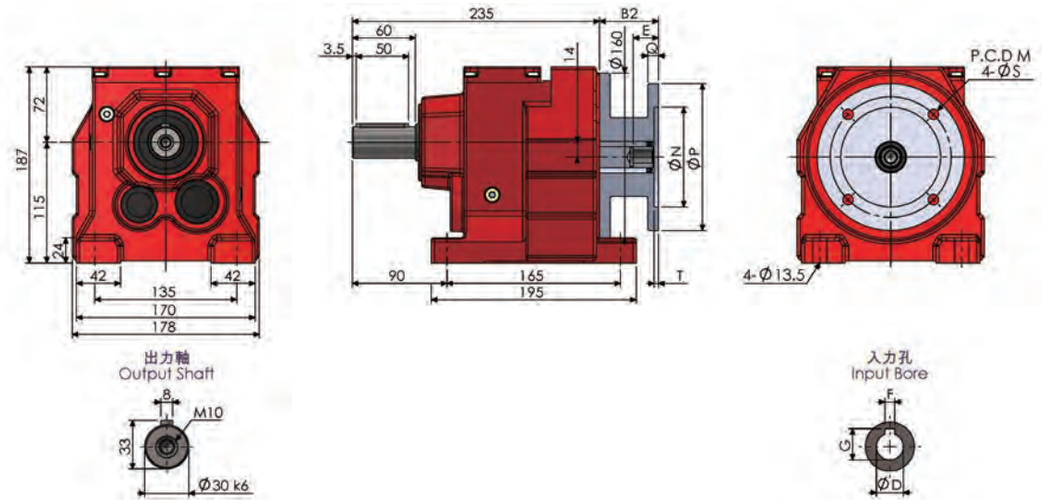

RF47-AM

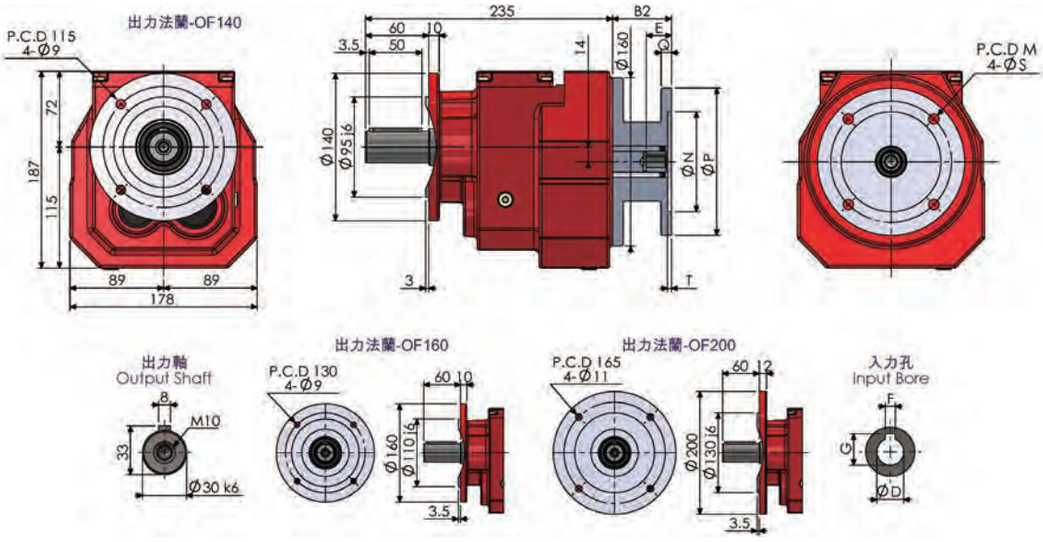

R47AD

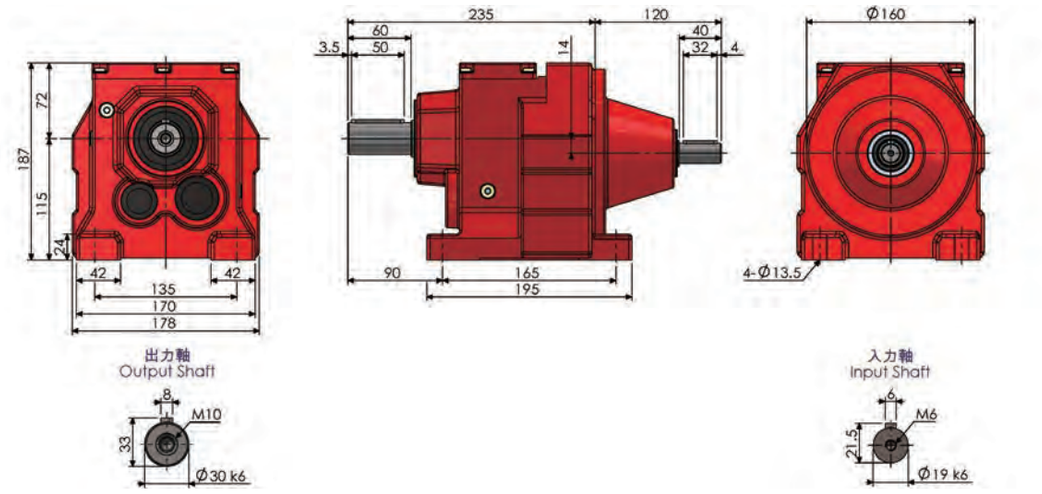

RF47AD

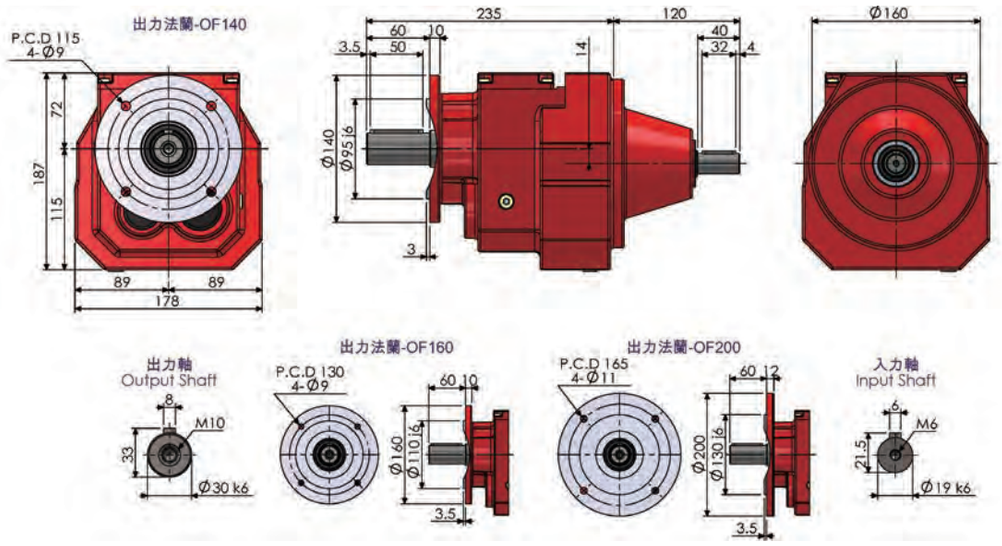

R47

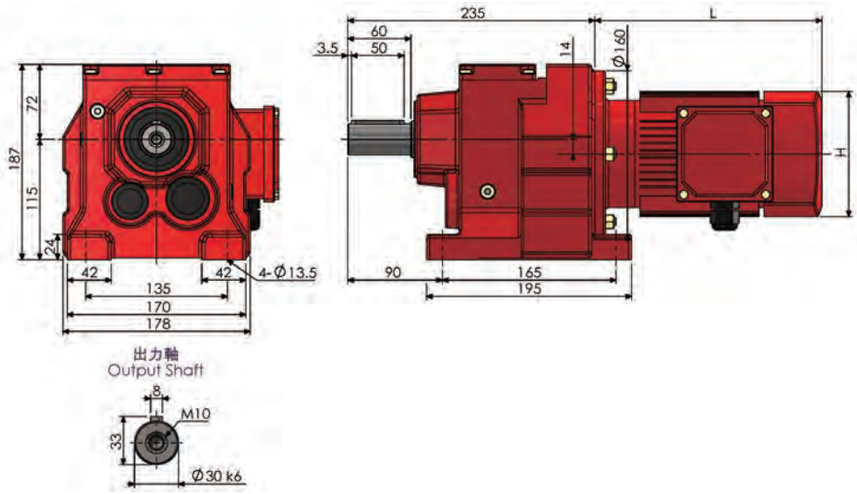

R47-RF37-AM

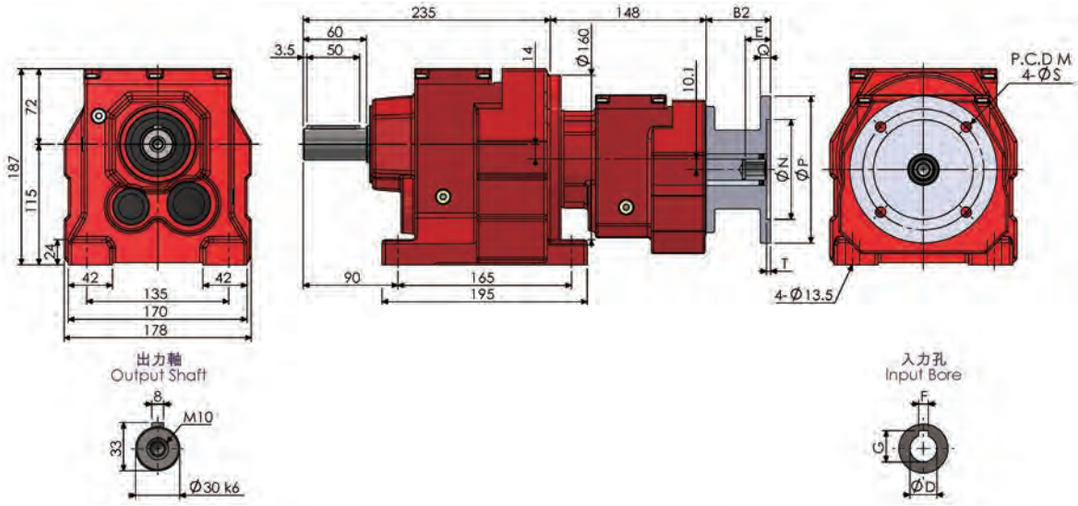

尺寸表 (單位：mm) Dimension (Unit：mm)											
AM	B2	E	M	N	P	Q	S	T	入力孔 Input Bore		
									D	F	G
63	56 (61.5)	24	115	95	140	10	10	4	11	4	12.8
71	56 (61.5)	31	130	110	160	10	10	4	14	5	16.3
80	74.5 (80)	41	165	130	200	12	12	4	19	6	21.8
90	74.5 (80)	51	165	130	200	12	12	4	24	8	27.3
100	90.5 (98)	61	215	180	250	15	14	4.5	28	8	31.3
112	90.5	61	215	180	250	15	14	4.5	28	8	31.3
132	123	81	265	230	300	16	14	4.5	38	10	41.8

括號內為 R47-RF37 雙段型斜齒輪減速機對應尺寸，入力法蘭規格為 AM63~AM100。
The number in ( ) is for Double Stages Dimension for R47-RF37, the input IEC Frame is AM63~AM100.

NOTE

R57-AM

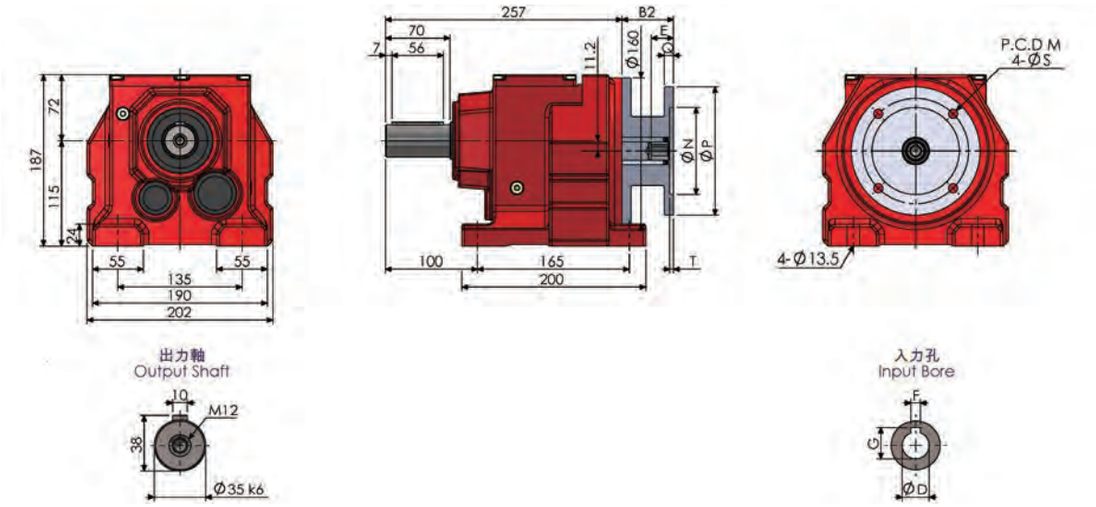

RF57-AM

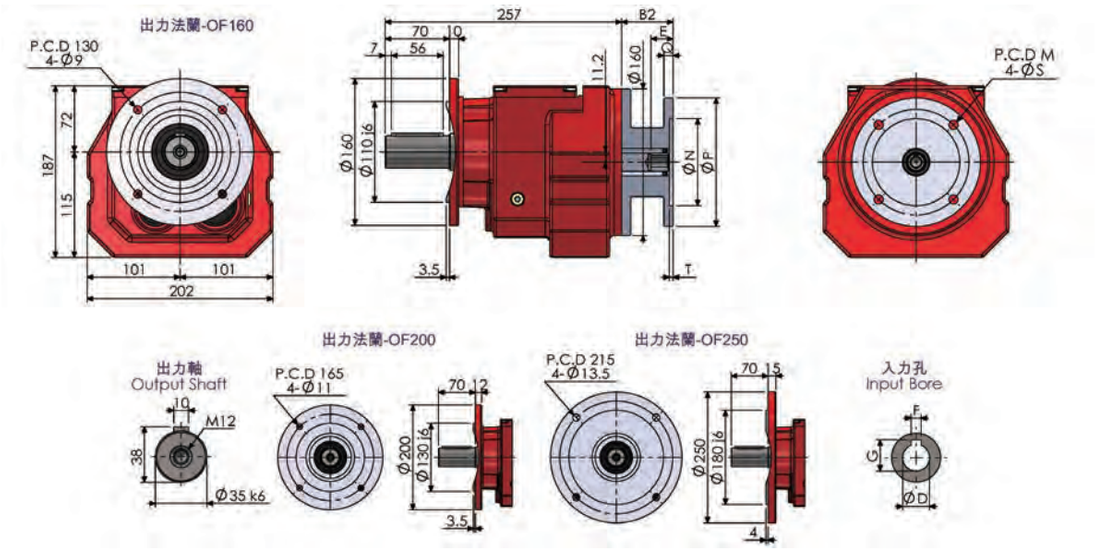

R57AD

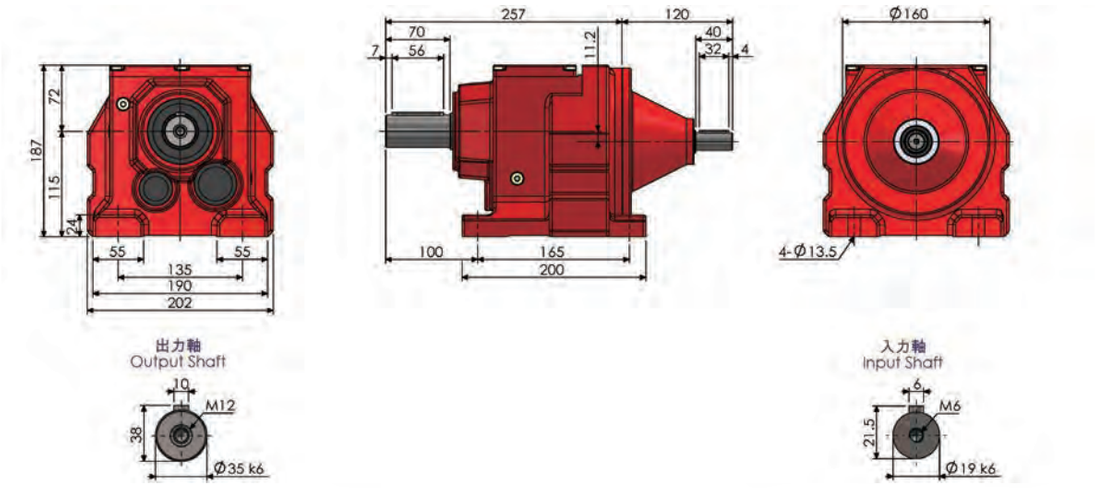

RF57AD

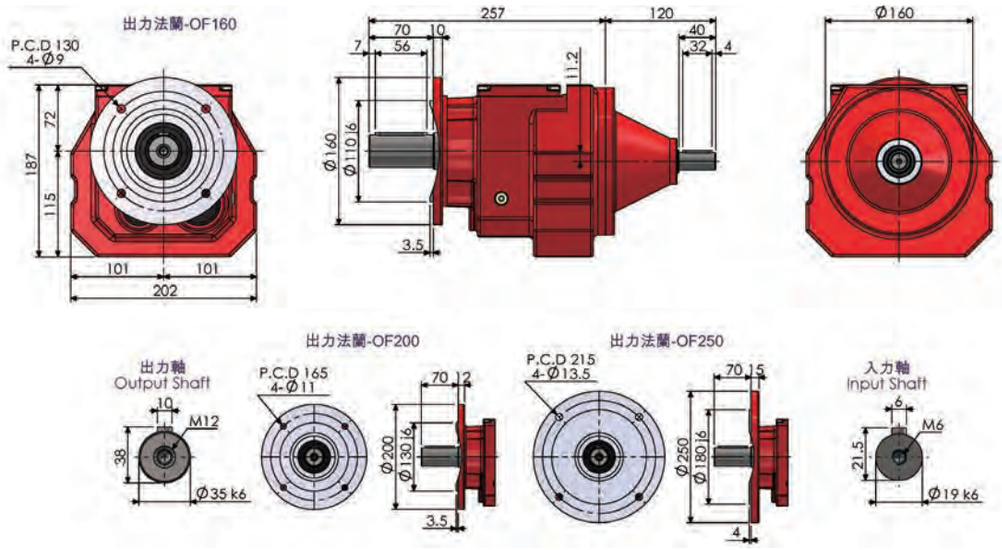

R57

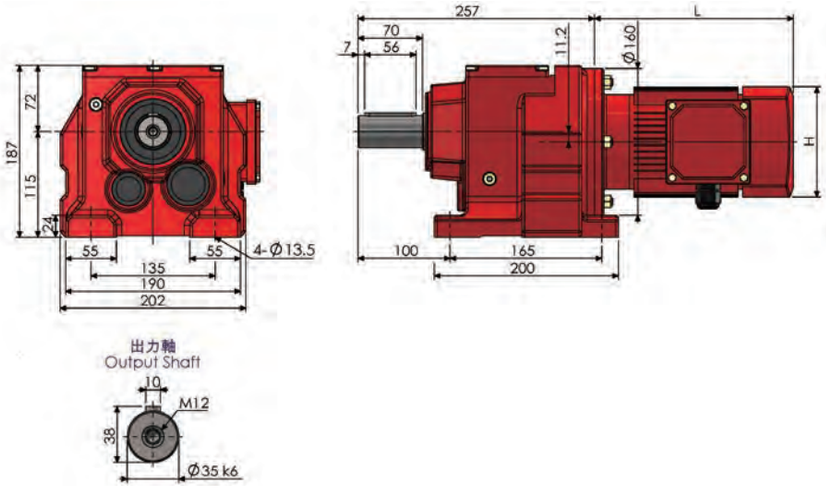

R57-RF37-AM

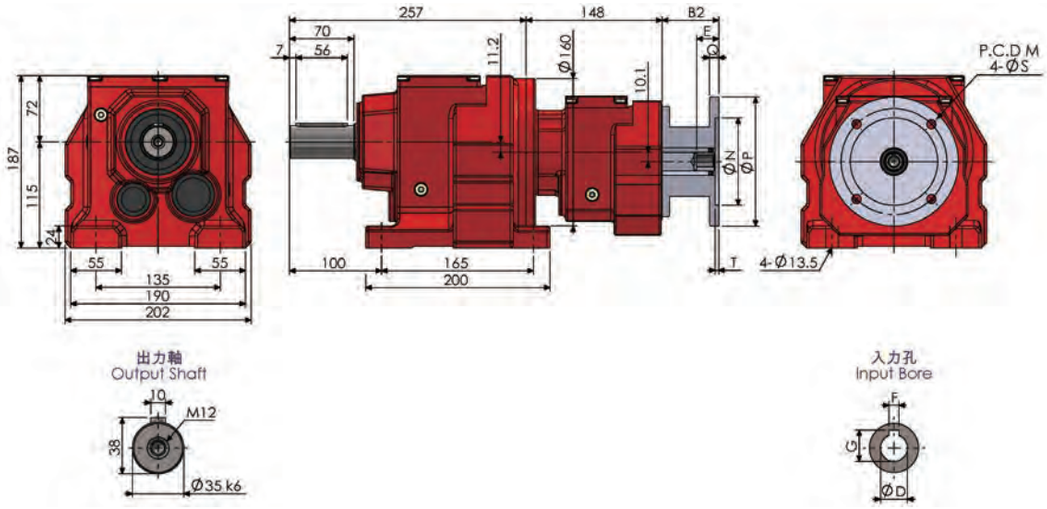

尺寸表 (單位：mm) Dimension (Unit：mm)											
AM	B2	E	M	N	P	Q	S	T	入力孔 Input Bore		
									D	F	G
63	56 (61.5)	24	115	95	140	10	10	4	11	4	12.8
71	56 (61.5)	31	130	110	160	10	10	4	14	5	16.3
80	74.5 (80)	41	165	130	200	12	12	4	19	6	21.8
90	74.5 (80)	51	165	130	200	12	12	4	24	8	27.3
100	90.5 (98)	61	215	180	250	15	14	4.5	28	8	31.3
112	90.5	61	215	180	250	15	14	4.5	28	8	31.3
132	123	81	265	230	300	16	14	4.5	38	10	41.8

括號內為 R57-RF37 雙段型斜齒輪減速機對應尺寸，入力法蘭規格為 AM63~AM100。
The number in ( ) is for Double Stages Dimension for R57-RF37, the input IEC Frame is AM63~AM100.

NOTE

R67-AM

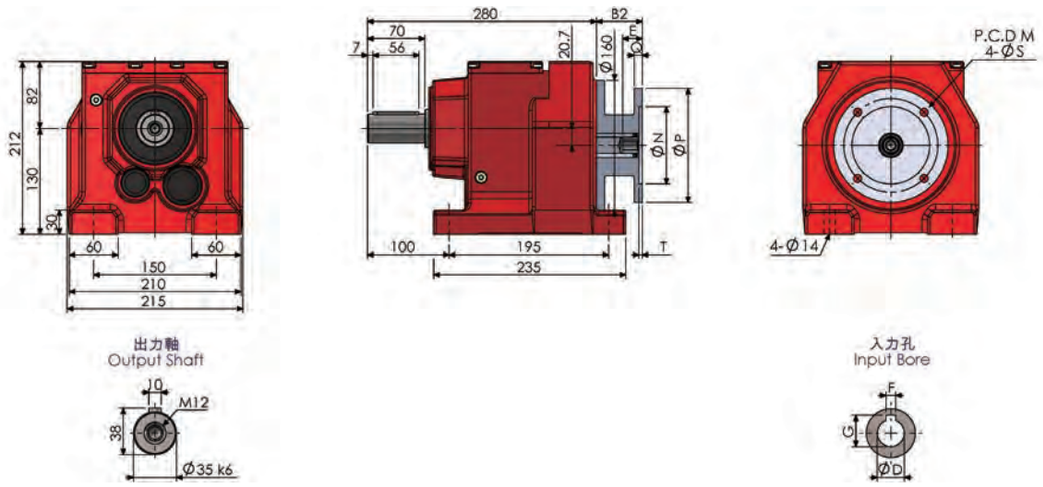

RF67-AM

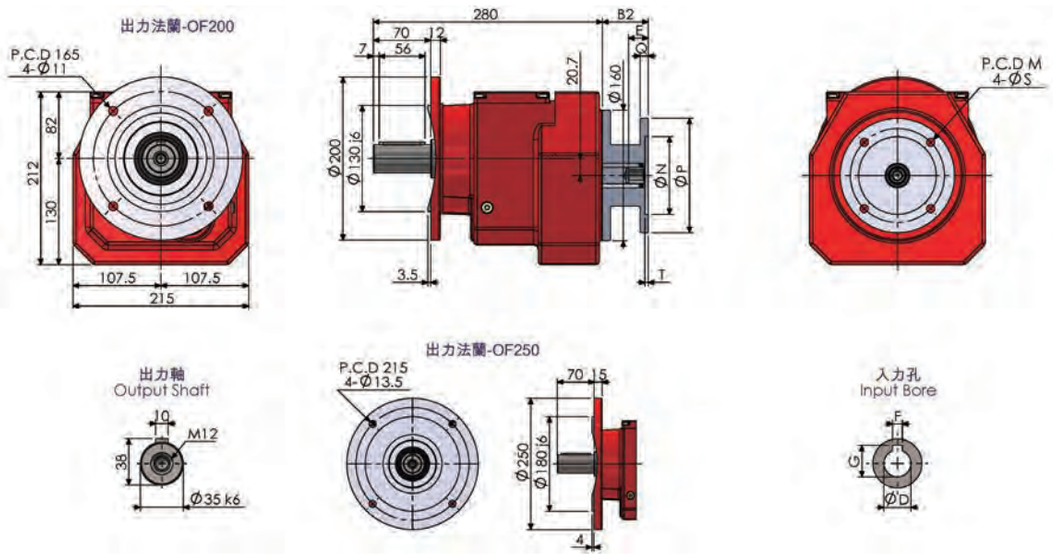

R67AD

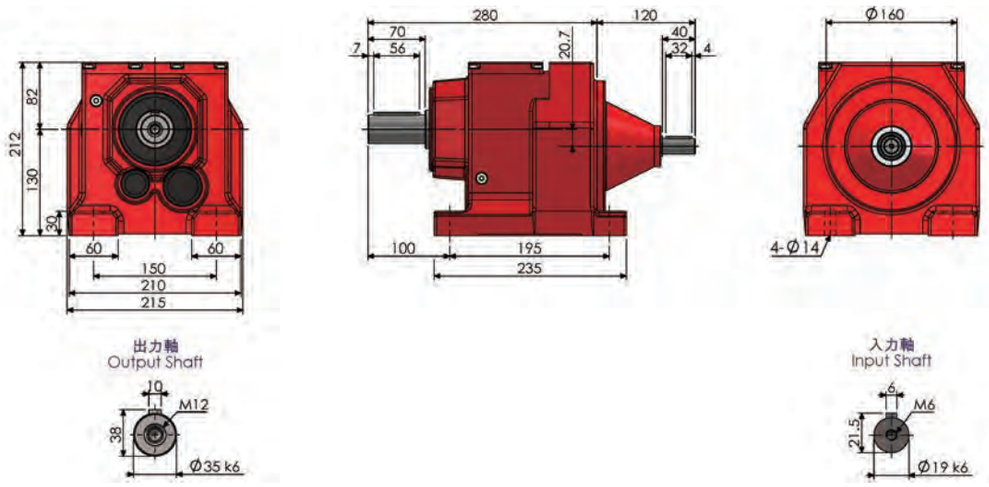

RF67AD

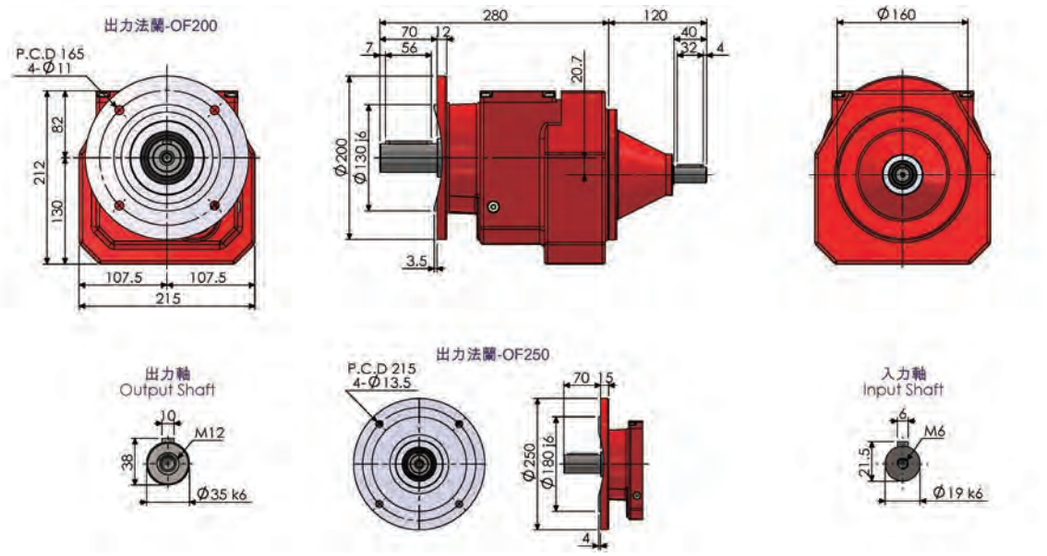

R67

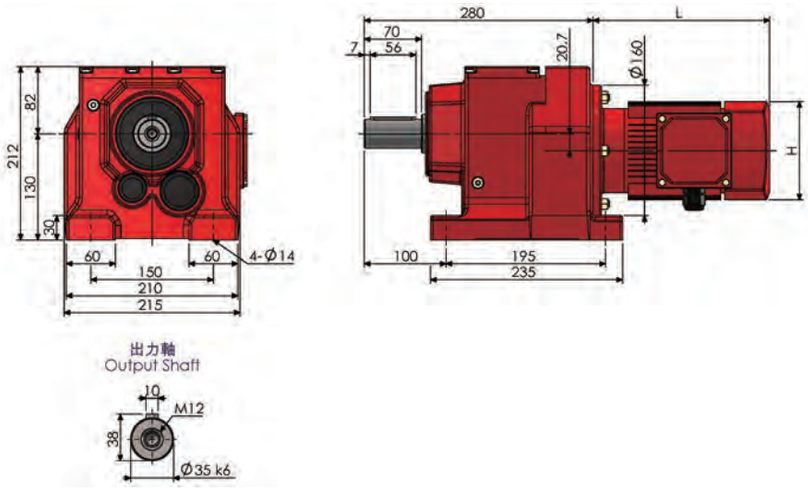

R67-RF37-AM

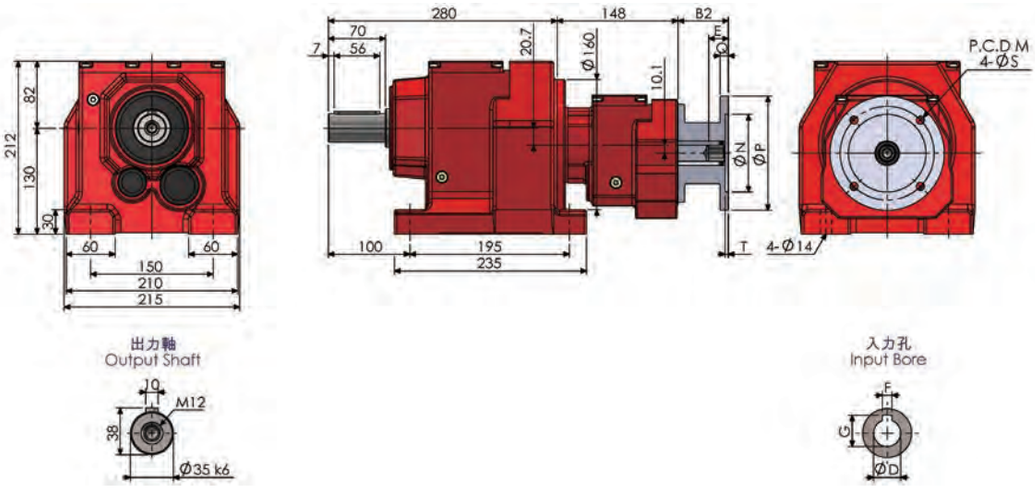

尺寸表 (單位：mm) Dimension (Unit：mm)											
AM	B2	E	M	N	P	Q	S	T	入力孔 Input Bore		
									D	F	G
63	56 (61.5)	24	115	95	140	10	10	4	11	4	12.8
71	56 (61.5)	31	130	110	160	10	10	4	14	5	16.3
80	74.5 (80)	41	165	130	200	12	12	4	19	6	21.8
90	74.5 (80)	51	165	130	200	12	12	4	24	8	27.3
100	90.5 (98)	61	215	180	250	15	14	4.5	28	8	31.3
112	90.5	61	215	180	250	15	14	4.5	28	8	31.3
132	123	81	265	230	300	16	14	4.5	38	10	41.8

括號內為 R67-RF37 雙段型斜齒輪減速機對應尺寸，入力法蘭規格為 AM63~AM100。
The number in ( ) is for Double Stages Dimension for R67-RF37, the input IEC Frame is AM63~AM100.

NOTE

R77-AM

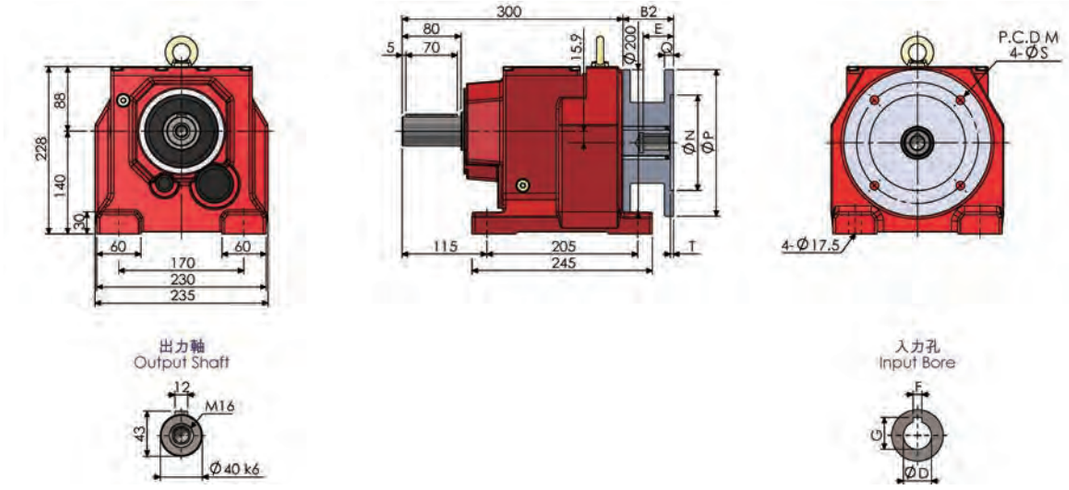

RF77-AM

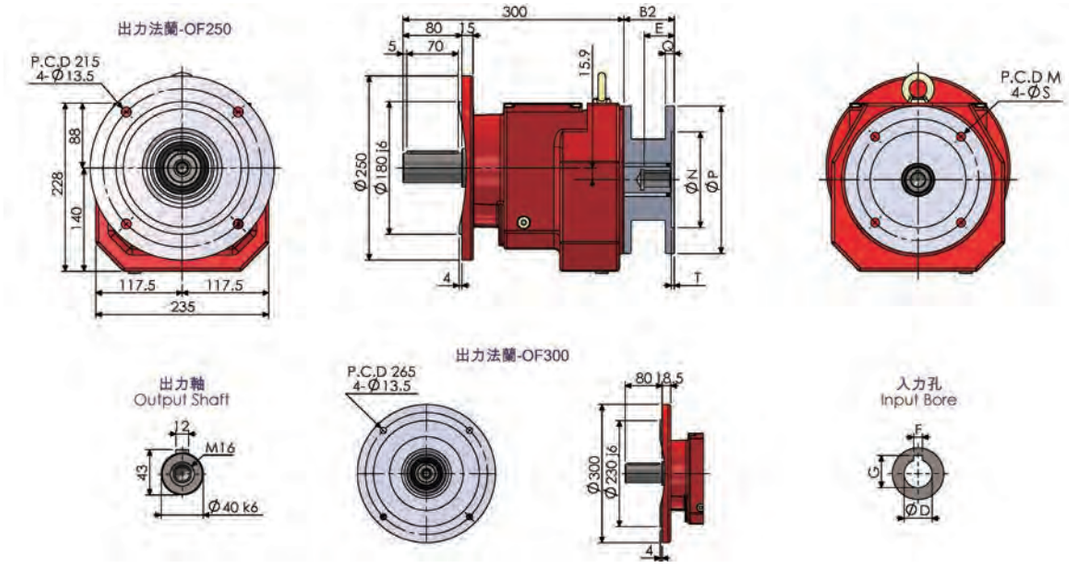

R77AD

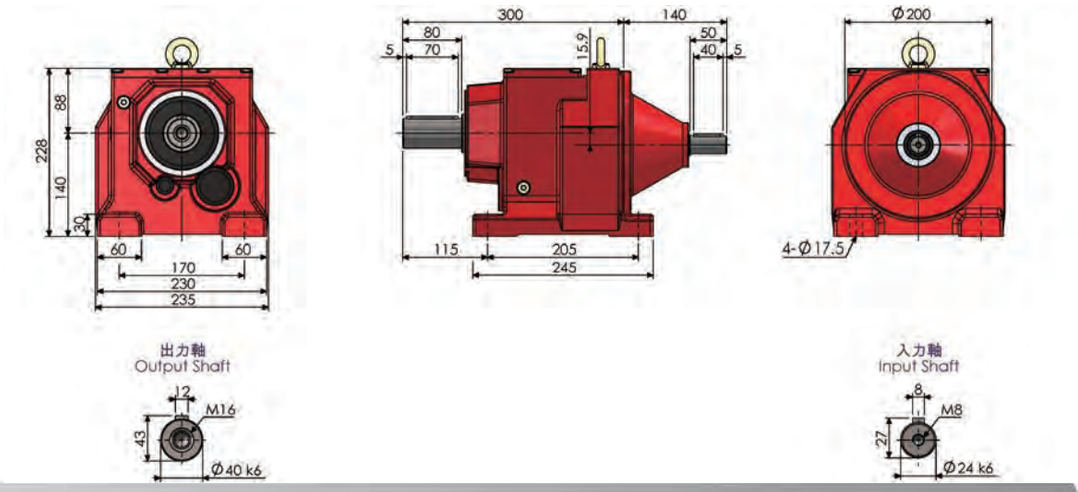

RF77AD

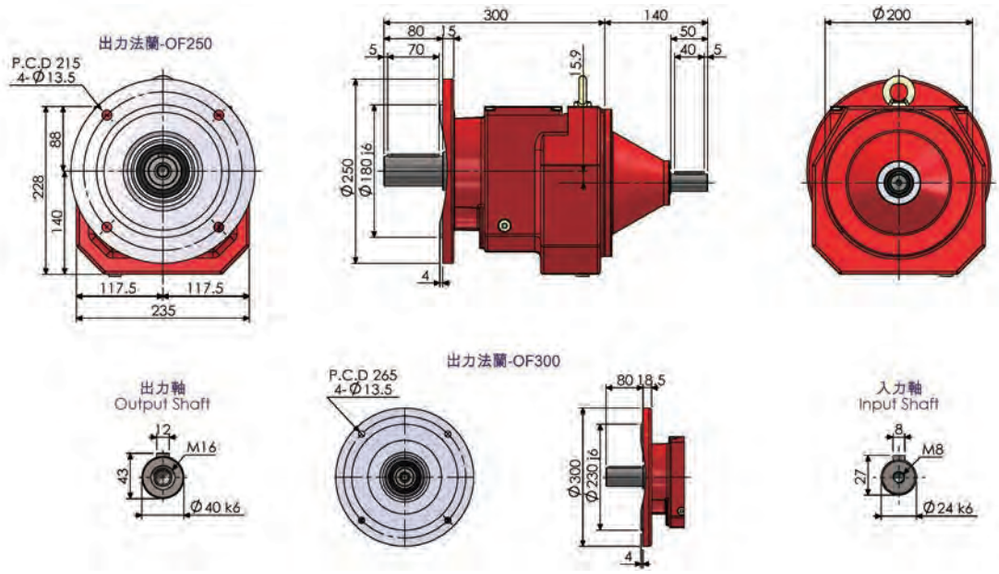

R77

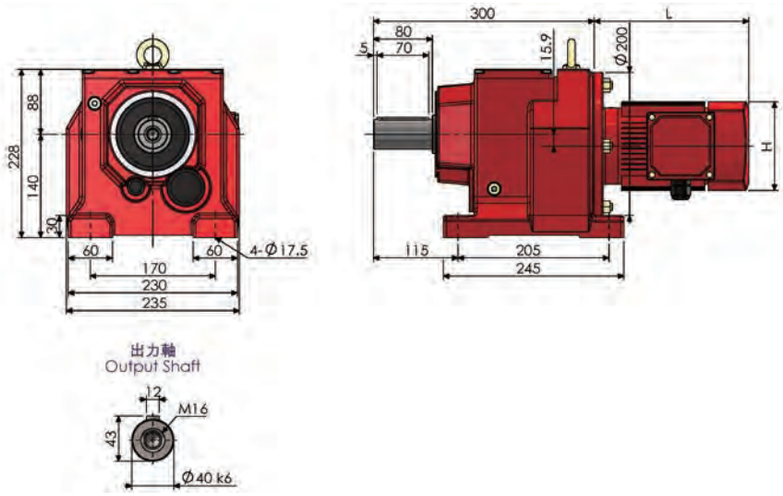

R77-RF37-AM

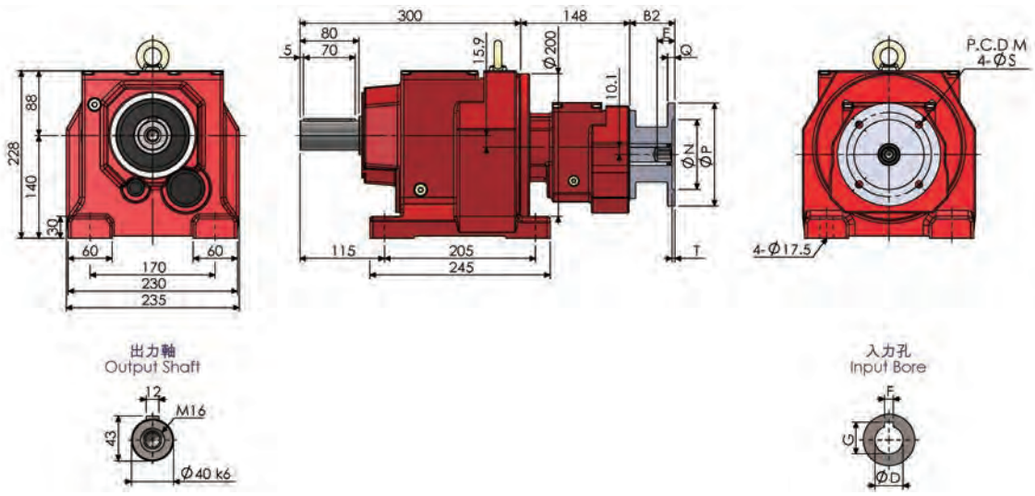

尺寸表 (單位：mm) Dimension (Unit：mm)											
AM	B2	E	M	N	P	Q	S	T	入力孔 Input Bore		
									D	F	G
63	50 (61.5)	24	115	95	140	10	10	4	11	4	12.8
71	50 (61.5)	31	130	110	160	10	10	4	14	5	16.3
80	68.5 (80)	41	165	130	200	12	12	4	19	6	21.8
90	68.5 (80)	51	165	130	200	12	12	4	24	8	27.3
100	82.5 (98)	61	215	180	250	15	14	4.5	28	8	31.3
112	82.5	61	215	180	250	15	14	4.5	28	8	31.3
132	111	81	265	230	300	16	14	4.5	38	10	41.8
160	152.5	111	300	250	350	18	18	6	42	12	45.3

括號內為 R77-RF37 雙段型斜齒輪減速機對應尺寸，入力法蘭規格為 AM63~AM100。
The number in ( ) is for Double Stages Dimension for R77-RF37, the input IEC Frame is AM63~AM100.

NOTE

R87-AM

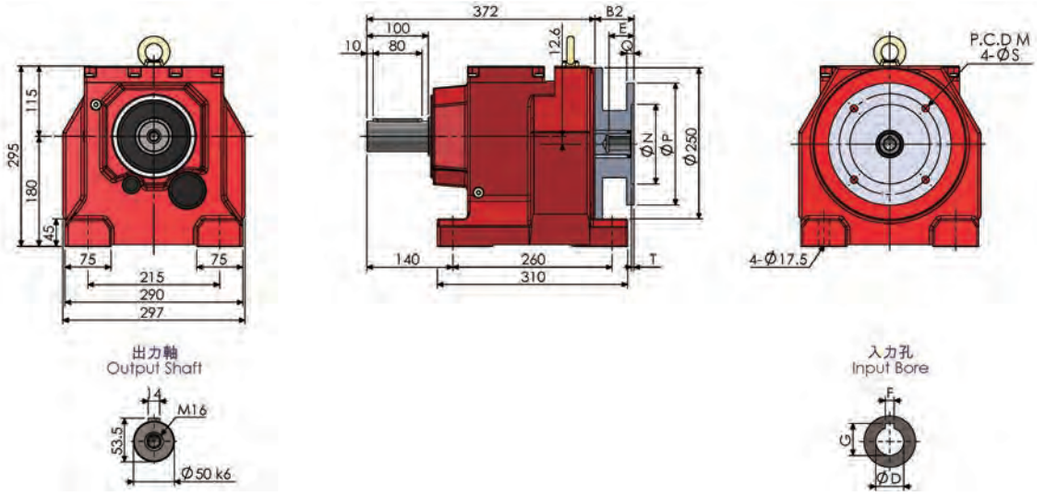

RF87-AM

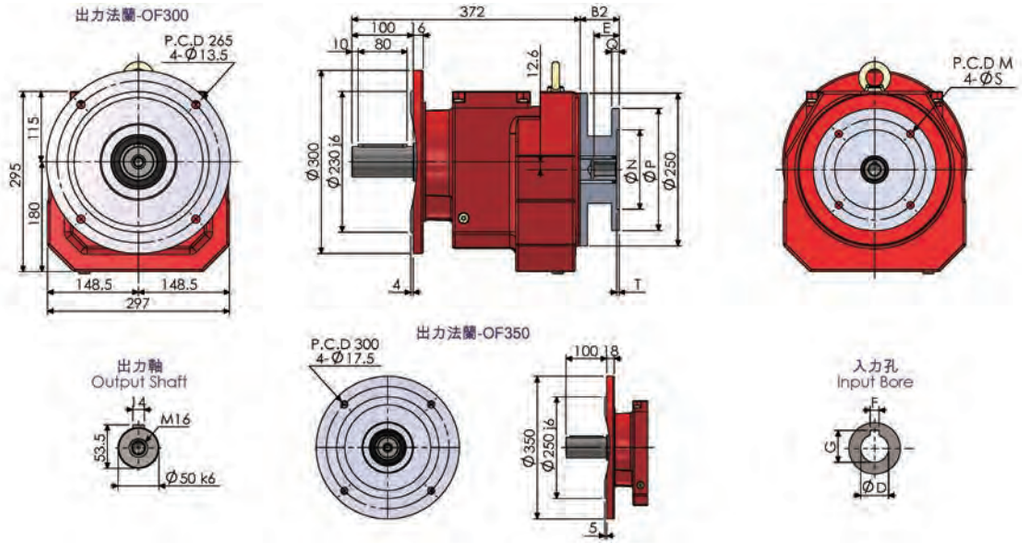

R87AD

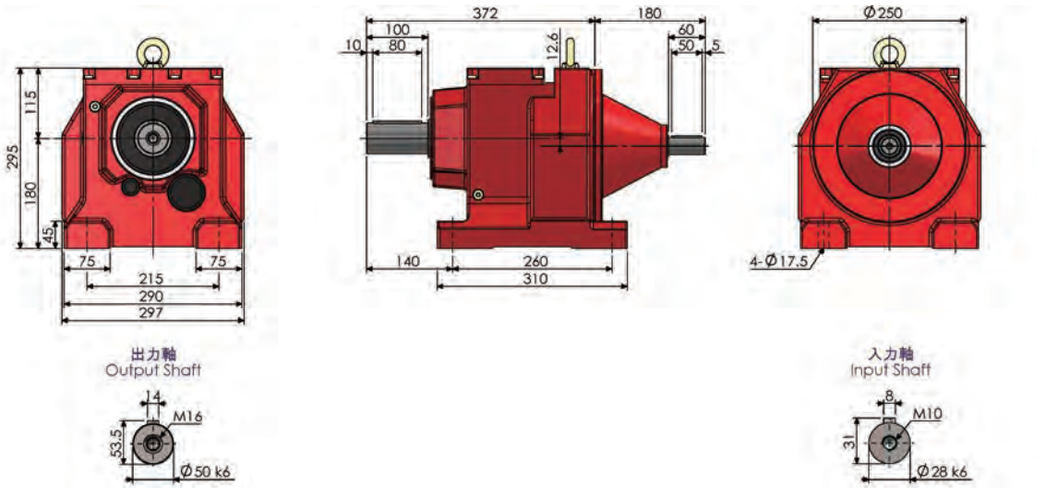

RF87AD

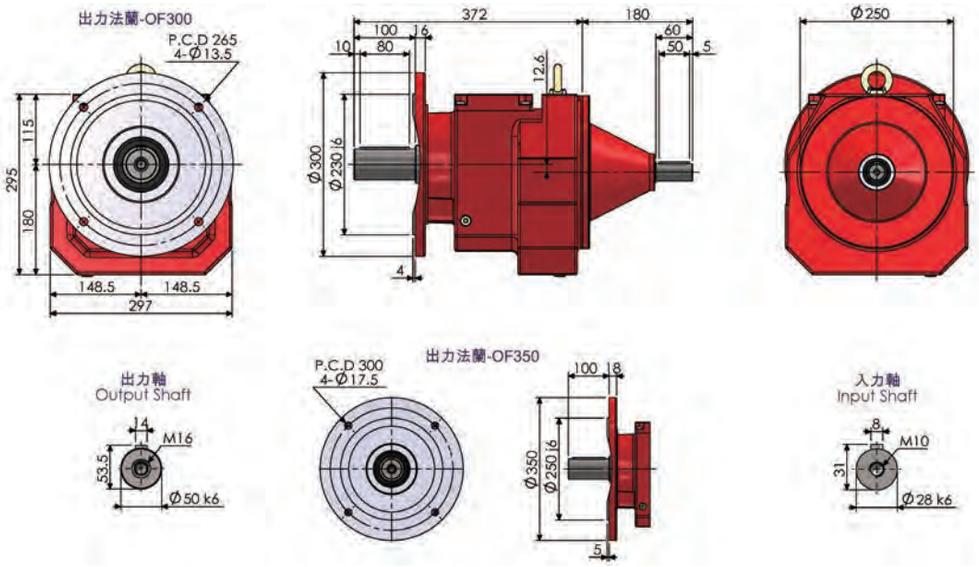

R87

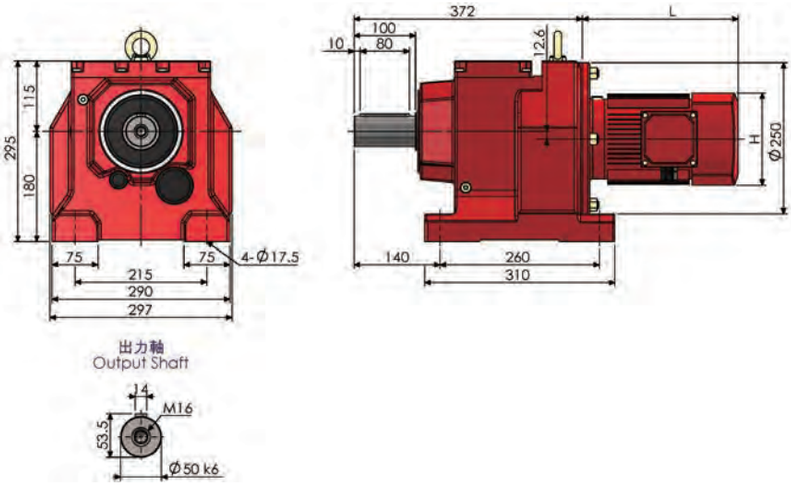

R87-RF57-AM

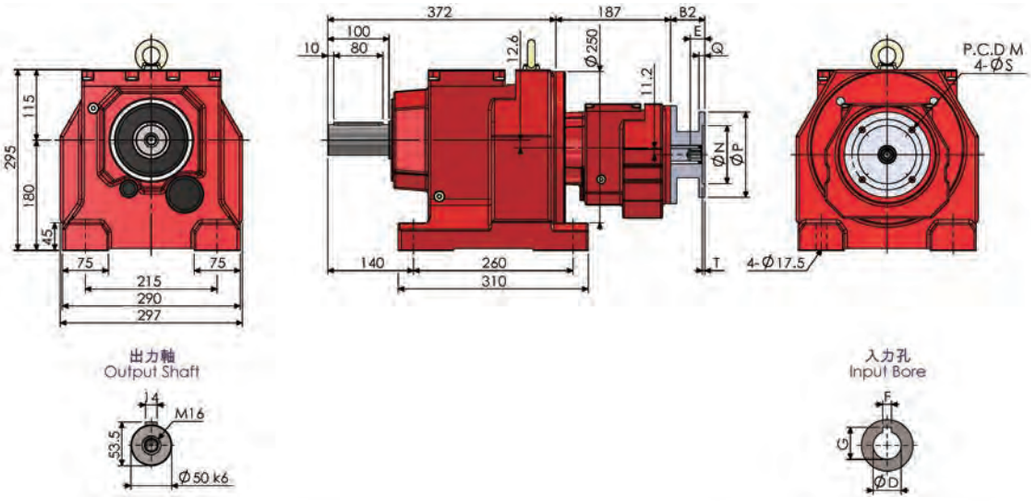

尺寸表 (單位：mm) Dimension (Unit：mm)											
AM	B2	E	M	N	P	Q	S	T	入力孔 Input Bore		
									D	F	G
(63)	(56)	(24)	(115)	(95)	(140)	(10)	(10)	(4)	(11)	(4)	(12.8)
(71)	(56)	(31)	(130)	(110)	(160)	(10)	(10)	(4)	(14)	(5)	(16.3)
80	63.5 (74.5)	41	165	130	200	12	12	4	19	6	21.8
90	63.5 (74.5)	51	165	130	200	12	12	4	24	8	27.3
100	78.5 (90.5)	61	215	180	250	15	14	4.5	28	8	31.3
112	78.5 (90.5)	61	215	180	250	15	14	4.5	28	8	31.3
132	106 (123)	81	265	230	300	16	14	4.5	38	10	41.8
160	147.5	111	300	250	350	18	18	6	42	12	45.3
180	147.5	111	300	250	350	18	18	6	48	14	51.8

括號內為 R87-RF57 雙段型斜齒輪減速機對應尺寸，入力法蘭規格為 AM63~AM132。
The number in ( ) is for Double Stages Dimension for R87-RF57, the input IEC Frame is AM63~AM132.

NOTE

R97-AM

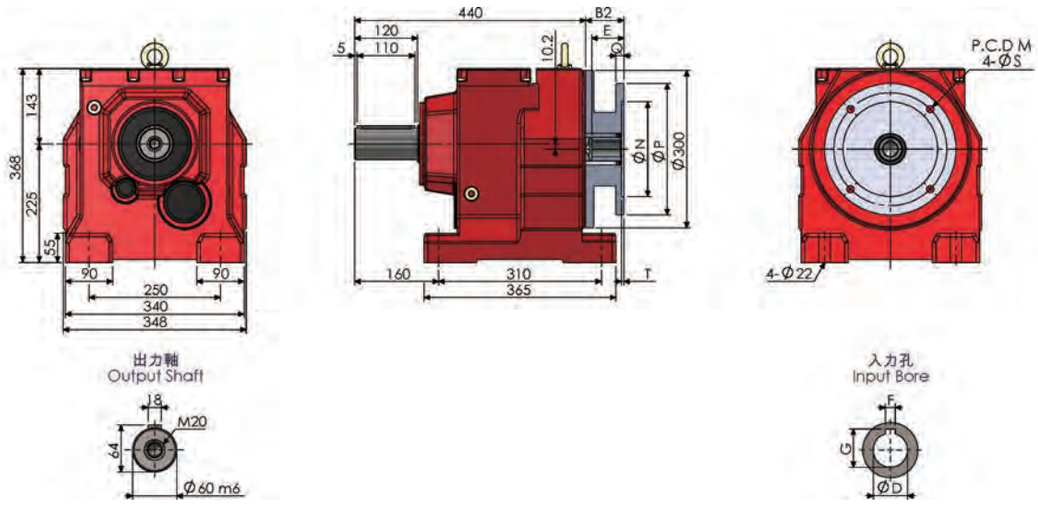

RF97-AM

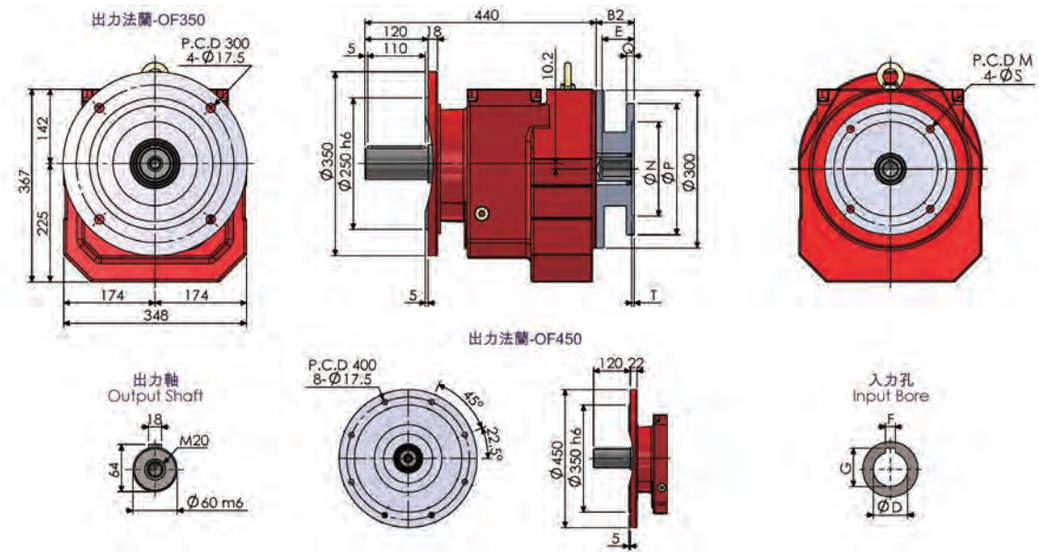

R97AD

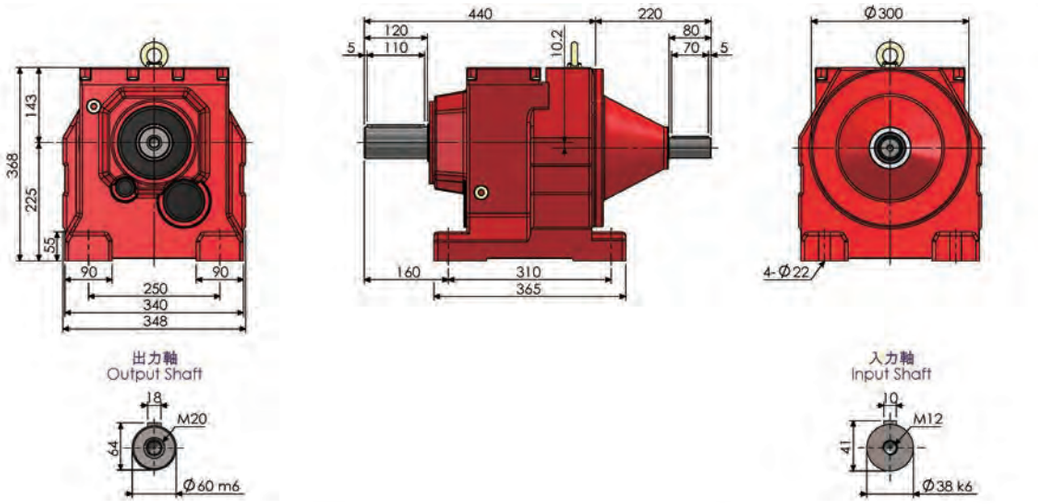

斜齒輪減速機 Helical Gear Reducer

RF97AD

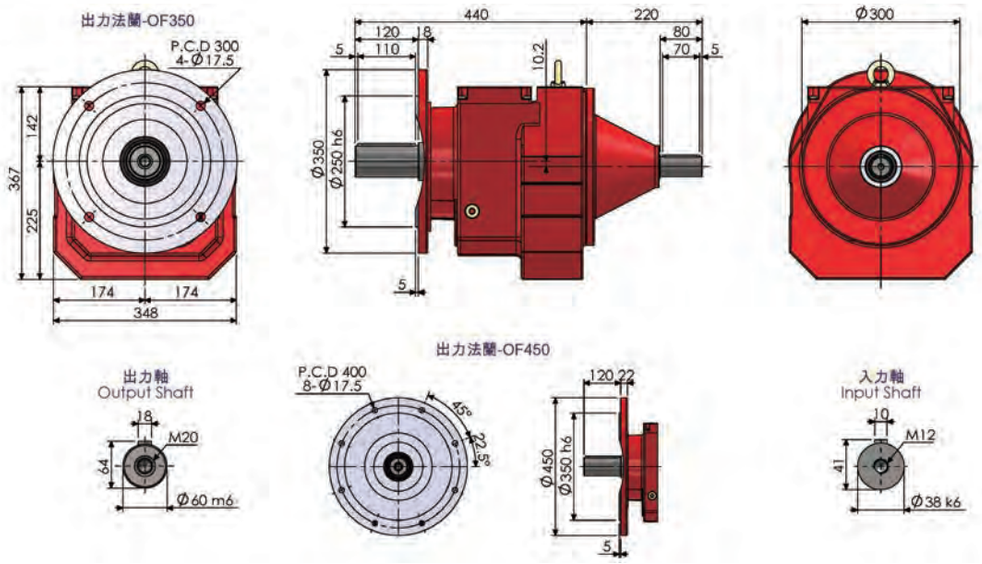

R97

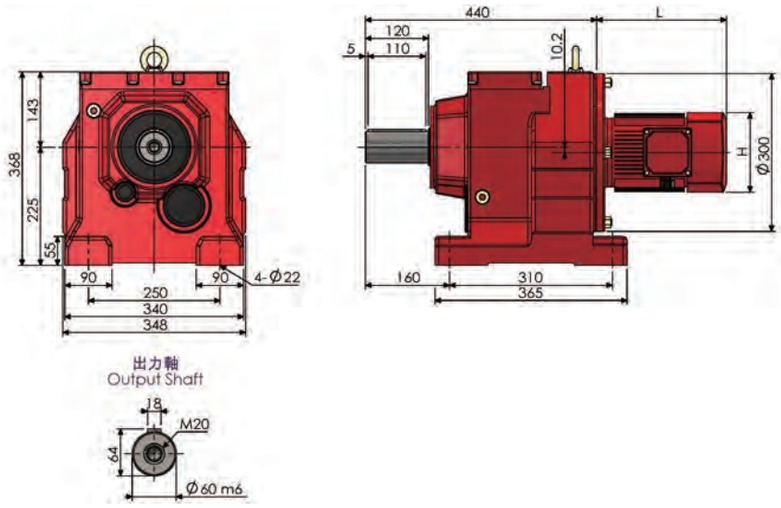

R97-RF57-AM

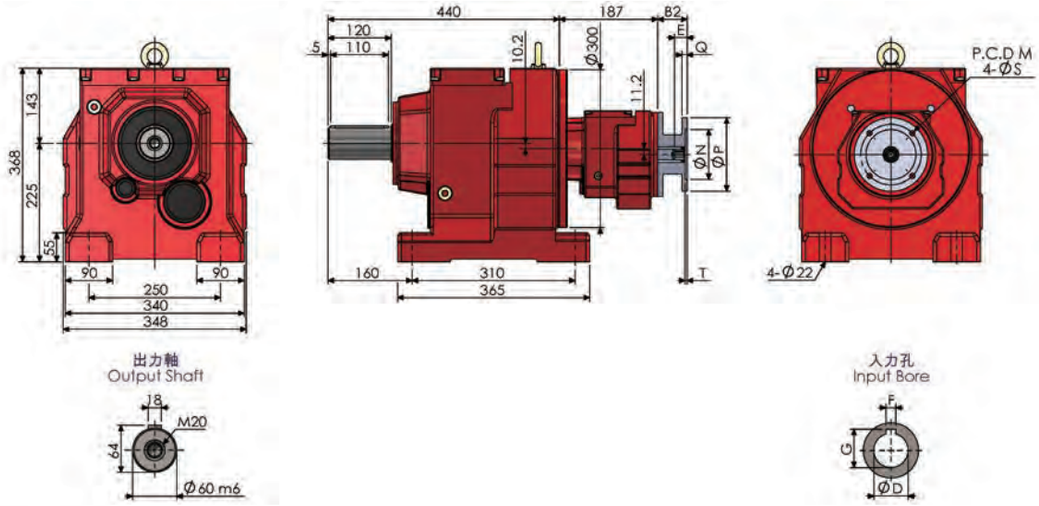

尺寸表 (單位：mm) Dimension (Unit：mm)											
AM	B2	E	M	N	P	Q	S	T	入力孔 Input Bore		
									D	F	G
(63)	(56)	(24)	(115)	(95)	(140)	(10)	(10)	(4)	(11)	(4)	(12.8)
(71)	(56)	(31)	(130)	(110)	(160)	(10)	(10)	(4)	(14)	(5)	(16.3)
(80)	(74.5)	(41)	(165)	(130)	(200)	(12)	(12)	(4)	(19)	(6)	(21.8)
90	57.5 (74.5)	51	165	130	200	12	12	4	24	8	27.3
100	72.5 (90.5)	61	215	180	250	15	14	4.5	28	8	31.3
112	72.5 (90.5)	61	215	180	250	15	14	4.5	28	8	31.3
132	101 (123)	81	265	230	300	16	14	4.5	38	10	41.8
160	142.5	111	300	250	350	18	18	6	42	12	45.3
180	142.5	111	300	250	350	18	18	6	48	14	51.8
200	144.5	111	350	300	400	20	18	6	55	16	59.3

括號內為 R97-RF57 雙段型斜齒輪減速機對應尺寸，入力法蘭規格為 AM63~AM132。
The number in ( ) is for Double Stages Dimension for R97-RF57, the input IEC Frame is AM63~AM132

NOTE

R107-AM

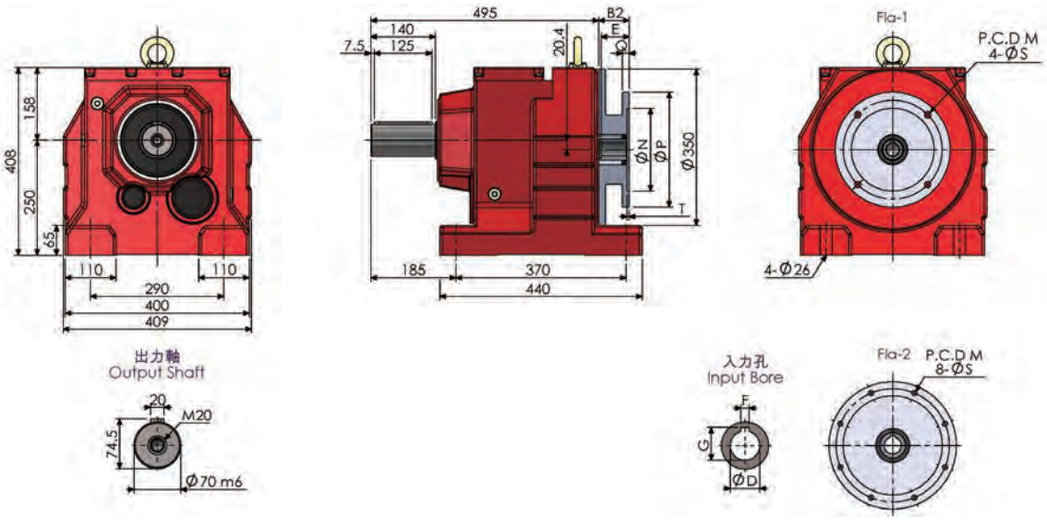

RF107-AM

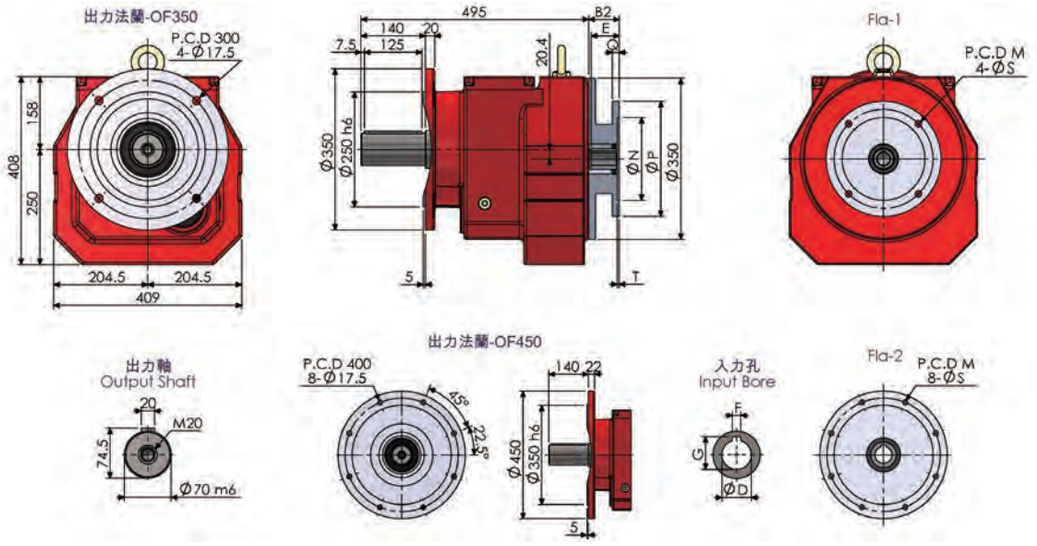

R107AD

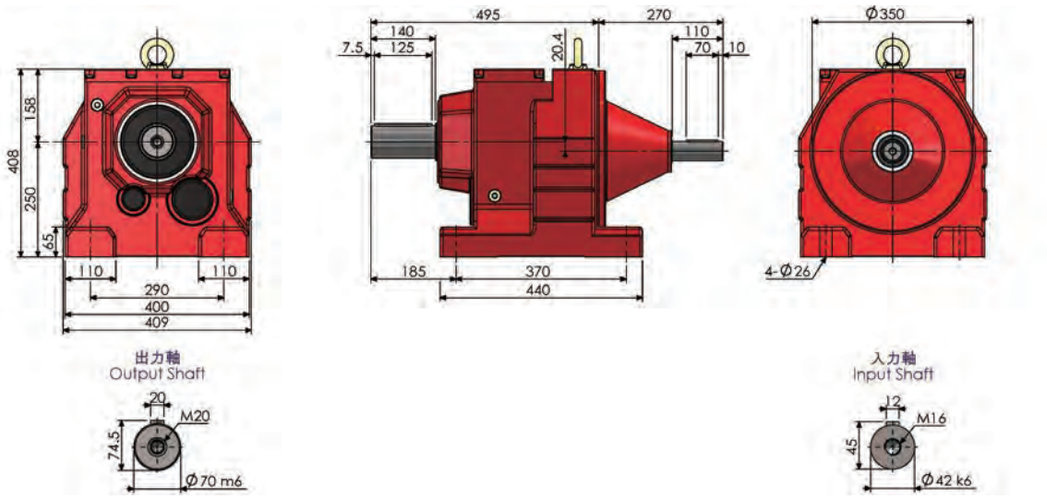

RF107AD

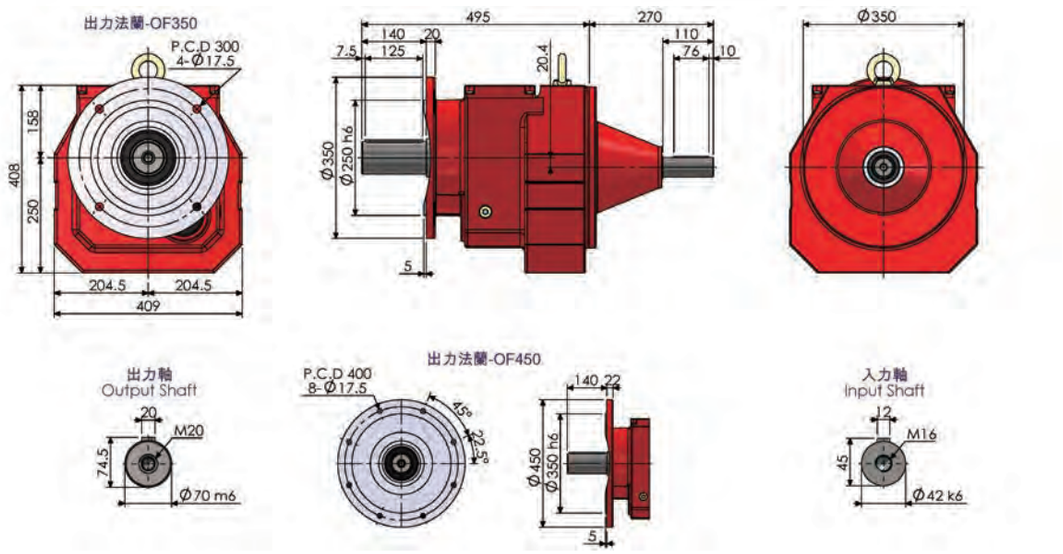

R107

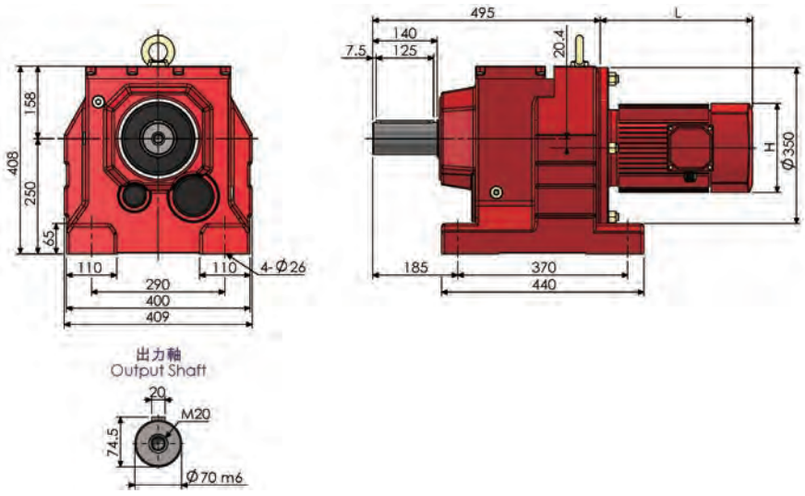

R107-RF77-AM

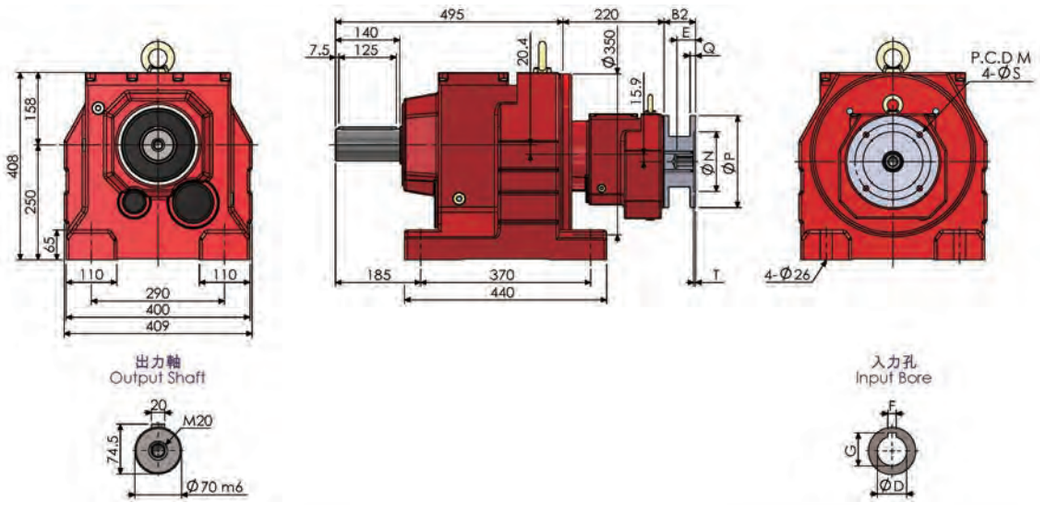

尺寸表 (單位：mm) Dimension (Unit：mm)												
AM	Fla	B2	E	M	N	P	Q	S	T	入力孔 Input Bore		
										D	F	G
100	1	66.5	61	215	180	250	15	14	4.5	28	8	31.3
112	1	66.5	61	215	180	250	15	14	4.5	28	8	31.3
132	1	95	81	265	230	300	16	14	4.5	38	10	41.8
160	1	136.5	111	300	250	350	18	18	6	42	12	45.3
180	1	136.5	111	300	250	350	18	18	6	48	14	51.8
200	1	138.5	111	350	300	400	20	18	6	55	16	59.3
225	2	168.5	141	400	350	450	22	18	6	60	18	64.4

雙段式 R107-RF77 尺寸表 (單位：mm) Double stages Dimension (Unit：mm)											
AM	B2	E	M	N	P	Q	S	T	入力孔 Input Bore		
									D	F	G
63	50	24	115	95	140	10	10	4	11	4	12.8
71	50	31	130	110	160	10	10	4	14	5	16.3
80	68.5	41	165	130	200	12	12	4	19	6	21.8
90	68.5	51	165	130	200	12	12	4	24	8	27.3
100	82.5	61	215	180	250	15	14	4.5	28	8	31.3
112	82.5	61	215	180	250	15	14	4.5	28	8	31.3
132	111	81	265	230	300	16	14	4.5	38	10	41.8
160	152.5	111	300	250	350	18	18	6	42	12	45.3

NOTE

R137-AM

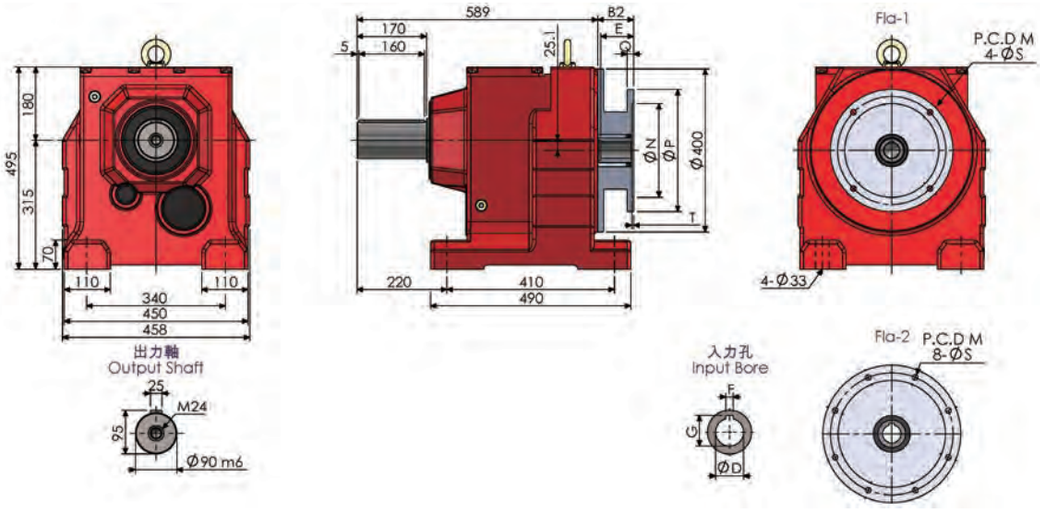

RF137-AM

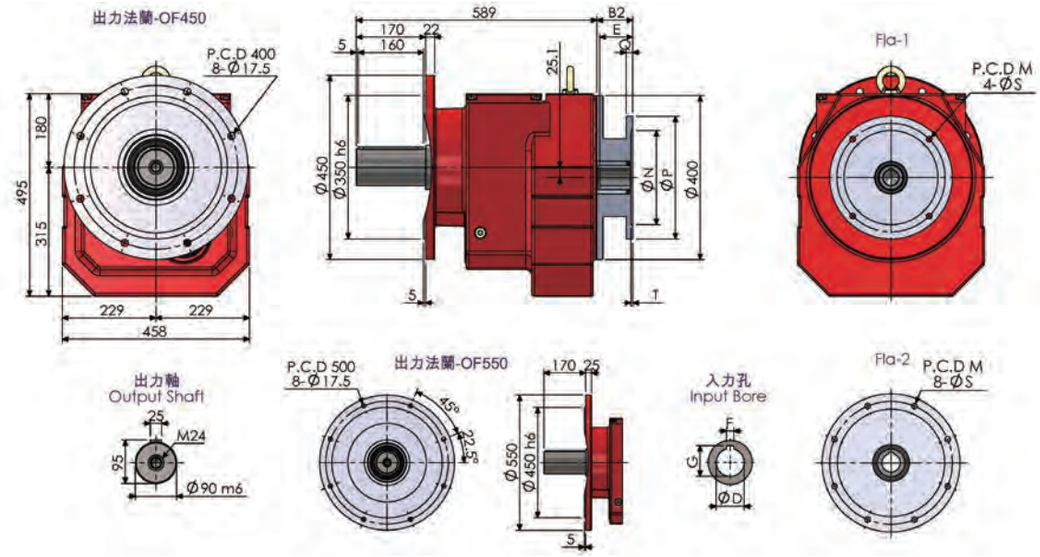

R137AD

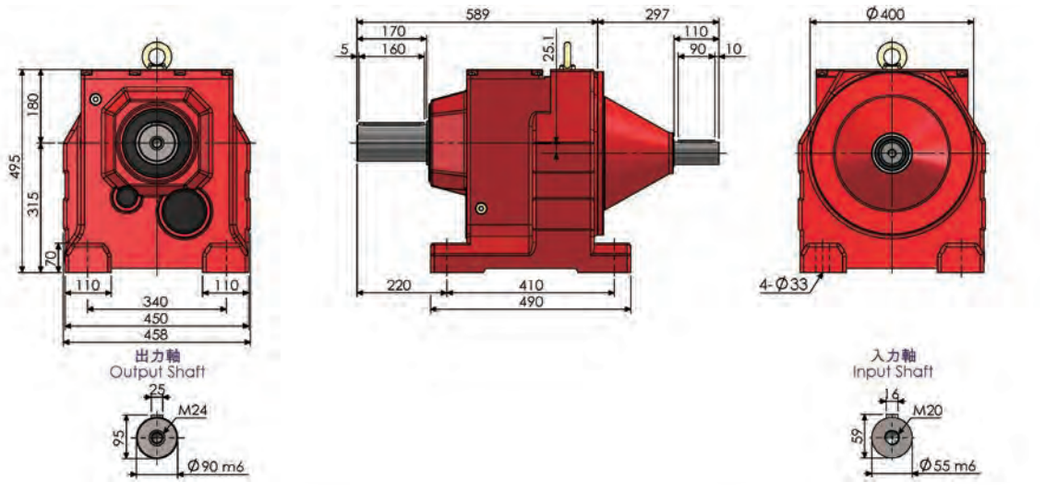

RF137AD

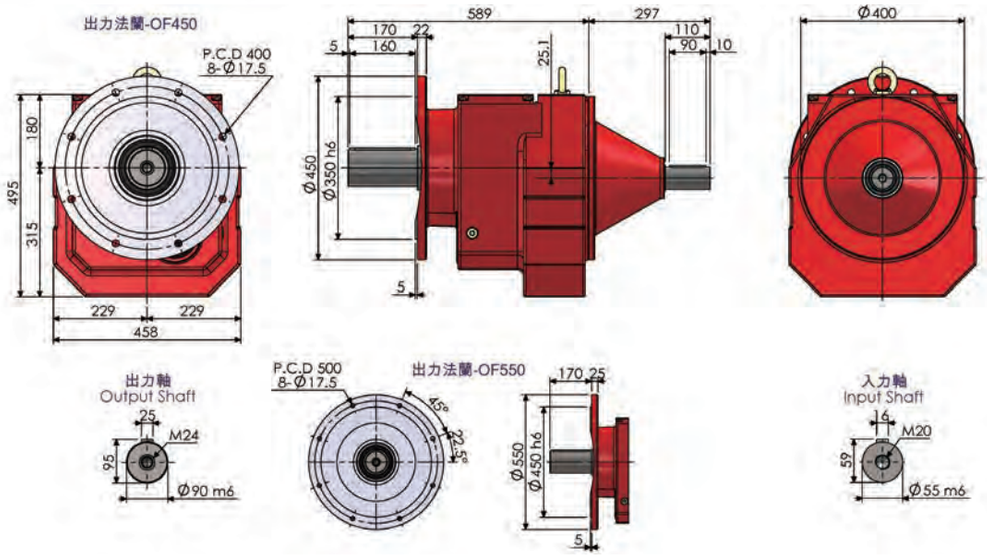

R137

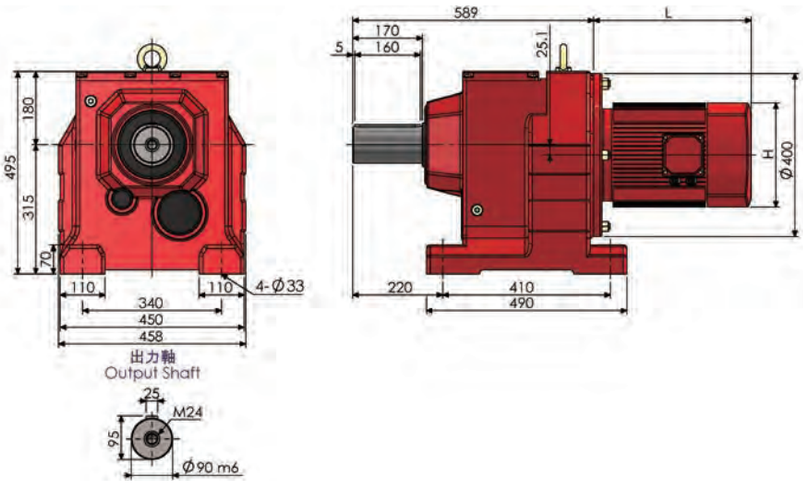

R137-RF77-AM

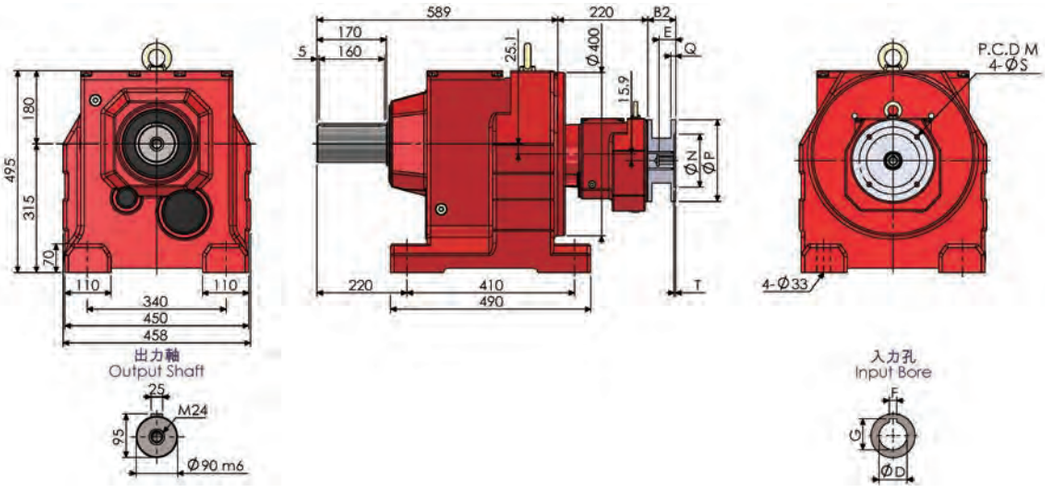

尺寸表 (單位：mm) Dimension (Unit：mm)												
AM	Fla	B2	E	M	N	P	Q	S	T	入力孔 Input Bore		
										D	F	G
132	1	88	81	265	230	300	16	14	4.5	38	10	41.8
160	1	129.5	111	300	250	350	18	18	6	42	12	45.3
180	1	129.5	111	300	250	350	18	18	6	48	14	51.8
200	1	131.5	111	350	300	400	20	18	6	55	16	59.3
225	2	161.5	141	400	350	450	22	18	6	60	18	64.4
250	2	163	141	500	450	550	25	18	6	65	18	69.4

雙段式 R137-RF77 尺寸表 (單位：mm) Double stages Dimension (Unit：mm)											
AM	B2	E	M	N	P	Q	S	T	入力孔 Input Bore		
									D	F	G
63	50	24	115	95	140	10	10	4	11	4	12.8
71	50	31	130	110	160	10	10	4	14	5	16.3
80	68.5	41	165	130	200	12	12	4	19	6	21.8
90	68.5	51	165	130	200	12	12	4	24	8	27.3
100	82.5	61	215	180	250	15	14	4.5	28	8	31.3
112	82.5	61	215	180	250	15	14	4.5	28	8	31.3
132	111	81	265	230	300	16	14	4.5	38	10	41.8
160	152.5	111	300	250	350	18	18	6	42	12	45.3

NOTE

R147-AM

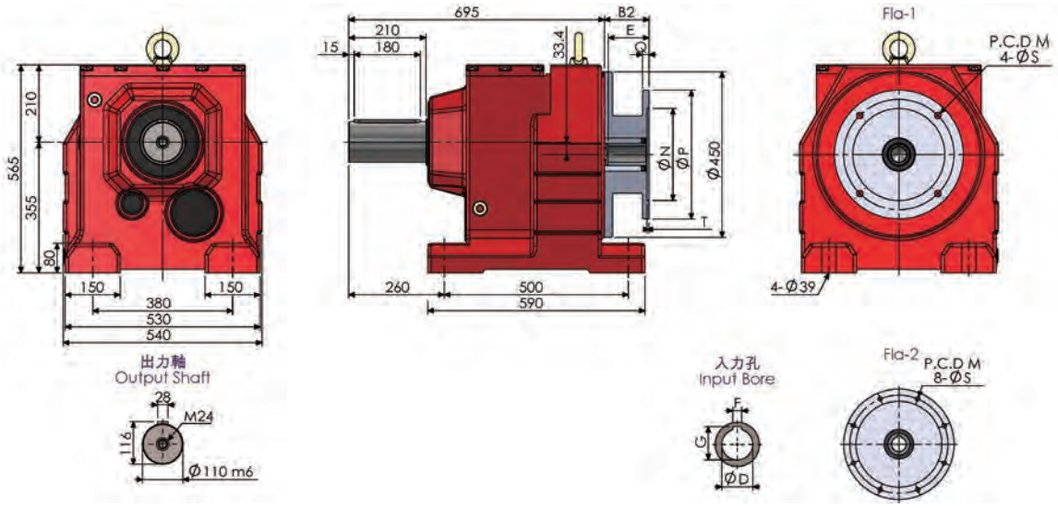

RF147-AM

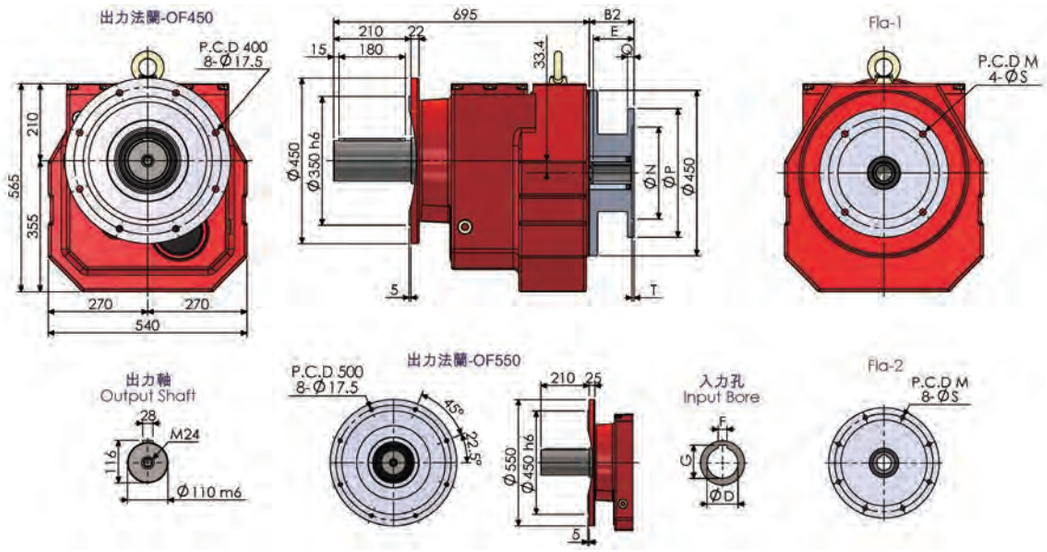

R147AD

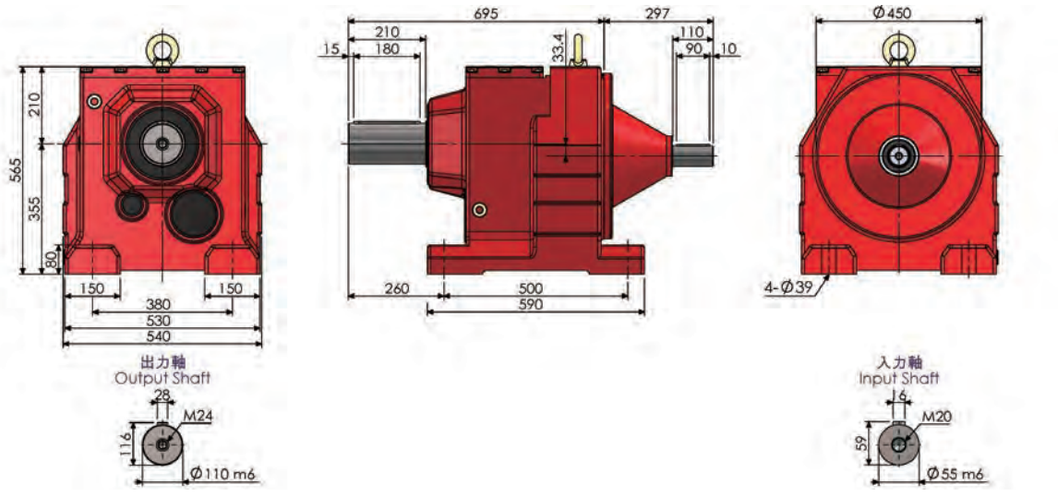

RF147AD

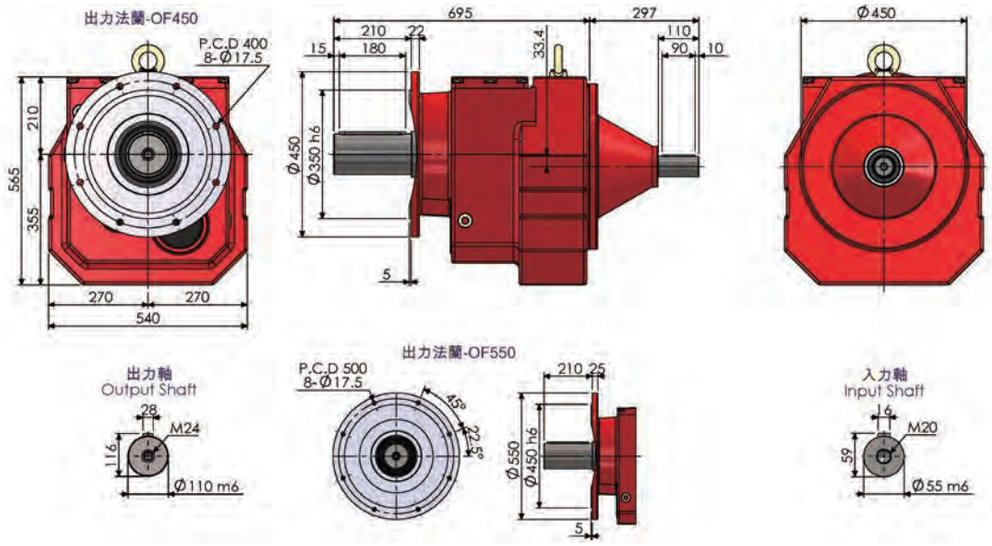

R147

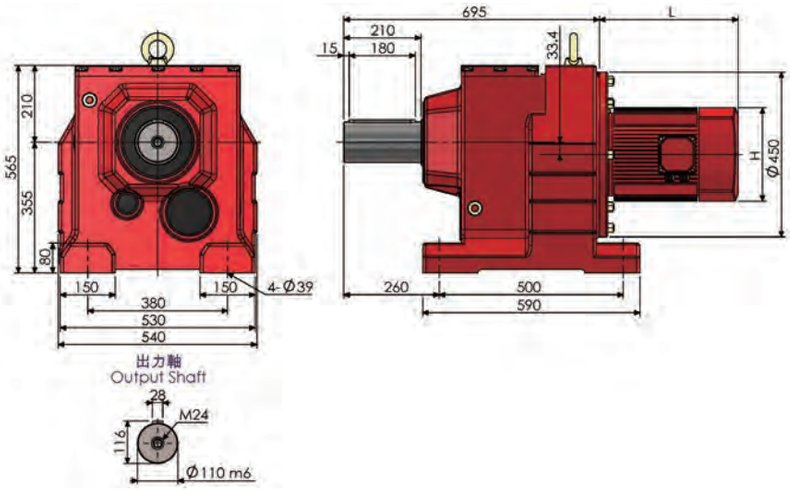

R147-RF77-AM

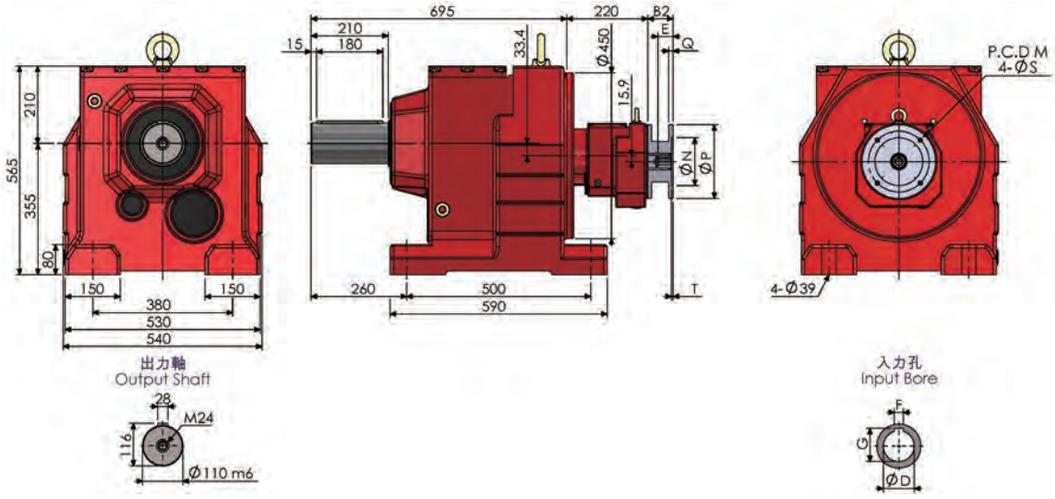

R147-RF87-AM

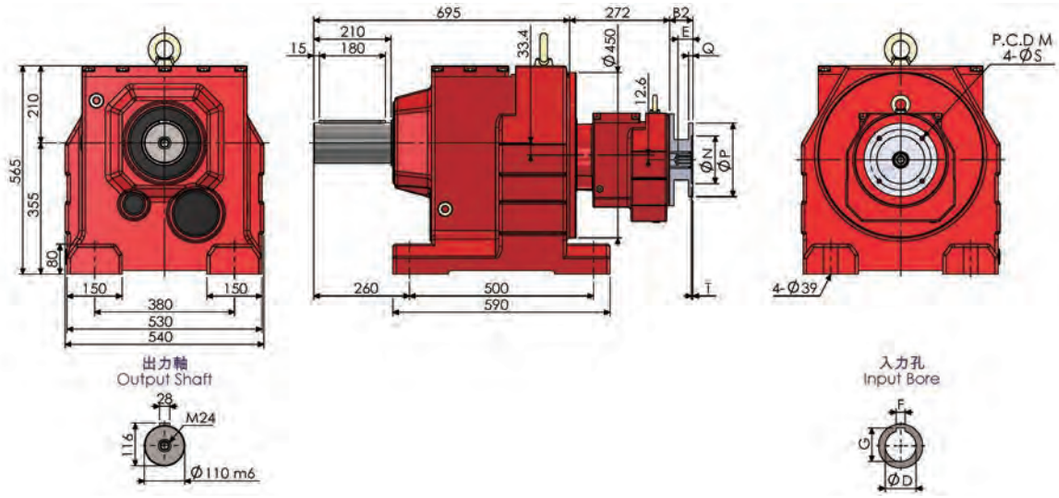

尺寸表 (單位：mm) Dimension (Unit：mm)												
AM	Fla	B2	E	M	N	P	Q	S	T	入力孔 Input Bore		
										D	F	G
132	1	80	81	265	230	300	16	14	4.5	38	10	41.8
160	1	121.5	111	300	250	350	18	18	6	42	12	45.3
180	1	121.5	111	300	250	350	18	18	6	48	14	51.8
200	1	123.5	111	350	300	400	20	18	6	55	16	59.3
225	2	153.5	141	400	350	450	22	18	6	60	18	64.4
250	2	153.5	141	500	450	550	25	18	6	65	18	69.4
280	2	153.5	141	500	450	550	25	18	6	75	20	79.9

雙段式 R147-RF77 尺寸表 (單位：mm) Double stages Dimension (Unit：mm)											
AM	B2	E	M	N	P	Q	S	T	入力孔 Input Bore		
									D	F	G
63	50	24	115	95	140	10	10	4	11	4	12.8
71	50	31	130	110	160	10	10	4	14	5	16.3
80	68.5	41	165	130	200	12	12	4	19	6	21.8
90	68.5	51	165	130	200	12	12	4	24	8	27.3
100	82.5	61	215	180	250	15	14	4.5	28	8	31.3
112	82.5	61	215	180	250	15	14	4.5	28	8	31.3
132	111	81	265	230	300	16	14	4.5	38	10	41.8
160	152.5	111	300	250	350	18	18	6	42	12	45.3

雙段式 R147-RF87 尺寸表 (單位：mm) Double stages Dimension (Unit：mm)											
AM	B2	E	M	N	P	Q	S	T	入力孔 Input Bore		
									D	F	G
80	63.5	41	165	130	200	12	12	4	19	6	21.8
90	63.5	51	165	130	200	12	12	4	24	8	27.3
100	78.5	61	215	180	250	15	14	4.5	28	8	31.3
112	78.5	61	215	180	250	15	14	4.5	28	8	31.3
132	106	81	265	230	300	16	14	4.5	38	10	41.8
160	147.5	111	300	250	350	18	18	6	42	12	45.3
180	147.5	111	300	250	350	18	18	6	48	14	51.8

R167-AM

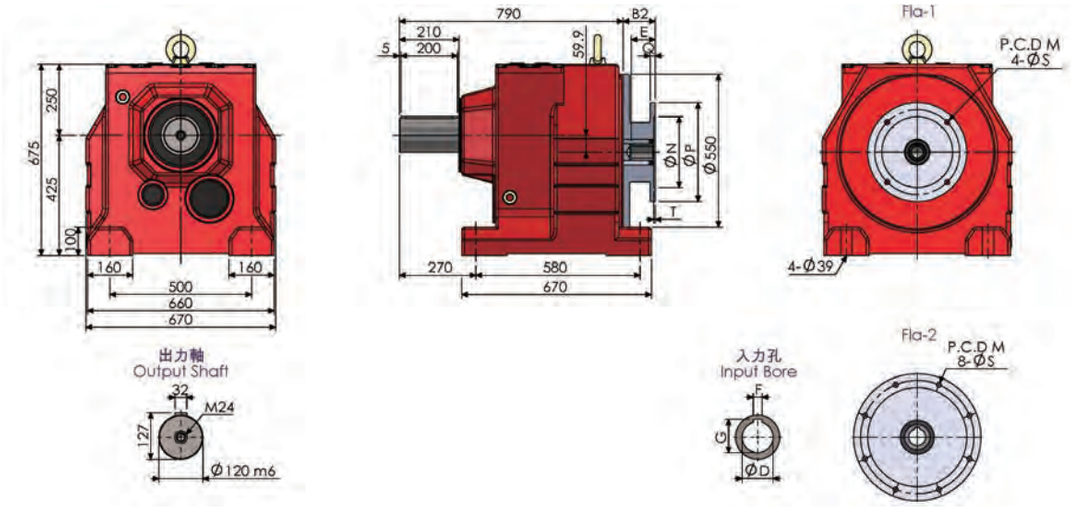

RF167-AM

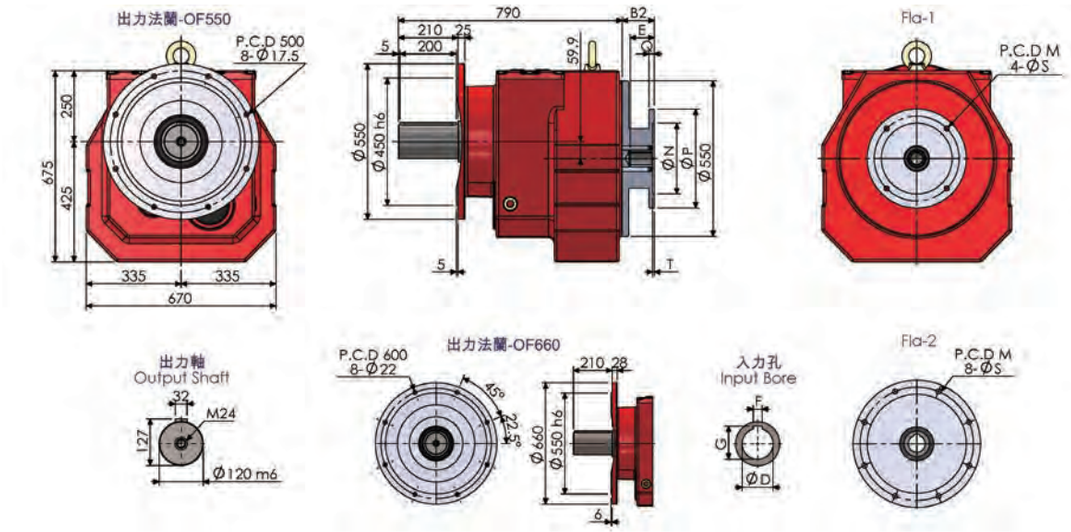

R167AD

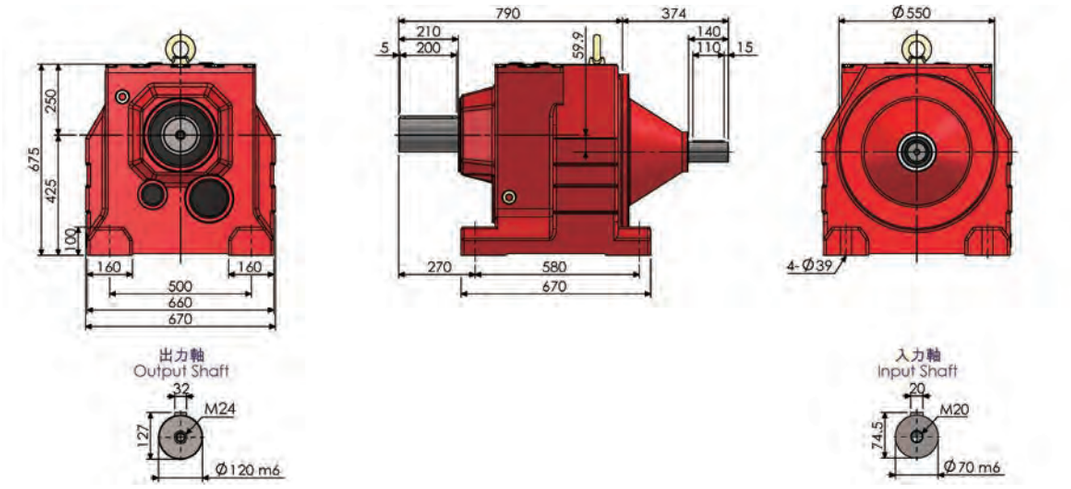

RF167AD

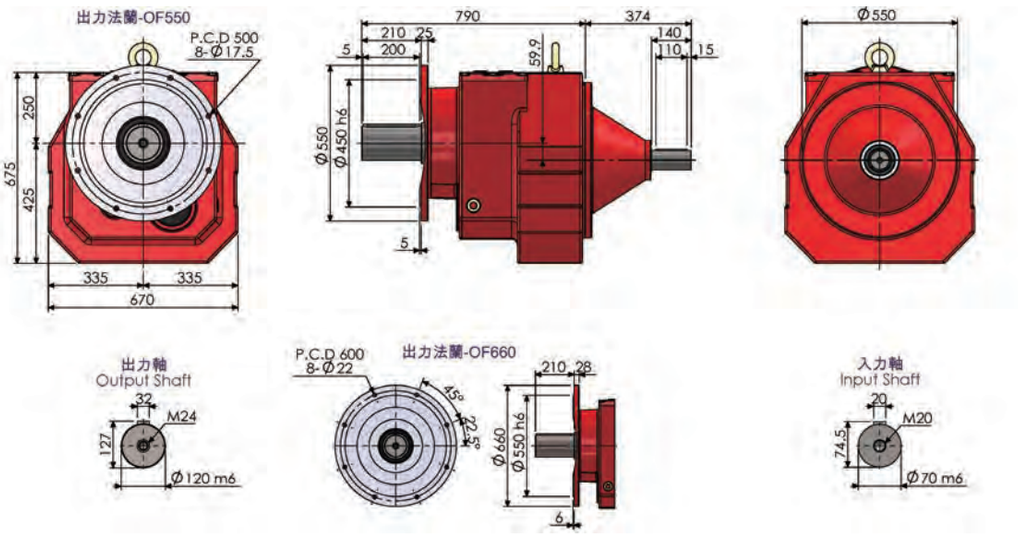

R167

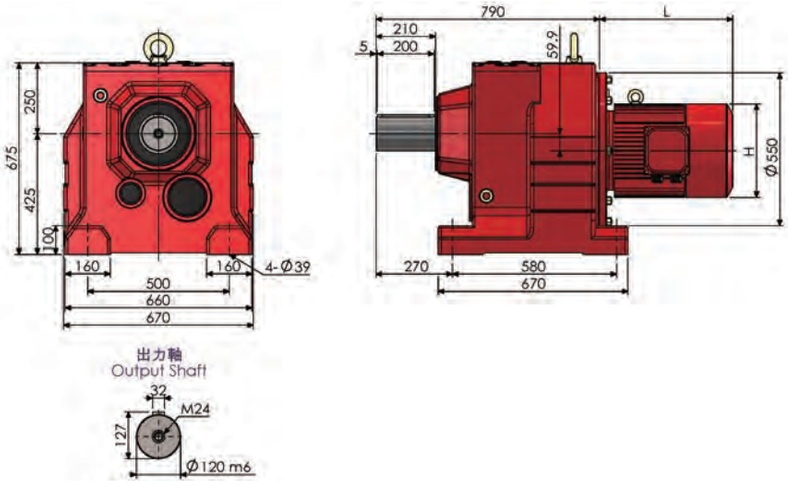

R167-RF97-AM

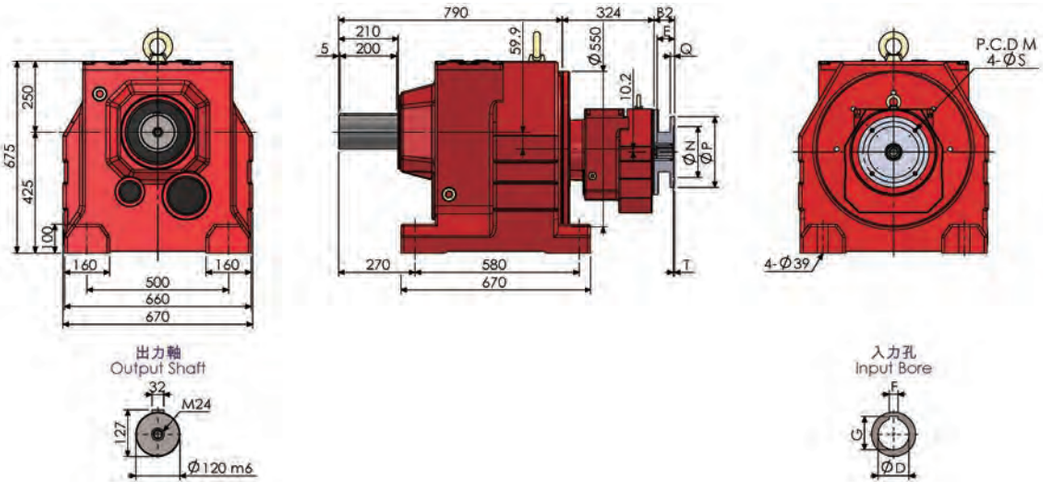

R167-RF107-AM

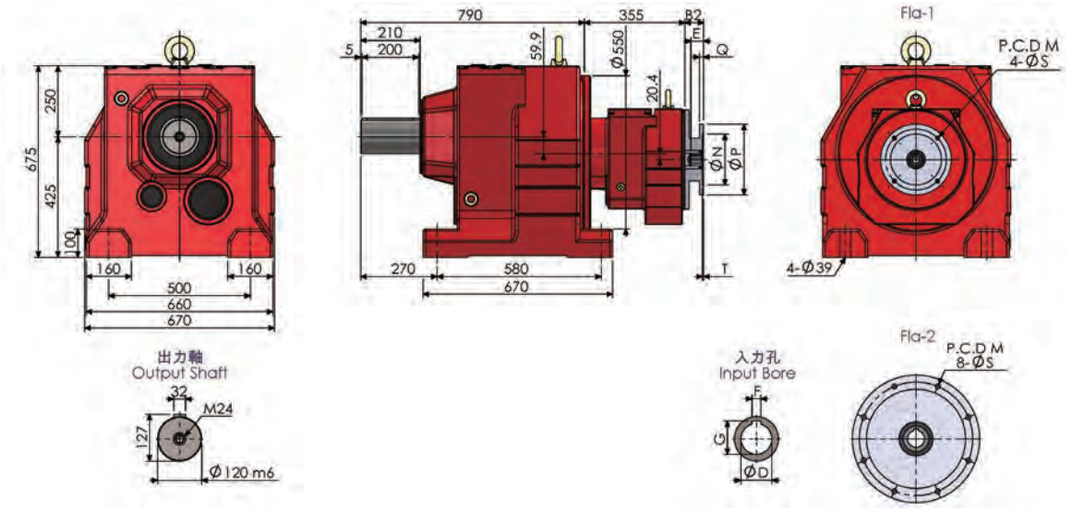

尺寸表 (單位：mm) Dimension (Unit：mm)												
AM	Fla	B2	E	M	N	P	Q	S	T	入力孔 Input Bore		
										D	F	G
160	1	113.5	111	300	250	350	18	18	6	42	12	45.3
180	1	113.5	111	300	250	350	18	18	6	48	14	51.8
200	1	115.5	111	350	300	400	20	18	6	55	16	59.3
225	2	145.5	141	400	350	450	22	18	6	60	18	64.4
250	2	145.5	141	500	450	550	25	18	6	65	18	69.4
280	2	145.5	141	500	450	550	25	18	6	75	20	79.9
315	2	184	171	600	550	660	30	24	7	80	22	85.4

雙段式 R167-RF97 尺寸表 (單位：mm) Double stages Dimension (Unit：mm)											
AM	B2	E	M	N	P	Q	S	T	入力孔 Input Bore		
									D	F	G
90	57.5	51	165	130	200	12	12	4	24	8	27.3
100	72.5	61	215	180	250	15	14	4.5	28	8	31.3
112	72.5	61	215	180	250	15	14	4.5	28	8	31.3
132	101	81	265	230	300	16	14	4.5	38	10	41.8
160	142.5	111	300	250	350	18	18	6	42	12	45.3
180	142.5	111	300	250	350	18	18	6	48	14	51.8
200	144.5	111	350	300	400	20	18	6	55	16	59.3

雙段式 R167-RF107 尺寸表 (單位：mm) Double stages Dimension (Unit：mm)												
AM	Fla	B2	E	M	N	P	Q	S	T	入力孔 Input Bore		
										D	F	G
100	1	66.5	61	215	180	250	15	14	4.5	28	8	31.3
112	1	66.5	61	215	180	250	15	14	4.5	28	8	31.3
132	1	95	81	265	230	300	16	14	4.5	38	10	41.8
160	1	136.5	111	300	250	350	18	18	6	42	12	45.3
180	1	136.5	111	300	250	350	18	18	6	48	14	51.8
200	1	138.5	111	350	300	400	20	18	6	55	16	59.3
225	2	168.5	141	400	350	450	22	18	6	60	18	64.4

R51-AM

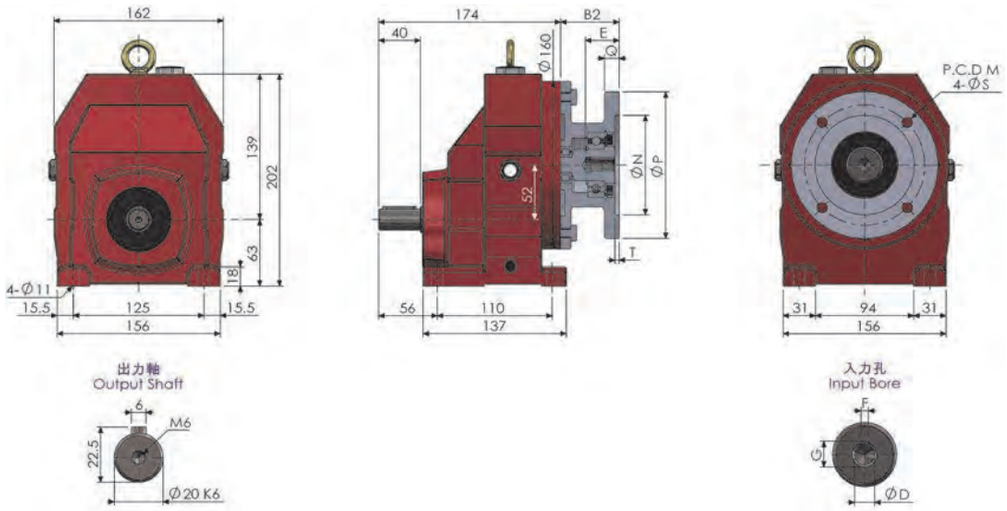

RF51-AM 出力法蘭提供 OF140 / OF160 / OF200 OUTPUT FLANGE OF140 / OF160 / OF 200

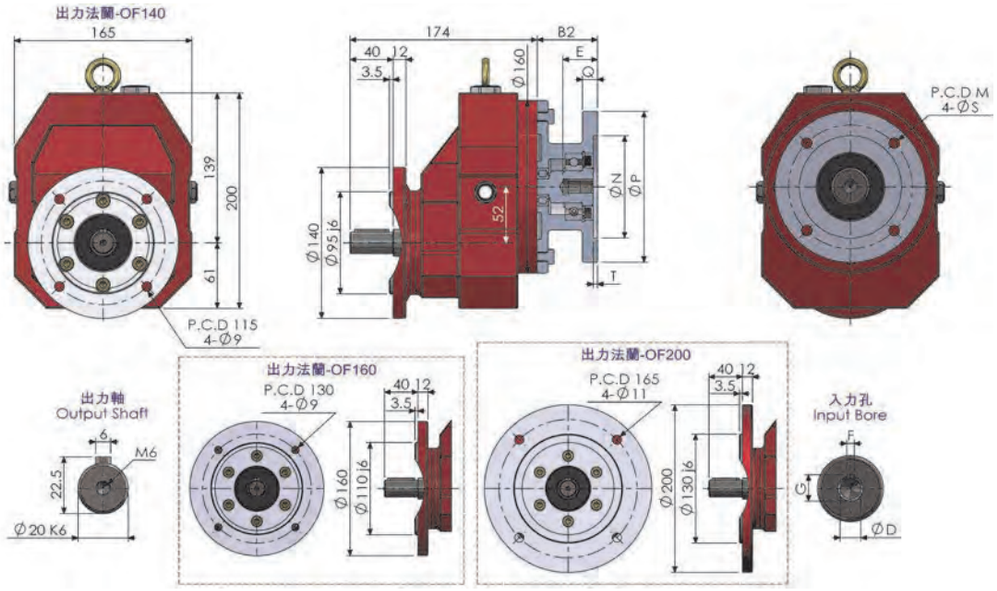

R51AD

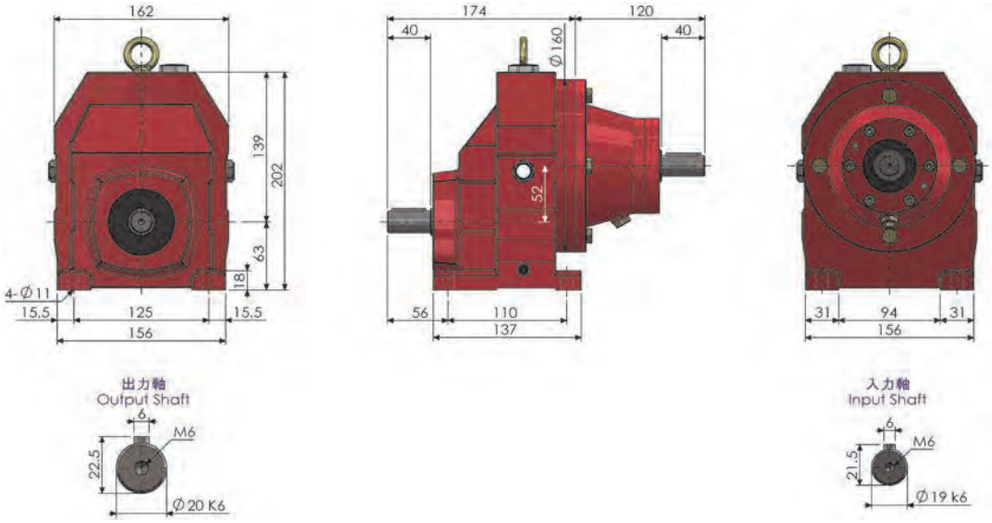

RF51AD（出力法蘭 OF140 / OF160 / OF200) OUTPUT FLANGE OF140 / OF160 / OF 200

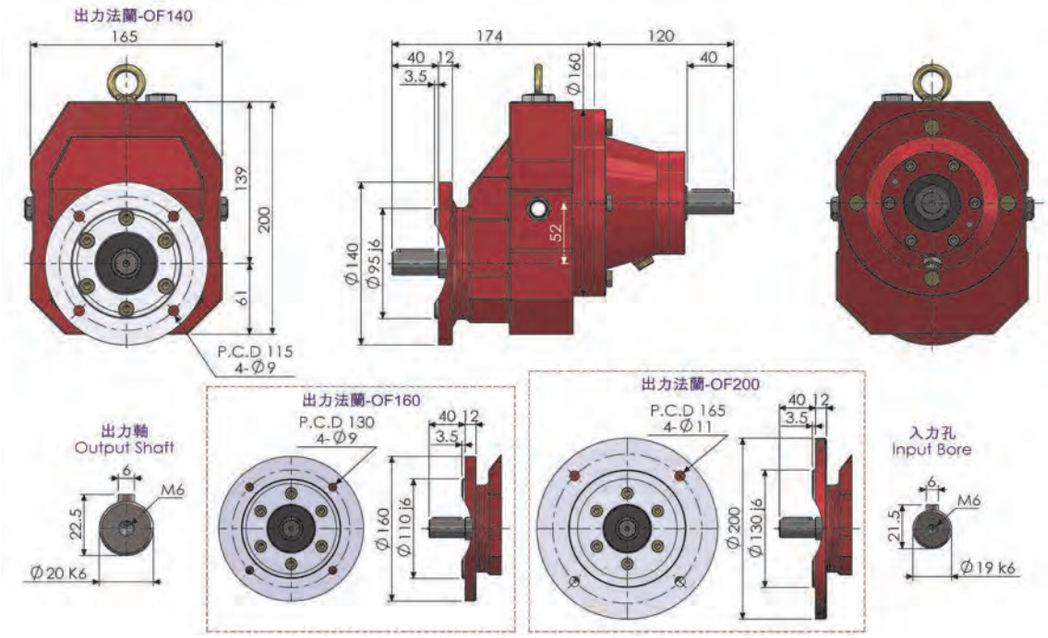

尺寸表 (單位：mm) Dimension (Unit：mm)											
AM	B2	E	M	N	P	Q	S	T	入力孔 Input Bore		
									D	F	G
63	56	24	115	95	140	10	10	4	11	4	12.8
71	56	31	130	110	160	10	10	4	14	5	16.3
80	74.5	41	165	130	200	12	12	4	19	6	21.8
90	74.5	51	165	130	200	12	12	4	24	8	27.3
100	90.5	61	215	180	250	15	14	4.5	28	8	31.3
112	90.5	61	215	180	250	15	14	4.5	28	8	31.3
132	123	81	265	230	300	16	14	4.5	38	10	41.8

NOTE

R61-AM

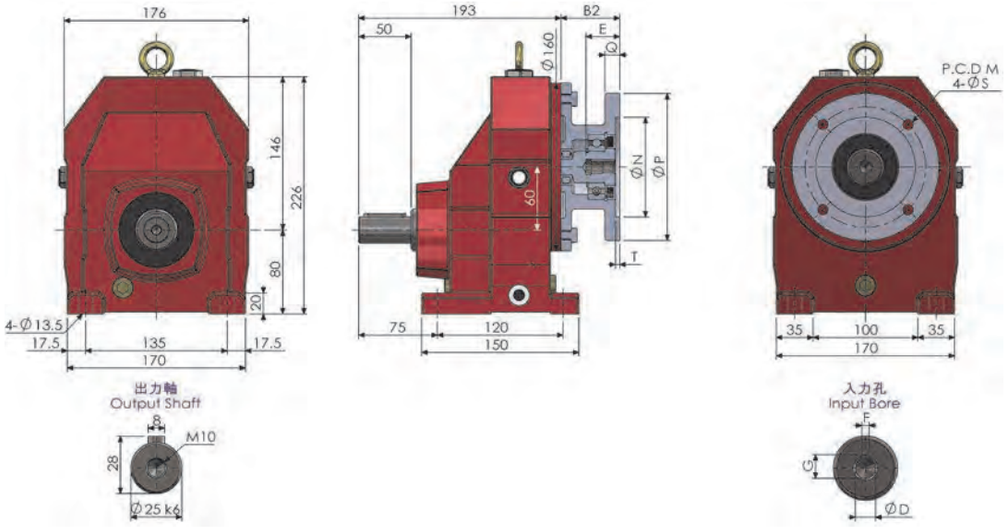

RF61AM 出力法蘭 OF160 / OF200 / OF250) OUTPUT FLANGE OF160 / OF200 / OF 250

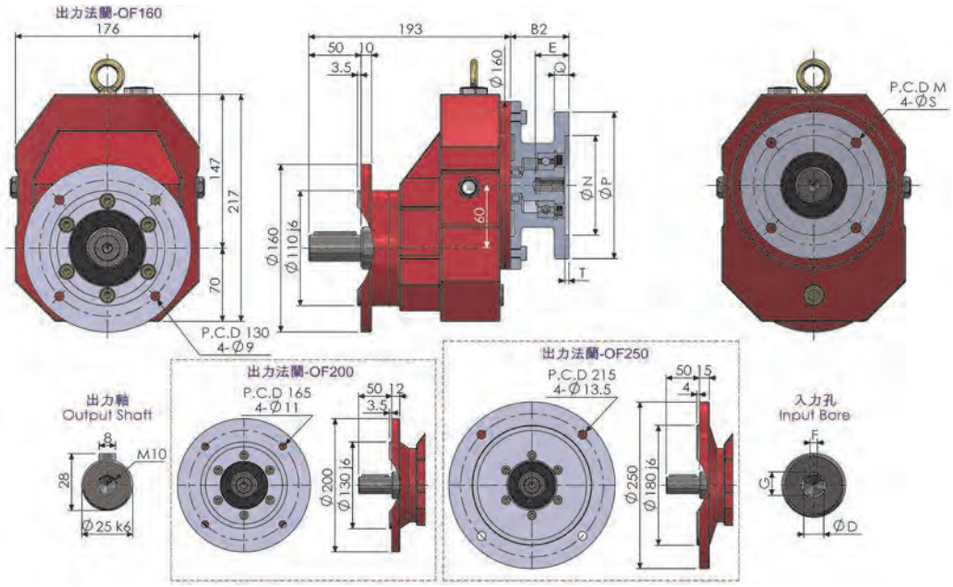

R61AD

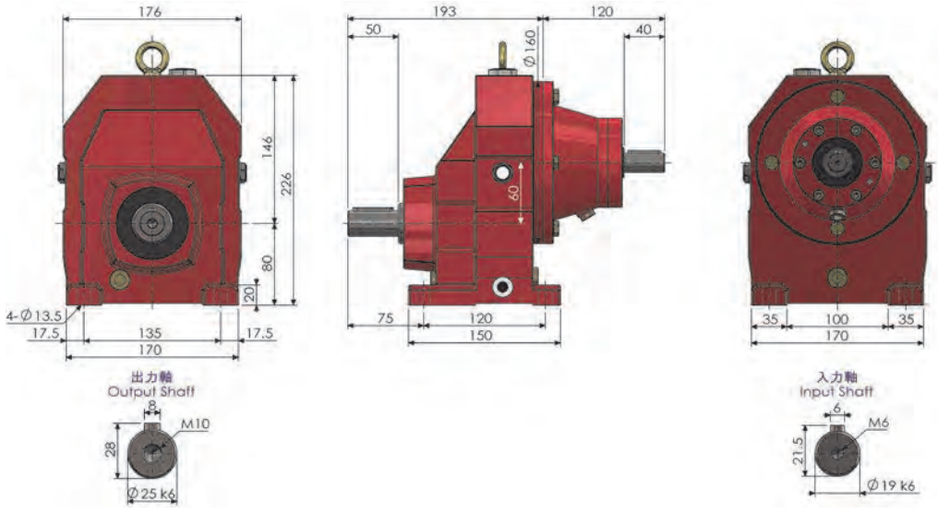

RF61AD (出力法蘭 OF160 / OF200 / OF250) OUTPUT FLANGE OF160 / OF200 / OF 250

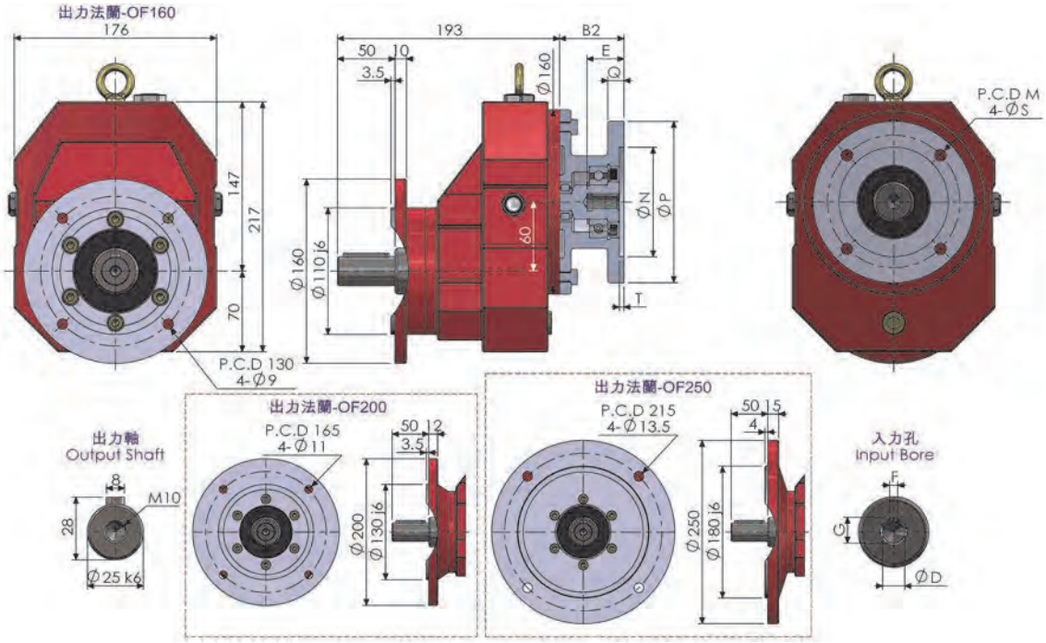

尺寸表 (單位：mm) Dimension (Unit：mm)											
AM	B2	E	M	N	P	Q	S	T	入力孔 Input Bore		
									D	F	G
63	56	24	115	95	140	10	10	4	11	4	12.8
71	56	31	130	110	160	10	10	4	14	5	16.3
80	74.5	41	165	130	200	12	12	4	19	6	21.8
90	74.5	51	165	130	200	12	12	4	24	8	27.3
100	90.5	61	215	180	250	15	14	4.5	28	8	31.3
112	90.5	61	215	180	250	15	14	4.5	28	8	31.3
132	123	81	265	230	300	16	14	4.5	38	10	41.8

NOTE

R71-AM

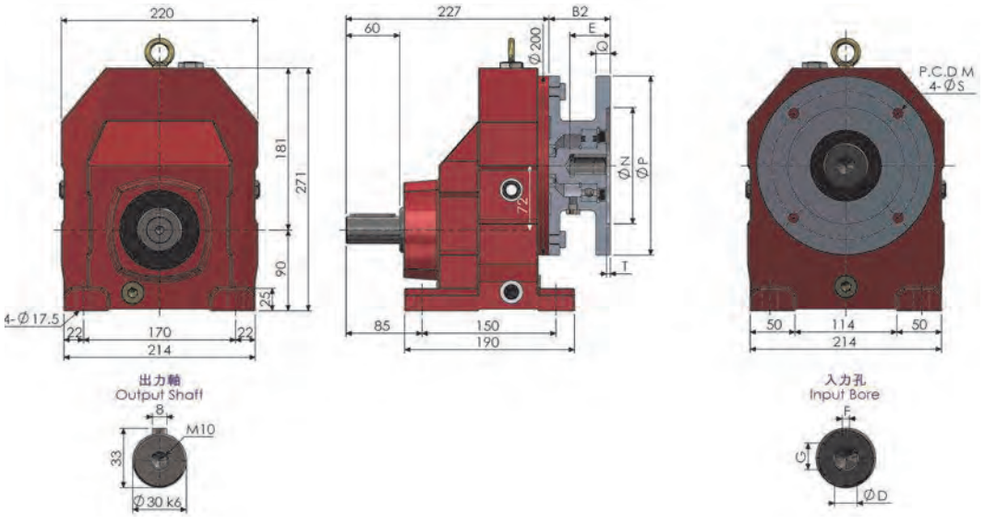

RF71-AM 出力法蘭提供 OF200 / OF250 OUTPUT FLANGE OF200 / OF250

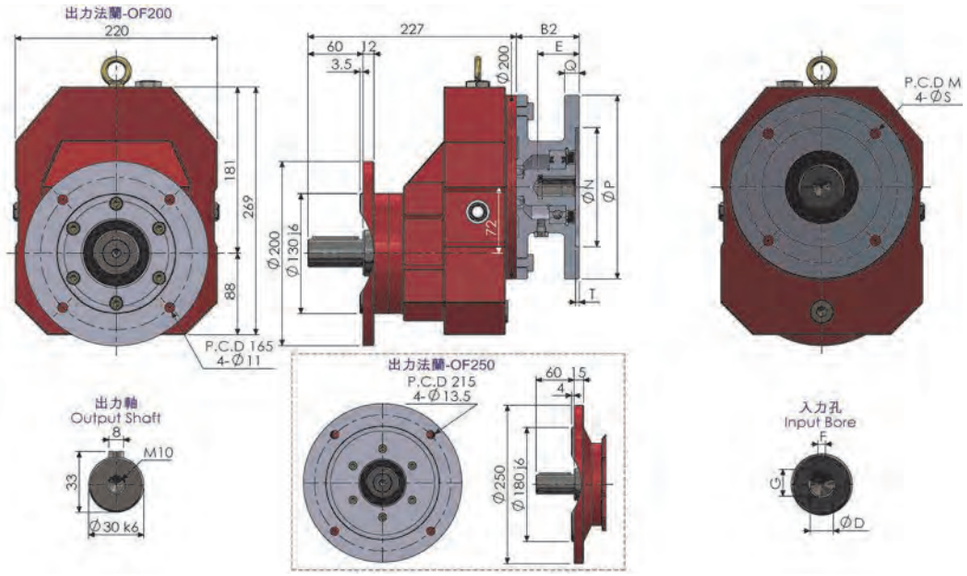

R71AD

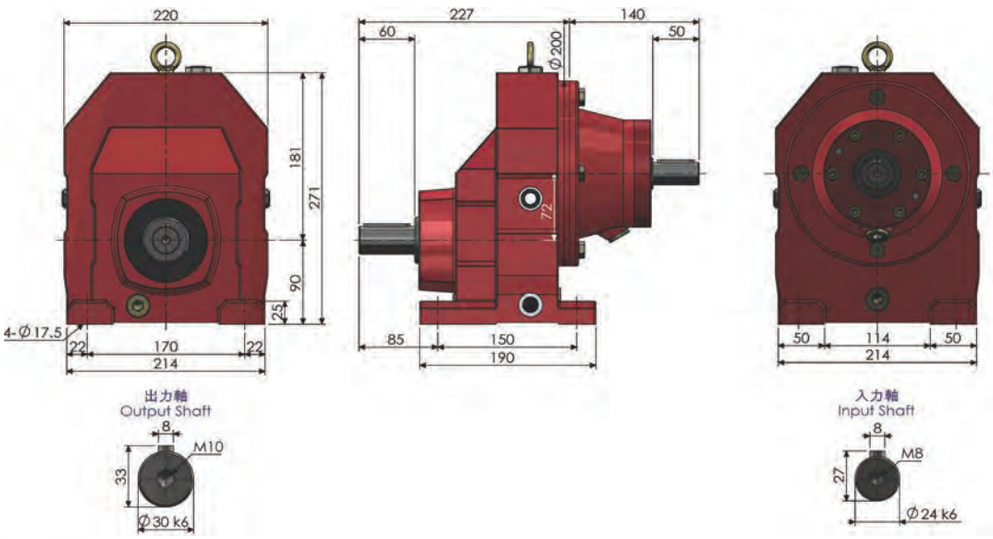

RF71AD（出力法蘭 OF200 / OF250）OUTPUT FLANGE OF200 / OF250

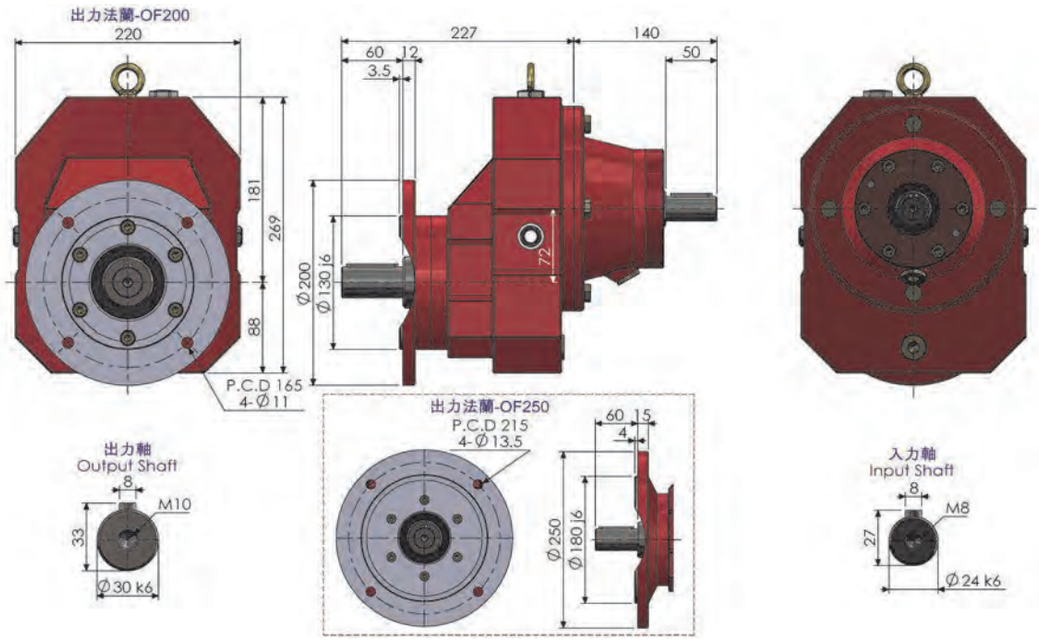

尺寸表 (單位：mm) Dimension (Unit：mm)											
AM	B2	E	M	N	P	Q	S	T	入力孔 Input Bore		
									D	F	G
63	56	24	115	95	140	10	10	4	11	4	12.8
71	56	31	130	110	160	10	10	4	14	5	16.3
80	74.5	41	165	130	200	12	12	4	19	6	21.8
90	74.5	51	165	130	200	12	12	4	24	8	27.3
100	90.5	61	215	180	250	15	14	4.5	28	8	31.3
112	90.5	61	215	180	250	15	14	4.5	28	8	31.3
132	123	81	265	230	300	16	14	4.5	38	10	41.8
160	152.5	111	300	250	350	18	18	6	42	12	45.3

NOTE

R81-AM

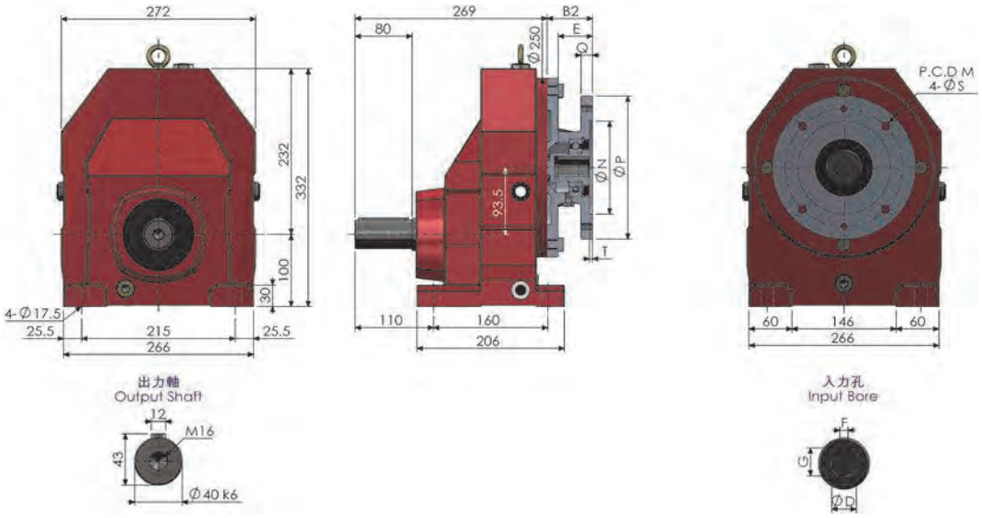

RF81-AM 出力法蘭提供 OF250 / OF300 OUTPUT FLANGE OF250 / OF300

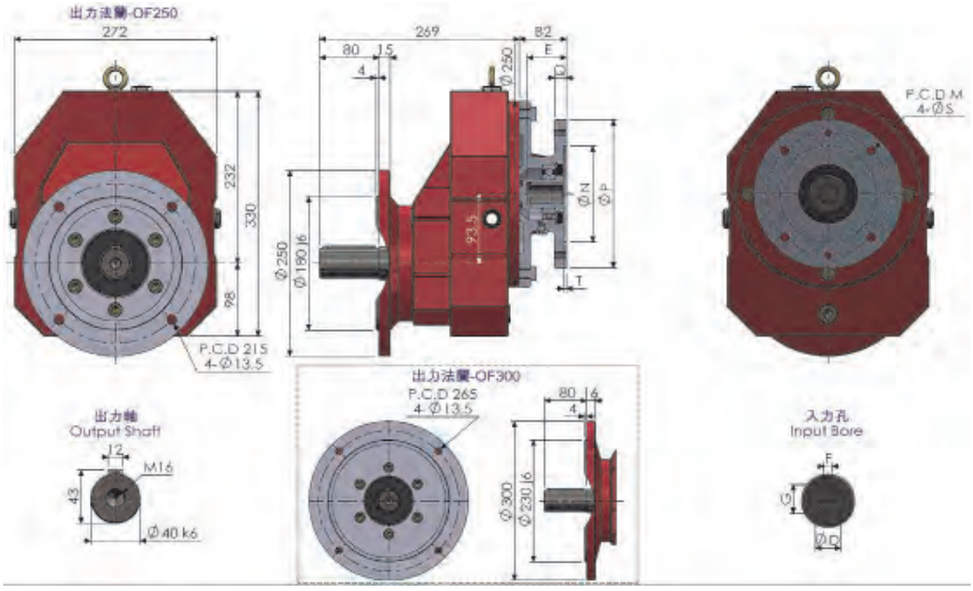

R81AD

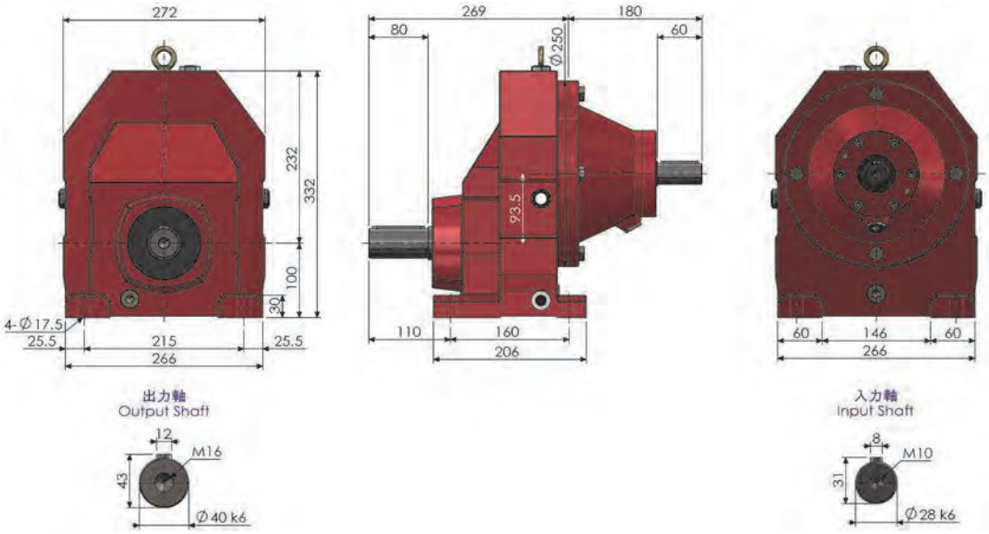

RF81AD（出力法蘭 OF250 / OF300）OUTPUT FLANGE OF250 / OF300

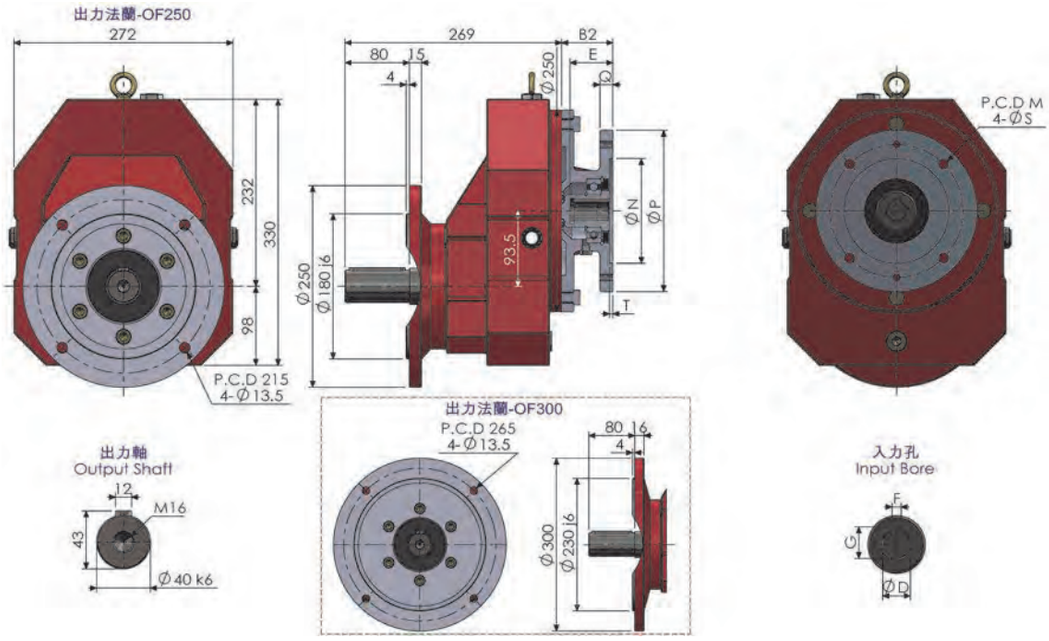

尺寸表 (單位：mm) Dimension (Unit：mm)											
AM	B2	E	M	N	P	Q	S	T	入力孔 Input Bore		
									D	F	G
80	74.5	41	165	130	200	12	12	4	19	6	21.8
90	74.5	51	165	130	200	12	12	4	24	8	27.3
100	90.5	61	215	180	250	15	14	4.5	28	8	31.3
112	90.5	61	215	180	250	15	14	4.5	28	8	31.3
132	123	81	265	230	300	16	14	4.5	38	10	41.8
160	152.5	111	300	250	350	18	18	6	42	12	45.3
180	147.5	111	300	250	350	18	18	6	48	14	51.8

NOTE

R91-AM

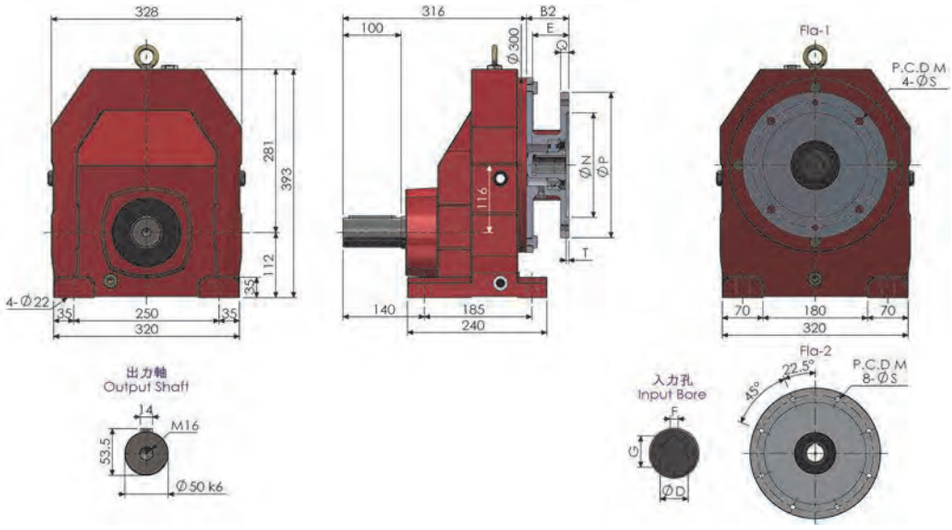

RF91-AM 出力法蘭提供 OF300 / OF350 OUTPUT FLANGE OF300 / OF350

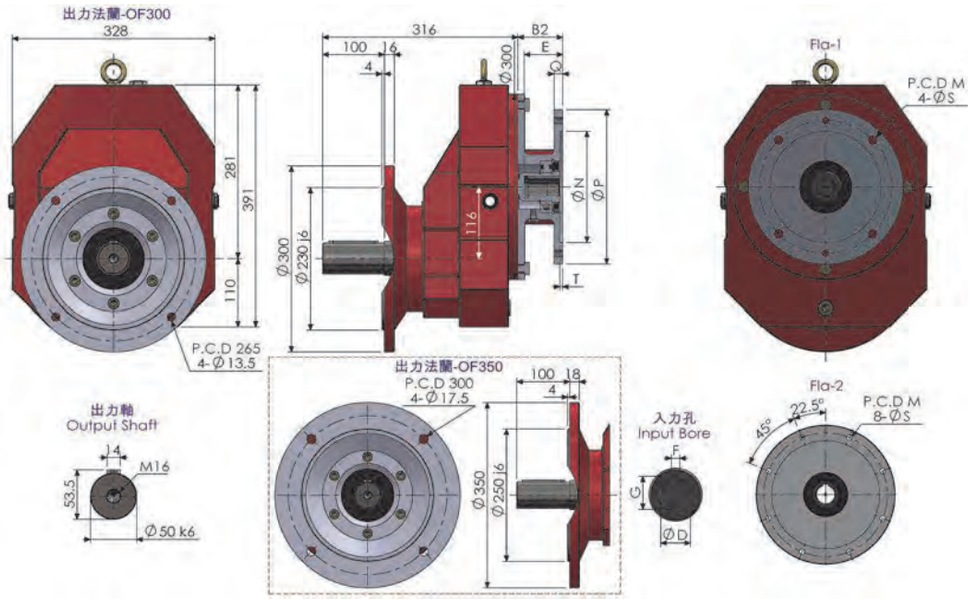

R91AD

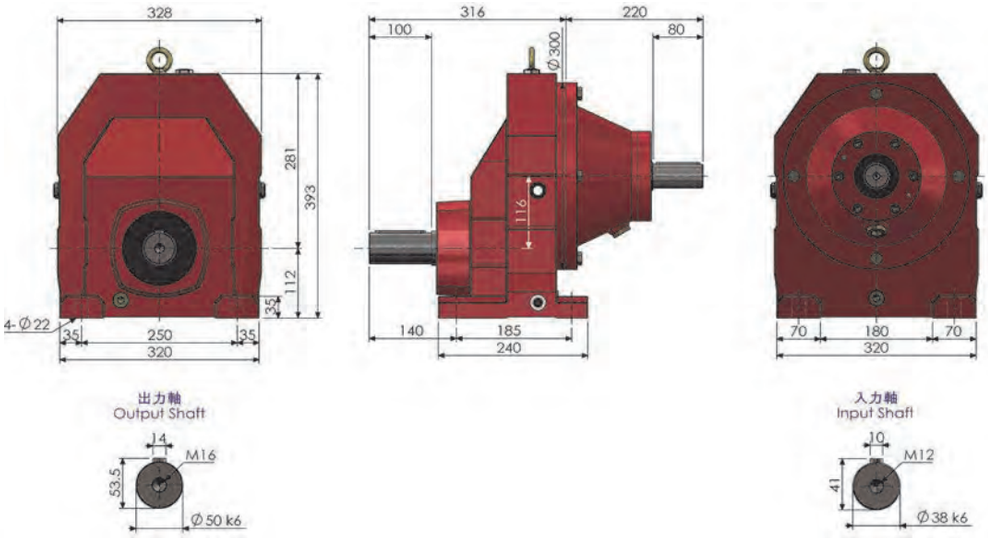

RF91AD（出力法蘭 OF300 / OF350）OUTPUT FLANGE OF300 / OF350

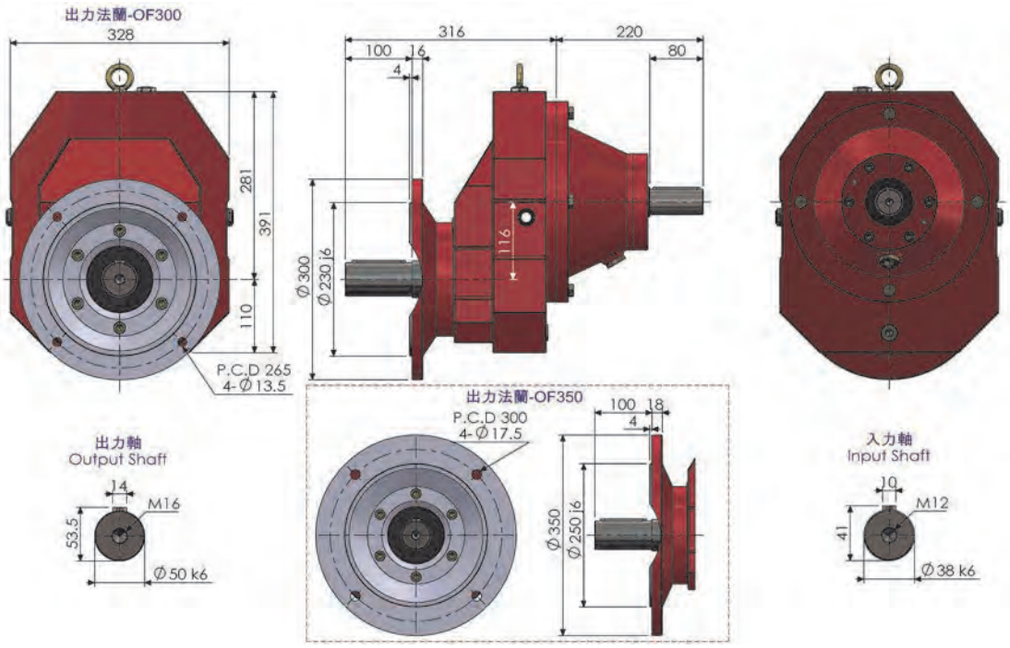

尺寸表（單位：mm）Dimension (Unit：mm)												
AM	Fla	B2	E	M	N	P	Q	S	T	入力孔 Input Bore		
										D	F	G
100	1	72.5	61	215	180	250	15	14	4.5	28	8	31.3
112	1	72.5	61	215	180	250	15	14	4.5	28	8	31.3
132	1	101	81	265	230	300	16	14	4.5	38	10	41.8
160	1	142.5	111	300	250	350	18	18	6	42	12	45.3
180	1	142.5	111	300	250	350	18	18	6	48	14	51.8
200	1	144.5	111	350	300	400	20	18	6	55	16	59.3
225	2	174.5	141	400	350	450	28	18	6	60	18	64.4

NOTE

R101-AM

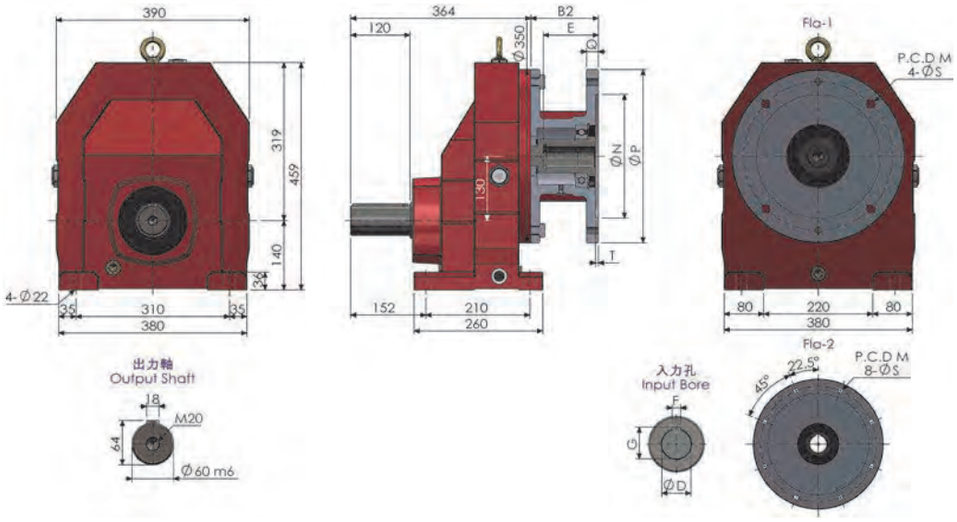

RF101-AM 出力法蘭提供 OF350 / OF450 OUTPUT FLANGE OF350 / OF450

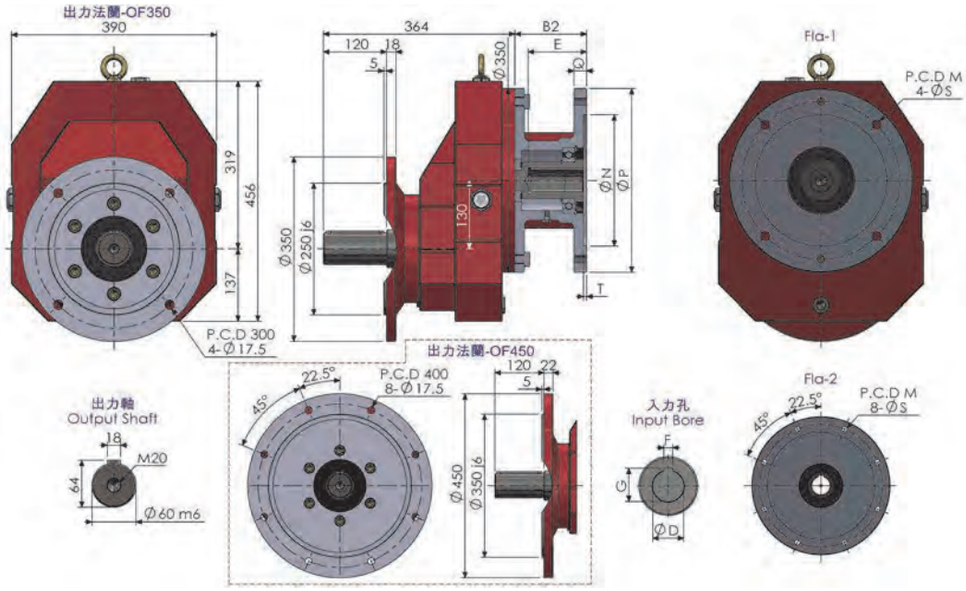

R101AD

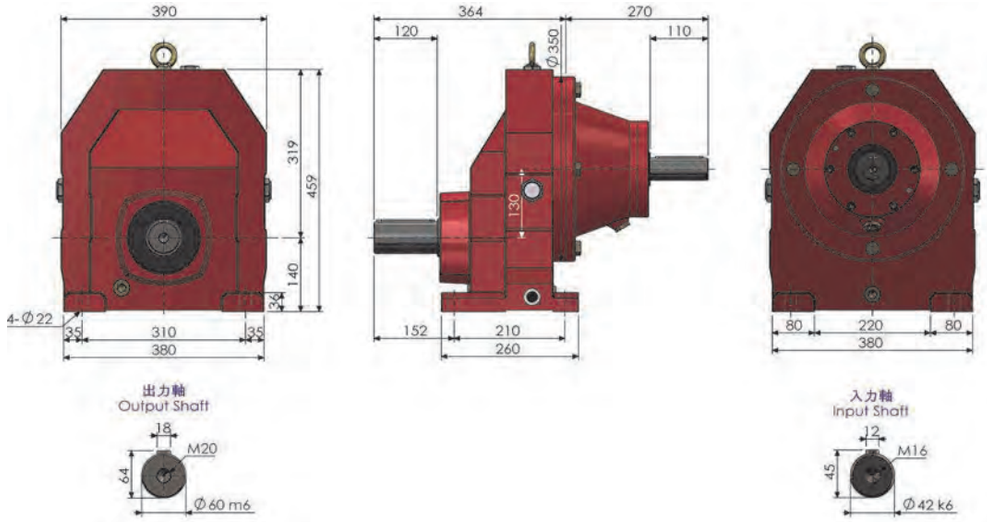

RF101AD （出力法蘭 OF350 / OF450） OUTPUT FLANGE OF350 / OF450

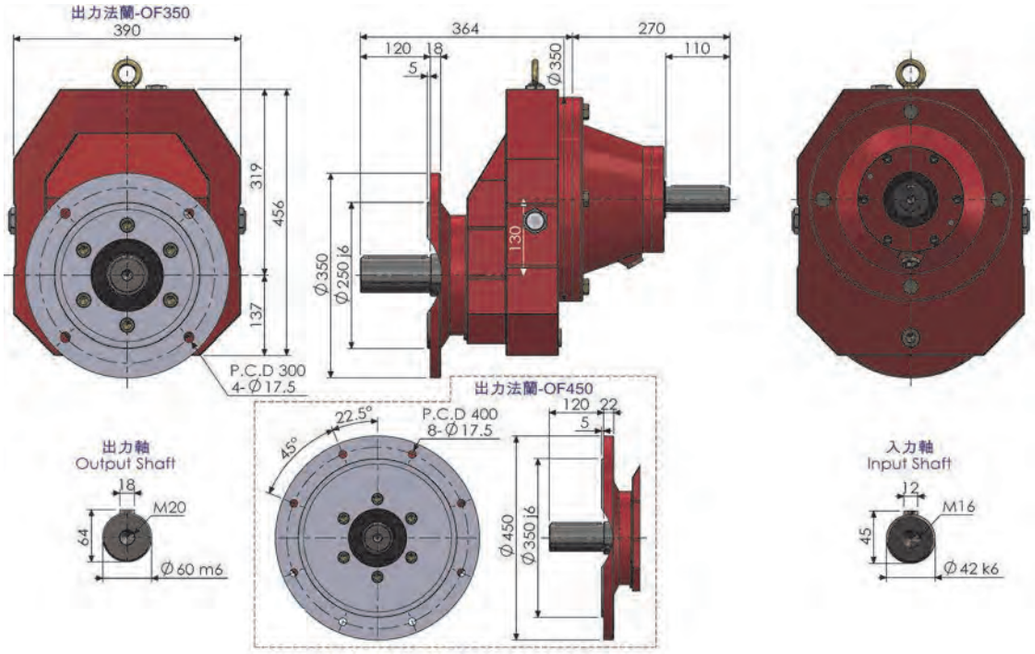

尺寸表 (單位：mm) Dimension (Unit：mm)												
AM	Fla	B2	E	M	N	P	Q	S	T	入力孔 Input Bore		
										D	F	G
100	1	66.5	61	215	180	250	15	14	4.5	28	8	31.3
112	1	66.5	61	215	180	250	15	14	4.5	28	8	31.3
132	1	95	81	265	230	300	16	14	4.5	38	10	41.8
160	1	136.5	111	300	250	350	18	18	6	42	12	45.3
180	1	136.5	111	300	250	350	18	18	6	48	14	51.8
200	1	138.5	111	350	300	400	20	18	6	55	16	59.3
225	2	168.5	141	400	350	450	28	18	6	60	18	64.4

NOTE