北工牌
PEI GONG

鑄鐵蝸輪減速機

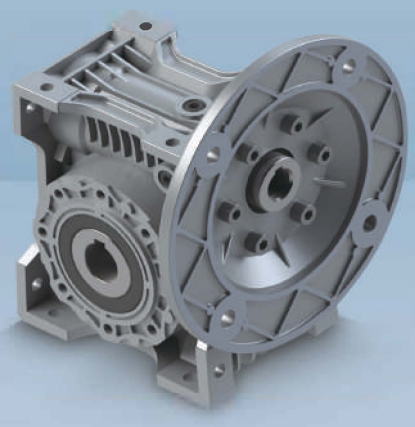

鋁合金蝸輪減速機

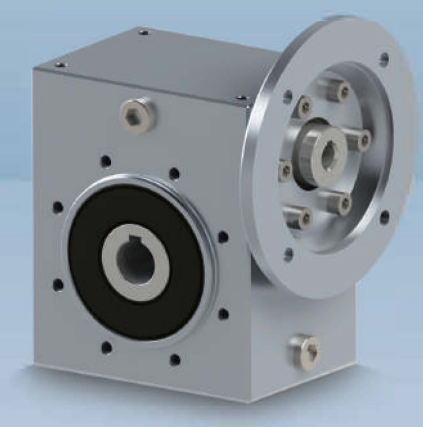

不鏽鋼蝸輪減速機

2025 /
CATALOGUE

PEI GONG
PRODUCTS SERIES
蝸輪系列產品目錄

立翔 50 Since 1976 感謝有您

深耕台灣 放眼全球

01 鑄鐵蝸輪減速機
02 鋁合金蝸輪減速機
03 不鏽鋼蝸輪減速機

2025

鋁合金蝸輪減速機

Aluminum Alloy Worm Reducer

- 產品代碼說明 / 各類產品 ---------- B01
- 系統分解圖 ---------- B02
- 機型選配表 ---------- B03
- 安裝方式 ---------- B04 ~ B06
- 減速機的承載能力 ---------- B07
- 選型參數 ---------- B08 ~ B14
- 尺寸規範 ---------- B15 ~ B24
- 外裝式零配件尺寸圖 (出力軸/出力保護蓋/扭力臂) ---------- B25 ~ B26
- 雙入力軸尺寸表 / 雙段系統尺寸表 ---------- B27
- 標準入力法蘭尺寸表 PNMRV-B5 & PNMRV-B14 ---------- B28
- 特殊入力法蘭尺寸表 ---------- B29
- PC齒輪箱尺寸規範 ---------- B30 ~ B33
- PC及PC+PNMRV組合型減速機技術參數 ---------- B34 ~ B37

北工牌產品系列目錄

鋁合金蝸輪減速機產品代碼說明

PNMRV	-	063	-	10	-	90	-	B5
(1)		(2)		(3)		(4)		(5)

(1) 機型 參照下表格圖片	(A) PNRV 單輸入軸式 (B) PNMRV 入力法蘭式 (C) PNMRV+PNMRV 雙段入力法蘭式 (D) PC+PNMRV 減速機搭配齒輪箱					PNRV-VS 雙輸入軸式 PNMRV-VS 入力法蘭雙軸				
(2-1) 減速機型號	030	040	050	063	075	090	105	130	150	185
	鋁製外殼							鑄鐵外殼		
(2-2) 齒輪箱型號及可搭配減速機對照	*	PC063 X1/3			*					
	*		PC071X1/3			*				
	*				PC080 X1/3				*	
	*						PC090X1/2.42		*	
(3) 減速比	1/7.5、1/10、1/15、1/20、1/25、1/30、1/40、1/50、1/60、1/80、1/100									
(4) 馬達框號	IEC56	IEC63	IEC71	IEC80	IEC90	IEC100	IEC112	IEC132	IEC160	IEC180
(5) 法蘭框號	B14	B5 / B14	B5 / B14	B5 / B14	B5 / B14	B5 / B14	B5 / B14	B5	B5	B5

鋁合金蝸輪減速機各類產品

機型種類	
(A) PNRV	(B) PNMRV
(C) PNMRV+PNMRV 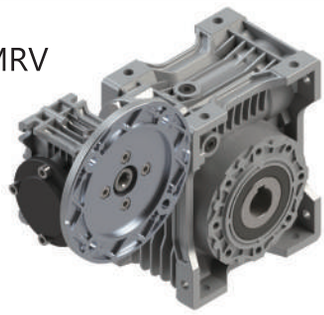	(D) PC+PNMRV 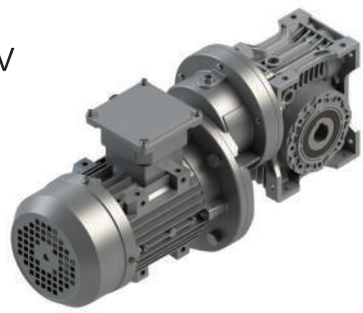

系統分解圖

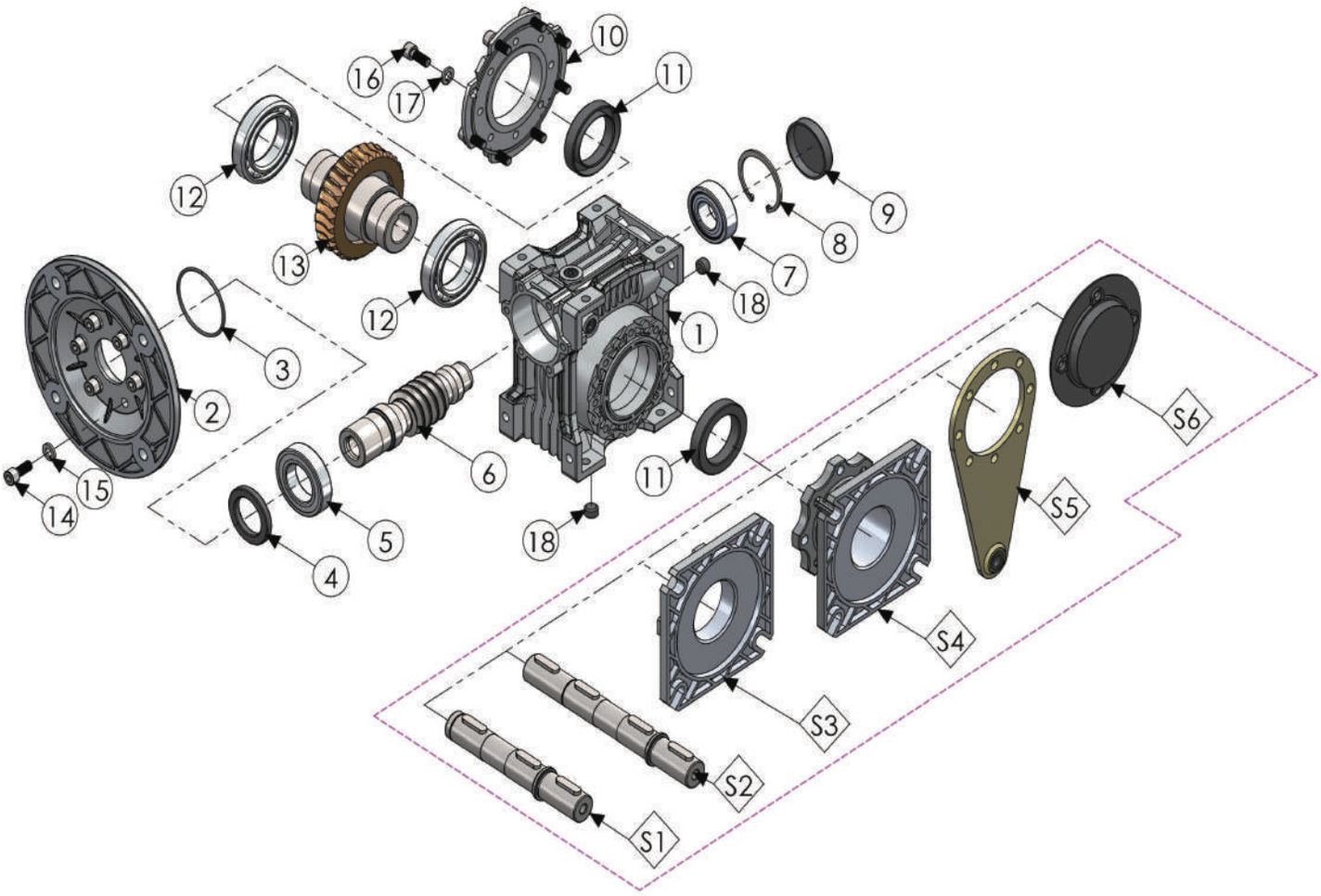

機身零件					
NO.	零件名稱	NO.	零件名稱	NO.	零件名稱
1	外殼	7	軸承	13	蝸輪
2	入力法蘭	8	孔用扣環	14	內六角螺栓
3	O型環	9	油封蓋	15	墊片
4	油封	10	出力蓋	16	內六角螺栓
5	軸承	11	油封	17	墊片
6	入力蝸桿	12	軸承	18	油栓
機身零件					
NO.	零件名稱	NO.	零件名稱	NO.	零件名稱
S1	單出力軸	S3	出力法蘭-FA	S5	扭力臂
S2	雙出力軸	S4	出力法蘭-FB	S6	防塵保護蓋

鋁合金蝸輪減速機機型選配表

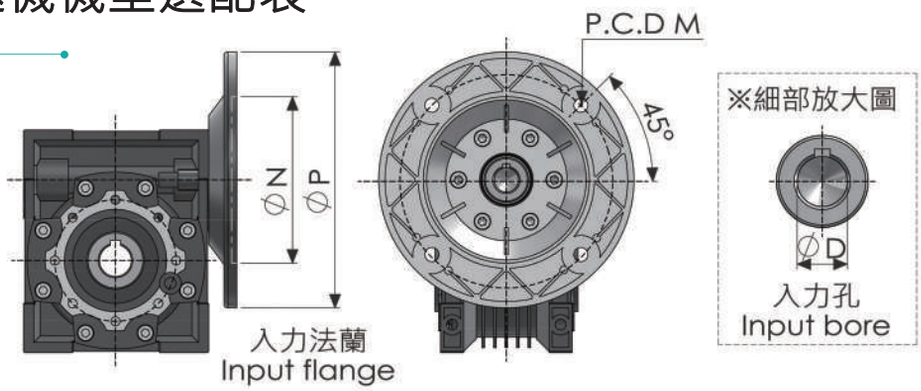

PNMRV	馬力(HP)	PAM IEC	入力法蘭 (MM)			入力孔 (MM)										
			N	M	P	D										
						7.5	10	15	20	25	30	40	50	60	80	100
030	1/4	63B5	95	115	140	11	11	11	11	11	11	11	11			
	1/4	63B14	60	75	90	11	11	11	11	11	11	11	11			
	1/8	56B14	50	65	80	9	9	9	9	9	9	9	9	9	9	
040	1/2	71B5	110	130	160	14	14	14	14	14	14	14	14	14	14	
	1/4	63B5	95	115	140	11	11	11	11	11	11	11	11	11	11	11
050	1	80B5	130	165	200	19	19	19	19	19	19	19				
	1	80B14	80	100	120	19	19	19	19	19	19	19				
	1/2	71B5	110	130	160	14	14	14	14	14	14	14	14	14		
	1/2	71B14	70	85	105	14	14	14	14	14	14	14	14	14		
	1/4	63B5	95	115	140	11	11	11	11	11	11	11	11	11	11	11
063	2	90B5	130	165	200	24	24	24	24	24	24	24				
	1	80B5	130	165	200	19	19	19	19	19	19	19	19	19		
	1/2	71B5	110	130	160	14	14	14	14	14	14	14	14	14	14	14
	1/2	71B14	70	85	105	14	14	14	14	14	14	14	14	14	14	14
075	3(5)	100(112)B5	180	215	250	28	28	28	28	28	28	28	28			
	2	90B5	130	165	200	24	24	24	24	24	24	24	24	24	24	
	2	90B14	95	115	140	24	24	24	24	24	24	24	24	24	24	
	1	80B5	130	165	200	19	19	19	19	19	19	19	19	19	19	19
	1	80B14	80	100	120	19	19	19	19	19	19	19	19	19	19	19
090	3(5)	100(112)B5	180	215	250	28	28	28	28	28	28	28	28			
	2	90B5	130	165	200	24	24	24	24	24	24	24	24	24	24	
	2	90B14	95	115	140	24	24	24	24	24	24	24	24	24	24	
	1	80B5	130	165	200	19	19	19	19	19	19	19	19	19	19	19
	1	80B14	80	100	120	19	19	19	19	19	19	19	19	19	19	19
105 (110)	7.5	132B5	300	265	300	38	38	38	38	38	38	38	38			
	3(5)	100(112)B5	250	215	250	28	28	28	28	28	28	28	28	28	28	28
	3(5)	100(112)B14	160	130	160	28	28	28	28	28	28	28	28	28	28	28
	2	90B5	200	165	200	24	24	24	24	24	24	24	24	24	24	24
	2	90B14	140	115	140	24	24	24	24	24	24	24	24	24	24	24
130	7.5	132B5	230	265	300	38	38	38	38	38	38	38	38			
	3(5)	100(112)B5	180	215	250	28	28	28	28	28	28	28	28	28	28	28
	3(5)	100(112)B14	110	130	160	28	28	28	28	28	28	28	28	28	28	28
	2	90B5	130	165	200	24	24	24	24	24	24	24	24	24	24	24
	2	90B14	95	115	140	24	24	24	24	24	24	24	24	24	24	24
150	15	160B5	250	300	350	42	42	42	42							
	7.5	132B5	230	265	300	38	38	38	38	38	38	38	38			
	3(5)	100(112)B5	180	215	250	28	28	28	28	28	28	28	28	28	28	28
185	25(30)	180B5	250	300	350	48	48	48	48							
	15	160B5	250	300	350	42	42	42	42	42	42	42	42			
	7.5	132B5	230	265	300	38	38	38	38	38	38	38	38	38	38	38
	3(5)	100(112)B5	180	215	250	28	28	28	28	28	28	28	28	28	28	28

鋁合金蝸輪減速機安裝方式

○ 透氣蓋與加油孔　◒ 油鏡　● 排油栓

臥式安裝

B3

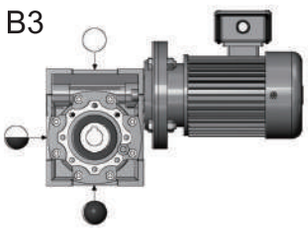

B8

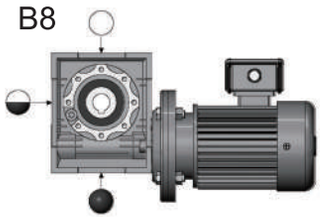

B6

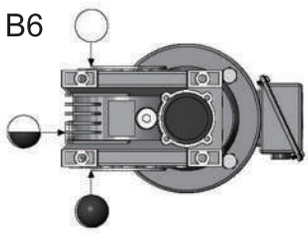

B7

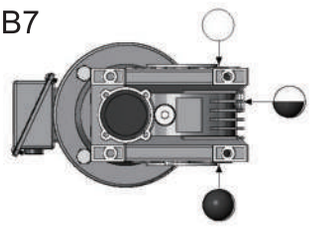

立式安裝

V5

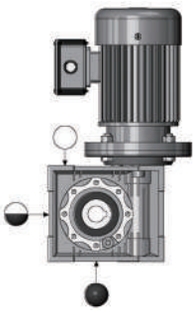

V6

各安裝型式所對應之加油量

減速機型號		030#	040#	050#	060#	075#	090#	105#	130#	150#	185#
潤滑用油 單位:(公升)	B3	0.04	0.08	0.15	0.30	0.55	1.00	3.00	4.50	5.50	10.00
	B6/B7	0.04	0.08	0.15	0.30	0.55	1.00	2.20	3.50	5.00	8.00
	B8	0.04	0.08	0.15	0.30	0.55	1.00	2.20	3.30	4.50	7.50
	V5	0.04	0.08	0.15	0.30	0.55	1.00	3.00	4.50	5.50	10.00
	V6	0.04	0.08	0.15	0.30	0.55	1.00	3.00	4.50	5.50	8.00

潤滑油種類

減速機型號	030#~075#		090#~185#	
潤滑油	全合成機油		礦物油	
環境溫度	-25℃ ~ 50℃	-25℃ ~ 50℃	-5℃ ~ 40℃	-15℃ ~ 40℃
ISO	VG320	VG320	VG460	VG320
AGIP	TELUM	MELLANAOIL 320	BLASIA 460	BLASIA 220
SHELL	TIVELA OIL SC320	OMALA OIL 320	OMALA OIL 460	OMALA OIL 220
ESSO	S220	S220	SPARTAN EP 460	SPARTAN EP 220
MOBIL	GLYGOYLE 30	MOBIL GEAR 320	MOBIL GEAR 634	MOBIL GEAR 630
CASTROL	ALPHASYN PG 320	ALPHASYN PG 320	ALPHA MAX 460	ALPHA MAX 220
BP	ENERGOL SG-XP 320	ENERGOL SG-XP 320	ENETGOL SG-XP 460	ENETGOL SG-XP 220

鋁合金蝸輪減速機安裝方式

機型組合	臥式安裝			
PNMRV I PNRV	B3 	B8 	B6 	B7
	臥式安裝			
PC I PNMRV	B3 	B8 	B6 	B7
	立式安裝			
	V5 		V6 	
	馬達臥置 (A)		馬達臥置 (B)	
PNMRV I PNMRV	AS1 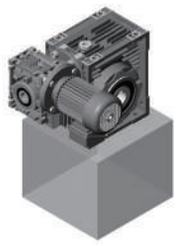	AS2 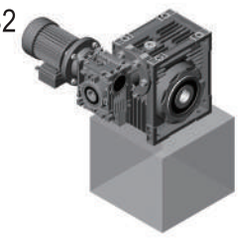	BS1 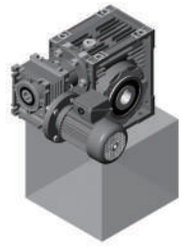	BS2 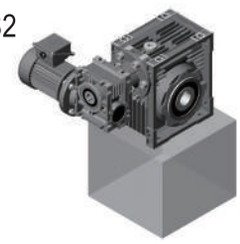
/	馬達立置		馬達倒置	
PNRV I PNMRV	VS1 	VS2 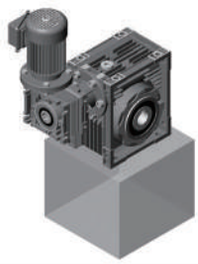	PS1 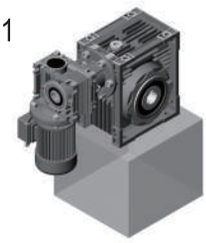	PS2

鋁合金蝸輪減速機安裝方式

馬達接線盒位置				
方位 1 pos.1			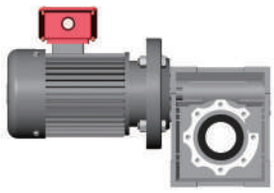	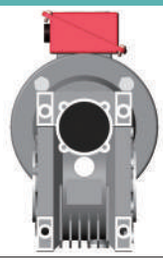
方位2 pos.2		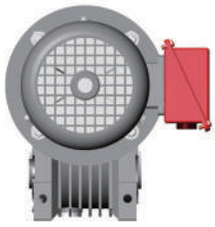	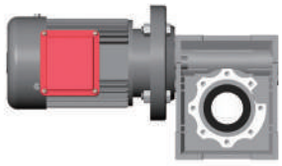	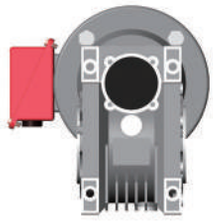
方位3 pos.3			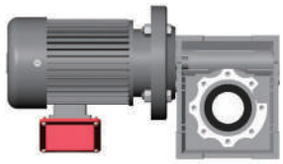	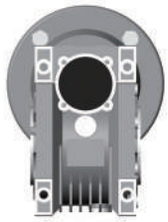
方位4 pos.4			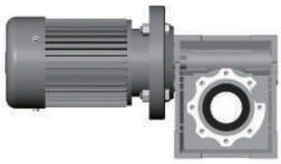	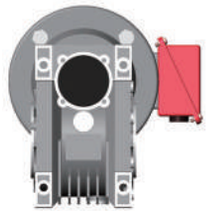

	出力法蘭	防塵蓋	扭力臂
方位D pos.D	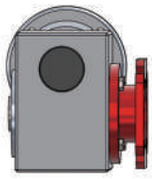	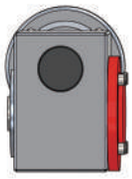	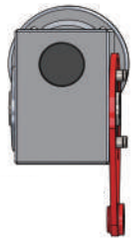
方位S pos.S	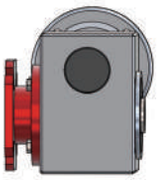	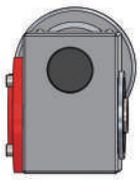	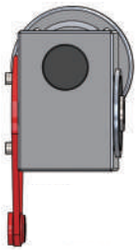

減速機的承載能力

附表

蝸杆分度圓滑動速度(m/s)	蝸輪蝸杆油牌號
≤ 2.2	G-N680W(G-N460W)
> 2.5-5	G-N320W
> 5-12	G-N220W

根據表2及表3，可找出有關減速機的工作係數(sf)

(表2)

每小時斷性操作次數少於10次			
加於減速機的負荷性質	每日工作時數		
	< 2	2~8	8~16
帶均衡負荷	sf=0.8	sf=1	sf=1.25
帶中級震盪	sf=1	sf=1.25	sf=1.5
帶重級震盪	sf=1.25	sf=1.5	sf=1.75

(表3)

每小時間斷性或連續性操作次數大於10次			
加於減速機的負荷性質	每日工作時數		
	< 2	2~8	8~24
帶均衡負荷	sf=1	sf=1.25	sf=1.75
帶中級震盪	sf=1.5	sf=1.75	sf=2
帶重級震盪	sf=1.75	sf=2	sf=2 .25

選型參數

單級減速機（法蘭輸入，輸入轉速N1=1400r/min)/(配4級電機)

輸出轉速 (N2)(RPM)	輸出轉矩 (M3)(Nm)	使用係數 (s.f)	傳動比 (i)	機型號 Type
0.06kW				
186.7	2.6	4.2	7.5	PNMRV25
140	3.4	3.5	10	
93.3	4.9	2.5	15	
70	6.1	2.0	20	
46.7	8.2	1.6	30	
35	10	1.3	40	
28	12	0.9	50	
23.3	14	0.7	60	
186.7	2.6	6.9	7.5	PNMRV30
140	3.4	5.4	10	
93.3	4.7	3.8	15	
70	6	3.0	20	
56	7	3.0	25	
46.7	8	2.5	30	
35	9.7	1.9	40	
28	11	1.5	50	
23.3	13	1.3	60	
17.5	14	0.9	80	
0.09kW				
186.7	3.9	2.8	7.5	PNMRV25
140	5.1	2.4	10	
93.3	7.3	1.6	15	
70	9.2	1.3	20	
46.7	12	1.1	30	
35	15	0.9	40	
186.7	3.9	4.6	7.5	PNMRV30
140	5	3.6	10	
93.3	7.1	2.5	15	
70	9	2.0	20	
56	10	2.0	25	
46.7	12	1.7	30	
35	14	1.2	40	
28	17	1.0	50	
23.3	19	0.9	60	
28	19	2.0	50	PNMRV40
23.3	21	1.7	60	
17.5	26	1.3	80	
14	29	1.0	100	
0.12kW				
186.7	5.2	3.4	7.5	PNMRV30
140	6.7	2.7	10	
93.3	9.5	1.9	15	
70	12	1.5	20	
56	14	1.5	25	
46.7	16	1.3	30	
35	19	0.9	40	
28	23	0.8	50	

輸出轉速 (N2)(RPM)	輸出轉矩 (M3)(Nm)	使用係數 (s.f)	傳動比 (i)	機型號 Type
0.12kW				
46.7	17.2	2.6	30	PNMRV40
35	21	1.9	40	
28	25	1.5	50	
23.3	28	1.3	60	
17.5	34	1.0	80	
14	38	0.8	100	
23.3	29	2.3	60	PNMRV50
17.5	35	1.9	80	
14	40	1.4	100	
0.18kW				
186.7	7.8	2.3	7.5	PNMRV30
140	10	1.8	10	
93.3	14	1.3	15	
70	18	1.0	20	
56	21	1.0	25	
46.7	24	0.8	30	
70	19	2.0	20	PNMRV40
56	23	1.7	25	
46.7	26	1.7	30	
35	32	1.3	40	
28	38	1.0	50	
23.3	43	0.8	60	
35	32	2.3	40	PNMRV50
28	39	1.9	50	
23.3	43	1.6	60	
17.5	52	1.2	80	
14	60	0.9	100	
0.25kW				
186.7	11	3.6	7.5	PNMRV40
140	14	2.8	10	
93.3	21	1.9	15	
70	27	1.5	20	
56	32	1.2	25	
46.7	36	1.3	30	
35	44	0.9	40	
28	37	0.8	50	
70	26	2.7	20	PNMRV50
56	32	2.2	25	
46.7	37	2.3	30	
35	46	1.7	40	
28	54	1.4	50	
23.3	60	1.1	60	
17.5	72	0.9	80	

選型參數

單級減速機（法蘭輸入，輸入轉速N1=1400r/min)/(配4級電機)

輸出轉速 (N2)(RPM)	輸出轉矩 (M3)(Nm)	使用係數 (s.f)	傳動比 (i)	機型號 Type
0.25kW				
28	56	2.4	50	PNMRV63
23.3	63	2.0	60	
17.5	78	1.6	80	
14	87	1.4	100	
0.37kW				
186.7	16	2.4	7.5	PNMRV40
140	21	1.9	10	
93.3	31	1.3	15	
70	39	1.0	20	
56	47	0.8	25	
46.7	53	0.8	30	
140	21	3.3	10	PNMRV50
93.3	31	2.4	15	
70	40	1.8	20	
56	48	1.5	25	
46.7	55	1.5	30	
35	68	1.1	40	
28	80	0.9	50	
23.3	89	0.8	60	
35	70	2.1	40	PNMRV63
28	83	1.6	50	
23.3	94	1.4	60	
17.5	115	1.1	80	
14	129	0.9	100	
0.55kW				
186.7	25	2.9	7.5	PNMRV50
140	32	2.2	10	
93.3	46	1.6	15	
70	59	1.2	20	
56	71	1.0	25	
46.7	81	1.0	30	
35	80	0.9	40	
70	60	2.2	20	PNMRV63
56	73	1.8	25	
46.7	83	1.9	30	
35	105	1.4	40	
28	124	1.1	50	
23.3	140	0.9	60	
35	108	2.0	40	PNMRV75
28	129	1.6	50	
23.3	146	1.4	60	
17.5	180	1.1	80	
14	206	0.9	100	
17.5	189	1.5	80	PNMRV90
14	221	1.2	100	

輸出轉速 (N2)(RPM)	輸出轉矩 (M3)(Nm)	使用係數 (s.f)	傳動比 (i)	機型號 Type
0.75kW				
93.3	63	1.2	15	PNMRV50
70	81	0.9	20	
93.3	63	2.2	15	PNMRV63
70	83	1.6	20	
56	100	1.3	25	
46.7	114	1.4	30	
35	143	1.0	40	
56	102	2.0	25	PNMRV75
46.7	117	2.0	30	
35	147	1.5	40	
28	177	1.2	50	
23.3	200	1.0	60	
28	184	1.8	50	PNMRV90
23.3	212	1.5	60	
17.5	258	1.1	80	
14	302	0.9	100	
1.1kW				
186.7	49	2.6	7.5	PNMRV63
140	65	2.0	10	
93.3	93	1.5	15	
70	122	1.1	20	
56	146	0.9	25	
46.7	167	1.0	30	
35	210	0.7	40	
93.3	95	2.1	15	PNMRV75
70	123	1.7	20	
56	150	1.3	25	
46.7	171	1.3	30	
35	216	1.0	40	
28	264	0.9	50	
23.3	223	0.8	60	
35	225	1.6	40	PNMRV90
28	270	1.3	50	
23.3	311	1.0	60	
17.5	328	0.9	80	
28	281	2.3	50	PNMRV110
23.3	324	1.9	60	
17.5	402	1.3	80	
14	473	1.0	100	
1.5kW				
186.7	67	1.9	7.5	PNMRV63
140	89	1.5	10	
93.3	127	1.1	15	
70	166	0.8	20	

選型參數

單級減速機（法蘭輸入，輸入轉速N1=1400r/min)/(配4級電機)

輸出轉速 (N2)(RPM)	輸出轉矩 (M3)(Nm)	使用係數 (s.f)	傳動比 (i)	機型號 Type
1.5kW				
140	90	2.2	10	PNMRV75
93.3	130	1.5	15	
70	168	1.3	20	
56	205	1.0	25	
46.7	233	1.0	30	
70	171	2.1	20	PNMRV90
56	210	1.6	25	
46.7	239	1.7	30	
35	307	1.2	40	
28	368	0.9	50	
23.3	424	0.8	60	
35	319	2.2	40	PNMRV110
28	384	1.7	50	
23.3	442	1.4	60	
17.5	548	0.9	80	
2.2kW				
186.7	100	1.8	7.5	PNMRV75
140	132	1.5	10	
93.3	191	1.0	15	
70	240	0.9	20	
46.7	269	0.8	30	
186.7	101	2.9	7.5	PNMRV90
140	134	2.3	10	
93.3	194	1.9	15	
70	252	1.4	20	
56	308	1.1	25	
46.7	351	1.2	30	
35	450	0.8	40	
70	255	2.5	20	PNMRV110
56	315	2.2	25	
46.7	356	2.0	30	
35	468	1.5	40	
28	563	1.2	50	
23.3	648	1.0	60	
35	468	2.2	40	PNMRV130
28	563	1.7	50	
23.3	648	1.4	60	
17.5	816	1.0	80	
14	869	0.8	100	
28	570	2.5	50	PNMRV150
23.3	657	1.9	60	
17.5	816	1.4	80	
14	960	1.0	100	

輸出轉速 (N2)(RPM)	輸出轉矩 (M3)(Nm)	使用係數 (s.f)	傳動比 (i)	機型號 Type
3KW				
186.7	136	1.4	7.5	PNMRV75
140	180	1.1	10	
93.3	261	0.8	15	
186.7	138	2.1	7.5	PNMRV90
140	182	1.7	10	
93.3	264	1.4	15	
70	344	1.0	20	
56	420	0.8	25	
46.7	479	0.9	30	
93.3	264	2.5	15	PNMRV110
70	348	1.9	20	
56	430	1.6	25	
46.7	485	1.5	30	
35	638	1.1	40	
28	767	0.9	50	
56	429	2.2	25	PNMRV130
46.7	491	2.1	30	
35	638	1.6	40	
28	767	1.3	50	
23.3	884	1.0	60	
17.5	1113	0.8	80	
28	777	1.8	50	PNMRV150
23.3	896	1.4	60	
17.5	1113	1.0	80	
14	1310	0.8	100	
4kW				
186.7	182	1.0	7.5	PNMRV75
140	240	0.8	10	
186.7	184	1.6	7.5	PNMRV90
140	243	1.3	10	
93.3	352	1.0	15	
70	458	0.8	20	
140	242	2.5	10	PNMRV110
93.3	352	1.9	15	
70	464	1.4	20	
56	573	1.2	25	
46.7	647	1.1	30	
56	573	1.6	25	PNMRV130
46.7	655	1.6	30	
35	851	1.2	40	
28	1023	1.0	50	
23.3	1179	0.8	60	

選型參數

單級減速機（法蘭輸入，輸入轉速N1=1400r/min)/(配4級電機)

輸出轉速 (N2)(RPM)	輸出轉矩 (M3)(Nm)	使用係數 (s.f)	傳動比 (i)	機型號 Type
4kW				
28	1036	1.4	50	PNMRV150
23.3	1195	1.1	60	
17.5	1484	0.8	80	
28	1019	2.3	50	PNMRV185
23.3	1195	1.9	60	
17.5	1500	1.4	80	
14	1766	1.0	100	
5.5kW				
186.7	253	2.2	7.5	PNMRV110
140	334	1.8	10	
93.3	484	1.4	15	
70	638	1.0	20	
56	711	0.9	25	
140	333	2.5	10	PNMRV130
93.3	490	1.9	15	
70	645	1.4	20	
56	788	1.2	25	
46.7	900	1.2	30	
35	1171	0.9	40	
28	1103	0.8	50	
70	645	2.0	20	PNMRV150
56	788	1.5	25	
46.7	934	1.3	30	
35	1171	1.3	40	
28	1426	1.0	50	
23.3	1643	0.8	60	
56	777	2.5	25	PNMRV185
46.7	864	2.5	30	
35	1168	2.2	40	
28	1402	1.7	50	
23.3	1643	1.4	60	
17.5	2063	1.0	80	
7.5kW				
186.7	345	1.6	7.5	PNMRV110
140	455	1.3	10	
93.3	660	1.0	15	
186.7	349	2.1	7.5	PNMRV130
140	455	1.8	10	
93.3	668	1.4	15	
70	880	1.0	20	
56	1074	0.9	25	
46.7	1228	0.8	30	
35	1596	0.7	40	

輸出轉速 (N2)(RPM)	輸出轉矩 (M3)(Nm)	使用係數 (s.f)	傳動比 (i)	機型號 Type
7.5kW				
70	880	1.5	20	PNMRV150
56	1074	1.1	25	
46.7	1274	0.9	30	
35	1596	1.0	40	
56	1060	1.8	25	PNMRV185
46.7	1179	1.9	30	
35	1593	1.6	40	
28	1911	1.2	50	
23.3	2240	1.0	60	
11kW				
186.7	512	2.3	7.5	PNMRV150
140	675	1.8	10	
93.3	990	1.3	15	
70	1291	1.0	20	
56	1576	0.8	25	
93.3	922	1.9	15	PNMRV185
70	1274	1.8	20	
56	1554	1.2	25	
46.7	1729	1.3	30	
35	2336	1.1	40	
28	2803	0.8	50	
15kW				
186.7	698	1.7	7.5	PNMRV150
140	921	1.3	10	
93.3	1351	0.9	15	
70	1760	0.7	20	
93.3	1257	1.4	15	PNMRV185
70	1737	1.3	20	
56	2120	0.9	25	
46.7	2357	0.9	30	
18.5kW				
93.3	1550	1.1	15	PNMRV185
70	2143	1.0	20	
22kW				
93.3	1844	0.9	15	PNMRV185
70	2548	0.9	20	

選型參數

單級減速機（法蘭輸入，輸入轉速N1=1400r/min)/(配4級電機)

輸出轉速 (N2)(RPM)	輸出轉矩 (M3)(Nm)	使用係數 (s.f)	高速級傳動比 (ia)	低速級傳動比 (ib)	總傳動比 (i)	組合機型規格 Type
0.06kW						
14	25	1.3	10	10	100	25/30
9.3	32	0.9	10	15	150	
7	41	0.7	10	20	200	
5.6	44	0.8	10	25	250	
4.7	57	1.3	10	30	300	30/40
3.5	70	0.9	10	40	400	
2.8	96	0.6	20	25	500	
2.3	104	0.7	20	30	600	
1.9	121	0.6	25	30	750	
1.6	139	0.5	30	30	900	
1.2	166	0.4	30	40	1200	
0.9	196	0.4	50	30	1500	
0.78	218	0.3	60	30	1800	
0.58	261	0.2	60	40	2400	
0.4	300	0.2	80	40	3200	
0.4	279	0.1	50	80	4000	
0.28	338	0.1	50	100	5000	
1.6	141	1.0	30	30	900	30/50
1.2	169	0.7	30	40	1200	
0.93	199	0.7	50	30	1500	
0.78	222	0.7	60	30	1800	
0.6	266	0.5	60	40	2400	
0.5	307	0.4	60	50	3000	
0.35	288	0.3	50	80	4000	
0.29	311	0.3	60	80	4800	
0.9	203	1.1	30	50	1500	30/63
0.78	225	0.9	30	60	1800	
0.58	276	0.8	60	40	2400	
0.47	319	0.7	60	50	3000	
0.35	306	0.6	50	80	4000	
0.28	360	0.4	50	100	5000	
0.6	330	1.1	60	40	2400	40/75
0.47	377	0.8	60	50	3000	
0.35	355	0.7	50	80	4000	
0.28	419	0.5	50	100	5000	
0.5	405	1.4	60	50	3000	40/90
0.35	365	1.3	50	80	4000	
0.28	431	1.0	50	100	5000	
0.09kW						
14	37	0.8	10	10	100	25/30
9.3	49	0.6	10	15	150	
7	62	0.5	10	20	200	
5.6	66	0.5	10	25	250	

輸出轉速 (N2)(RPM)	輸出轉矩 (M3)(Nm)	使用係數 (s.f)	高速級傳動比 (ia)	低速級傳動比 (ib)	總傳動比 (i)	組合機型規格 Type
0.09kW						
4.7	75	0.4	10	30	300	25/30
3.5	107	0.3	10	40	400	
2.8	115	0.2	20	25	500	
2.3	135	0.2	20	30	600	
1.9	151	0.2	25	30	750	
1.6	178	0.2	30	30	900	
1.2	212	0.1	30	40	1200	
0.9	247	0.1	50	30	1500	
0.78	304	0.1	60	30	1800	
0.58	340	0.1	60	40	2400	
0.47	405	0.1	60	50	3000	
4.7	88	0.8	10	30	300	30/40
3.5	107	1.2	10	40	400	30/50
2.8	123	1.0	10	50	500	
2.3	159	0.9	20	30	600	
1.9	185	0.8	25	30	750	
1.6	212	0.7	30	30	900	
1.6	200	1.0	15	60	900	30/63
1.2	263	0.9	30	40	1200	
0.93	305	0.7	30	50	1500	
0.9	359	1.1	50	30	1500	40/75
0.78	404	1.0	60	30	1800	
0.58	496	0.7	60	40	2400	
0.5	608	0.9	60	50	3000	40/90
0.35	548	0.8	50	80	4000	
0.12kW						
4.7	118	1.2	10	30	300	30/50
3.5	142	0.9	10	40	400	
2.8	164	0.7	10	50	500	
2.8	171	1.3	10	50	500	30/63
2.3	208	1.1	15	40	600	
1.9	241	0.9	15	50	750	
1.6	324	1.2	30	30	900	40/75
1.2	399	0.9	30	40	1200	
0.78	546	0.9	30	60	1800	40/90
0.58	695	0.9	60	40	2400	

選型參數

單級減速機（法蘭輸入，輸入轉速N1=1400r/min)/(配4級電機)

輸出轉速 (N2)(RPM)	輸出轉矩 (M3)(Nm)	使用係數 (s.f)	高速級傳動比 (ia)	低速級傳動比 (ib)	總傳動比 (i)	組合機型規格 Type
0.12kW						
0.5	883	1.2	60	50	3000	50/110
0.35	784	1.0	50	80	4000	
0.28	928	0.8	50	100	5000	
0.18kW						
3.5	221	1.0	10	40	400	30/63
2.8	257	0.8	10	50	500	
2.3	362	1.1	20	30	600	40/75
1.9	435	0.9	25	30	750	
1.6	487	0.8	30	30	900	
1.2	629	1.0	30	40	1200	40/90
0.93	735	0.8	30	50	1500	
0.78	860	1.5	60	30	1800	50/110
0.58	1113	1.1	60	40	2400	
0.25kW						
3.5	336	1.1	10	40	400	40/75
2.8	384	0.8	10	50	500	
2.3	511	1.2	15	40	600	40/90
1.9	598	0.9	15	50	750	
1.6	667	0.8	15	60	900	
1.2	943	1.3	30	40	1200	50/110
0.93	1064	1.2	50	30	1500	
0.78	1195	1.1	60	30	1800	
0.6	1624	1.0	60	40	2400	63/130
0.47	1935	0.8	60	50	3000	
0.35	2046	0.6	50	80	4000	
0.28	2430	0.5	50	100	5000	
0.78	1199	1.8	60	30	1800	63/150
0.6	1446	1.8	60	40	2400	
0.5	1713	1.4	60	50	3000	
0.4	2026	0.9	50	80	4000	
0.3	2251	0.7	50	100	5000	
0.37kW						
4.7	405	1.0	10	30	300	40/75
3.5	498	0.7	10	40	400	
4.7	401	1.5	7.5	40	300	40/90
3.5	523	1.2	10	40	400	
2.8	611	0.9	10	50	500	
2.3	757	0.8	15	40	600	
1.9	949	1.3	25	30	750	50/110
1.6	1079	1.2	30	30	900	
1.2	1396	0.8	30	40	1200	

輸出轉速 (N2)(RPM)	輸出轉矩 (M3)(Nm)	使用係數 (s.f)	高速級傳動比 (ia)	低速級傳動比 (ib)	總傳動比 (i)	組合機型規格 Type
0.37kW						
0.9	1674	1.1	50	30	1500	63/130
0.78	1887	0.9	60	30	1800	
0.78	1774	1.2	60	30	1800	63/150
0.6	2141	1.2	60	40	2400	
0.5	2535	0.9	60	50	3000	
0.55kW						
4.7	639	2.0	10	30	300	50/110
3.5	826	1.4	10	40	400	
2.8	984	1.1	10	50	500	
2.3	1181	1.0	15	40	600	
1.9	1411	0.9	25	30	750	
2.8	995	1.6	10	50	500	63/130
1.9	1470	1.2	25	30	750	
1.2	2132	0.8	30	40	1200	
0.78	2637	0.8	60	30	1800	63/150
0.6	3182	0.8	60	40	2400	
0.75kW						
4.7	871	1.5	10	30	300	50/110
3.5	1126	1.1	10	40	400	
2.8	1357	1.1	10	50	500	63/130
2.3	1631	1.0	15	40	600	
1.9	2005	0.9	25	30	750	
1.6	2283	0.8	30	30	900	
2.8	1290	1.8	10	50	500	63/150
2.3	1529	1.7	15	40	600	
1.9	1783	1.3	25	30	750	
1.6	2215	0.9	30	30	900	
1.2	2680	1.0	30	40	1200	
1.1kW						
4.7	1312	1.3	10	30	300	63/130
3.5	1671	1.0	10	40	400	
2.8	1991	0.8	10	50	500	
9.3	752	3.1	10	15	150	63/150
7	966	2.4	10	20	200	
5.6	1175	1.7	10	25	250	
4.7	1364	1.7	10	30	300	
3.5	1619	1.6	10	40	400	
2.8	1893	1.2	10	50	500	
2.3	2242	1.2	15	40	600	
1.9	2616	0.9	25	30	750	

選型參數

單級減速機
（法蘭輸入，輸入轉速N1=1400r/min)/(配4級電機)

輸出轉速 (N2)(RPM)	輸出轉矩 (M3)(Nm)	使用係數 (s.f)	高速級傳動比 (ia)	低速級傳動比 (ib)	總傳動比 (i)	組合機型規格 Type
1.5kW						
4.7	1789	1.0	10	30	300	63/130
3.5	2279	0.7	10	40	400	
9.3	1026	2.3	10	15	150	63/150
7	1317	1.8	10	20	200	
5.6	1602	1.3	10	25	250	
4.7	1860	1.3	10	30	300	
3.5	2208	1.2	10	40	400	
2.8	2582	0.9	10	50	500	
2.3	3057	0.9	15	40	600	

鋁合金蝸輪減速機尺寸規範- PNMRV-030

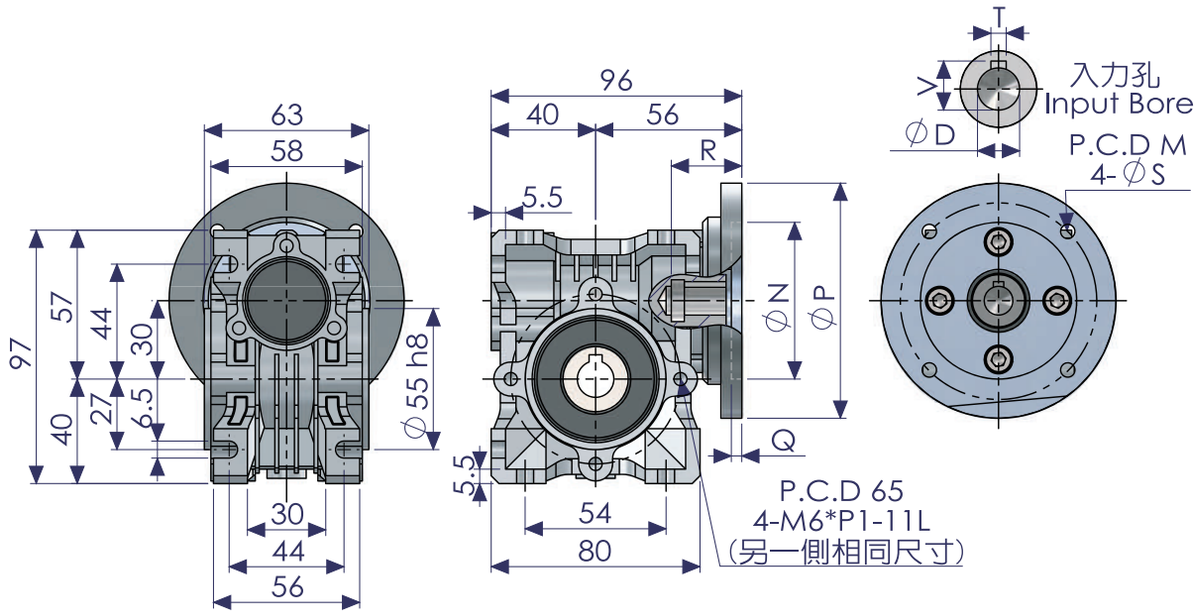

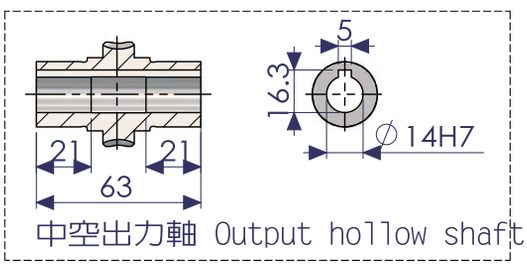

PNMRV#

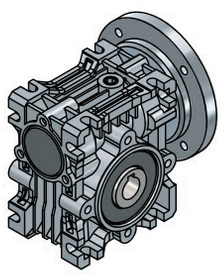

VS#

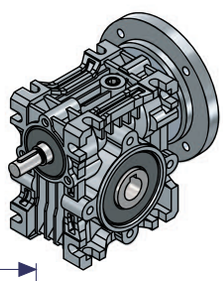

FA#

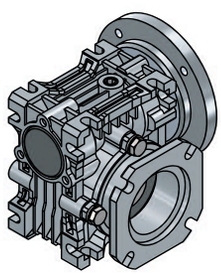

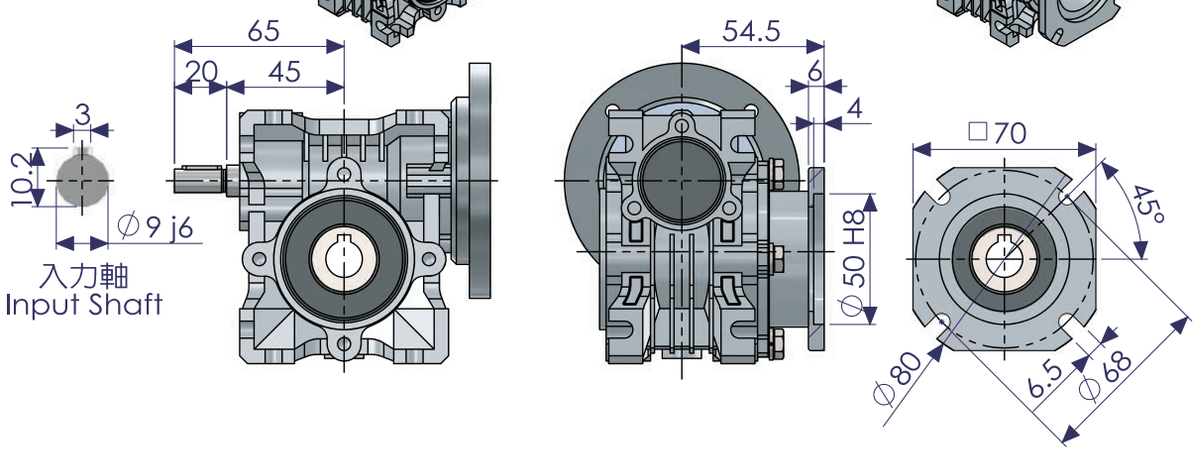

重量 (不含馬達)，約 1.40KG。

鋁合金蝸輪減速機尺寸規範- PNMRV-040

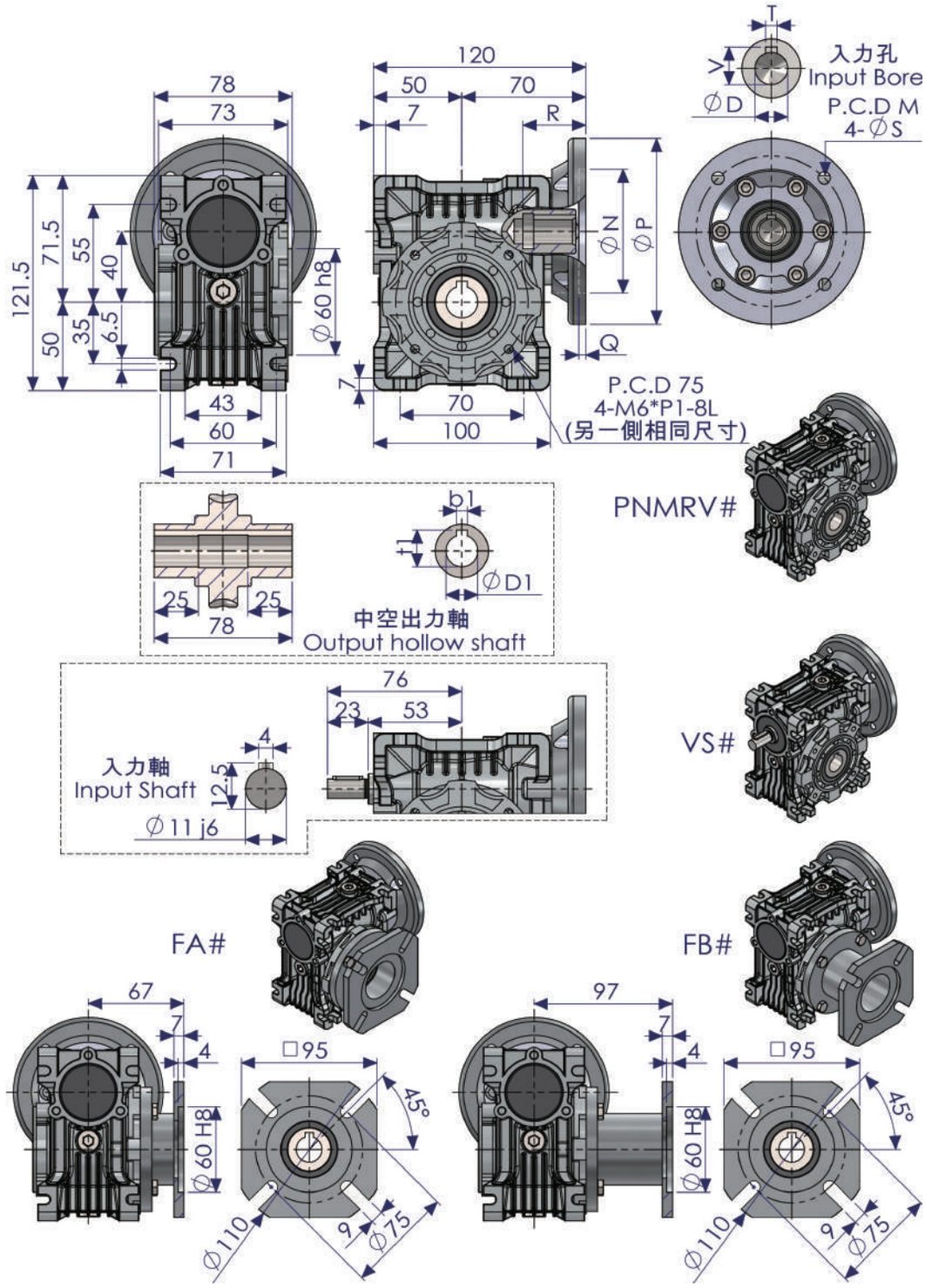

重量 (不含馬達)，約 2.30 KG。 ( ) 括號內尺寸為訂製規格。	中空輸出軸尺寸(MM)		
	ΦD1 H7	b1	t1
	Φ18	6	20.8
	(Φ19)	(6)	(21.8)

鋁合金蝸輪減速機尺寸規範- PNMRV-050

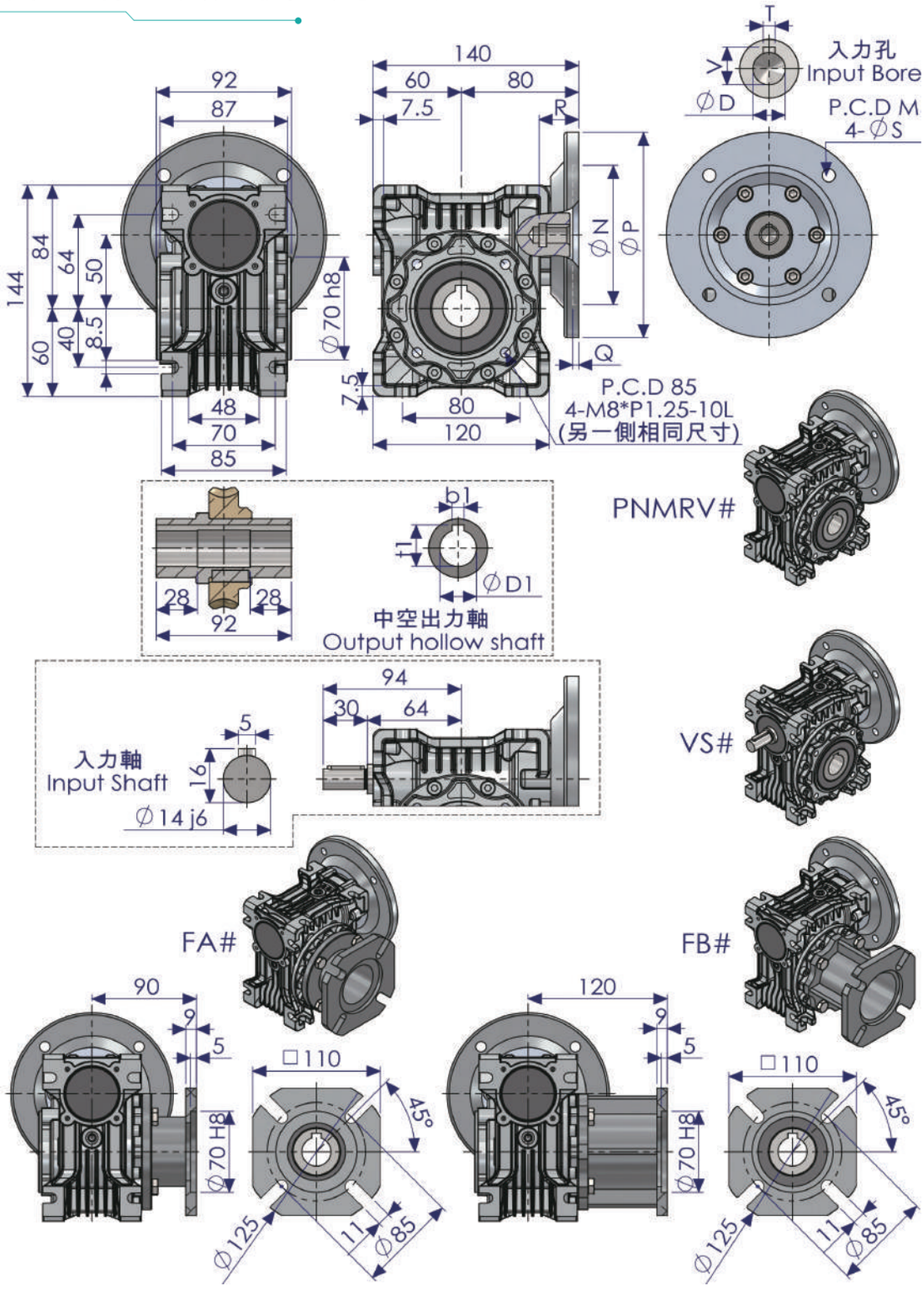

	中空輸出軸尺寸(MM)		
重量 (不含馬達)，約 3.90 KG。 ( ) 括號內尺寸為訂製規格。	ΦD1 H7	b1	t1
	Φ25	8	28.3
	(Φ24)	(8)	(27.3)

鋁合金蝸輪減速機尺寸規範- PNMRV-063

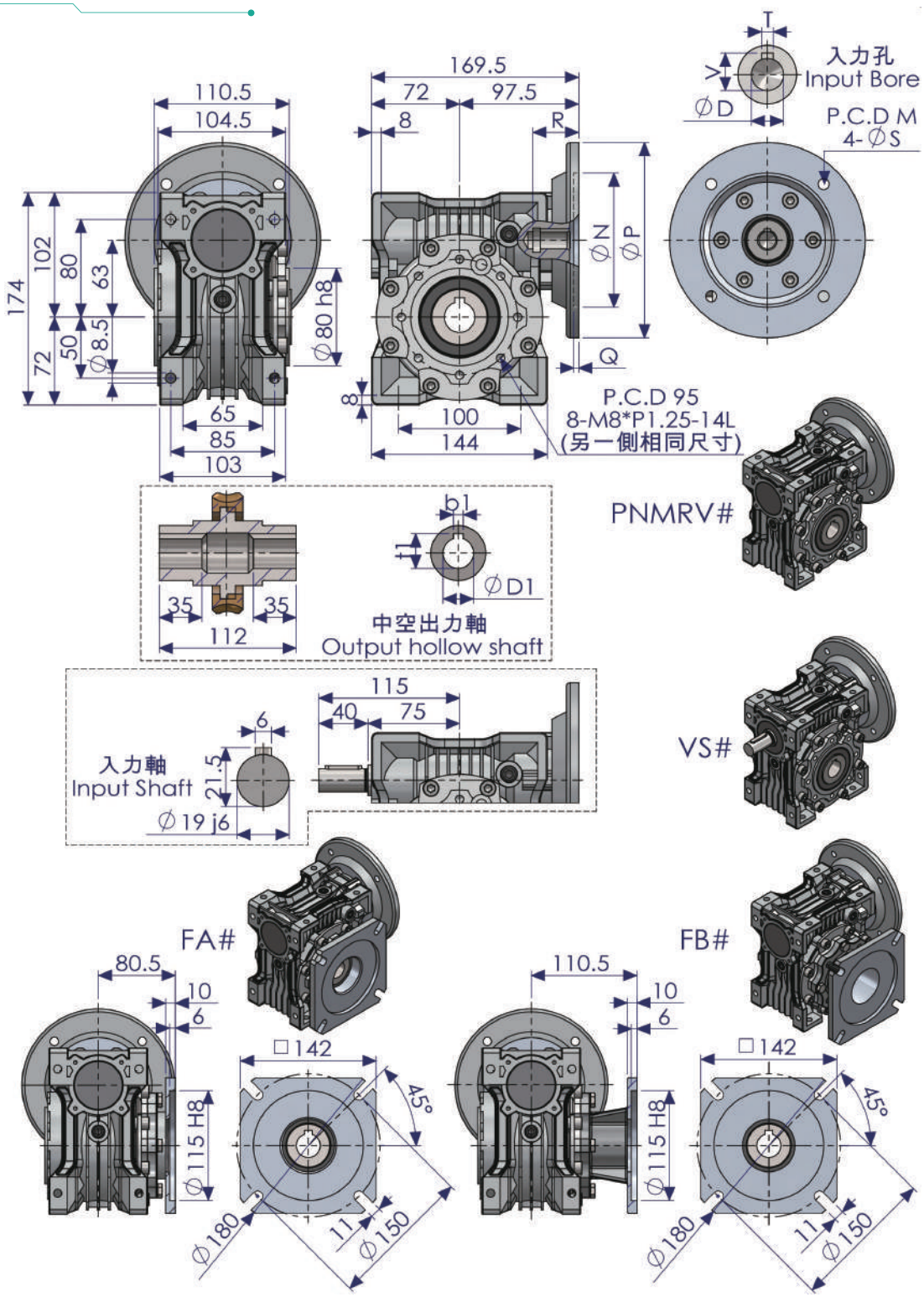

重量（不含馬達），約 6.20 KG。 ( ) 括號內尺寸為訂製規格。	中空輸出軸尺寸(MM)		
	ΦD1 H7	b1	t1
	Φ28	8	28.3
	(Φ24)	(8)	(27.3)

鋁合金蝸輪減速機尺寸規範- PNMRV-075

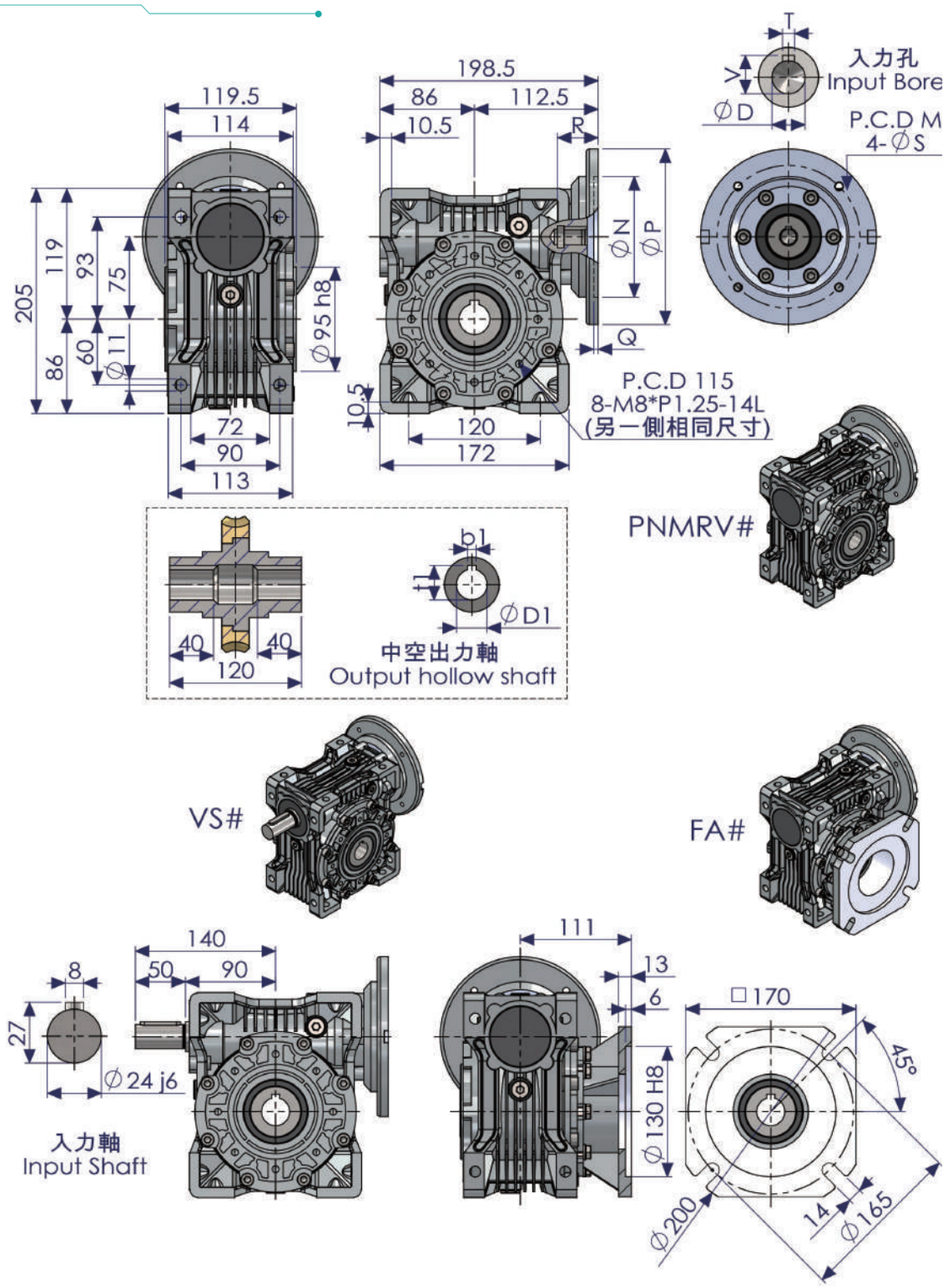

重量 (不含馬達)，約9.50 KG。 ( ) 括號內尺寸為訂製規格。	中空輸出軸尺寸(MM)		
	ΦD1 H7	b1	t1
	Φ28	8	31.3
	(Φ35)	(10)	(38.3)

鋁合金蝸輪減速機尺寸規範- PNMRV-090

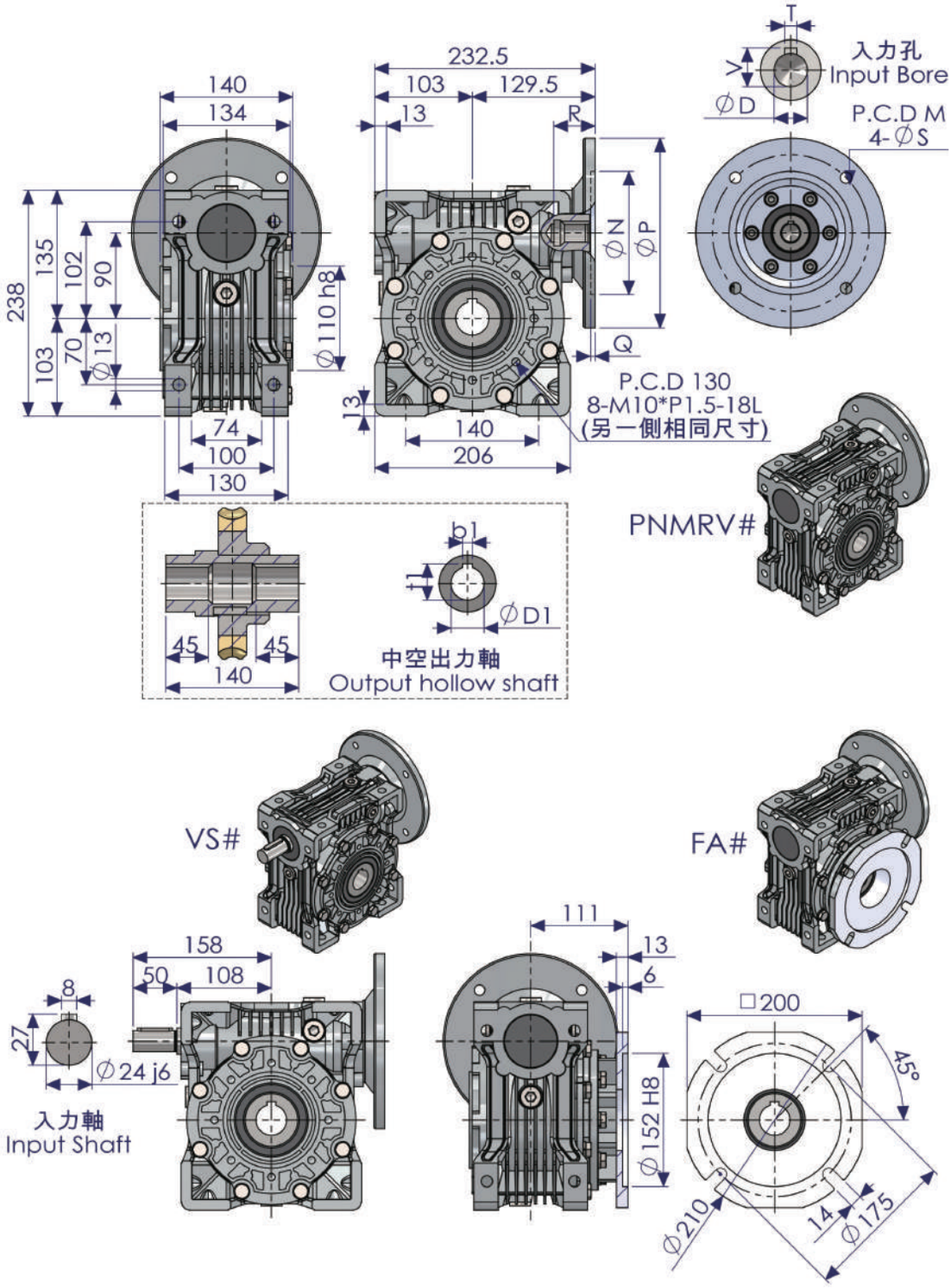

重量 (不含馬達)，約 14.0 KG。 ( ) 括號內尺寸為訂製規格。	中空輸出軸尺寸(MM)		
	ΦD1 H7	b1	t1
	Φ35	10	38.3
	(Φ38)	(10)	(41.3)

鋁合金蝸輪減速機尺寸規範- PNMRV-105

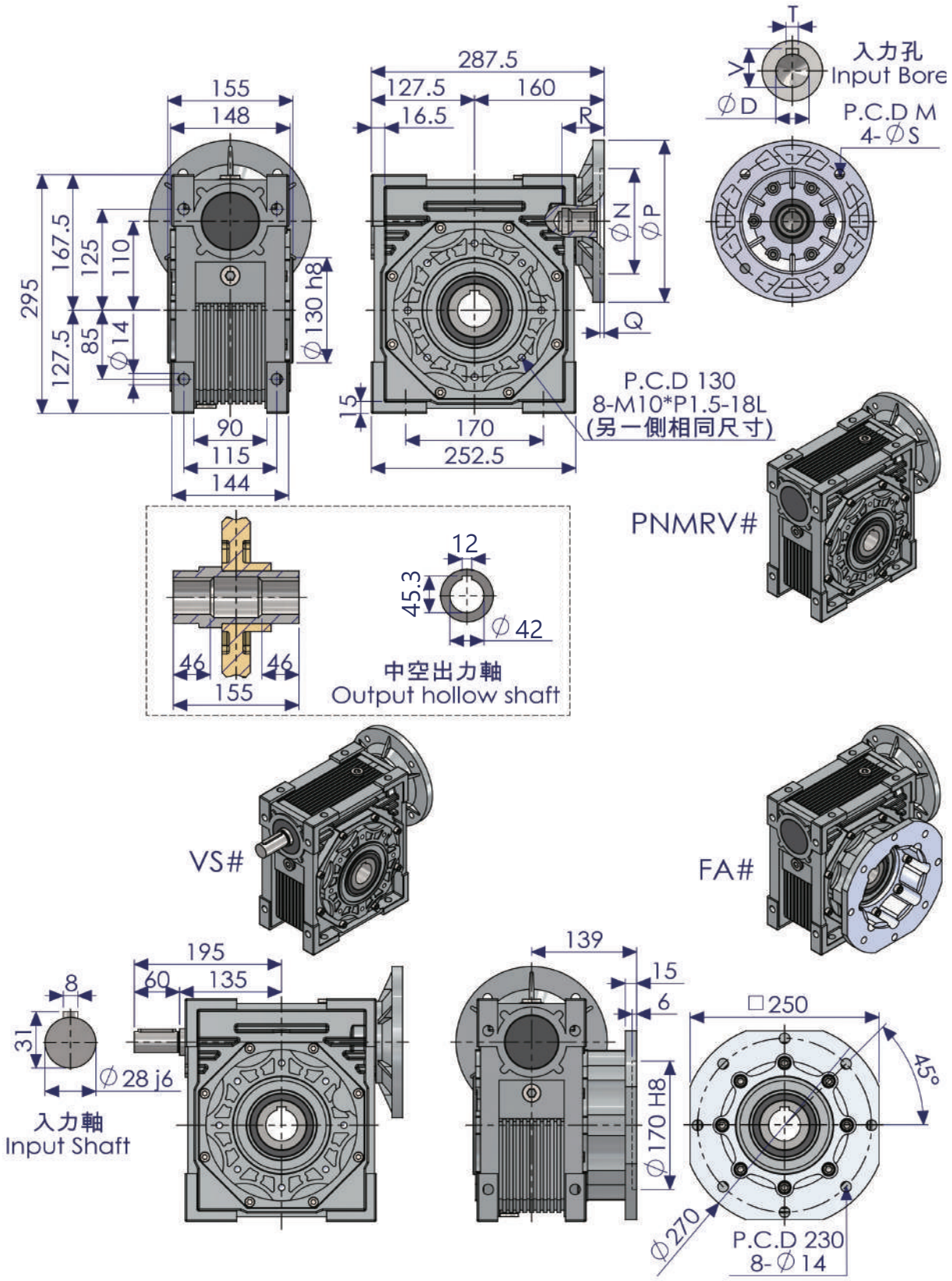

重量（不含馬達），約28.0 KG。

鑄鐵蝸輪減速機尺寸規範- PNMRV-130

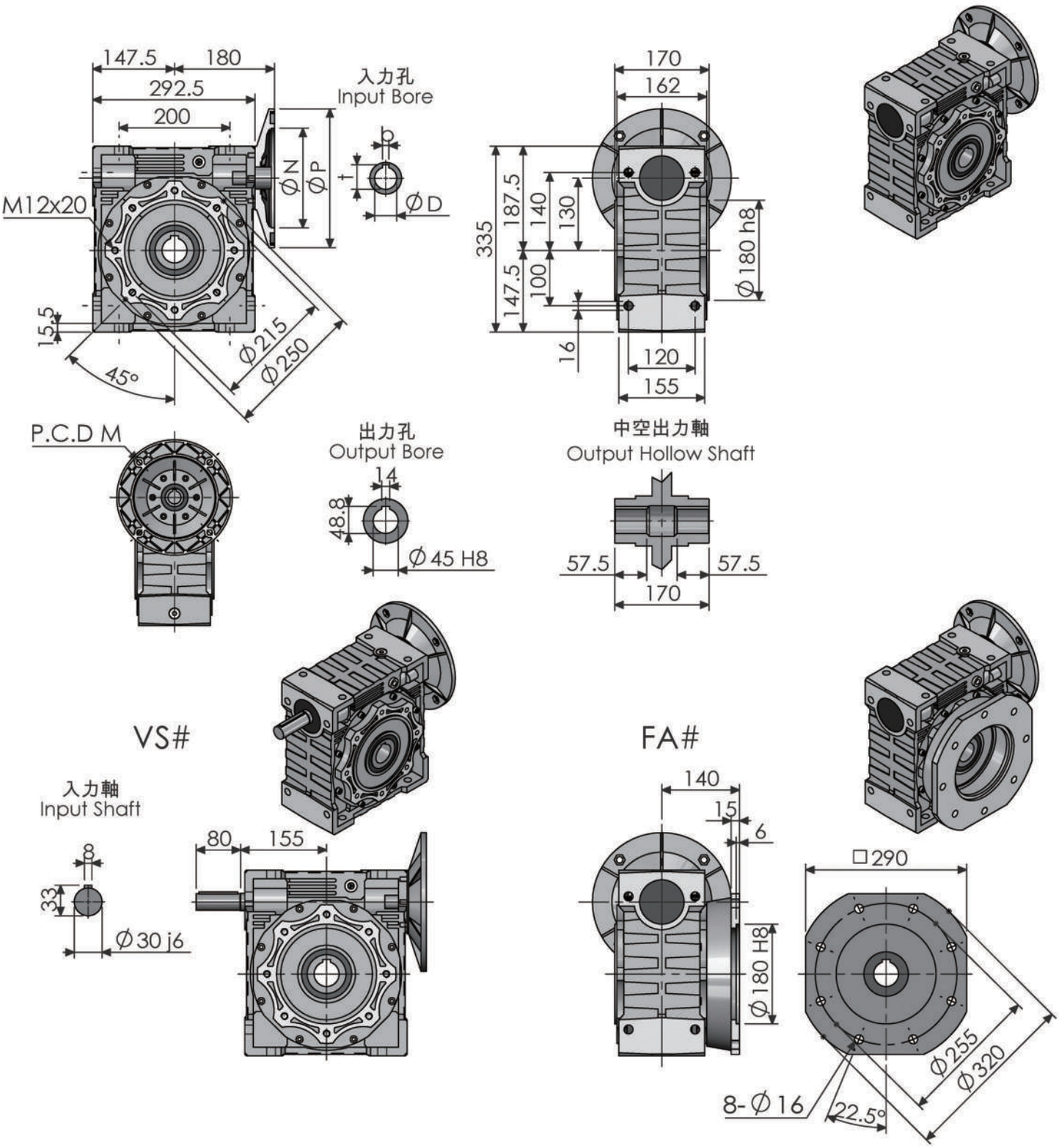

重量（不含馬達），約 48.0 KG。

鑄鐵蝸輪減速機尺寸規範- PNMRV-150

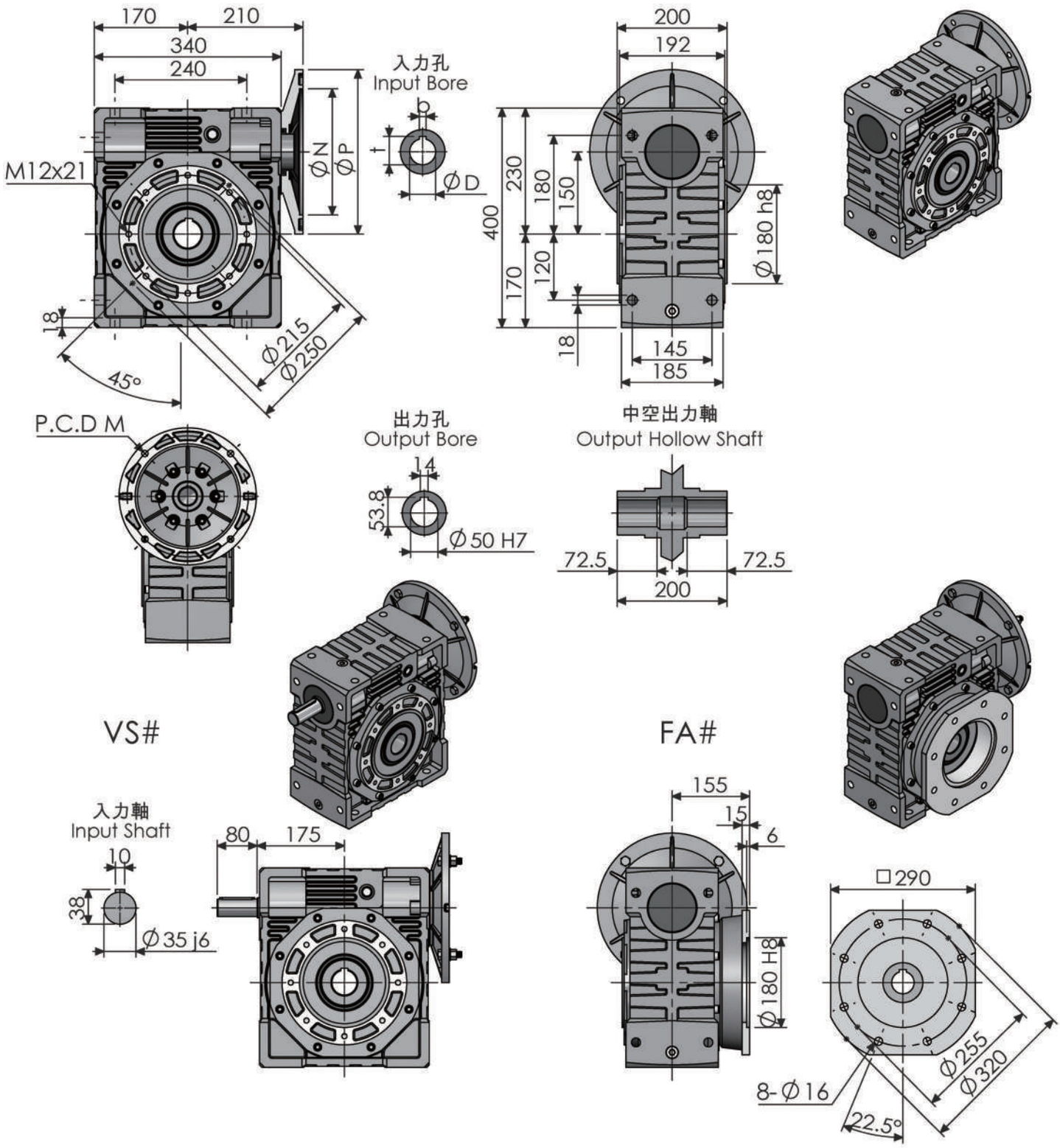

重量（不含馬達），約90.0 KG。

鑄鐵蝸輪減速機尺寸規範- PNMRV-185

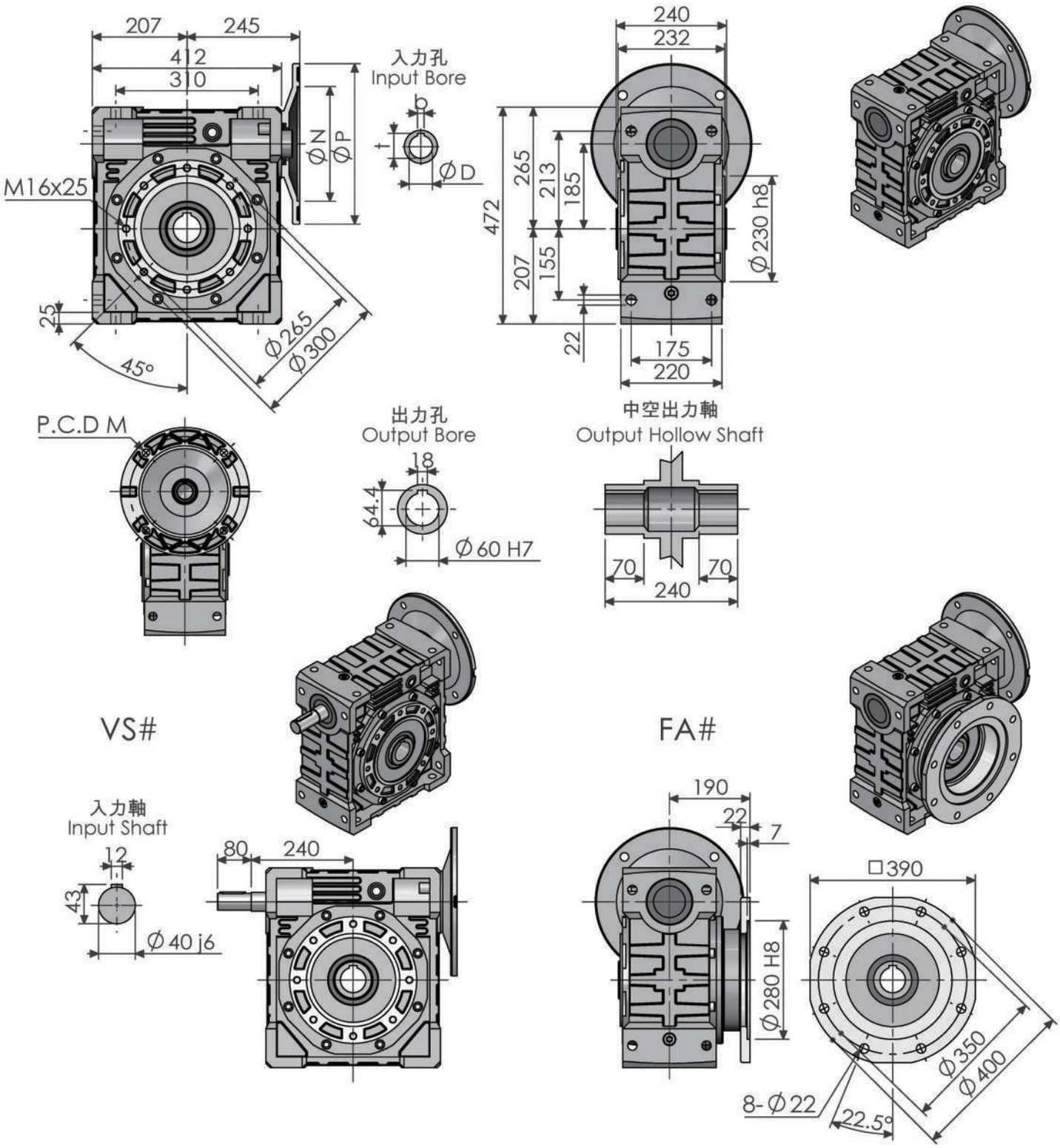

重量（不含馬達），約 170.0KG。

外裝式零配件尺寸圖

單出力軸

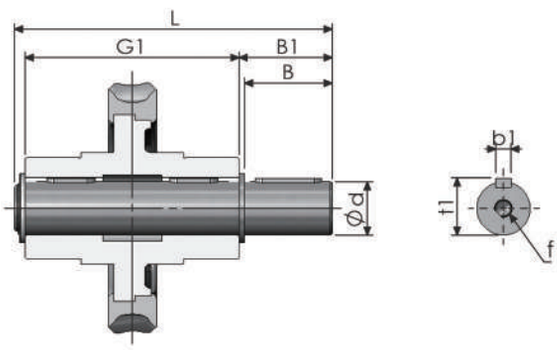

編號	零件名稱
1	蝸輪
2	單出力軸
3	鍵
4	鍵
5	平墊片
6	S扣環

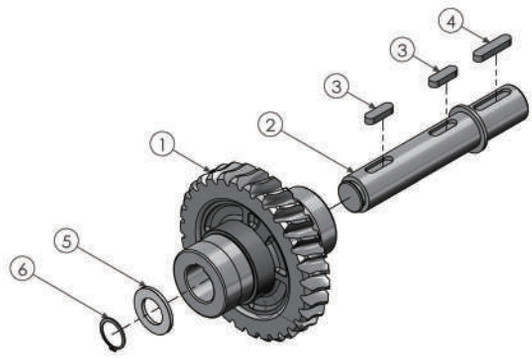

雙出力軸

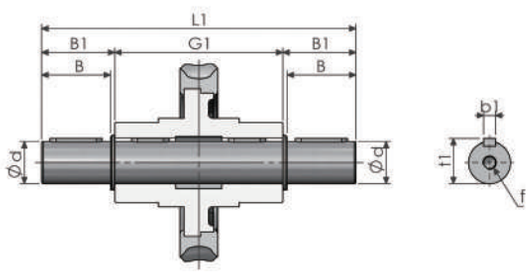

編號	零件名稱
1	蝸輪
2	雙出力軸
3	鍵
4	鍵
5	平墊片
6	S扣環

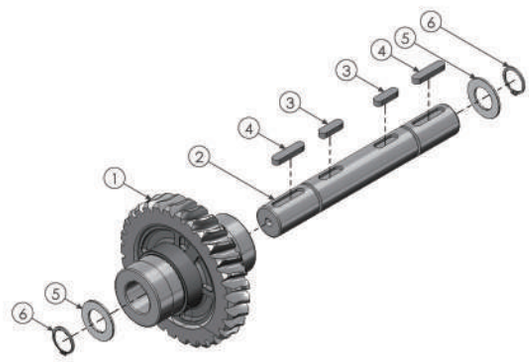

型號	d	B	B1	G1	L	L1	f	b1	t1
030	14 h6	30	32.5	63	102	128	M6	5	16
040	18 h6	40	43	78	128	164	M6	6	20.5
050	25 h6	50	53.5	92	153	199	M10	8	28
063	25 h6	50	53.5	112	173	219	M10	8	28
075	28 h6	60	63.5	120	192	247	M10	8	31
090	35 h6	80	84	140	234	308	M12	10	38
110	42 h6	80	84.5	155	249	324	M16	12	45
130	45 h6	80	85	170	265	340	M16	14	48.5
150	50 h6	102	110	200	324	420	M20	14	53.5
185	60 h6	112	120	240	374	480	M20	18	64

單位：MM

出力保護蓋

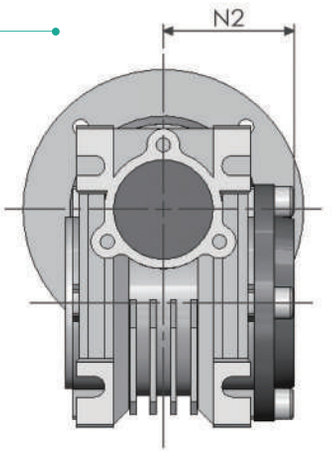

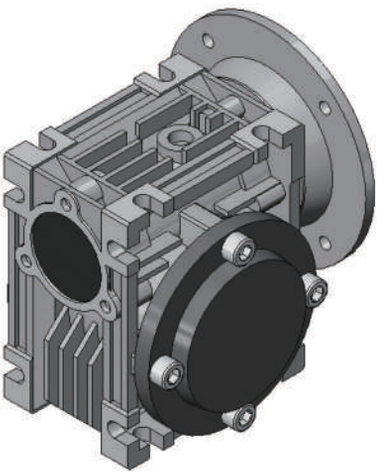

型號	030	040	050	063	075	090	110	130	150	185
N2	42	50	58	69	74	86	94	102	113	113

單位：MM

扭力臂

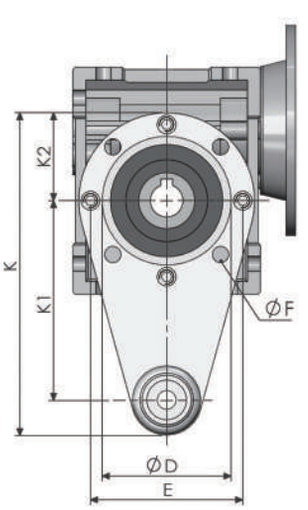

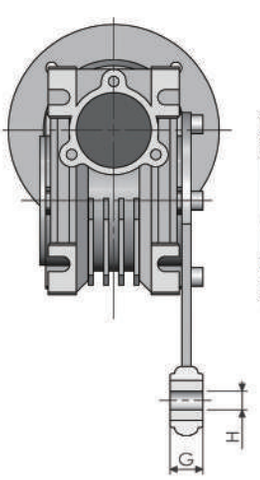

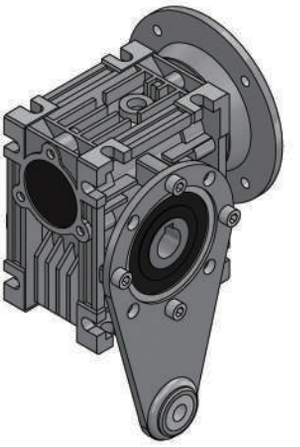

型號	030	040	050	063	075	090	110	130	150	185
D	54	60	70	80	95	110	130	180	180	230
E	65	75	85	95	115	130	165	215	215	265
F	7	7	9	9	9	11	11	14	14	18
G	14	14	14	14	25	25	30	30	30	30
H	8	10	10	10	20	20	25	25	25	25
K	138	162	168	223	300	310	385	410	410	495
K1	85	100	100	150	200	200	250	250	250	300
K2	38	44	50	55	70	80	100	125	125	150

單位：MM

鋁合金蝸輪減速機 - 雙入力軸尺寸表

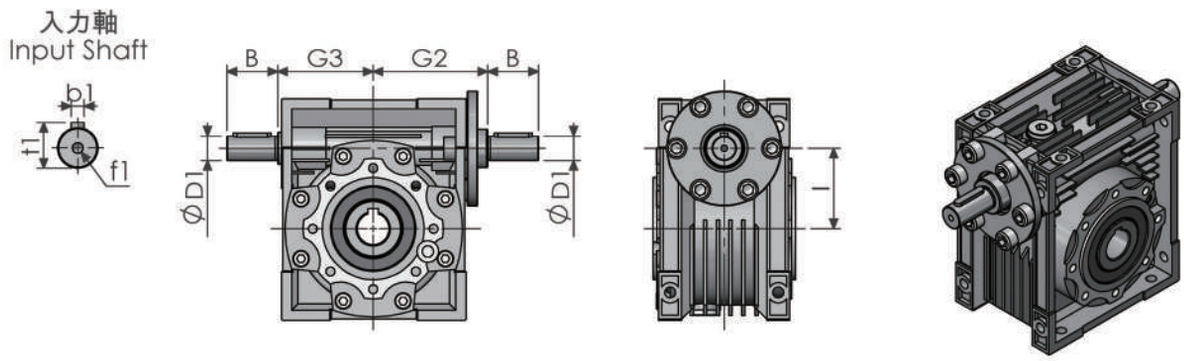

PNRV	030	040	050	063	075	090	110	130	150
B	20	23	30	40	50	50	60	80	80
D1	9 j6	11 j6	14 j6	19 j6	24 j6	24 j6	28 j6	30 j6	35 j6
G2	51	60	74	90	105	125	142	162	195
G3	45	53	64	75	90	108	135	155	175
I	30	40	50	63	75	90	110	130	150
b1	3	4	5	6	8	8	8	8	10
f1	-	-	M6	M6	M8	M8	M10	M10	M12
t1	10.2	12.5	16	21.5	27	27	31	33	38

單位：MM

鋁合金蝸輪減速機 - 雙段系統尺寸表

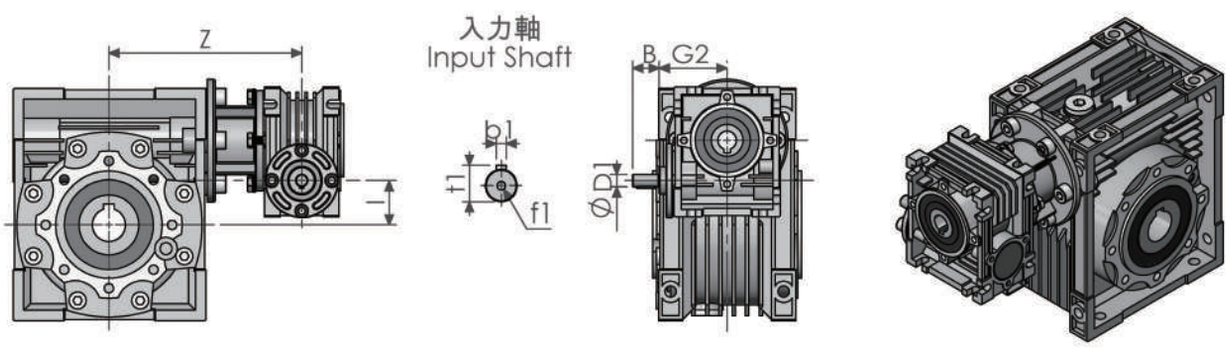

PNRV-PNMRV	030-040	030-050	030-063	040-075	040-090	050-110	063-130	063-150
B	20	20	20	23	23	30	40	40
D1	9 j6	9 j6	9 j6	11 j6	11 j6	14 j6	19 j6	19 j6
G2	51	51	51	60	60	74	90	90
I	10	20	33	35	50	60	67	87
b1	3	3	3	4	4	5	6	6
f1	-	-	-	-	-	M6	M6	M6
t1	10.2	10.2	10.2	12.5	12.5	16	21.5	21.5
Z	120	130	145	165	182	225	245	270

單位：MM

標準入力法蘭尺寸表 PNMRV-B5

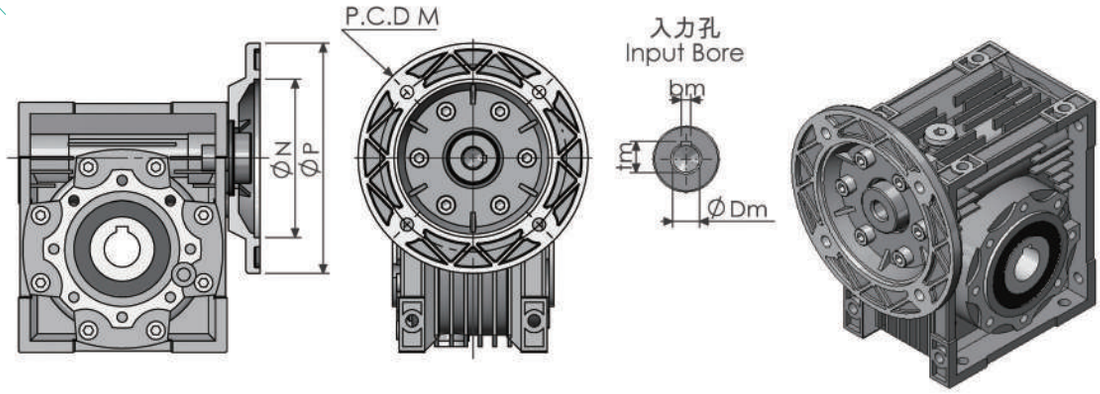

B5		IEC									
		056	063	071	080	090	100	112	132	160	180
P		120	140	160	200	200	250	250	300	350	350
N		80	95	110	130	130	180	180	230	250	250
M		100	115	130	165	165	215	215	265	300	300
入力孔 Input Bore	bm	3	4	5	6	8	8	8	10	12	14
	tm	10.4	12.8	16.3	21.8	27.3	31.3	31.3	41.3	45.3	51.8
	Dm	9	11	14	19	24	28	28	38	42	48

單位：MM

標準入力法蘭尺寸表 PNMRV-B14

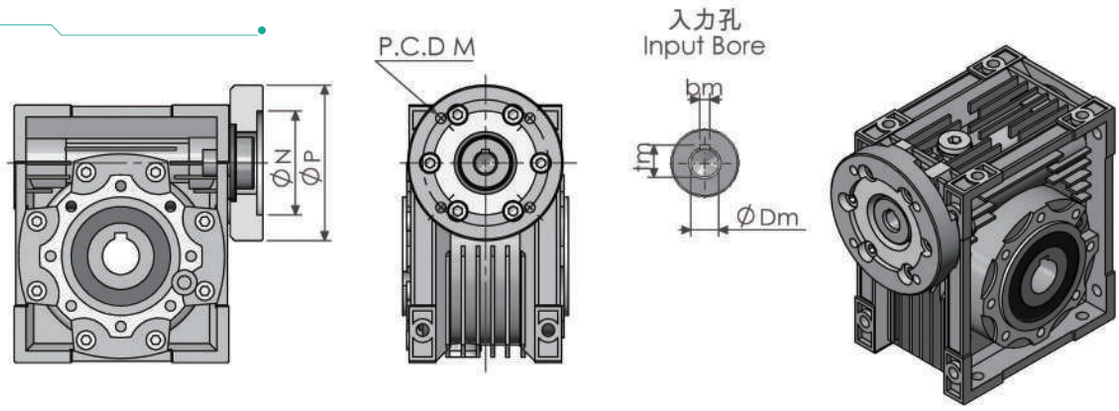

B5		IEC						
		056	063	071	080	090	100	112
P		80	90	105	120	140	160	160
N		50	60	70	80	95	110	110
M		65	75	85	100	115	130	130
入力孔 Input Bore	bm	3	4	5	6	8	8	8
	tm	10.4	12.8	16.3	21.8	27.3	31.3	31.3
	Dm	9	11	14	19	24	28	28

單位：MM

特殊入力法蘭尺寸表 (PNMRV30,40+5IK)

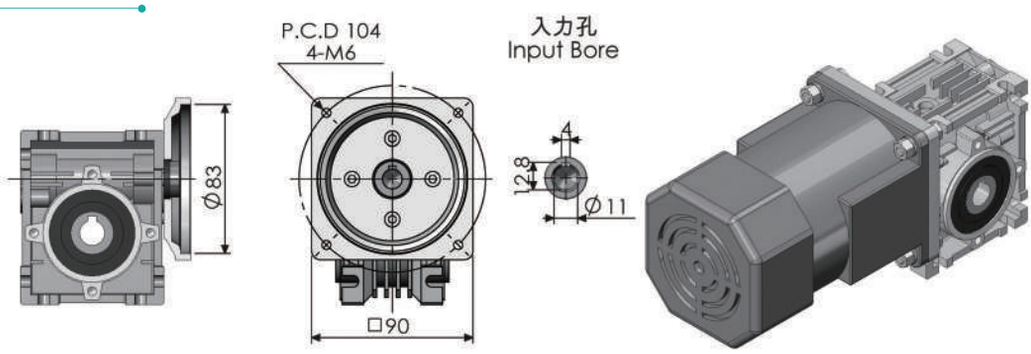

特殊入力法蘭尺寸表(PNMRV30,40+5GN)

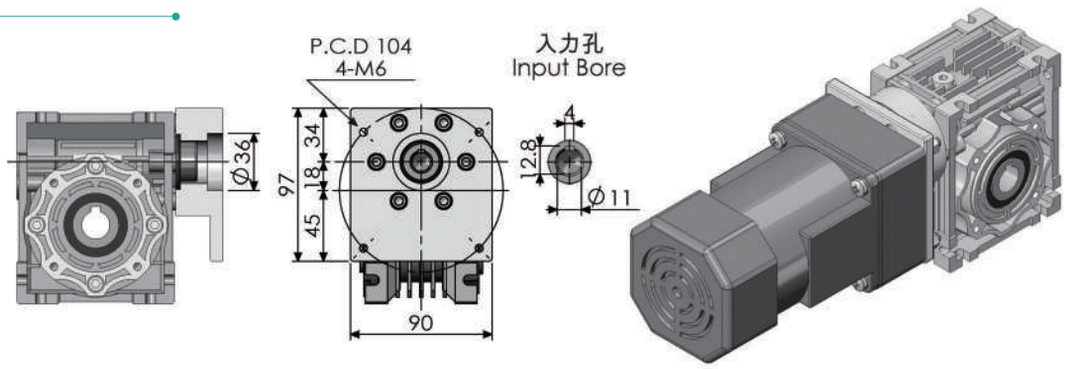

特殊入力法蘭尺寸表 (PNMRV50,63+5GN)

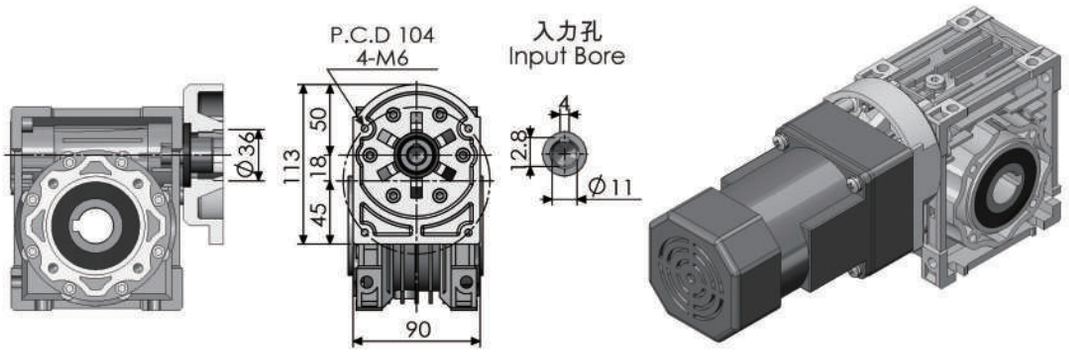

特殊入力法蘭尺寸表 (PNMRV50+GV18)

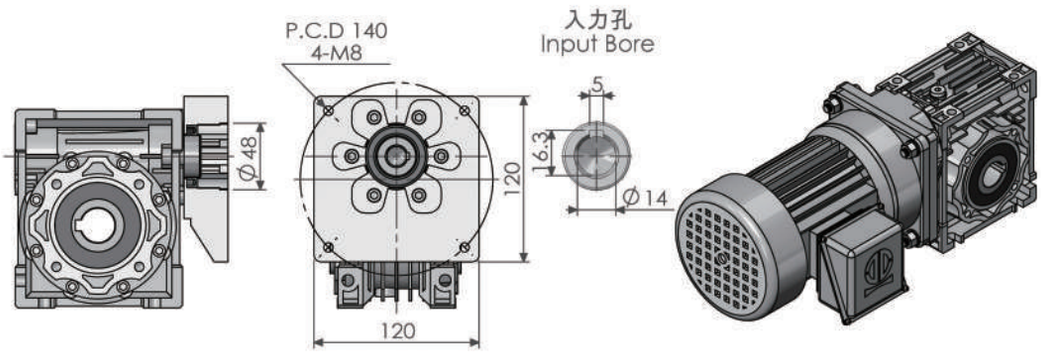

PC齒輪箱尺寸規範

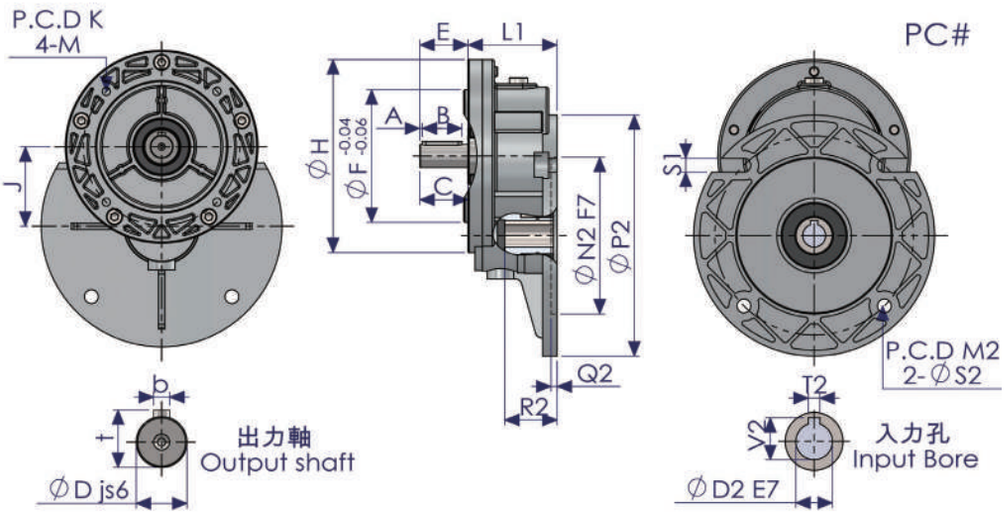

型號 Type		PC063 (OS11)	PC063 (OS14)	PC071 (OS14)	PC071 (OS19)	PC080 (OS19)	PC080 (OS24)	PC080 (OS28)	PC090 (OS19)	PC090 (OS24)	PC090 (OS28)
馬力 (HP*4P)		0.25	0.25	0.5	0.5	1	1	1	2	2	2
減速比 Ratio		1/3	1/3	1/3	1/3	1/3	1/3	1/3	1/2.42	1/2.42	1/2.42
機身尺寸	M2	115	115	130	130	165	165	165	165	165	165
	S1	9	9	9	9	11	11	11	11	11	11
	S2	9	9	9	9	11	11	11	11	11	11
	N2	95	95	110	110	130	130	130	130	130	130
	P2	140	140	160	160	200	200	200	200	200	200
	Q2	4	4	4.5	4.5	5	5	5	5	5	5
	R2	24	24	31	31	41	41	41	51	51	51
	L1	47	47	57	57	74	74	74	74	74	74
	F	70	70	80	80	110	110	110	110	110	110
	H	120	120	120	120	160	160	160	160	160	160
	J	43	43	54	54	66	66	66	66	66	66
	K	85	85	100	100	130	130	130	130	130	130
	M	M6*P1	M6*P1	M6*P1	M6*P1	M8*P1.25	M8*P1.25	M8*P1.25	M8*P1.25	M8*P1.25	M8*P1.25
入力孔	T2	4	4	5	5	6	6	6	8	8	8
	V2	12.8	12.8	16.3	16.3	21.8	21.8	21.8	27.3	27.3	27.3
	D2	11	11	14	14	19	19	19	24	24	24
出力軸	A	1.5	2	3	3	3	4	4	3	4	4
	B	18	20	20	32	32	40	50	32	40	50
	C	21	28	27	37	40	50	56	40	50	56
	E	23	30	30	40	40	50	56	40	50	56
	b	4	5	5	6	6	8	8	6	8	8
	t	12.5	16	16	21.5	21.5	27	31	21.5	27	31
	D	11	14	14	19	19	24	28	19	24	28

PC齒輪箱尺寸規範

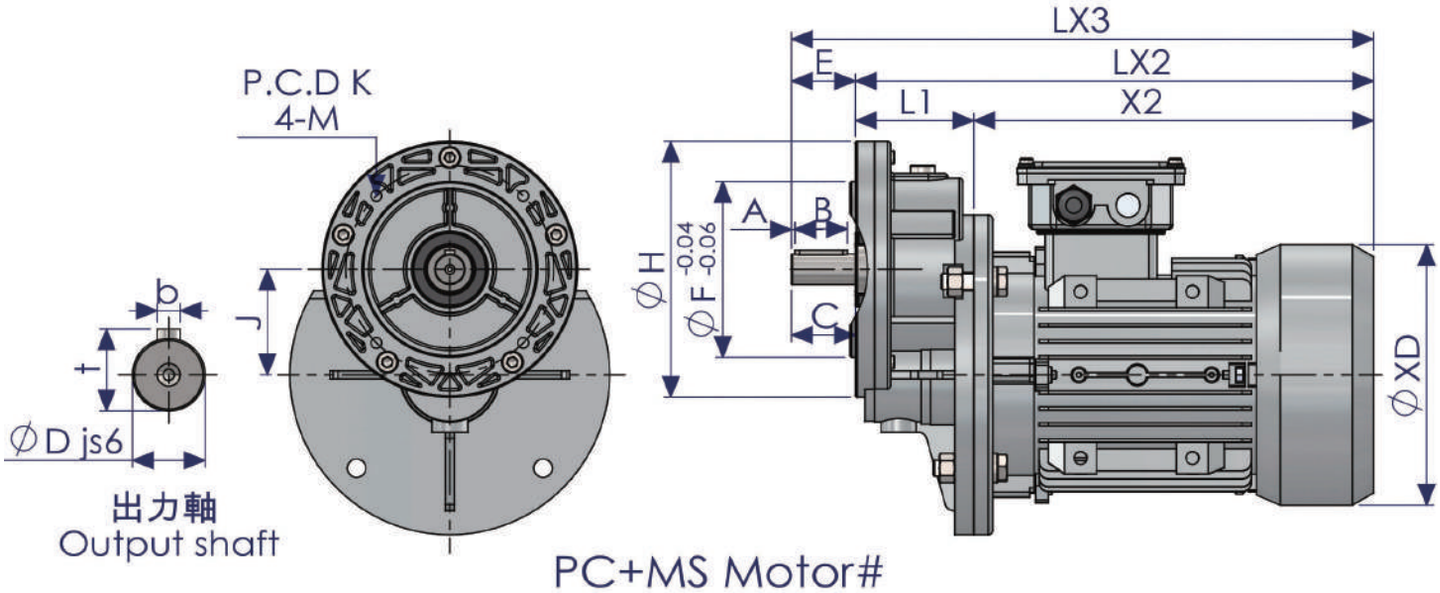

型號 Type		PC063 (OS11)	PC063 (OS14)	PC071 (OS14)	PC071 (OS19)	PC080 (OS19)	PC080 (OS24)	PC080 (OS28)	PC090 (OS19)	PC090 (OS24)	PC090 (OS28)
配合馬達		63B5	63B5	71B5	71B5	80B5	80B5	80B5	90B5	90B5	90B5
馬力(HP*4P)		0.25	0.25	0.5	0.5	1	1	1	2	2	2
減速比 Ratio		1/3	1/3	1/3	1/3	1/3	1/3	1/3	1/2.42	1/2.42	1/2.42
機身尺寸	XD	130	130	147	147	163	163	163	183	183	183
	X2	197	197	211	211	250	250	250	287	287	287
	LX2	244	244	268	268	324	324	324	361	361	361
	LX3	267	274	298	308	364	374	380	401	411	417
	L1	47	47	57	57	74	74	74	74	74	74
	F	70	70	80	80	110	110	110	110	110	110
	H	120	120	120	120	160	160	160	160	160	160
	J	43	43	54	54	66	66	66	66	66	66
	K	85	85	100	100	130	130	130	130	130	130
	M	M6*P1	M6*P1	M6*P1	M6*P1	M8*P1.25	M8*P1.25	M8*P1.25	M8*P1.25	M8*P1.25	M8*P1.25
出力軸	A	1.5	2	3	3	3	4	4	3	4	4
	B	18	20	20	32	32	40	50	32	40	50
	C	21	28	27	37	40	50	56	40	50	56
	E	23	30	30	40	40	50	56	40	50	56
	b	4	5	5	6	6	8	8	6	8	8
	t	12.5	16	16	21.5	21.5	27	31	21.5	27	31
	D	11	14	14	19	19	24	28	19	24	28

PC齒輪箱尺寸規範

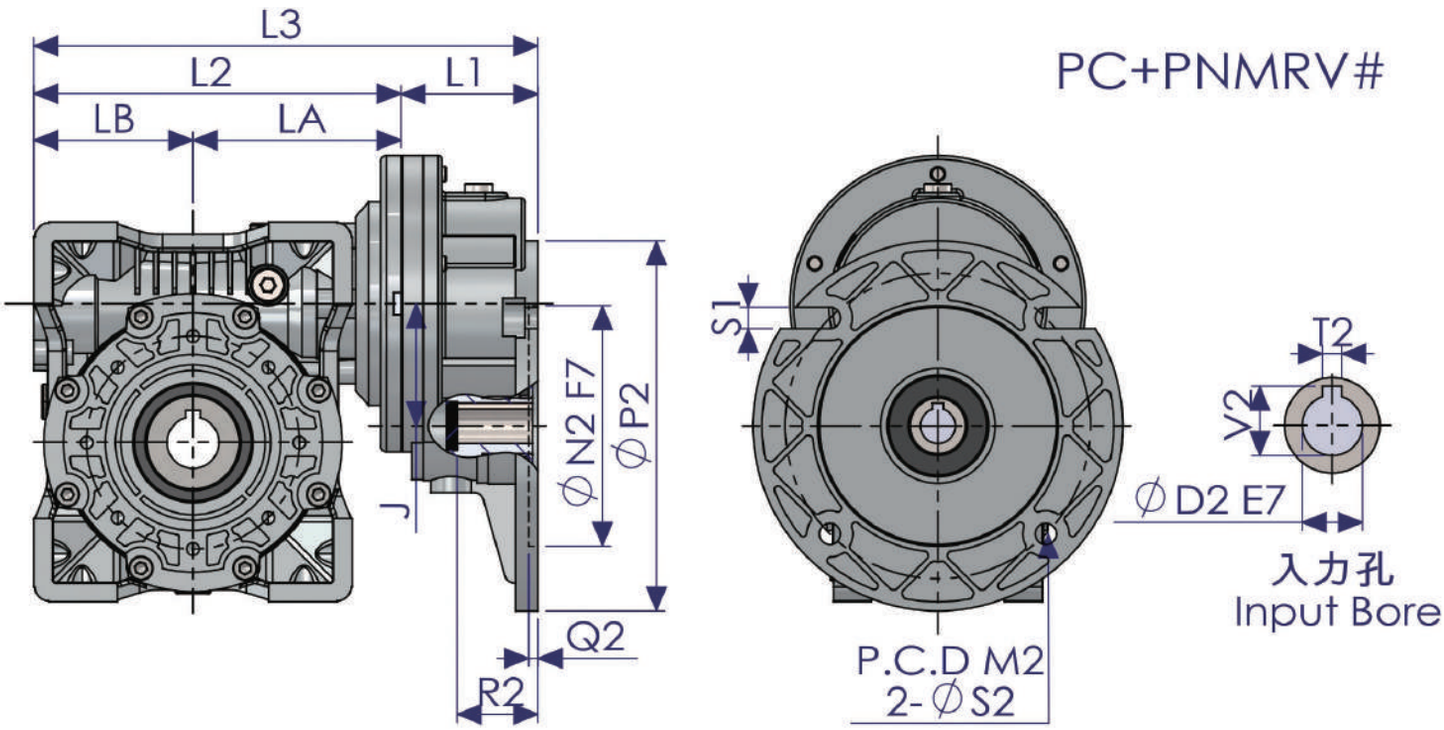

型號 Type		PC063	PC063	PC063	PC071	PC0 71	PC071	PC071
配合機型		PN040#	PN050#	PN063#	PN050#	PN063#	PN075#	PN090#
馬力(HP*4P)		0.25	0.25	0.25	0.5	0.5	0.5	0.5
減速比 Ratio		1/3	1/3	1/3	1/3	1/3	1/3	1/3
機身尺寸	M2	115	115	115	130	130	130	130
	S1	9	9	9	9	9	9	9
	S2	9	9	9	9	9	9	9
	N2	95	95	95	110	110	110	110
	P2	140	140	140	160	160	160	160
	Q2	4	4	4	4.5	4.5	4.5	4.5
	R2	24	24	24	31	31	31	31
	J	43	43	43	54	54	54	54
	L1	47	47	47	57	57	57	57
	LA	70	80	97.5	80	97.5	112.5	129.5
	LB	50	60	72	60	72	86	103
	L2	120	140	169.5	140	169.5	198.5	232.5
	L3	167	187	216.5	197	226.5	255.5	289.5
入力孔	T2	4	4	4	5	5	5	5
	V2	12.8	12.8	12.8	16.3	16.3	16.3	16.3
	D2	11	11	11	14	14	14	14

PC齒輪箱尺寸規範

型號 Type		PC080	PC080	PC080	PC080	PC090	PC090
配合機型		PN075#	PN090#	PN0105#	PN130#	PN105#	PN130#
馬力(HP*4P)		1	1	1	1	2	2
減速比 Ratio		1/3	1/3	1/3	1/3	1/2.42	1/2.42
機身尺寸	M2	165	165	165	165	165	165
	S1	11	11	11	11	11	11
	S2	11	11	11	11	11	11
	N2	130	130	130	130	130	130
	P2	200	200	200	200	200	200
	Q2	5	5	5	5	5	5
	R2	41	41	41	41	51	51
	J	66	66	66	66	66	66
	L1	74	74	74	74	74	74
	LA	112.5	129.5	160	180	160	180
	LB	86	103	127.5	147.5	127.5	147.5
	L2	198.5	232.5	287.5	327.5	287.5	327.5
	L3	272.5	306.5	361.5	401.5	361.5	401.5
入力孔	T2	6	6	6	6	8	8
	V2	21.8	21.8	21.8	21.8	27.3	27.3
	D2	19	19	19	19	24	24

PC及PC+PNMRV組合型減速機技術參數

50HZ

P1 (KW)	n2 (r/min)	M2 (N.M)	f.s	i	減速機型號	電機型號	
						型號	安裝結構
0.12	466.7	2.4	2.08	3	PC063	MS-631-4	IMB5
	18.7	42.4	1.20	75	PC063+PNMRV40	MS-631-4	IMB5
	156.6	46.0	1.20	90			
	11.7	57.0	0.90	120			
	9.3	66.0	0.70	150			
	7.8	74.0	0.60	180			
	9.3	67.5	1.30	150	PC063+PNMRV50	MS-631-4	IMB5
	7.8	75.0	1.10	180			
	5.8	88.0	0.80	240			
	4.7	98.0	0.70	300			
	5.8	92.3	1.50	240	PC063+PNMRV63	MS-631-4	IMB5
	4.7	103.0	1.20	300			
0.18	466.7	3.6	1.42	3	PC063	MS-632-4	IMB5
	18.7	63.5	0.80	75	PC063+PNMRV40	MS-632-4	IMB5
	15.6	70.0	0.80	90			
	11.7	85.0	0.60	120			
	18.7	63.5	1.40	75	PC063+PNMRV50	MS-632-4	IMB5
	15.6	71.0	1.50	90			
	11.7	87.0	1.10	120			
	9.3	101.0	0.90	150			
	7.8	113	0.70	180			
	5.8	133.0	0.60	240			
	9.3	103.1	1.70	150	PC063+PNMRV63	MS-632-4	IMB5
	7.8	117.0	1.40	180			
	5.8	139.0	1.00	240			
	4.7	155.0	0.80	300			
	300.0	5.6	1.97	3	PC071	MS-711-6	IMB5
	12.0	94.5	1.20	75	PC071+PNMRV50	MS-711-6	IMB5
	10.0	105.0	1.40	90			
	7.5	126.0	1.00	120			
	12.0	97.4	2.20	75	PC071+PNMRV63	MS-711-6	IMB5
	10.0	107.0	2.40	90			
	7.5	131.0	1.80	120	PC071+PNMRV63	MS-711-6	IMB5
	6.0	152.0	1.40	150			
	5.0	168.0	1.20	180			
	3.8	197.0	0.90	240			
	3.0	218.0	0.70	300			
	5.0	178.8	1.70	180	PC071+PNMRV75	MS-711-6	IMB5
	3.8	211.0	1.20	240			
	3.0	235.0	1.00	300			

PC及PC+PNMRV組合型減速機技術參數

50HZ

P1 (KW)	n2 (r/min)	M2 (N.M)	f.s	i	減速機型號	電機型號	
						型號	安裝結構
0.25	466.7	5.0	2.20	3	PC071	MS-711-4	IMB5
	18.7	88.3	1.00	75	PC071+PNMRV50	MS-711-4	IMB5
	15.6	98.0	1.10	90			
	11.7	121.0	0.80	120			
	18.7	90.8	1.80	75	PC071+PNMRV63	MS-711-4	IMB5
	15.6	100.0	2.00	90			
	11.7	125.0	1.50	120			
	9.3	143.0	1.20	150			
	7.8	163.0	1.00	180			
	5.8	192.0	0.70	240			
	4.7	215.0	0.60	300			
	9.3	150.9	1.70	150	PC071+PNMRV75	MS-711-4	IMB5
	7.8	172.0	1.40	180			
	5.8	201.0	1.10	240			
	4.7	230.0	0.90	300			
	300.0	7.8	1.41	3	PC071	MS-712-6	IMB5
	12.0	135.3	1.60	75	PC071+PNMRV63	MS-712-6	IMB5
	10.0	148.0	1.80	90			
	7.5	181.0	1.30	120			
	6.0	211.0	1.00	150			
	12.0	139.3	2.40	75	PC071+PNMRV75	MS-712-6	IMB5
	10.0	155.0	2.50	90			
	7.5	191.01	1.90	120			
	6.0	219.0	1.50	150			
	5.0	248.0	1.20	180			
	5.0	262.6	1.90	180	PC071+PNMRV90	MS-712-6	IMB5
	3.8	318.0	1.40	240			
	3.0	358.0	1.10	300			
0.37	466.7	7.4	1.49	3	PC071	MS-712-4	IMB5
	18.7	134.4	1.2	75	PC071+PNMRV63	MS-712-4	IMB5
	15.6	148.0	1.40	90			
	11.7	185.0	1.00	120			
	9.3	212.0	0.80	150			
	18.7	138.2	1.8	75	PC071+PNMRV75	MS-712-4	IMB5
	15.6	154.0	1.9	90			
	11.7	191.0	1.50	120			
	9.3	223.0	1.10	150			
	7.8	254.0	0.90	180			
	7.8	268.0	1.50	180	PC071+PNMRV90	MS-712-4	IMB5
	5.8	321.0	1.10	240			
	4.7	371.0	0.90	300			
	300.0	11.5	1.91	3	PC080	MS-801-6	IMB5
	12.0	206.1	1.60	75	PC080+PNMRV75	MS-801-6	IMB5
	10.0	230.0	1.70	90			
	7.5	283.0	1.30	120	PC080+PNMRV75	MS-801-6	IMB5
	6.0	324.0	1.00	150			
	6.0	347.5	1.60	150	PC080+PNMRV90	MS-801-6	IMB5
	5.0	389.0	1.30	180			
	3.8	471.0	1.00	240			
	3.8	508.8	1.60	240	PC080+PNMRV110	MS-801-6	IMB5
	3.0	577.0	1.30	300			

PC及PC+PNMRV組合型減速機技術參數

50HZ

P1 (KW)	n2 (r/min)	M2 (N.M)	f.s	i	減速機型號	電機型號	
						型號	安裝結構
0.55	466.7	11.0	2.03	3	PC080	MS-801-4	IMB5
	18.7	205.4	1.20	75	PC080+PNMRV75	MS-801-4	IMB5
	15.6	230.0	1.30	90			
	11.7	284.0	1.00	120			
	9.3	332.0	0.80	150			
	15.6	239.7	2.30	90	PC080+PNMRV90	MS-801-4	IMB5
	11.7	297.0	1.60	120			
	9.3	355.0	1.30	150			
	7.8	398	1	180			
	5.8	477	0.8	240			
	7.8	425.5	1.80	180	PC080+PNMRV110	MS-801-4	IMB5
	5.8	513.0	1.30	240			
	4.7	597.0	1.00	300			
	300.0	17.2	1.29	3	PC080	MS-802-6	IMB5
	12.0	306.4	1.10	75	PC080+PNMRV75	MS-802-6	IMB5
	10.0	341.0	1.10	90			
	10.0	357.2	2.00	90	PC080+PNMRV90	MS-802-6	IMB5
	7.5	441.0	1.40	120			
	6.0	516.0	1.10	150			
	5.0	578.0	0.90	180			
	7.5	462.2	2.60	120	PC080+PNMRV110	MS-802-6	IMB5
	6.0	552.0	2.00	150			
	5.0	620.0	1.60	180			
	3.8	756.0	1.10	240			
	3.8	756.4	1.60	240	PC080+PNMRV130	MS-802-6	IMB5
	3.0	858.0	1.30	300			
0.75	466.0	15.0	1.47	3	PC080	MS-802-4	IMB5
	18.7	280.1	0.90	75	PC080+PNMRV75	MS-802-4	IMB5
	15.6	313.0	1.00	90			
	15.6	336.9	1.70	90	PC080+PNMRV90	MS-802-4	IMB5
	11.7	405.0	1.20	12			
	9.3	483.0	0.90	150			
	7.8	543.0	0.70	180			
	11.7	429.8	2.20	120	PC080+PNMRV110	MS-802-4	IMB5
	9.3	506.0	1.70	150			
	7.8	580.0	1.30	180			
	5.8	700.0	0.90	240			
	5.8	712.2	1.40	240	PC080+PNMRV130	MS-802-4	IMB5
	4.7	813.0	1.10	300			
	376	18.7	1.91	2.42	PC090	MS-90S-6	IMB5
	12.4	392.9	3.20	72.6	PC090+PNMRV110	MS-90S-6	IMB5
	9.3	508.0	2.30	96.8			
	7.4	607.0	1.80	121			
	6.2	682.0	1.50	145.2			
	4.6	832.0	1.00	193.6			
	12.4	398.7	4.40	72.6	PC090+PNMRV130	MS-90S-6	IMB5
	9.3	508	3.2	96.8			
	7.4	607	2.6	121			
	6.2	682.0	2.10	145.2	PC080+PNMRV130	MS-90S-6	IMB5
	4.6	832.0	1.50	193.6			
	3.7	944.0	1.20	242			

PC及PC+PNMRV組合型減速機技術參數

50HZ

P1 (KW)	n2 (r/min)	M2 (N.M)	f.s	i	減速機型號	電機型號	
						型號	安裝結構
1.1	578.5	17.8	2.00	2.42	PC090	MS-90S-4	IMB5
	19.3	392.2	2.50	72.6	PC090+PNMRV110	MS-90S-4	IMB5
	14.5	508.0	1.80	96.8			
	11.6	599.0	1.50	121			
	9.6	686.0	1.10	145.2			
	7.2	828.0	0.80	193.6			
	19.3	397.7	3.50	72.6	PC090+PNMRV130	MS-90S-4	IMB5
	14.5	508.0	2.60	96.8			
	11.6	608.0	2.00	121			
	9.6	686.0	1.60	145.0			
	7.2	843.0	1.20	193.6			
	5.8	962.0	0.90	242			
	376.0	27.4	1.30	2.42	PC090	MS-90L-6	IMB5
	12.4	576.2	2.20	72.6	PC090+PNMRV110	MS-90L-6	IMB5
	9.3	746.0	1.60	96.8			
	7.4	890.0	1.20	121			
	6.2	1000.0	1.00	145.2			
	12.4	584.7	3.00	72.6	PC090+PNMRV130	MS-90L-6	IMB5
	9.3	746.0	2.20	96.8			
	7.4	890.0	1.70	121			
	6.2	1000.0	1.40	145.2			
	4.6	1220.0	1.00	193.6			
1.5	578.5	24.3	1.47	2.42	PC090	MS-90L-4	IMB5
	19.3	534.9	1.90	72.6	PC090+PNMRV110	MS-90L-4	IMB5
	14.5	693.0	1.30	96.8			
	11.6	817.0	1.10	121			
	9.6	936.0	0.80	145.2			
	19.3	542.3	2.60	72.6	PC090+PNMRV130	MS-90L-4	IMB5
	14.5	693.0	1.90	96.8			
	11.6	830.0	1.50	121			
	9.6	936.0	1.10	145.2			
	7.2	1148.9	0.80	194			
2.2	1157.0	17.9	2.00	2.42	PC090	MS-90L-2	IMB5
	38.6	397.7	2.10	72.6	PC090+PNMRV110	MS-90L-2	IMB5
	28.9	516.7	1.50	96.8			
	23.1	617.0	1.20	121			
	38.6	408.6	2.90	72.6	PC090+PNMRV130	MS-90L-2	IMB5
	28.9	545.0	2.00	96.8			
	23.1	654.0	1.60	121			
	19.3	752.0	1.30	145.2			