北工牌
PEI GONG

2026 /
CATALOGUE

# PEI GONG
## PRODUCTS SERIES
## 齒輪減速機系列產品目錄

立翔 50 Since 1976 感謝有您

深耕台灣 放眼全球

01 大齒輪減速機

02 G系列軸裝式
齒輪減速機

2026

# 大齒輪減速機

## Gear Reducer


- 大齒輪減速機總表 ---------- F00
- 產品代碼說明 ---------- F01
- 速比總表 ---------- F02 ~ F04
- 機型選定範例 ---------- F05 ~ F07
- 使用與安裝方式 ---------- F08 ~ F09
- 速比總表 ---------- F10 ~ F34
- 尺寸規範 ---------- F35 ~ F134


北工牌產品系列目錄

## 齒輪減速機總表

| 產 品 | 類型 / 名稱 / 頁碼 | 產 品 | 類型 / 名稱 / 頁碼 |
|---|---|---|---|
| | **PGE**<br>臥式齒輪馬達減速機<br>P35~P42 | | **PGEW**<br>臥式兩段式齒輪馬達減速機<br>P89~P95 |
| | **PGV**<br>立式齒輪馬達減速機<br>P43~P51 | | **PGVW**<br>立式兩段式齒輪馬達減速機<br>P96~P102 |
| | **PGEF**<br>臥式法蘭式減速機<br>P52~P61 | | **PGEWF**<br>臥式兩段式法蘭式齒輪減速機<br>P103~P110 |
| | **PGVF**<br>立式法蘭式減速機<br>P62~P72 | | **PGVWF**<br>立式兩段式法蘭式齒輪減速機<br>P111~P118 |
| 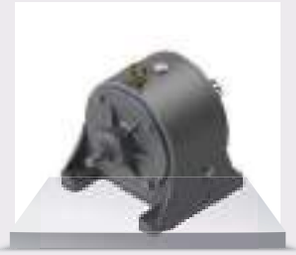 | **PGED**<br>臥式雙軸齒輪減速機<br>P73~P80 | | **PGEWD**<br>臥式兩段式雙軸齒輪減速機<br>P119~P126 |
| | **PGVD**<br>立式雙軸齒輪減速機<br>P81~P88 | | **PGVWD**<br>立式兩段式雙軸齒輪減速機<br>P127~P134 |

## 齒輪減速機產品代碼說明

| PGE | 45 | – | 1500 | – | 20 | S | – | B | – | V1 |
|---|---|---|---|---|---|---|---|---|---|---|
| (1) | (2) | | (3) | | (4) | (5) | | (6) | | (7) |

| | | | | | | | | | | | | | |
|---|---|---|---|---|---|---|---|---|---|---|---|---|---|
| (1) 機型 | PGE-臥式馬達直聯型 | | | | PGEF-臥式法蘭型 | | | | PGED-臥式雙軸型 | | | | |
| | PGV-立式馬達直聯型 | | | | PGVF-立式法蘭型 | | | | PGVD-立式雙軸型 | | | | |
| (2) 型號 | 25 | 30 | 35 | 40 | 45 | 50 | 55 | 65 | 75 | 80 | 90 | 100 | 115 |
| (3) 馬力 | 100W~37000W (1/8HP~50HP) (標準配法為 4極) | | | | | | | | | | | | |
| (4) 減速比 | 1/5~1/7200 | | | | | | | | | | | | |
| (5) 電壓 | S-三相(3-Phase)220/380V-50,60Hz | | | | | | | | | | | | |
| | S-三相(3-Phase)220/440V-50,60Hz | | | | | | | | | | | | |
| | S-三相(3-Phase)200/400V-50,60Hz | | | | | | | | | | | | |
| | S-三相(3-Phase)240/480V-60Hz | | | | | | | | | | | | |
| | A-單相(Single Phase)110/220V-50,60Hz | | | | | | | | | | | | |
| (6) 剎車種類 | 無代碼表示沒有剎車 | | | | | | | | | | | | |
| | B-DC90V電磁剎車 | | | | | | | | | | | | |
| | BH-手釋放剎車器 | | | | | | | | | | | | |
| | D-DC24V送電剎車器 | | | | | | | | | | | | |
| (7) 線盒位置 | V1-左方 | | | | V2-右方 | | | | V3-上方 | | | V4-下方 | |
| | | | | | | | | | | | | | |
| | | | | | | | | | | | | | |

# 速比總表

| 齒輪減速機速比總表 (標準型) | | | | | | | | | | | | | | | |
|---|---|---|---|---|---|---|---|---|---|---|---|---|---|---|---|
| 機型 | | PGE | | PGV | | PGEF | | | PGVF | | PGED | | PGVD | | |
| 型號 | 馬力 (HP) | 減速比 | | | | | | | | | | | | | |
| 25# | 0.25 | 1/4 | 1/5 | 1/10 | 1/15 | 1/20 | 1/25 | 1/30 | 1/35 | 1/40 | 1/45 | 1/50 | 1/55 | 1/60 | 1/65 |
| | | 1/70 | 1/75 | 1/80 | 1/85 | 1/90 | 1/95 | 1/100 | 1/110 | 1/115 | 1/120 | | | | |
| | 0.5 | 1/4 | 1/5 | 1/10 | 1/15 | 1/20 | 1/25 | 1/30 | 1/35 | 1/40 | 1/45 | 1/50 | 1/55 | 1/60 | 1/65 |
| | | 1/70 | 1/75 | 1/80 | 1/85 | 1/90 | 1/95 | 1/100 | 1/110 | 1/115 | 1/120 | | | | |
| | 1 | 1/4 | 1/5 | 1/10 | | | | | | | | | | | |
| 30# | 1 | 1/4 | 1/5 | 1/10 | 1/15 | 1/20 | 1/25 | 1/30 | | | | | | | |
| 35# | 0.5 | 1/35 | 1/40 | 1/45 | 1/50 | 1/55 | 1/60 | 1/65 | 1/70 | 1/75 | 1/80 | 1/85 | 1/90 | 1/100 | 1/105 |
| | | 1/110 | 1/120 | | | | | | | | | | | | |
| | 1 | 1/4 | 1/5 | 1/7.5 | 1/10 | 1/15 | 1/20 | 1/25 | 1/30 | 1/35 | 1/40 | 1/45 | 1/50 | 1/55 | 1/60 |
| | 2 | 1/4 | 1/5 | 1/7.5 | 1/10 | 1/15 | 1/20 | | | | | | | | |
| | 3 | 1/4 | 1/5 | 1/7.5 | 1/10 | | | | | | | | | | |
| 40# | 1 | 1/35 | 1/40 | 1/45 | 1/50 | 1/55 | 1/60 | 1/70 | 1/75 | 1/80 | 1/85 | 1/90 | 1/95 | 1/100 | 1/105 |
| | | 1/110 | 1/120 | | | | | | | | | | | | |
| | 2 | 1/4 | 1/5 | 1/7.5 | 1/10 | 1/15 | 1/20 | 1/25 | 1/30 | 1/35 | 1/40 | 1/45 | 1/50 | 1/55 | 1/60 |
| | | 1/75 | 1/80 | 1/90 | | | | | | | | | | | |
| | 3 | 1/4 | 1/5 | 1/7.5 | 1/10 | 1/15 | 1/20 | | | | | | | | |
| | 5 | 1/4 | 1/5 | 1/7.5 | 1/10 | | | | | | | | | | |
| 45# | 2 | 1/65 | 1/70 | 1/75 | 1/80 | 1/85 | 1/90 | 1/95 | 1/100 | 1/105 | 1/110 | 1/120 | | | |
| | 3 | 1/15 | 1/25 | 1/30 | 1/35 | 1/40 | 1/45 | 1/50 | 1/55 | 1/60 | | | | | |
| | 5 | 1/4 | 1/5 | 1/7.5 | 1/10 | 1/15 | 1/20 | | | | | | | | |
| | 7.5 | 1/4 | 1/5 | 1/7.5 | 1/10 | | | | | | | | | | |
| 50# | 3 | 1/65 | 1/70 | 1/75 | 1/80 | 1/85 | 1/90 | 1/100 | 1/100 | 1/105 | 1/110 | | | | |
| | 5 | 1/4 | 1/5 | 1/7.5 | 1/10 | 1/15 | 1/20 | 1/25 | 1/30 | 1/35 | 1/40 | 1/45 | 1/50 | 1/55 | 1/60 |
| | | 1/150 | | | | | | | | | | | | | |
| | 7.5 | 1/4 | 1/5 | 1/7.5 | 1/10 | 1/15 | 1/20 | | | | | | | | |
| | 10 | 1/4 | 1/5 | 1/7.5 | 1/10 | | | | | | | | | | |
| 55# | 5 | 1/35 | 1/40 | 1/45 | 1/50 | 1/55 | 1/60 | 1/65 | 1/70 | 1/75 | 1/80 | 1/85 | 1/90 | 1/95 | 1/100 |
| | | 1/110 | 1/120 | | | | | | | | | | | | |
| | 7.5 | 1/25 | 1/30 | 1/35 | 1/40 | 1/45 | 1/50 | 1/55 | 1/60 | | | | | | |
| | 10 | 1/4 | 1/5 | 1/10 | 1/15 | 1/20 | | | | | | | | | |
| | 15 | 1/4 | 1/5 | 1/10 | | | | | | | | | | | |

## 速比總表

| 齒輪減速機速比總表 (標準型) | | | | | | | | | | | | | | | |
|---|---|---|---|---|---|---|---|---|---|---|---|---|---|---|---|
| 機型 | | PGE | | PGV | | | PGEF | | PGVF | | PGED | | | PGVD | |
| 型號 | 馬力 (HP) | 減速比 | | | | | | | | | | | | | |
| 65# | 7.5 | 1/65 | 1/70 | 1/75 | 1/80 | 1/85 | 1/90 | 1/95 | 1/100 | 1/105 | 1/110 | 1/120 | | | |
| | 10 | 1/25 | 1/30 | 1/35 | 1/40 | 1/45 | 1/50 | 1/55 | 1/60 | | | | | | |
| | 15 | 1/4 | 1/5 | 1/10 | 1/15 | 1/20 | | | | | | | | | |
| | 20 | 1/4 | 1/5 | 1/10 | | | | | | | | | | | |
| 75# | 10 | 1/35 | 1/40 | 1/45 | 1/50 | 1/55 | 1/60 | 1/65 | 1/70 | 1/75 | 1/80 | 1/85 | 1/90 | 1/95 | 1/100 |
| | | 1/105 | 1/110 | 1/120 | | | | | | | | | | | |
| | 15 | 1/25 | 1/30 | 1/35 | 1/40 | 1/45 | 1/50 | 1/55 | 1/60 | | | | | | |
| | 20 | 1/4 | 1/5 | 1/10 | 1/15 | 1/20 | | | | | | | | | |
| | 25 | 1/4 | 1/5 | 1/10 | | | | | | | | | | | |
| 80# | 10 | 1/35 | 1/40 | 1/45 | 1/50 | 1/55 | 1/60 | 1/65 | 1/70 | 1/75 | 1/80 | 1/85 | 1/90 | 1/95 | 1/100 |
| | | 1/105 | 1/110 | 1/120 | | | | | | | | | | | |
| | 15 | 1/25 | 1/30 | 1/35 | 1/40 | 1/45 | 1/50 | 1/55 | 1/60 | | | | | | |
| | 20 | 1/4 | 1/5 | 1/10 | 1/15 | 1/20 | | | | | | | | | |
| | 25 | 1/4 | 1/5 | 1/10 | | | | | | | | | | | |
| 90# | 15 | 1/65 | 1/70 | 1/75 | 1/80 | 1/85 | 1/90 | 1/95 | 1/100 | 1/105 | 1/110 | 1/120 | | | |
| | 20 | 1/25 | 1/30 | 1/35 | 1/40 | 1/45 | 1/50 | 1/55 | 1/60 | | | | | | |
| | 30 | 1/4 | 1/5 | 1/10 | 1/15 | 1/20 | | | | | | | | | |
| | 40 | 1/4 | 1/5 | 1/10 | | | | | | | | | | | |
| 100# | 20 | 1/65 | 1/70 | 1/75 | 1/80 | 1/85 | 1/90 | 1/95 | 1/100 | 1/105 | 1/110 | 1/120 | | | |
| | 30 | 1/25 | 1/30 | 1/35 | 1/40 | 1/45 | 1/50 | 1/55 | 1/60 | | | | | | |
| | 40 | 1/4 | 1/5 | 1/9.8 | 1/10 | 1/12.5 | 1/15 | 1/20 | | | | | | | |
| | 50 | 1/4 | 1/5 | 1/9.8 | 1/10 | 1/12.5 | 1/15 | 1/20 | | | | | | | |
| 115# | 20 | 1/105 | 1/110 | 1/120 | 1/130 | 1/140 | 1/150 | 1/160 | 1/170 | 1/180 | 1/190 | 1/200 | | | |
| | 30 | 1/65 | 1/70 | 1/75 | 1/80 | 1/85 | 1/90 | 1/95 | 1/100 | | | | | | |
| | 40 | 1/35 | 1/40 | 1/45 | 1/50 | 1/55 | 1/60 | | | | | | | | |
| | 50 | 1/15 | 1/20 | 1/25 | 1/30 | | | | | | | | | | |
| | 60 | 1/15 | 1/20 | 1/25 | 1/30 | | | | | | | | | | |
| | 75 | 1/5 | 1/10 | | | | | | | | | | | | |
| | 100 | 1/5 | 1/10 | | | | | | | | | | | | |

| 齒輪減速機速比總表 (雙段式) | | | | | | | |
|---|---|---|---|---|---|---|---|
| 機型 | | PGEW | PGVW | PGEWF | PGVWF | PGEWD | PGVWD |
| 型號 | 馬力 (HP) | 型號配對式 | 減速比範圍 | | | | |
| 40# | 0.25 | 40# x 25# | 1/121~1/900 | | | | |
| | 0.5 | 40# x 25# | 1/121~1/900 | | | | |
| 45# | 1 | 45# x 35# | 1/121~1/400 | | | | |
| | 0.5 | 45# x 25# | 1/901~1/3600 | | | | |
| | 0.25 | 45# x 25# | 1/901~1/3600 | | | | |
| 50# | 2 | 50# x 35# | 1/121~1/400 | | | | |
| | 1 | 50# x 35# | 1/401~1/3600 | | | | |
| | 0.5 | 50# x 35# | 1/3601~1/7200 | | | | |
| 55# | 3 | 55# x 40# | 1/121~1/400 | | | | |
| | 2 | 55# x 40# | 1/401~1/3600 | | | | |
| | 1 | 55# x 40# | 1/3601~1/7200 | | | | |
| 65# | 5 | 65# x 45# | 1/121~1/400 | | | | |
| | 3 | 65# x 45# | 1/401~1/3600 | | | | |
| | 2 | 65# x 45# | 1/3601~1/7200 | | | | |
| 75# | 7.5 | 75# x 50# | 1/121~1/400 | | | | |
| | 5 | 75# x 50# | 1/401~1/3600 | | | | |
| | 3 | 75# x 50# | 1/3601~1/7200 | | | | |
| 80# | 7.5 | 80# x 50# | 1/121~1/400 | | | | |
| | 5 | 80# x 50# | 1/401~1/3600 | | | | |
| | 3 | 80# x 50# | 1/3601~1/7200 | | | | |
| 90# | 10 | 90# x 55# | 1/121~1/400 | | | | |
| | 7.5 | 90# x 55# | 1/401~1/3600 | | | | |
| | 5 | 90# x 55# | 1/3601~1/7200 | | | | |
| 100# | 15 | 100# x 65# | 1/121~1/400 | | | | |
| | 10 | 100# x 65# | 1/401~1/3600 | | | | |
| | 7.5 | 100# x 65# | 1/3601~1/7200 | | | | |

## 機型選定範例

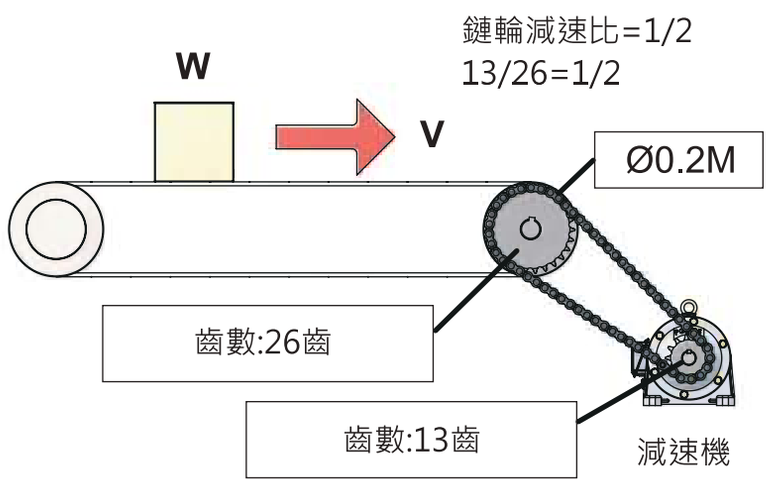


搬運物總重量：W=600kg
搬送速度：V=9.5m/min
與導軌之摩擦速度：μ=0.15
鏈輪傳動效率：η1=0.95
減速機傳動效率：η2=0.9
運轉時間：8 小時 / 日
啟動次數：1 回 / 分，中衝擊
使用電源：三相 220V，60Hz

| | 選定之注意事項 | 計算範例 |
|---|---|---|
| 減速比 | **藉由必要的入力軸回轉數及出力軸回轉數來選定減速比**<br>1.先求出輸送帶滾輪回轉數 (N1)<br>N1= 搬送速度 /( 滾輪直徑 ×π)<br>2.在求出減速機出力軸回轉數 (N2)<br>N2=N1×( 鏈輪齒數 / 減速機齒數 )<br>3.以 3ψ,60Hz 之馬達計算減速比<br>τ= 出力回轉數 / 入力回轉數<br>( 馬達轉速 N) | 1. N1= V / ( D × π)<br>= 9.5 / (0.2 × 3.14) = 15 r/min(RPM)<br><br>2. N2= N1 × (26 / 13)<br>= 15 × 2/1 = 30 r/min(RPM)<br><br>3. τ= N2 / N<br>= 30 / 1800 = 1/60<br>( 馬達轉速，motor RPM . input rpm) |

| | 選定之注意事項 | 計算範例 |
|---|---|---|
| 扭力 | **決定減速比後，由使用機械之條件換算其扭力**<br>1. 先算出輸送帶滾輪之扭力<br>(T1) T1=(μ× 荷重 × 滾輪半徑 ) /η1<br>2. 再換算成減速機出力軸所需之扭力<br>(T2) T2=(T1× 鏈輪減速比 ) /η | 1. T1 =[μ× W (D / 2) ] / η1<br>= [ 0.15 × 600 × (0.2 / 2) ]<br>= 0.95 = 9.47 ≒ 9.5 kgf-m<br><br>2. T2 = (T1 × 1/2) /η2<br>= (9.5 × 1/2) / 0.9<br>= 5.28 kgf-m |

## 負荷條件

**選定之注意事項**

| 原動機 | 傳動機負荷等級 | 每日使用時間 0.50hr | 2hr | 8~10hr | 10~24hr |
|---|---|---|---|---|---|
| 電動機 | 均一負荷 | 0.80 | 0.90 | 1.00 | 1.25 |
| | 中負荷 | 0.90 | 1.00 | 1.25 | 1.5 |
| | 重負荷 | 1.00 | 1.25 | 1.50 | 1.75 |

補正扭力 = 減速機出力軸扭力 × 係數

**計算範例**

T3=T2 x K
= 5.28 x 1.25 = 6.6 kgf-m

## 馬力

**選定之注意事項**

最後換算成馬力 (Hp) Hp = ( 補正扭力 × 出力軸轉數 ) / 716.2

**計算範例**

Hp = (T3 × N2) / 716.2 = (6.6 × 30) / 716.2 =0.3
1/2Hp 馬達適用 (For 1/2 Hp motor)

## 型號選定

根據目錄之型號速比對照表 1/2Hp 、減速比 1/60 ，型號 35# 適用。

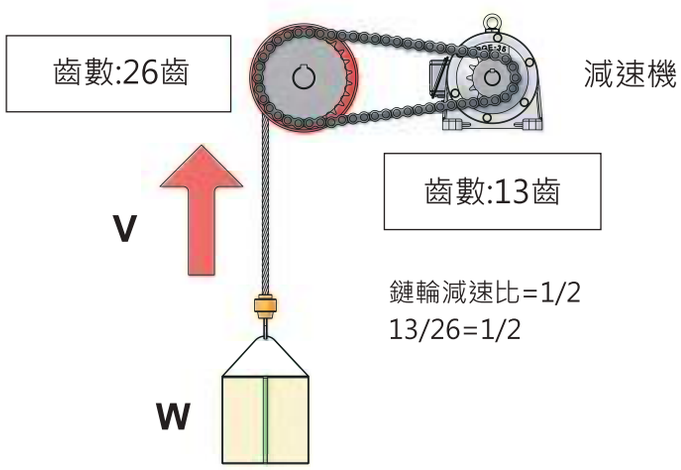


搬運物總重量：W=600kg
搬送速度：V=9.5m/min
鏈輪傳動效率：η1=0.95
減速機傳動效率：η2=0.9
運轉時間：8 小時 / 日
啟動次數：1 回 / 分，中衝擊
使用電源：三相 220V220V，60Hz

## 減速比

**選定之注意事項**

**藉由必要的入力軸回轉數及出力軸回轉數來選定減速比**

1.先求出輸送帶滾輪回轉數
(N1) N1= 搬送速度 / ( 滾輪直徑 × π )

2.在求出減速機出力軸回轉數
(N2) N2=N1 × ( 鏈輪齒數 / 減速機齒數 )

3.以 33ψ,60Hz 之馬達計算減速比 (i)
i= 出力回轉數 / 入力回轉數 ( 馬達轉速 N)

**計算範例**

1.N1= V / ( D × π)
= 9.5 / (0.2 × 3.14) = 15 r/min(RPM)

2.N2= N1 × (26 / 13)
= 15 × 2/1 = 30 r/min(RPM)

3. τ= N2 / N
= 30 / 1800 = 1/60
(馬達轉速，motor RPM . input r pm)

## 機型選定範例

| | 選定之注意事項 | 計算範例 |
|---|---|---|
| 扭力 | **決定減速比後，由使用機械之條件換算其扭力**<br>1.先算出輸送帶滾輪之扭力<br>(T1) T1=(μ× 荷重 × 滾輪半徑 ) η1<br>2.再換算成減速機出力軸所需之扭力(T2)<br>T2=(T1× 鏈輪減速比 ) /η2 | 1. T1 = M (W (D / 2)) / η1<br>= 600 × (0.2 / 2) = 60 kgf-m<br><br>2. T2 = (T1 × 1/2) /η2<br>= (60 × 1/2) / 0.9 = 33.3 kgf-m |
| 負荷條件 | 選定之注意事項 | 計算範例 |
| | 根據運轉條件算出補正扭力(T3)<br>T3=T2 ×運轉條件 (係數K) | T3 = T2 × K<br>=33.3 × 1.25 = 41.625 kgf-m |
| 馬力 | 選定之注意事項 | 計算範例 |
| | 最後換算成馬力<br>(Hp) Hp = (T × N) / 716.2 | Hp = (T3 × N2 ) / 716.2 = (33.3 × 30) / 716.2 =1.39<br>2Hp馬達適用 (For 2 Hp motor) |
| 型號選定 | 根據目錄之型號速比對照表 2Hp 、減速比 1/60 ，型號 40# 適用。 | |

| 常用公式集 | | |
|---|---|---|
| 欲知的條件 | 已知的條件 | 公式 |
| 扭力 ( T) | • 動力(F) 與半徑(R) 馬力(Hp) 與回轉數(N)(r.p.m.)<br>• 動力(Kw)與回轉數(N)(r.p.m.)/扭力與回轉數(N)(r.p.m.)<br>• 扭力(T) 與回轉數(N)(r.p.m.)/重力(F)與速度(V)(m/sec)<br>• 重力(F)與速度(V)(m/sec)/齒輪、皮帶輪等的直徑(D)與回轉數(N)(r.p.m.)<br>• 入力回轉數(N1)與出力回轉數(N2) | 1.N1= V / ( D × π)<br>=9.5/(0.2×3.14)=15 r/min(RPM)<br><br>2.N2= N1 × (26 / 13)<br>= 15 × 2/1 = 30 r/min(RPM)<br><br>3. τ= N2 / N<br>= 30 / 1800 = 1/60 |
| 扭力 ( T) | | |
| 扭力 ( T) | | |
| 馬力 (HP) | | |
| 動力 (KW) | | |
| 馬力 (HP) | | |
| 動力 (KW) | | |
| 速度 (V) | | |
| 減速比 (I) | | |

# 使用與安裝

## 出力軸迴轉方向

2S型齒輪減速機的迴轉方向與入力的方向相同，3S齒輪減速機的迴轉方向與入力相反。

| | 2S型(2-stage) Ratio:1/5~1/30 | 3S型(3-stage) Ratio:1/35~1/120 |
|---|---|---|
| 標準式 | | |
| 雙段式 | 4S型(4-stage) Ratio:1/121~1/900<br>6S型(6-stage) Ratio:1/3601~1/7200 | 5S型(5-stage) Ratio:1/901~1/3600 |
| | | |

## 馬達配線盒位置

安裝方向請注意，建議以注入潤滑油便利為主要考量，油量可輕易查看且配線容易。
正常情況下，附馬達之減速機其配線盒位置和油鏡、油蓋位置如下圖，如有不同時請註明。
標準配線盒及油鏡，加油口位置。

| 透氣蓋 | 油鏡 | 排油栓 | W 線盒 |
|---|---|---|---|

**臥式安裝**

**立式臥用安裝**

**立式安裝**

# 使用與安裝

| 潤滑油之選定 | | |
|---|---|---|
| 適當的潤滑油黏度，可使齒輪摩擦容易；遇高負荷及衝擊負荷時，減速機才能充分發揮其機能。<br>下表即為減速機潤滑油的選定： | | |
| 荷重 | 周圍溫度 | 中國石油<br>國光牌極壓機油 |
| 普通荷重 | -5℃ ~ 20℃ | HD-150 |
| | 20℃ ~ 40℃ | HD-320 |
| | 40℃ ~ 80℃ | HD-460 |
| 超荷重 | -3℃ ~ 20℃ | HD-150 |
| | 20℃ ~ 40℃ | HD-320 |
| | 40℃ ~ 80℃ | HD-460 |

| 雙段式機型架構圖 | | | |
|---|---|---|---|
| PGV+<br>GEAR BOX(E)<br>=PGEW | 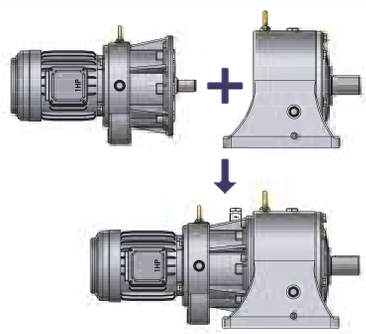 | PGV+<br>GEAR BOX(V)<br>=PGVW | 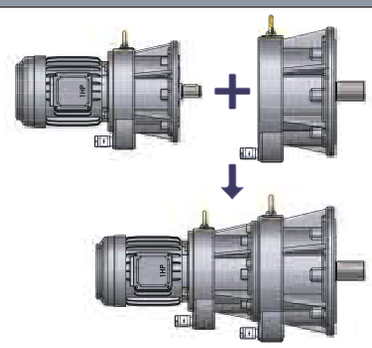 |
| PGVF+<br>GEAR BOX(E)<br>=PGEWF | 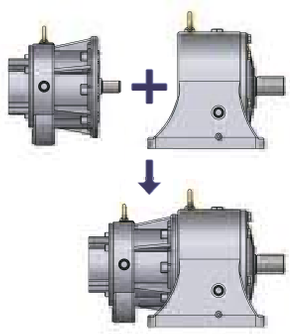 | PGVF+<br>GEAR BOX(V)<br>=PGWWF | 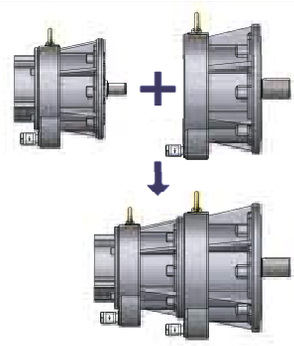 |
| PGVD+<br>GEAR BOX(E)<br>=PGEWD | 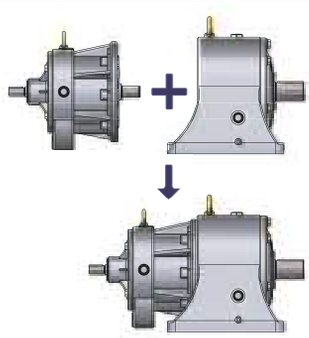 | PGVD+<br>GEAR BOX(V)<br>=PGVWD | 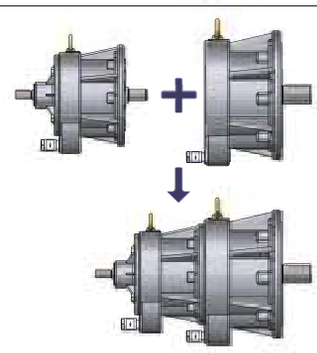 |

# 速比總表

| 齒輪減速機速比總表(標準型) | | | | | | | | | | | |
|---|---|---|---|---|---|---|---|---|---|---|---|
| 機型 | | | PGE | | PGV | | PGEF | | PGVF | | PGED | PGVD |
| 馬達入力轉速(50Hz=1500rpm, 60Hz=1800rpm) | | | | | | | | | | | | |
| 型號 Model | 馬力 (HP) | 速比 Ratio | 出力軸 回轉速度 (r/min) | | 減速機輸出 扭矩值 N · m | | 懸垂荷重值 O.H.L N | | 安全係數 (F.S) | | 效率 |
| | | | 50Hz | 60Hz | 50Hz | 60Hz | 50Hz | 60Hz | 50Hz | 60Hz | % |
| 25# | 0.25 (0.18kw) | 1/4 | 375 | 450 | 4.13 | 3.44 | 892 | 743 | 3 | 3 | 90% |
| | | 1/5 | 300 | 360 | 5.16 | 4.3 | 1115 | 929 | 3 | 3 | 90% |
| | | 1/10 | 150 | 180 | 10.31 | 8.6 | 2227 | 1858 | 3 | 3 | 90% |
| | | 1/15 | 100 | 120 | 15.47 | 12.89 | 3342 | 2784 | 3 | 3 | 90% |
| | | 1/20 | 75 | 90 | 20.63 | 17.19 | 4456 | 3713 | 3 | 3 | 90% |
| | | 1/25 | 60 | 72 | 25.79 | 21.49 | 5571 | 4642 | 3 | 3 | 90% |
| | | 1/30 | 50 | 60 | 30.94 | 25.79 | 6683 | 5571 | 3 | 3 | 90% |
| | | 1/35 | 42.86 | 51.43 | 34.49 | 28.75 | 7119 | 5934 | 3 | 3 | 86% |
| | | 1/40 | 37.5 | 45 | 39.42 | 32.85 | 8136 | 6780 | 3 | 3 | 86% |
| | | 1/45 | 33.3 | 40 | 44.35 | 36.96 | 9154 | 7629 | 3 | 3 | 86% |
| | | 1/50 | 30 | 36 | 49.28 | 41.1 | 10171 | 8438 | 3 | 3 | 86% |
| | | 1/55 | 27.27 | 32.73 | 54.21 | 45.17 | 11189 | 9323 | 3 | 3 | 86% |
| | | 1/60 | 25 | 30 | 59.13 | 49.28 | 12204 | 10171 | 3 | 3 | 86% |
| | | 1/65 | 23.08 | 27.69 | 64.1 | 53.38 | 13230 | 11018 | 3 | 3 | 86% |
| | | 1/70 | 21.43 | 25.71 | 68.99 | 57.49 | 14240 | 11866 | 3 | 3 | 86% |
| | | 1/75 | 20 | 24 | 73.92 | 61.6 | 15257 | 12714 | 3 | 3 | 86% |
| | | 1/80 | 18.75 | 22.5 | 78.85 | 65.7 | 16275 | 13561 | 3 | 3 | 86% |
| | | 1/85 | 17.65 | 21.18 | 83.77 | 69.81 | 17290 | 14409 | 3 | 3 | 86% |
| | | 1/90 | 16.67 | 20 | 88.7 | 73.92 | 17575 | 15257 | 2.88 | 3 | 86% |
| | | 1/95 | 15.79 | 18.95 | 93.63 | 78.02 | 17393 | 16103 | 2.7 | 3 | 86% |
| | | 1/100 | 15 | 18 | 98.56 | 82.13 | 17495 | 16952 | 2.58 | 3 | 86% |
| | | 1/110 | 13.64 | 16.36 | 108.4 | 90.34 | 18048 | 17900 | 2.42 | 2.88 | 86% |
| | | 1/115 | 13.04 | 15.65 | 113.3 | 94.45 | 17773 | 16635 | 2.28 | 2.56 | 86% |
| | | 1/120 | 12.5 | 15 | 118.3 | 98.56 | 17580 | 18844 | 2.16 | 2.72 | 86% |

## 速比總表

| 齒輪減速機速比總表(標準型) | | | | | | | | | | | | |
|---|---|---|---|---|---|---|---|---|---|---|---|---|
| 機型 | | | PGE | | PGV | | PGEF | | PGVF | | PGED | PGVD |
| 馬達入力轉速(50Hz=1500rpm, 60Hz=1800rpm) | | | | | | | | | | | | |
| 型號 Model | 馬力 (HP) | 速比 Ratio | 出力軸 回轉速度 (r/min) | | 減速機輸出 扭矩值 N · m | | 懸垂荷重值 O.H.L N | | 安全係數 (F.S) | | 效率 | |
| | | | 50Hz | 60Hz | 50Hz | 60Hz | 50Hz | 60Hz | 50Hz | 60Hz | % | |
| 25# | 0.5 (0.375 kw) | 1/4 | 375 | 450 | 8.6 | 7.16 | 1858 | 1547 | 3 | 3 | 90% | |
| | | 1/5 | 300 | 360 | 10.74 | 8.95 | 2320 | 1933 | 3 | 3 | 90% | |
| | | 1/10 | 150 | 180 | 21.49 | 17.91 | 4642 | 3869 | 3 | 3 | 90% | |
| | | 1/15 | 100 | 120 | 32.23 | 26.86 | 6962 | 5802 | 3 | 3 | 90% | |
| | | 1/20 | 75 | 90 | 42.98 | 35.81 | 9284 | 7735 | 3 | 3 | 90% | |
| | | 1/25 | 60 | 72 | 53.72 | 44.77 | 11604 | 9670 | 3 | 3 | 90% | |
| | | 1/30 | 50 | 60 | 64.46 | 53.72 | 13923 | 11604 | 3 | 3 | 90% | |
| | | 1/35 | 42.86 | 51.43 | 71.86 | 59.89 | 14189 | 12361 | 2.87 | 3 | 86% | |
| | | 1/40 | 37.5 | 45 | 82.13 | 68.44 | 14126 | 13985 | 2.5 | 2.97 | 86% | |
| | | 1/45 | 33.3 | 40 | 92.4 | 77 | 14431 | 14304 | 2.27 | 2.7 | 86% | |
| | | 1/50 | 30 | 36 | 102.66 | 85.55 | 14479 | 14361 | 2.05 | 2.44 | 86% | |
| | | 1/55 | 27.27 | 32.73 | 112.93 | 94.11 | 11965 | 11849 | 1.54 | 1.83 | 86% | |
| | | 1/60 | 25 | 30 | 123.2 | 102.66 | 14664 | 14550 | 1.73 | 2.06 | 86% | |
| | | 1/65 | 23.08 | 27.69 | 133.46 | 111.22 | 22772 | 22573 | 2.48 | 2.95 | 86% | |
| | | 1/70 | 21.43 | 25.71 | 143.73 | 119.77 | 27589 | 24721 | 2.79 | 3 | 86% | |
| | | 1/75 | 20 | 24 | 153.99 | 128.33 | 22249 | 22073 | 2.1 | 2.5 | 86% | |
| | | 1/80 | 18.75 | 22.5 | 164.25 | 136.88 | 18081 | 17893 | 1.6 | 1.9 | 86% | |
| | | 1/85 | 17.65 | 21.18 | 174.53 | 145.44 | 18252 | 18111 | 1.52 | 1.81 | 86% | |
| | | 1/90 | 16.67 | 20 | 184.79 | 153.99 | 18308 | 18117 | 1.44 | 1.71 | 86% | |
| | | 1/95 | 15.79 | 18.95 | 195.05 | 162.55 | 18116 | 18005 | 1.35 | 1.61 | 86% | |
| | | 1/100 | 15 | 18 | 205.3 | 171.1 | 18221 | 18011 | 1.29 | 1.53 | 86% | |
| | | 1/110 | 13.64 | 16.36 | 225.86 | 188.21 | 18802 | 18646 | 1.21 | 1.44 | 86% | |
| | | 1/115 | 13.04 | 15.65 | 236.12 | 196.77 | 18519 | 17328 | 1.14 | 1.28 | 86% | |
| | | 1/120 | 12.5 | 15 | 246.39 | 205.32 | 18308 | 19211 | 1.08 | 1.36 | 86% | |

## 速比總表

| 齒輪減速機速比總表(標準型) | | | | | | | | | | | |
|---|---|---|---|---|---|---|---|---|---|---|---|
| 機型 | | | PGE | | PGV | | PGEF | | PGVF | | PGED | PGVD |
| 馬達入力轉速(50Hz=1500rpm, 60Hz=1800rpm) | | | | | | | | | | | | |
| 型號 Model | 馬力 (HP) | 速比 Ratio | 出力軸 回轉速度 (r/min) | | 減速機輸出 扭矩值 N · m | | 懸垂荷重值 O.H.L N | | 安全係數 (F.S) | | 效率 |
| | | | 50Hz | 60Hz | 50Hz | 60Hz | 50Hz | 60Hz | 50Hz | 60Hz | % |
| 25# | 1 (0.75kW) | 1/4 | 375 | 450 | 17.19 | 14.33 | 3713 | 3095 | 3 | 3 | 90% |
| | | 1/5 | 300 | 360 | 21.49 | 17.91 | 4642 | 3969 | 3 | 3 | 90% |
| | | 1/10 | 150 | 180 | 42.98 | 35.81 | 9284 | 7735 | 3 | 3 | 90% |
| 30# | 1 (0.75kw) | 1/4 | 375 | 450 | 17.19 | 14.33 | 3094 | 2579 | 3 | 3 | 90% |
| | | 1/5 | 300 | 360 | 21.49 | 17.91 | 3868 | 3224 | 3 | 3 | 90% |
| | | 1/10 | 150 | 180 | 42.98 | 35.81 | 7736 | 6446 | 3 | 3 | 90% |
| | | 1/15 | 100 | 120 | 64.46 | 53.72 | 11603 | 9670 | 3 | 3 | 90% |
| | | 1/20 | 75 | 90 | 85.95 | 71.63 | 15471 | 12893 | 3 | 3 | 90% |
| | | 1/25 | 60 | 72 | 107.44 | 89.53 | 15794 | 15632 | 2.45 | 2.91 | 90% |
| | | 1/30 | 50 | 60 | 128.93 | 107.44 | 16477 | 16245 | 2.13 | 2.52 | 90% |

## 速比總表

| 齒輪減速機速比總表(標準型) | | | | | | | | | | | |
|---|---|---|---|---|---|---|---|---|---|---|---|
| 機型 Type | | | PGE | | PGV | PGEF | | PGVF | | PGED | PGVD |
| 馬達入力轉速(50Hz=1500rpm, 60Hz=1800rpm) | | | | | | | | | | | |
| 型號 Model | 馬力 (HP) | 速比 Ratio | 出力軸 回轉速度 (r/min) | | 減速機輸出 扭矩值 N · m | | 懸垂荷重值 O.H.L N | | 安全係數 (F.S) | | 效率 |
| | | | 50Hz | 60Hz | 50Hz | 60Hz | 50Hz | 60Hz | 50Hz | 60Hz | % |
| 35# | 0.5 (0.375kw) | 1/35 | 42.9 | 51.4 | 71.86 | 59.89 | 10594 | 8830 | 3 | 3 | 86% |
| | | 1/40 | 37.5 | 45 | 82.13 | 68.44 | 12108 | 10090 | 3 | 3 | 86% |
| | | 1/45 | 33.3 | 40 | 92.4 | 77 | 13622 | 11352 | 3 | 3 | 86% |
| | | 1/50 | 30 | 36 | 102.66 | 85.55 | 15135 | 12613 | 3 | 3 | 86% |
| | | 1/55 | 27.3 | 32.7 | 112.93 | 94.11 | 16649 | 13845 | 3 | 3 | 86% |
| | | 1/60 | 25 | 30 | 123.2 | 102.66 | 13199 | 13117 | 2.18 | 2.6 | 86% |
| | | 1/65 | 23.1 | 27.7 | 133.46 | 111.22 | 19676 | 16397 | 3 | 3 | 86% |
| | | 1/70 | 21.4 | 25.7 | 143.73 | 119.77 | 20766 | 17658 | 2.94 | 3 | 86% |
| | | 1/75 | 20 | 24 | 153.99 | 128.33 | 20886 | 18920 | 2.76 | 3 | 86% |
| | | 1/80 | 18.8 | 22.5 | 164.26 | 136.88 | 20826 | 20180 | 2.58 | 3 | 86% |
| | | 1/85 | 17.65 | 21.18 | 174.53 | 145.44 | 13208 | 13080 | 1.54 | 1.83 | 86% |
| | | 1/90 | 16.7 | 20 | 184.79 | 153.99 | 13168 | 13016 | 1.45 | 1.72 | 86% |
| | | 1/100 | 15 | 18 | 205.33 | 171.1 | 13622 | 13453 | 1.35 | 1.6 | 86% |
| | | 1/105 | 14.3 | 17.1 | 215.59 | 179.66 | 13455 | 13332 | 1.27 | 1.51 | 86% |
| | | 1/110 | 13.6 | 16.4 | 225.86 | 188.21 | 13208 | 13134 | 1.19 | 1.42 | 86% |
| | | 1/120 | 12.5 | 15 | 246.39 | 205.33 | 13561 | 13420 | 1.12 | 1.33 | 86% |
| | 1 (0.75kw) | 1/4 | 375 | 450 | 17.19 | 14.33 | 2652 | 2211 | 3 | 3 | 90% |
| | | 1/5 | 300 | 360 | 21.49 | 17.91 | 3316 | 2763 | 3 | 3 | 90% |
| | | 1/7.5 | 200 | 240 | 32.23 | 26.86 | 4973 | 4144 | 3 | 3 | 90% |
| | | 1/10 | 150 | 180 | 42.98 | 35.81 | 6631 | 5525 | 3 | 3 | 90% |
| | | 1/15 | 100 | 120 | 64.46 | 53.72 | 9945 | 8288 | 3 | 3 | 90% |
| | | 1/20 | 75 | 90 | 85.95 | 71.63 | 13261 | 11052 | 3 | 3 | 90% |

# 速比總表

| 齒輪減速機速比總表(標準型) | | | | | | | | | | | |
|---|---|---|---|---|---|---|---|---|---|---|---|
| 機型 Type | | | PGE | | PGV | | PGEF | | PGVF | | PGED | PGVD |
| 馬達入力轉速(50Hz=1500rpm, 60Hz=1800rpm) | | | | | | | | | | | | |
| 型號 Model | 馬力 (HP) | 速比 Ratio | 出力軸 回轉速度 (r/min) | | 減速機輸出 扭矩值 N · m | | 懸垂荷重值 O.H.L N | | 安全係數 (F.S) | | 效率 |
| | | | 50Hz | 60Hz | 50Hz | 60Hz | 50Hz | 60Hz | 50Hz | 60Hz | % |
| 35# | 1 (0.75kw) | 1/25 | 60 | 72 | 107.44 | 89.53 | 13537 | 13399 | 2.45 | 2.91 | 90% |
| | | 1/30 | 50 | 60 | 128.93 | 107.44 | 14123 | 13924 | 2.13 | 2.52 | 90% |
| | | 1/35 | 42.9 | 51.43 | 143.73 | 119.77 | 21190 | 17658 | 3 | 3 | 86% |
| | | 1/40 | 37.5 | 45 | 164.26 | 136.88 | 21795 | 20180 | 2.7 | 3 | 86% |
| | | 1/45 | 33.3 | 40 | 184.79 | 153.99 | 20160 | 19903 | 2.22 | 2.63 | 86% |
| | | 1/50 | 30 | 36 | 205.33 | 171.1 | 19979 | 19844 | 1.98 | 2.36 | 86% |
| | | 1/55 | 27.3 | 32.73 | 225.86 | 188.21 | 20645 | 20533 | 1.86 | 2.22 | 86% |
| | | 1/60 | 25 | 30 | 246.39 | 205.33 | 13198 | 13118 | 1.09 | 1.3 | 86% |
| | 2 (1.5kw) | 1/4 | 375 | 450 | 34.38 | 28.65 | 5304 | 4420 | 3 | 3 | 90% |
| | | 1/5 | 300 | 360 | 42.98 | 35.81 | 6631 | 5525 | 3 | 3 | 90% |
| | | 1/7.5 | 200 | 240 | 64.46 | 53.72 | 9945 | 8288 | 3 | 3 | 90% |
| | | 1/10 | 150 | 180 | 85.95 | 71.63 | 13261 | 11052 | 3 | 3 | 90% |
| | | 1/15 | 100 | 120 | 128.93 | 107.44 | 19892 | 16577 | 3 | 3 | 90% |
| | | 1/20 | 75 | 90 | 171.9 | 143.25 | 13438 | 13261 | 1.52 | 1.8 | 90% |
| | 3 (2.2kw) | 1/4 | 375 | 450 | 50.42 | 42.02 | 7779 | 6483 | 3 | 3 | 90% |
| | | 1/5 | 300 | 360 | 63.03 | 52.525 | 9725 | 8104 | 3 | 3 | 90% |
| | | 1/7.5 | 200 | 240 | 94.55 | 78.788 | 14588 | 12156 | 3 | 3 | 90% |
| | | 1/10 | 150 | 180 | 126.06 | 105.05 | 19449 | 16208 | 3 | 3 | 90% |

## 速比總表

| 齒輪減速機速比總表(標準型) | | | | | | | | | | | | |
|---|---|---|---|---|---|---|---|---|---|---|---|---|
| 機型 Type | | | PGE | | PGV | | PGEF | | PGVF | | PGED | PGVD |
| 馬達入力轉速(50Hz=1500rpm, 60Hz=1800rpm) | | | | | | | | | | | | |
| 型號 Model | 馬力 (HP) | 速比 Ratio | 出力軸 回轉速度 (r/min) | | 減速機輸出 扭矩值 N · m | | 懸垂荷重值 O.H.L N | | 安全係數 (F.S) | | 效率 | |
| | | | 50Hz | 60Hz | 50Hz | 60Hz | 50Hz | 60Hz | 50Hz | 60Hz | % | |
| 40# | 1 (0.75kw) | 1/35 | 42.9 | 51.4 | 143.73 | 119.77 | 18541 | 15450 | 3 | 3 | 86% | |
| | | 1/40 | 37.5 | 45 | 164.26 | 136.88 | 21190 | 17658 | 3 | 3 | 86% | |
| | | 1/45 | 33.3 | 40 | 184.79 | 153.99 | 23202 | 19865 | 2.92 | 3 | 86% | |
| | | 1/50 | 30 | 36 | 205.33 | 171.1 | 23133 | 22072 | 2.62 | 3 | 86% | |
| | | 1/55 | 27.3 | 32.7 | 225.86 | 188.21 | 23697 | 23470 | 2.44 | 2.9 | 86% | |
| | | 1/60 | 25 | 30 | 246.39 | 205.33 | 23309 | 19424 | 2.2 | 2.2 | 86% | |
| | | 1/65 | 23.1 | 27.7 | 266.92 | 222.44 | 23185 | 23052 | 2.02 | 2.41 | 86% | |
| | | 1/70 | 21.4 | 25.7 | 287.46 | 239.55 | 23733 | 23486 | 1.92 | 2.28 | 86% | |
| | | 1/75 | 20 | 24 | 307.99 | 256.66 | 23044 | 22845 | 1.74 | 2.07 | 86% | |
| | | 1/80 | 18.8 | 22.5 | 328.52 | 273.77 | 23167 | 22956 | 1.64 | 1.95 | 86% | |
| | | 1/85 | 17.6 | 21.2 | 349.05 | 290.88 | 23865 | 23640 | 1.59 | 1.89 | 86% | |
| | | 1/90 | 16.7 | 20 | 369.59 | 307.99 | 23044 | 22779 | 1.45 | 1.72 | 86% | |
| | | 1/95 | 15.8 | 18.9 | 390.12 | 325.1 | 23821 | 23625 | 1.42 | 1.69 | 86% | |
| | | 1/100 | 15 | 18 | 410.65 | 342.21 | 23838 | 23691 | 1.35 | 1.61 | 86% | |
| | | 1/105 | 14.3 | 17.1 | 431.18 | 359.32 | 23176 | 23022 | 1.25 | 1.49 | 86% | |
| | | 1/110 | 13.6 | 16.4 | 451.72 | 376.43 | 23115 | 22985 | 1.19 | 1.42 | 86% | |
| | | 1/120 | 12.5 | 15 | 492.78 | 410.65 | 17375 | 17128 | 0.82 | 0.97 | 86% | |
| | 2 (1.5kw) | 1/4 | 375 | 450 | 34.38 | 28.65 | 4641 | 3868 | 3 | 3 | 90% | |
| | | 1/5 | 300 | 360 | 42.98 | 35.81 | 5802 | 4834 | 3 | 3 | 90% | |
| | | 1/7.5 | 200 | 240 | 64.46 | 53.72 | 8702 | 7252 | 3 | 3 | 90% | |
| | | 1/10 | 150 | 180 | 85.95 | 71.63 | 11603 | 9670 | 3 | 3 | 90% | |
| | | 1/15 | 100 | 120 | 128.93 | 107.44 | 17406 | 14504 | 3 | 3 | 90% | |
| | | 1/20 | 75 | 90 | 171.9 | 143.25 | 23207 | 19339 | 3 | 3 | 90% | |

## 速比總表

| 齒輪減速機速比總表(標準型) | | | | | | | | | | | |
|---|---|---|---|---|---|---|---|---|---|---|---|
| 機型 Type | | | PGE | | PGV | | PGEF | | PGVF | | PGED | PGVD |
| 馬達入力轉速(50Hz=1500rpm, 60Hz=1800rpm) | | | | | | | | | | | | |
| 型號 Model | 馬力 (HP) | 速比 Ratio | 出力軸 回轉速度 (r/min) | | 減速機輸出 扭矩值 N · m | | 懸垂荷重值 O.H.L N | | 安全係數 (F.S) | | 效率 |
| | | | 50Hz | 60Hz | 50Hz | 60Hz | 50Hz | 60Hz | 50Hz | 60Hz | % |
| 40# | 2 (1.5kw) | 1/25 | 60 | 72 | 214.88 | 179.06 | 17502 | 17324 | 1.81 | 2.15 | 90% |
| | | 1/30 | 50 | 60 | 257.85 | 214.88 | 17985 | 17792 | 1.55 | 1.84 | 90% |
| | | 1/35 | 42.9 | 51.4 | 287.46 | 239.55 | 22744 | 22867 | 1.84 | 2.22 | 86% |
| | | 1/40 | 37.5 | 45 | 328.52 | 273.77 | 22320 | 22132 | 1.58 | 1.88 | 86% |
| | | 1/45 | 33.3 | 40 | 369.59 | 307.99 | 23203 | 23309 | 1.46 | 1.76 | 86% |
| | | 1/50 | 30 | 36 | 410.65 | 342.21 | 23132 | 22955 | 1.31 | 1.56 | 86% |
| | | 1/55 | 27.3 | 32.7 | 451.72 | 376.43 | 23697 | 23470 | 1.22 | 1.45 | 86% |
| | | 1/60 | 25 | 30 | 492.78 | 410.65 | 23309 | 19424 | 1.1 | 1.1 | 86% |
| | | 1/75 | 20 | 24 | 615.98 | 513.31 | 23044 | 27282 | 0.87 | 1.03 | 86% |
| | | 1/80 | 18.8 | 22.5 | 657.04 | 547.53 | 23167 | 27405 | 0.82 | 0.97 | 86% |
| | | 1/90 | 16.7 | 20 | 739.17 | 615.98 | 22885 | 27335 | 0.72 | 0.86 | 86% |
| | 3 (2.2kw) | 1/4 | 375 | 450 | 50.42 | 42.02 | 6807 | 5673 | 3 | 3 | 90% |
| | | 1/5 | 300 | 360 | 63.03 | 52.53 | 8509 | 7092 | 3 | 3 | 90% |
| | | 1/7.5 | 200 | 240 | 94.55 | 78.79 | 12764 | 10637 | 3 | 3 | 90% |
| | | 1/10 | 150 | 180 | 126.06 | 105.05 | 17018 | 14182 | 3 | 3 | 90% |
| | | 1/15 | 100 | 120 | 189.09 | 157.58 | 21017 | 20706 | 2.47 | 2.92 | 90% |
| | | 1/20 | 75 | 90 | 252.12 | 210.1 | 16791 | 16545 | 1.48 | 1.75 | 90% |
| | 5 (3.7kw) | 1/4 | 375 | 450 | 84.8 | 70.67 | 11448 | 9541 | 3 | 3 | 90% |
| | | 1/5 | 300 | 360 | 106.01 | 88.338 | 14311 | 11926 | 3 | 3 | 90% |
| | | 1/7.5 | 200 | 240 | 159.01 | 132.51 | 21466 | 17889 | 3 | 3 | 90% |
| | | 1/10 | 150 | 180 | 212.01 | 176.68 | 20703 | 20433 | 2.17 | 2.57 | 90% |

## 速比總表

| 齒輪減速機速比總表(標準型) | | | | | | | | | | | |
|---|---|---|---|---|---|---|---|---|---|---|---|
| 機型 Type | | | PGE | | PGV | PGEF | | PGVF | | PGED | PGVD |
| 馬達入力轉速(50Hz=1500rpm, 60Hz=1800rpm) | | | | | | | | | | | |
| 型號 Model | 馬力 (HP) | 速比 Ratio | 出力軸 回轉速度 (r/min) | | 減速機輸出 扭矩值 N · m | | 懸垂荷重值 O.H.L N | | 安全係數 (F.S) | | 效率 |
| | | | 50Hz | 60Hz | 50Hz | 60Hz | 50Hz | 60Hz | 50Hz | 60Hz | % |
| 45# | 2 (1.5kw) | 1/65 | 23.1 | 27.7 | 533.85 | 444.87 | 19997 | 19895 | 0.98 | 1.17 | 86% |
| | | 1/70 | 21.4 | 25.7 | 574.91 | 479.09 | 34500 | 34243 | 1.57 | 1.87 | 86% |
| | | 1/75 | 20 | 24 | 615.98 | 513.31 | 34845 | 34531 | 1.48 | 1.76 | 86% |
| | | 1/80 | 18.8 | 22.5 | 657.04 | 547.53 | 20091 | 19881 | 0.8 | 0.95 | 86% |
| | | 1/85 | 17.6 | 21.2 | 698.11 | 581.75 | 20279 | 20012 | 0.76 | 0.9 | 86% |
| | | 1/90 | 16.7 | 20 | 739.17 | 615.98 | 20059 | 20013 | 0.71 | 0.85 | 86% |
| | | 1/95 | 15.8 | 18.9 | 780.24 | 650.2 | 20279 | 20130 | 0.68 | 0.81 | 86% |
| | | 1/100 | 15 | 18 | 821.3 | 684.4 | 20091 | 19881 | 0.64 | 0.76 | 86% |
| | | 1/105 | 14.3 | 17.1 | 862.37 | 718.64 | 20107 | 19777 | 0.61 | 0.72 | 86% |
| | | 1/110 | 13.6 | 16.4 | 903.43 | 752.86 | 19683 | 19568 | 0.57 | 0.68 | 86% |
| | | 1/120 | 12.5 | 15 | 985.56 | 821.3 | 20342 | 20091 | 0.54 | 0.64 | 86% |
| | 3 (2.2kw) | 1/25 | 60 | 72 | 301.14 | 250.92 | 20028 | 19853 | 1.74 | 2.07 | 86% |
| | | 1/30 | 50 | 60 | 361.37 | 301.14 | 21547 | 21409 | 1.56 | 1.86 | 86% |
| | | 1/35 | 42.9 | 51.4 | 421.6 | 351.33 | 32874 | 32497 | 2.04 | 2.42 | 86% |
| | | 1/40 | 37.5 | 45 | 481.83 | 401.52 | 31677 | 31308 | 1.72 | 2.04 | 86% |
| | | 1/45 | 33.3 | 40 | 542.06 | 451.72 | 33150 | 32805 | 1.6 | 1.9 | 86% |
| | | 1/50 | 30 | 36 | 602.29 | 501.91 | 32920 | 32805 | 1.43 | 1.71 | 86% |
| | | 1/55 | 27.3 | 32.7 | 662.52 | 552.1 | 25323 | 25112 | 1 | 1.19 | 86% |
| | | 1/60 | 25 | 30 | 722.74 | 602.29 | 24862 | 24632 | 0.9 | 1.07 | 86% |

# 速比總表

| 齒輪減速機速比總表(標準型) | | | | | | | | | | | | |
|---|---|---|---|---|---|---|---|---|---|---|---|---|
| 機型 Type | | | PGE | | PGV | | PGEF | | PGVF | | PGED | PGVD |
| 馬達入力轉速(50Hz=1500rpm, 60Hz=1800rpm) | | | | | | | | | | | | |
| 型號 Model | 馬力 (HP) | 速比 Ratio | 出力軸 回轉速度 (r/min) | | 減速機輸出 扭矩值 N · m | | 懸垂荷重值 O.H.L N | | 安全係數 (F.S) | | 效率 | |
| | | | 50Hz | 60Hz | 50Hz | 60Hz | 50Hz | 60Hz | 50Hz | 60Hz | % | |
| 45# | 5 (3.7kw) | 1/4 | 375 | 450 | 84.8 | 70.67 | 10176 | 8480 | 3 | 3 | 90% | |
| | | 1/5 | 300 | 360 | 106 | 88.34 | 12720 | 10601 | 3 | 3 | 90% | |
| | | 1/7.5 | 200 | 240 | 159 | 132.51 | 19080 | 15901 | 3 | 3 | 90% | |
| | | 1/10 | 150 | 180 | 212 | 176.68 | 25440 | 21202 | 3 | 3 | 90% | |
| | | 1/15 | 100 | 120 | 318 | 265.1 | 24168 | 23965 | 1.9 | 2.26 | 90% | |
| | | 1/20 | 75 | 90 | 424 | 353.35 | 22557 | 22332 | 1.33 | 1.58 | 90% | |
| | 7.5 (5.5kw) | 1/4 | 375 | 450 | 171.9 | 143.25 | 20628 | 17190 | 3 | 3 | 90% | |
| | | 1/5 | 300 | 360 | 214.88 | 179.06 | 25786 | 21487 | 3 | 3 | 90% | |
| | | 1/7.5 | 200 | 240 | 322.31 | 268.59 | 31071 | 30619 | 2.41 | 2.85 | 90% | |
| | | 1/10 | 150 | 180 | 429.75 | 358.13 | 34036 | 33521 | 1.98 | 2.34 | 90% | |

## 速比總表

| 齒輪減速機速比總表(標準型) | | | | | | | | | | | |
|---|---|---|---|---|---|---|---|---|---|---|---|
| 機型 Type | | | PGE | PGV | PGEF | | PGVF | | PGED | | PGVD |
| 馬達入力轉速(50Hz=1500rpm, 60Hz=1800rpm) | | | | | | | | | | | |
| 型號 Model | 馬力 (HP) | 速比 Ratio | 出力軸 回轉速度 (r/min) | | 減速機輸出 扭矩值 N · m | | 懸垂荷重值 O.H.L N | | 安全係數 (F.S) | | 效率 |
| | | | 50Hz | 60Hz | 50Hz | 60Hz | 50Hz | 60Hz | 50Hz | 60Hz | % |
| 50# | 3 (2.2kw) | 1/65 | 23.1 | 27.7 | 782.97 | 652.48 | 23433 | 23119 | 0.87 | 1.03 | 86% |
| | | 1/70 | 21.4 | 25.7 | 843.2 | 702.67 | 24075 | 23688 | 0.83 | 0.98 | 86% |
| | | 1/75 | 20 | 24 | 903.43 | 752.86 | 23930 | 23827 | 0.77 | 0.92 | 86% |
| | | 1/80 | 18.8 | 22.5 | 963.66 | 803.05 | 21547 | 21271 | 0.65 | 0.77 | 86% |
| | | 1/85 | 17.6 | 21.2 | 1023.9 | 853.24 | 24303 | 24068 | 0.69 | 0.82 | 86% |
| | | 1/90 | 16.7 | 20 | 1084.1 | 903.43 | 24241 | 23930 | 0.65 | 0.77 | 86% |
| | | 1/95 | 15.8 | 18.9 | 1144.3 | 953.62 | 22437 | 22307 | 0.57 | 0.68 | 86% |
| | | 1/100 | 15 | 18 | 1204.6 | 1003.8 | 22377 | 22100 | 0.54 | 0.64 | 86% |
| | | 1/105 | 14.3 | 17.1 | 1264.8 | 1054 | 24800 | 24655 | 0.57 | 0.68 | 86% |
| | | 1/110 | 13.6 | 16.4 | 1325 | 1104.2 | 22334 | 22411 | 0.49 | 0.59 | 86% |
| | 5 (3.7kw) | 1/4 | 375 | 450 | 84.8 | 70.7 | 9158 | 7636 | 3 | 3 | 90% |
| | | 1/5 | 300 | 360 | 106.01 | 88.34 | 11449 | 9541 | 3 | 3 | 90% |
| | | 1/7.5 | 200 | 240 | 159.01 | 132.51 | 17173 | 14311 | 3 | 3 | 90% |
| | | 1/10 | 150 | 180 | 212.01 | 176.68 | 22897 | 19081 | 3 | 3 | 90% |
| | | 1/15 | 100 | 120 | 318.02 | 265.01 | 19005 | 18890 | 1.66 | 1.98 | 90% |
| | | 1/20 | 75 | 90 | 424.02 | 353.35 | 18928 | 18827 | 1.24 | 1.48 | 90% |
| | | 1/25 | 60 | 72 | 530.03 | 441.69 | 39880 | 39434 | 2.09 | 2.48 | 90% |
| | | 1/30 | 50 | 60 | 636.03 | 530.03 | 39612 | 39116 | 1.73 | 2.05 | 90% |
| | | 1/35 | 42.9 | 51.4 | 709.06 | 590.88 | 22684 | 22359 | 0.93 | 1.1 | 86% |
| | | 1/40 | 37.5 | 45 | 910.35 | 675.29 | 25992 | 22998 | 0.83 | 0.99 | 86% |
| | | 1/45 | 33.3 | 40 | 911.64 | 759.7 | 23520 | 23259 | 0.75 | 0.89 | 86% |

# 速比總表

| 齒輪減速機速比總表(標準型) | | | | | | | | | | | | |
|---|---|---|---|---|---|---|---|---|---|---|---|---|
| 機型 Type | | | PGE | | PGV | | PGEF | | PGVF | | PGED | PGVD |
| 馬達入力轉速(50Hz=1500rpm, 60Hz=1800rpm) | | | | | | | | | | | | |
| 型號 Model | 馬力 (HP) | 速比 Ratio | 出力軸回轉速度 (r/min) | | 減速機輸出扭矩值 N · m | | 懸垂荷重值 O.H.L N | | 安全係數 (F.S) | | 效率 | |
| | | | 50Hz | 60Hz | 50Hz | 60Hz | 50Hz | 60Hz | 50Hz | 60Hz | % | |
| 50# | 5 (3.7kw) | 1/50 | 30 | 36 | 1012.9 | 844.11 | 23694 | 23520 | 0.68 | 0.81 | 86% | |
| | | 1/55 | 27.3 | 32.7 | 1114.2 | 928.53 | 24147 | 23956 | 0.63 | 0.75 | 86% | |
| | | 1/60 | 25 | 30 | 1215.5 | 1012.9 | 23834 | 23694 | 0.57 | 0.68 | 86% | |
| | 7.5 (5.5kw) | 1/4 | 375 | 450 | 126.06 | 105.05 | 13615 | 11345 | 3 | 3 | 90% | |
| | | 1/5 | 300 | 360 | 157.58 | 131.31 | 17019 | 14182 | 3 | 3 | 90% | |
| | | 1/7.5 | 200 | 240 | 236.36 | 196.97 | 25527 | 21273 | 3 | 3 | 90% | |
| | | 1/10 | 150 | 180 | 315.15 | 262.63 | 34036 | 28364 | 3 | 3 | 90% | |
| | | 1/15 | 100 | 120 | 472.73 | 393.94 | 22634 | 22407 | 1.33 | 1.58 | 90% | |
| | | 1/20 | 75 | 90 | 630.3 | 525.25 | 22464 | 22313 | 0.99 | 1.18 | 90% | |
| | 10 (7.5kW) | 1/4 | 375 | 450 | 171.9 | 143.25 | 18565 | 15471 | 3 | 3 | 90% | |
| | | 1/5 | 300 | 360 | 214.88 | 179.06 | 23207 | 19339 | 3 | 3 | 90% | |
| | | 1/7.5 | 200 | 240 | 322.31 | 268.59 | 34810 | 29008 | 3 | 3 | 90% | |
| | | 1/10 | 150 | 180 | 429.75 | 358.13 | 37882 | 37131 | 2.45 | 2.88 | 90% | |

## 速比總表

| 齒輪減速機速比總表(標準型) | | | | | | | | | | | | |
|---|---|---|---|---|---|---|---|---|---|---|---|---|
| 機型 Type | | | PGE | | PGV | | PGEF | | PGVF | | PGED | PGVD |
| 馬達入力轉速(50Hz=1500rpm, 60Hz=1800rpm) | | | | | | | | | | | | |
| 型號 Model | 馬力 (HP) | 速比 Ratio | 出力軸 回轉速度 (r/min) | | 減速機輸出 扭矩值 N · m | | 懸垂荷重值 O.H.L N | | 安全係數 (F.S) | | 效率 | |
| | | | 50Hz | 60Hz | 50Hz | 60Hz | 50Hz | 60Hz | 50Hz | 60Hz | % | |
| 55# | 5 (3.7kw) | 1/35 | 42.9 | 51.4 | 709.06 | 590.88 | 66523 | 55435 | 3 | 3 | 86% | |
| | | 1/40 | 37.5 | 45 | 810.35 | 675.29 | 75012 | 63355 | 2.96 | 3 | 86% | |
| | | 1/45 | 33.3 | 40 | 911.64 | 759.7 | 76976 | 71274 | 2.7 | 3 | 86% | |
| | | 1/50 | 30 | 36 | 1012.9 | 844.11 | 76023 | 48572 | 2.4 | 1.84 | 86% | |
| | | 1/55 | 27.3 | 32.7 | 1114.2 | 928.53 | 60629 | 59818 | 1.74 | 2.06 | 86% | |
| | | 1/60 | 25 | 30 | 1215.5 | 1012.9 | 57778 | 57651 | 1.52 | 1.82 | 86% | |
| | | 1/65 | 23.1 | 27.7 | 1316.8 | 1097.4 | 46122 | 45644 | 1.12 | 1.33 | 86% | |
| | | 1/70 | 21.4 | 25.7 | 1418.1 | 1181.8 | 43461 | 43241 | 0.98 | 1.17 | 86% | |
| | | 1/75 | 20 | 24 | 1519.4 | 1266.2 | 44190 | 43557 | 0.93 | 1.1 | 86% | |
| | | 1/80 | 18.8 | 22.5 | 1620.7 | 1350.6 | 44095 | 43926 | 0.87 | 1.04 | 86% | |
| | | 1/85 | 17.6 | 21.2 | 1722 | 1435 | 44697 | 44428 | 0.83 | 0.99 | 86% | |
| | | 1/90 | 16.7 | 20 | 1823.3 | 1519.4 | 45046 | 44190 | 0.79 | 0.93 | 86% | |
| | | 1/95 | 15.8 | 18.9 | 1924.6 | 1603.8 | 44539 | 44137 | 0.74 | 0.88 | 86% | |
| | | 1/100 | 15 | 18 | 2025.9 | 1688.2 | 46250 | 45931 | 0.73 | 0.87 | 86% | |
| | | 1/110 | 14.3 | 17.1 | 2228.5 | 1857.1 | 45299 | 45300 | 0.65 | 0.78 | 86% | |
| | | 1/120 | 13.6 | 16.4 | 2431 | 2025.9 | 46375 | 45616 | 0.61 | 0.72 | 86% | |

# 速比總表

| 齒輪減速機速比總表(標準型) | | | | | | | | | | | |
|---|---|---|---|---|---|---|---|---|---|---|---|
| 機型 Type | | | PGE | | PGV | PGEF | | PGVF | | PGED | PGVD |
| 馬達入力轉速(50Hz=1500rpm, 60Hz=1800rpm) | | | | | | | | | | | |
| 型號 Model | 馬力 (HP) | 速比 Ratio | 出力軸 回轉速度 (r/min) | | 減速機輸出 扭矩值 N · m | | 懸垂荷重值 O.H.L N | | 安全係數 (F.S) | | 效率 |
| | | | 50Hz | 60Hz | 50Hz | 60Hz | 50Hz | 60Hz | 50Hz | 60Hz | % |
| 55# | 7.5 (5.5kw) | 1/25 | 60 | 72 | 787.88 | 656.56 | 44093 | 43620 | 1.71 | 2.03 | 90% |
| | | 1/30 | 50 | 60 | 945.45 | 787.88 | 35893 | 35326 | 1.16 | 1.37 | 90% |
| | | 1/35 | 42.9 | 51.4 | 1054 | 878.33 | 57353 | 56584 | 1.74 | 2.06 | 86% |
| | | 1/40 | 37.5 | 45 | 1204.6 | 1003.8 | 55753 | 54935 | 1.48 | 1.75 | 86% |
| | | 1/45 | 33.3 | 40 | 1355.1 | 1129.3 | 57210 | 56506 | 1.35 | 1.6 | 86% |
| | | 1/50 | 30 | 36 | 1505.7 | 1254.8 | 56505 | 55722 | 1.2 | 1.42 | 86% |
| | | 1/55 | 27.3 | 32.7 | 1656.3 | 1380.2 | 45063 | 44458 | 0.87 | 1.03 | 86% |
| | | 1/60 | 25 | 30 | 1806.9 | 1505.7 | 42945 | 42850 | 0.76 | 0.91 | 86% |
| | 10 (7 .5 kw) | 1/4 | 375 | 450 | 171.9 | 143.25 | 16878 | 14065 | 3 | 3 | 90% |
| | | 1/5 | 300 | 360 | 214.88 | 179.06 | 21097 | 17580 | 3 | 3 | 90% |
| | | 1/10 | 150 | 180 | 429.75 | 358.13 | 42194 | 35162 | 3 | 3 | 90% |
| | | 1/15 | 100 | 120 | 644.63 | 537.19 | 44726 | 44128 | 2.12 | 2.51 | 90% |
| | | 1/20 | 75 | 90 | 859.5 | 716.25 | 46976 | 46413 | 1.67 | 1.98 | 90% |
| | 15 (11k W) | 1/4 | 375 | 450 | 252.12 | 210.1 | 24754 | 20628 | 3 | 3 | 90% |
| | | 1/5 | 300 | 360 | 315.15 | 262.63 | 30942 | 25786 | 3 | 3 | 90% |
| | | 1/10 | 150 | 180 | 630.3 | 525.25 | 56727 | 51570 | 2.75 | 3 | 90% |

## 速比總表

| 齒輪減速機速比總表(標準型) | | | | | | | | | | | | |
|---|---|---|---|---|---|---|---|---|---|---|---|---|
| 機型 Type | | | PGE | | PGV | | PGEF | | PGVF | | PGED | PGVD |
| 馬達入力轉速(50Hz=1500rpm, 60Hz=1800rpm) | | | | | | | | | | | | |
| 型號 Model | 馬力 (HP) | 速比 Ratio | 出力軸 回轉速度 (r/min) | | 減速機輸出 扭矩值 N · m | | 懸垂荷重值 O.H.L N | | 安全係數 (F.S) | | 效率 | |
| | | | 50Hz | 60Hz | 50Hz | 60Hz | 50Hz | 60Hz | 50Hz | 60Hz | % | |
| 65# | 7.5 (5 .5kw) | 1/65 | 23.1 | 27.7 | 1957.4 | 1631.2 | 62155 | 61725 | 1.2 | 1.43 | 86% | |
| | | 1/70 | 21.4 | 25.7 | 2108 | 1756.7 | 61359 | 60895 | 1.1 | 1.31 | 86% | |
| | | 1/75 | 20 | 24 | 2258.6 | 1882.1 | 40641 | 40341 | 0.68 | 0.81 | 86% | |
| | | 1/80 | 18.8 | 22.5 | 2409.1 | 2007.6 | 61836 | 61624 | 0.97 | 1.16 | 86% | |
| | | 1/85 | 17.6 | 21.2 | 2559.7 | 2113.1 | 41318 | 40259 | 0.61 | 0.72 | 86% | |
| | | 1/90 | 16.7 | 20 | 2710.2 | 2258.6 | 40878 | 40641 | 0.57 | 0.68 | 86% | |
| | | 1/95 | 15.8 | 18.9 | 2860.9 | 2384.1 | 40880 | 40376 | 0.54 | 0.64 | 86% | |
| | | 1/100 | 15 | 18 | 3011.4 | 2509.5 | 40640 | 40507 | 0.51 | 0.61 | 86% | |
| | | 1/105 | 14.3 | 17.1 | 3162 | 2635 | 40999 | 40441 | 0.49 | 0.58 | 86% | |
| | | 1/110 | 13.6 | 16.4 | 3312.6 | 2760.5 | 40322 | 40176 | 0.46 | 0.55 | 86% | |
| | | 1/120 | 12.5 | 15 | 3613.7 | 3011.4 | 41118 | 40640 | 0.43 | 0.51 | 86% | |
| | 10 (7.5kw) | 1/25 | 60 | 72 | 1074.4 | 895.31 | 40461 | 40165 | 1.36 | 1.62 | 90% | |
| | | 1/30 | 50 | 60 | 1289.3 | 1074.4 | 42844 | 42249 | 1.2 | 1.42 | 90% | |
| | | 1/35 | 42.9 | 51.4 | 1437.3 | 1197.7 | 74925 | 74162 | 1.97 | 2.34 | 86% | |
| | | 1/40 | 37.5 | 45 | 1642.6 | 1368.8 | 61287 | 60851 | 1.41 | 1.68 | 86% | |
| | | 1/45 | 33.3 | 40 | 1847.9 | 1539.9 | 62101 | 61530 | 1.27 | 1.51 | 86% | |
| | | 1/50 | 30 | 36 | 2053.2 | 1711 | 61394 | 60669 | 1.13 | 1.34 | 86% | |
| | | 1/55 | 27.3 | 32.7 | 2258.6 | 1882.1 | 62157 | 61756 | 1.04 | 1.24 | 86% | |
| | | 1/60 | 25 | 30 | 2463.9 | 2053.3 | 41727 | 41293 | 0.64 | 0.76 | 86% | |

# 速比總表

| 齒輪減速機速比總表(標準型) | | | | | | | | | | | | |
|---|---|---|---|---|---|---|---|---|---|---|---|---|
| 機型 Type | | | PGE | | PGV | | PGEF | | PGVF | | PGED | PGVD |
| 馬達入力轉速(50Hz=1500rpm, 60Hz=1800rpm) | | | | | | | | | | | | |
| 型號 Model | 馬力 (HP) | 速比 Ratio | 出力軸 回轉速度 (r/min) | | 減速機輸出 扭矩值 N · m | | 懸垂荷重值 O.H.L N | | 安全係數 (F.S) | | 效率 | |
| | | | 50Hz | 60Hz | 50Hz | 60Hz | 50Hz | 60Hz | 50Hz | 60Hz | % | |
| 65# | 15 (11kw) | 1/4 | 375 | 450 | 252.12 | 210.1 | 20945 | 17455 | 3 | 3 | 90% | |
| | | 1/5 | 300 | 360 | 315.15 | 262.63 | 26182 | 21819 | 3 | 3 | 90% | |
| | | 1/10 | 150 | 180 | 630.3 | 525.25 | 52363 | 43636 | 3 | 3 | 90% | |
| | | 1/15 | 100 | 120 | 945.45 | 787.88 | 39011 | 38618 | 1.49 | 1.77 | 90% | |
| | | 1/20 | 75 | 90 | 1260.6 | 1050.5 | 40843 | 40436 | 1.17 | 1.39 | 90% | |
| | 20 (15kw) | 1/4 | 375 | 450 | 343.8 | 286.5 | 28562 | 23802 | 3 | 3 | 90% | |
| | | 1/5 | 300 | 360 | 429.75 | 358.12 | 35702 | 29759 | 3 | 3 | 90% | |
| | | 1/10 | 150 | 180 | 859.5 | 716.25 | 71405 | 59504 | 3 | 3 | 90% | |

## 速比總表

| 齒輪減速機速比總表(標準型) | | | | | | | | | | | |
|---|---|---|---|---|---|---|---|---|---|---|---|
| 機型 Type | | | PGE | | PGV | PGEF | | PGVF | | PGED | PGVD |
| 馬達入力轉速(50Hz=1500rpm, 60Hz=1800rpm) | | | | | | | | | | | |
| 型號 Model | 馬力 (HP) | 速比 Ratio | 出力軸 回轉速度 (r/min) | | 減速機輸出 扭矩值 N · m | | 懸垂荷重值 O.H.L N | | 安全係數 (F.S) | | 效率 |
| | | | 50Hz | 60Hz | 50Hz | 60Hz | 50Hz | 60Hz | 50Hz | 60Hz | % |
| 75# | 10 (7.5kw) | 1/35 | 42.9 | 51.4 | 1437.3 | 1197.7 | 93942 | 82402 | 2.85 | 3 | 86% |
| | | 1/40 | 37.5 | 45 | 1642.6 | 1368.8 | 92669 | 91976 | 2.46 | 2.93 | 86% |
| | | 1/45 | 33.3 | 40 | 1847.9 | 1539.9 | 96199 | 94998 | 2.27 | 2.69 | 86% |
| | | 1/50 | 30 | 36 | 2053.3 | 1711 | 94178 | 92997 | 2 | 2.37 | 86% |
| | | 1/55 | 27.3 | 32.7 | 2258.6 | 1882.1 | 97379 | 96685 | 1.88 | 2.24 | 86% |
| | | 1/60 | 25 | 30 | 2463.9 | 2053.3 | 97754 | 97003 | 1.73 | 2.06 | 86% |
| | | 1/65 | 23.1 | 27.7 | 2669.2 | 2224.4 | 97942 | 96925 | 1.6 | 1.9 | 86% |
| | | 1/70 | 21.4 | 25.7 | 2874.6 | 2395.5 | 96909 | 96139 | 1.47 | 1.75 | 86% |
| | | 1/75 | 20 | 24 | 3079.9 | 2566.6 | 98179 | 97120 | 1.39 | 1.65 | 86% |
| | | 1/80 | 18.8 | 22.5 | 3285.2 | 2737.7 | 98696 | 97944 | 1.31 | 1.56 | 86% |
| | | 1/85 | 17.6 | 21.2 | 3490.5 | 2908.8 | 64039 | 63373 | 0.8 | 0.95 | 86% |
| | | 1/90 | 16.7 | 20 | 3695.9 | 3079.9 | 64417 | 63569 | 0.76 | 0.9 | 86% |
| | | 1/95 | 15.8 | 18.9 | 3901.2 | 3251 | 59049 | 58154 | 0.66 | 0.78 | 86% |
| | | 1/100 | 15 | 18 | 4106.5 | 3422.1 | 58389 | 58075 | 0.62 | 0.74 | 86% |
| | | 1/105 | 14.3 | 17.1 | 4311.8 | 3593.2 | 59330 | 58507 | 0.6 | 0.71 | 86% |
| | | 1/110 | 13.6 | 16.4 | 4517.2 | 3764.3 | 58013 | 57840 | 0.56 | 0.67 | 86% |
| | | 1/120 | 12.5 | 15 | 4927.8 | 4106.5 | 59896 | 59331 | 0.53 | 0.63 | 86% |

# 速比總表

| 齒輪減速機速比總表(標準型) | | | | | | | | | | | |
|---|---|---|---|---|---|---|---|---|---|---|---|
| 機型 Type | | | PGE | | PGV | PGEF | | PGVF | | PGED | PGVD |
| 馬達入力轉速(50Hz=1500rpm, 60Hz=1800rpm) | | | | | | | | | | | |
| 型號 Model | 馬力 (HP) | 速比 Ratio | 出力軸 回轉速度 (r/min) | | 減速機輸出 扭矩值 N · m | | 懸垂荷重值 O.H.L N | | 安全係數 (F.S) | | 效率 |
| | | | 50Hz | 60Hz | 50Hz | 60Hz | 50Hz | 60Hz | 50Hz | 60Hz | % |
| 75# | 15 (11kw) | 1/25 | 60 | 72 | 1575.8 | 1313.1 | 53325 | 52944 | 1.41 | 1.68 | 90% |
| | | 1/30 | 50 | 60 | 1890.9 | 1575.8 | 53350 | 52947 | 1.18 | 1.4 | 90% |
| | | 1/35 | 42.9 | 51.4 | 2108 | 1756.7 | 91853 | 91049 | 1.9 | 2.26 | 86% |
| | | 1/40 | 37.5 | 45 | 2409.1 | 2007.6 | 90608 | 89780 | 1.64 | 1.95 | 86% |
| | | 1/45 | 33.3 | 40 | 2710.3 | 2258.6 | 93856 | 92717 | 1.51 | 1.79 | 86% |
| | | 1/50 | 30 | 36 | 3011.4 | 2509.5 | 91852 | 90931 | 1.33 | 1.58 | 86% |
| | | 1/55 | 27.3 | 32.7 | 3312.6 | 2760.5 | 94961 | 94328 | 1.25 | 1.49 | 86% |
| | | 1/60 | 25 | 30 | 3613.7 | 3011.4 | 95305 | 94614 | 1.15 | 1.37 | 86% |
| | 20 (15kw) | 1/4 | 375 | 450 | 343.8 | 286.5 | 24754 | 20628 | 3 | 3 | 90% |
| | | 1/5 | 300 | 360 | 429.75 | 358.13 | 30942 | 25785 | 3 | 3 | 90% |
| | | 1/10 | 150 | 180 | 859.5 | 716.25 | 61884 | 51570 | 3 | 3 | 90% |
| | | 1/15 | 100 | 120 | 1289.3 | 1074.4 | 64671 | 63690 | 2.09 | 2.47 | 90% |
| | | 1/20 | 75 | 90 | 1719 | 1432.5 | 51983 | 51570 | 1.26 | 1.5 | 90% |
| | 25 (18.5kW) | 1/4 | 375 | 450 | 424.02 | 353.35 | 30529 | 25441 | 3 | 3 | 90% |
| | | 1/5 | 300 | 360 | 530.03 | 441.69 | 38162 | 31802 | 3 | 3 | 90% |
| | | 1/10 | 150 | 180 | 1060.1 | 883.27 | 76327 | 63595 | 3 | 3 | 90% |

## 速比總表

| 齒輪減速機速比總表(標準型) | | | | | | | | | | | | |
|---|---|---|---|---|---|---|---|---|---|---|---|---|
| 機型 Type | | | PGE | | PGV | | PGEF | | PGVF | | PGED | PGVD |
| 馬達入力轉速(50Hz=1500rpm, 60Hz=1800rpm) | | | | | | | | | | | | |
| 型號 Model | 馬力 (HP) | 速比 Ratio | 出力軸 回轉速度 (r/min) | | 減速機輸出 扭矩值 N · m | | 懸垂荷重值 O.H.L N | | 安全係數 (F.S) | | 效率 | |
| | | | 50Hz | 60Hz | 50Hz | 60Hz | 50Hz | 60Hz | 50Hz | 60Hz | % | |
| 80# | 10 (7.5kw) | 1/35 | 42.9 | 51.4 | 1437.3 | 1197.7 | 88071 | 77252 | 2.85 | 3 | 86% | |
| | | 1/40 | 37.5 | 45 | 1642.6 | 1368.8 | 86877 | 86228 | 2.46 | 2.93 | 86% | |
| | | 1/45 | 33.3 | 40 | 1847.9 | 1539.9 | 90187 | 89060 | 2.27 | 2.69 | 86% | |
| | | 1/50 | 30 | 36 | 2053.3 | 1711 | 88292 | 87184 | 2 | 2.37 | 86% | |
| | | 1/55 | 27.3 | 32.7 | 2258.6 | 1882.1 | 91293 | 90642 | 1.88 | 2.24 | 86% | |
| | | 1/60 | 25 | 30 | 2463.9 | 2053.3 | 91645 | 90941 | 1.73 | 2.06 | 86% | |
| | | 1/65 | 23.1 | 27.7 | 2669.2 | 2224.4 | 91821 | 90867 | 1.6 | 1.9 | 86% | |
| | | 1/70 | 21.4 | 25.7 | 2874.6 | 2395.5 | 90852 | 90131 | 1.47 | 1.75 | 86% | |
| | | 1/75 | 20 | 24 | 3079.9 | 2566.6 | 92043 | 91050 | 1.39 | 1.65 | 86% | |
| | | 1/80 | 18.8 | 22.5 | 3285.2 | 2737.7 | 92528 | 91823 | 1.31 | 1.56 | 86% | |
| | | 1/85 | 17.6 | 21.2 | 3490.5 | 2908.8 | 60037 | 59412 | 0.8 | 0.95 | 86% | |
| | | 1/90 | 16.7 | 20 | 3695.9 | 3079.9 | 60391 | 59596 | 0.76 | 0.9 | 86% | |
| | | 1/95 | 15.8 | 18.9 | 3901.2 | 3251 | 55358 | 54519 | 0.66 | 0.78 | 86% | |
| | | 1/100 | 15 | 18 | 4106.5 | 3422.1 | 54740 | 54446 | 0.62 | 0.74 | 86% | |
| | | 1/105 | 14.3 | 17.1 | 4311.8 | 3593.2 | 55623 | 54850 | 0.6 | 0.71 | 86% | |
| | | 1/110 | 13.6 | 16.4 | 4517.2 | 3764.3 | 54387 | 54225 | 0.56 | 0.67 | 86% | |
| | | 1/120 | 12.5 | 15 | 4927.8 | 4106.5 | 56152 | 55623 | 0.53 | 0.63 | 86% | |

# 速比總表

| 齒輪減速機速比總表(標準型) | | | | | | | | | | | | |
|---|---|---|---|---|---|---|---|---|---|---|---|---|
| 機型 Type | | | PGE | | PGV | | PGEF | | PGVF | | PGED | PGVD |
| 馬達入力轉速(50Hz=1500rpm, 60Hz=1800rpm) | | | | | | | | | | | | |
| 型號 Model | 馬力 (HP) | 速比 Ratio | 出力軸 回轉速度 (r/min) | | 減速機輸出 扭矩值 N · m | | 懸垂荷重值 O.H.L N | | 安全係數 (F.S) | | 效率 | |
| | | | 50Hz | 60Hz | 50Hz | 60Hz | 50Hz | 60Hz | 50Hz | 60Hz | % | |
| 80# | 15 (11kw) | 1/25 | 60 | 72 | 1575.8 | 1313.1 | 49992 | 49635 | 1.41 | 1.68 | 90% | |
| | | 1/30 | 50 | 60 | 1890.9 | 1575.8 | 50203 | 49638 | 1.18 | 1.4 | 90% | |
| | | 1/35 | 42.9 | 51.4 | 2108 | 1756.7 | 86112 | 85358 | 1.9 | 2.26 | 86% | |
| | | 1/40 | 37.5 | 45 | 2409.1 | 2007.6 | 84945 | 84169 | 1.64 | 1.95 | 86% | |
| | | 1/45 | 33.3 | 40 | 2710.3 | 2258.6 | 87990 | 86922 | 1.51 | 1.79 | 86% | |
| | | 1/50 | 30 | 36 | 3011.4 | 2509.5 | 86111 | 85248 | 1.33 | 1.58 | 86% | |
| | | 1/55 | 27.3 | 32.7 | 3312.6 | 2760.5 | 89026 | 88433 | 1.25 | 1.49 | 86% | |
| | | 1/60 | 25 | 30 | 3613.7 | 3011.3 | 89349 | 88698 | 1.15 | 1.37 | 86% | |
| | 20 (15kw) | 1/4 | 375 | 450 | 343.8 | 286.5 | 23207 | 19339 | 3 | 3 | 90% | |
| | | 1/5 | 300 | 360 | 429.75 | 358.13 | 29008 | 24174 | 3 | 3 | 90% | |
| | | 1/10 | 150 | 180 | 859.5 | 716.25 | 58016 | 48347 | 3 | 3 | 90% | |
| | | 1/15 | 100 | 120 | 1289.3 | 1074.4 | 60629 | 59710 | 2.09 | 2.47 | 90% | |
| | | 1/20 | 75 | 90 | 1719 | 1432.5 | 48737 | 48347 | 1.26 | 1.5 | 90% | |
| | 25 (18.5kW) | 1/4 | 375 | 450 | 424.02 | 353.35 | 28621 | 23851 | 3 | 3 | 90% | |
| | | 1/5 | 300 | 360 | 530.03 | 441.69 | 35777 | 29814 | 3 | 3 | 90% | |
| | | 1/10 | 150 | 180 | 1060.1 | 883.38 | 71557 | 59628 | 3 | 3 | 90% | |

## 速比總表

| 齒輪減速機速比總表(標準型) | | | | | | | | | | | | |
|---|---|---|---|---|---|---|---|---|---|---|---|---|
| 機型 Type | | | PGE | | PGV | | PGEF | | PGVF | | PGED | PGVD |
| 馬達入力轉速(50Hz=1500rpm, 60Hz=1800rpm) | | | | | | | | | | | | |
| 型號 Model | 馬力 (HP) | 速比 Ratio | 出力軸 回轉速度 (r/min) | | 減速機輸出 扭矩值 N · m | | 懸垂荷重值 O.H.L N | | 安全係數 (F.S) | | 效率 | |
| | | | 50Hz | 60Hz | 50Hz | 60Hz | 50Hz | 60Hz | 50Hz | 60Hz | % | |
| 90# | 15 (11kw) | 1/65 | 23.1 | 27.7 | 3914.9 | 3262.4 | 101004 | 99757 | 1.35 | 1.6 | 86% | |
| | | 1/70 | 21.4 | 25.7 | 4216 | 3513.3 | 99104 | 98029 | 1.23 | 1.46 | 86% | |
| | | 1/75 | 20 | 24 | 4517.2 | 3764.3 | 100141 | 99277 | 1.16 | 1.38 | 86% | |
| | | 1/80 | 18.8 | 22.5 | 4818.3 | 4015.2 | 97608 | 96686 | 1.06 | 1.26 | 86% | |
| | | 1/85 | 17.6 | 21.2 | 5119.4 | 4266.2 | 98816 | 97838 | 1.01 | 1.2 | 86% | |
| | | 1/90 | 16.7 | 20 | 5420.6 | 4517.2 | 99450 | 98415 | 0.96 | 1.14 | 86% | |
| | | 1/95 | 15.8 | 18.9 | 5721.7 | 4768.1 | 82011 | 81100 | 0.75 | 0.89 | 86% | |
| | | 1/100 | 15 | 18 | 6022.9 | 5019.1 | 81724 | 81533 | 0.71 | 0.85 | 86% | |
| | | 1/105 | 14.3 | 17.1 | 6324 | 5270 | 82184 | 80572 | 0.68 | 0.8 | 86% | |
| | | 1/110 | 13.6 | 16.4 | 6625.2 | 5521 | 81034 | 80190 | 0.64 | 0.76 | 86% | |
| | | 1/120 | 12.5 | 15 | 7227.4 | 6022.9 | 84255 | 86328 | 0.61 | 0.75 | 86% | |
| | 20 (15kw) | 1/25 | 60 | 72 | 2148.8 | 1790.6 | 85952 | 84874 | 2 | 2.37 | 90% | |
| | | 1/30 | 50 | 60 | 2578.5 | 2148.8 | 64978 | 64034 | 1.26 | 1.49 | 90% | |
| | | 1/35 | 42.9 | 51.4 | 2874.6 | 2395.5 | 95590 | 94308 | 1.74 | 2.06 | 86% | |
| | | 1/40 | 37.5 | 45 | 3285.2 | 2737.7 | 99826 | 98363 | 1.59 | 1.88 | 86% | |
| | | 1/45 | 33.3 | 40 | 3695.9 | 3079.9 | 98180 | 97120 | 1.39 | 1.65 | 86% | |
| | | 1/50 | 30 | 36 | 4106.5 | 3422.1 | 99669 | 98754 | 1.27 | 1.51 | 86% | |
| | | 1/55 | 27.3 | 32.7 | 4517.2 | 3764.3 | 101005 | 99997 | 1.17 | 1.39 | 86% | |
| | | 1/60 | 25 | 30 | 4927.8 | 4106.5 | 100768 | 99669 | 1.07 | 1.27 | 86% | |

# 速比總表

| 齒輪減速機速比總表(標準型) | | | | | | | | | | | | |
|---|---|---|---|---|---|---|---|---|---|---|---|---|
| 機型 Type | | | PGE | | PGV | | PGEF | | PGVF | | PGED | PGVD |
| 馬達入力轉速(50Hz=1500rpm, 60Hz=1800rpm) | | | | | | | | | | | | |
| 型號 Model | 馬力 (HP) | 速比 Ratio | 出力軸 回轉速度 (r/min) | | 減速機輸出 扭矩值 N · m | | 懸垂荷重值 O.H.L N | | 安全係數 (F.S) | | 效率 | |
| | | | 50Hz | 60Hz | 50Hz | 60Hz | 50Hz | 60Hz | 50Hz | 60Hz | % | |
| 90# | 30 (22kw) | 1/4 | 375 | 450 | 504.24 | 420.2 | 30254 | 25212 | 3 | 3 | 90% | |
| | | 1/5 | 300 | 360 | 630.3 | 525.25 | 37818 | 31515 | 3 | 3 | 90% | |
| | | 1/10 | 150 | 180 | 1260.6 | 1050.5 | 75636 | 63030 | 3 | 3 | 90% | |
| | | 1/15 | 100 | 120 | 1890.9 | 1575.8 | 96436 | 94548 | 2.55 | 3 | 90% | |
| | | 1/20 | 75 | 90 | 2521.2 | 2101 | 60509 | 59248 | 1.2 | 1.41 | 90% | |
| | 40 (30kw) | 1/4 | 375 | 450 | 687.6 | 573 | 41256 | 34380 | 3 | 3 | 90% | |
| | | 1/5 | 300 | 360 | 859.5 | 716.25 | 51570 | 42975 | 3 | 3 | 90% | |
| | | 1/10 | 150 | 180 | 1719 | 1432.5 | 96264 | 85950 | 2.8 | 3 | 90% | |

## 速比總表

| 齒輪減速機速比總表(標準型) | | | | | | | | | | | | |
|---|---|---|---|---|---|---|---|---|---|---|---|---|
| 機型 Type | | | PGE | | PGV | | PGEF | | PGVF | | PGED | PGVD |
| 馬達入力轉速(50Hz=1500rpm, 60Hz=1800rpm) | | | | | | | | | | | | |
| 型號 Model | 馬力 (HP) | 速比 Ratio | 出力軸 回轉速度 (r/min) | | 減速機輸出 扭矩值 N · m | | 懸垂荷重值 O.H.L N | | 安全係數 (F.S) | | 效率 | |
| | | | 50Hz | 60Hz | 50Hz | 60Hz | 50Hz | 60Hz | 50Hz | 60Hz | % | |
| 100# | 20 (15kw) | 1/65 | 23.1 | 27.7 | 5338.5 | 4448.7 | 130388 | 129315 | 1.42 | 1.69 | 86% | |
| | | 1/70 | 21.4 | 25.7 | 5749.1 | 4790.9 | 128550 | 127725 | 1.3 | 1.55 | 86% | |
| | | 1/75 | 20 | 24 | 6159.8 | 5133.1 | 130317 | 128902 | 1.23 | 1.46 | 86% | |
| | | 1/80 | 18.8 | 22.5 | 6570.4 | 5475.3 | 129963 | 129020 | 1.15 | 1.37 | 86% | |
| | | 1/85 | 17.6 | 21.2 | 6981.1 | 5817.5 | 105666 | 105064 | 0.88 | 1.05 | 86% | |
| | | 1/90 | 16.7 | 20 | 7391.7 | 6159.8 | 105524 | 104889 | 0.83 | 0.99 | 86% | |
| | | 1/95 | 15.8 | 18.9 | 7802.4 | 6502 | 106019 | 105124 | 0.79 | 0.94 | 86% | |
| | | 1/100 | 15 | 18 | 8213 | 6844.2 | 105948 | 105948 | 0.75 | 0.9 | 86% | |
| | | 1/105 | 14.3 | 17.1 | 8623.7 | 7186.4 | 105313 | 103829 | 0.71 | 0.84 | 86% | |
| | | 1/110 | 13.6 | 16.4 | 9034.3 | 7528.6 | 105665 | 103594 | 0.68 | 0.8 | 86% | |
| | | 1/120 | 12.5 | 15 | 9855.6 | 8213 | 106795 | 105948 | 0.63 | 0.75 | 86% | |
| | 30 (22kw) | 1/25 | 60 | 72 | 3151.5 | 2626.3 | 74312 | 73274 | 1.31 | 1.55 | 90% | |
| | | 1/30 | 50 | 60 | 3781.8 | 3151.5 | 77603 | 76582 | 1.14 | 1.35 | 90% | |
| | | 1/35 | 42.9 | 51.4 | 4216 | 3513.3 | 116750 | 114815 | 1.61 | 1.9 | 86% | |
| | | 1/40 | 37.5 | 45 | 4818.3 | 4015.2 | 112710 | 111189 | 1.36 | 1.61 | 86% | |
| | | 1/45 | 33.3 | 40 | 5420.6 | 4517.2 | 119340 | 118098 | 1.28 | 1.52 | 86% | |
| | | 1/50 | 30 | 36 | 6022.9 | 5019.1 | 122241 | 119997 | 1.18 | 1.39 | 86% | |
| | | 1/55 | 27.3 | 32.7 | 6625.2 | 5521 | 123070 | 122500 | 1.08 | 1.29 | 86% | |
| | | 1/60 | 25 | 30 | 7227.4 | 6022.9 | 123068 | 122241 | 0.99 | 1.18 | 86% | |

# 速比總表

| 齒輪減速機速比總表(標準型) | | | | | | | | | | | | |
|---|---|---|---|---|---|---|---|---|---|---|---|---|
| 機型 Type | | | PGE | | PGV | | PGEF | | PGVF | | PGED | PGVD |
| 馬達入力轉速(50Hz=1500rpm, 60Hz=1800rpm) | | | | | | | | | | | | |
| 型號 Model | 馬力 (HP) | 速比 Ratio | 出力軸 回轉速度 (r/min) | | 減速機輸出 扭矩值 N · m | | 懸垂荷重值 O.H.L N | | 安全係數 (F.S) | | 效率 | |
| | | | 50Hz | 60Hz | 50Hz | 60Hz | 50Hz | 60Hz | 50Hz | 60Hz | % | |
| 100# | 40 (30kw) | 1/4 | 375 | 450 | 687.6 | 573 | 37130 | 30942 | 3 | 3 | 90% | |
| | | 1/5 | 300 | 360 | 859.5 | 716.25 | 46413 | 38678 | 3 | 3 | 90% | |
| | | 1/9.8 | 153.1 | 183.7 | 1684.6 | 1403.9 | 90968 | 75811 | 3 | 3 | 90% | |
| | | 1/10 | 150 | 180 | 1719 | 1432.5 | 92826 | 77355 | 3 | 3 | 90% | |
| | | 1/12.5 | 120 | 144 | 2148.8 | 1790.6 | 81998 | 80577 | 2.12 | 2.5 | 90% | |
| | | 1/15 | 100 | 120 | 2578.5 | 2148.8 | 98396 | 96696 | 2.12 | 2.5 | 90% | |
| | | 1/20 | 75 | 90 | 3438 | 2865 | 76736 | 75808 | 1.24 | 1.47 | 90% | |
| | 50 (37.5kW) | 1/4 | 375 | 450 | 859.5 | 716.25 | 46413 | 38678 | 3 | 3 | 90% | |
| | | 1/5 | 300 | 360 | 1074.4 | 895.31 | 58018 | 48347 | 3 | 3 | 90% | |
| | | 1/9.8 | 153.1 | 183.7 | 2105.8 | 1754.8 | 113713 | 94759 | 3 | 3 | 90% | |
| | | 1/10 | 150 | 180 | 2148.8 | 1790.6 | 107139 | 96692 | 2.77 | 3 | 90% | |

## 速比總表

| 齒輪減速機速比總表(標準型) | | | | | | | | | | | |
|---|---|---|---|---|---|---|---|---|---|---|---|
| 機型 Type | | | PGE | PGV | PGEF | | PGVF | | PGED | | PGVD |
| 馬達入力轉速(50Hz=1500rpm, 60Hz=1800rpm) | | | | | | | | | | | |
| 型號 Model | 馬力 (HP) | 速比 Ratio | 出力軸 回轉速度 (r/min) | | 減速機輸出 扭矩值 N · m | | 懸垂荷重值 O.H.L N | | 安全係數 (F.S) | | 效率 |
| | | | 50Hz | 60Hz | 50Hz | 60Hz | 50Hz | 60Hz | 50Hz | 60Hz | % |
| 115# | 20 (15kw) | 1/105 | 14.3 | 17.1 | 8623.7 | 7186.4 | 170254 | 168749 | 1.32 | 1.57 | 86% |
| | | 1/110 | 13.6 | 16.4 | 9034.3 | 7528.6 | 167551 | 165525 | 1.24 | 1.47 | 86% |
| | | 1/120 | 12.5 | 15 | 9855.6 | 8213 | 170990 | 169516 | 1.16 | 1.38 | 86% |
| | 30 (22kw) | 1/65 | 23.1 | 27.7 | 7829.7 | 6524.8 | 160434 | 158093 | 1.37 | 1.62 | 86% |
| | | 1/70 | 21.4 | 25.7 | 8432 | 7026.7 | 162686 | 160795 | 1.29 | 1.53 | 86% |
| | | 1/75 | 20 | 24 | 9034.3 | 7528.6 | 152688 | 150886 | 1.13 | 1.34 | 86% |
| | | 1/80 | 18.8 | 22.5 | 9636.6 | 8030.5 | 155660 | 153739 | 1.08 | 1.28 | 86% |
| | | 1/85 | 17.6 | 21.2 | 10238 | 8532.4 | 156187 | 148033 | 1.02 | 1.16 | 86% |
| | | 1/90 | 16.7 | 20 | 10841 | 9034.3 | 154037 | 152688 | 0.95 | 1.13 | 86% |
| | | 1/95 | 15.8 | 18.9 | 11443 | 9536.2 | 166013 | 165449 | 0.97 | 1.16 | 86% |
| | | 1/100 | 15 | 18 | 12046 | 10038 | 163951 | 163646 | 0.91 | 1.09 | 86% |
| | 40 (30kw) | 1/35 | 42.9 | 51.4 | 5749.1 | 4790.9 | 134999 | 132562 | 1.57 | 1.85 | 86% |
| | | 1/40 | 37.5 | 45 | 6570.4 | 5475.3 | 139544 | 137578 | 1.42 | 1.68 | 86% |
| | | 1/45 | 33.3 | 40 | 7391.7 | 6159.8 | 153670 | 152013 | 1.39 | 1.65 | 86% |
| | | 1/50 | 30 | 36 | 8213 | 6844.2 | 163374 | 160714 | 1.33 | 1.57 | 86% |
| | | 1/55 | 27.3 | 32.7 | 9034.3 | 7528.6 | 156741 | 154264 | 1.16 | 1.37 | 86% |
| | | 1/60 | 25 | 30 | 9855.6 | 8213 | 157724 | 156004 | 1.07 | 1.27 | 86% |

# 速比總表

| 齒輪減速機速比總表(標準型) | | | | | | | | | | | |
|---|---|---|---|---|---|---|---|---|---|---|---|
| 機型 Type | | | PGE | PGV | PGEF | | PGVF | | PGED | | PGVD |
| 馬達入力轉速(50Hz=1500rpm, 60Hz=1800rpm) | | | | | | | | | | | |
| 型號 Model | 馬力 (HP) | 速比 Ratio | 出力軸 回轉速度 (r/min) | | 減速機輸出 扭矩值 N · m | | 懸垂荷重值 O.H.L N | | 安全係數 (F.S) | | 效率 |
| | | | 50Hz | 60Hz | 50Hz | 60Hz | 50Hz | 60Hz | 50Hz | 60Hz | % |
| 115# | 50 (37.5 kW) | 1/15 | 100 | 120 | 3223.1 | 2685.9 | 151346 | 126121 | 3 | 3 | 90% |
| | | 1/20 | 75 | 90 | 4297.5 | 3581.3 | 166818 | 164802 | 2.48 | 2.94 | 90% |
| | | 1/25 | 60 | 72 | 5371.9 | 4476.6 | 170686 | 168165 | 2.03 | 2.4 | 90% |
| | | 1/30 | 50 | 60 | 6446.3 | 5371.9 | 172537 | 169846 | 1.71 | 2.02 | 90% |
| | 60 (45kw) | 1/15 | 100 | 120 | 3867.8 | 3223.1 | 161640 | 151346 | 2.67 | 3 | 90% |
| | | 1/20 | 75 | | 5157 | 4297.5 | 165472 | 163455 | 2.05 | 2.43 | 90% |
| | | 1/25 | 60 | 72 | 6446.3 | 5371.9 | 169510 | 167323 | 1.68 | 1.99 | 90% |
| | | 1/30 | 50 | 60 | 7735.5 | 6646.3 | 170719 | 173729 | 1.41 | 1.67 | 90% |
| | 75 (55kw) | 1/5 | 300 | 360 | 1575.8 | 1313.2 | 73994 | 61663 | 3 | 3 | 90% |
| | | 1/10 | 150 | 180 | 3151.5 | 2626.3 | 147984 | 123322 | 3 | 3 | 90% |
| | 100 (75 kW) | 1/5 | 300 | 360 | 2148.8 | 1790.6 | 100900 | 84080 | 3 | 3 | 90% |
| | | 1/10 | 150 | 180 | 4297.5 | 3581.3 | 170181 | 167605 | 2.53 | 2.99 | 90% |

## 系統分解圖

型　　號 ：**PGE - 2 - STAGE**
適用速比 ：1/5 - 1/30

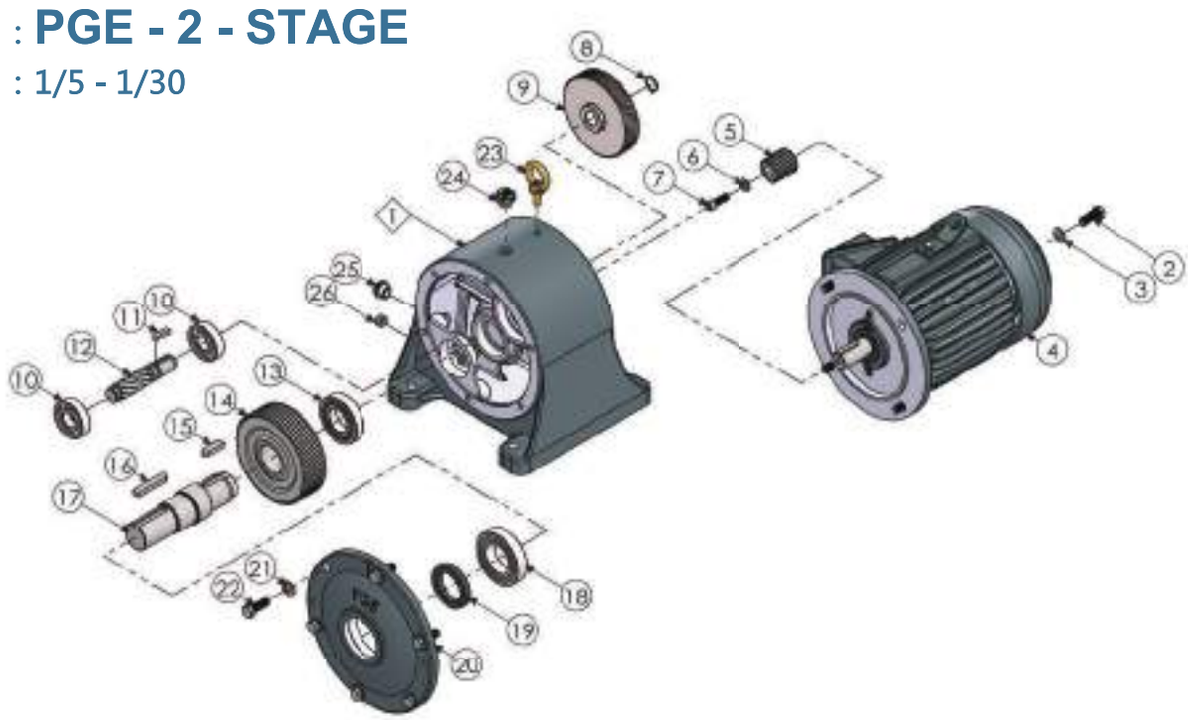


| No. | 零件名稱 | No. | 零件名稱 |
|---|---|---|---|
| 1 | 外殼 | 14 | 第二段從動齒輪 |
| 2 | 外六角螺栓 | 15 | 鍵 |
| 3 | 華司 | 16 | 鍵 |
| 4 | 馬達 | 17 | 出力軸 |
| 5 | 第一段主動齒輪 | 18 | 軸承 |
| 6 | 華司 | 19 | 油封 |
| 7 | 內六角螺栓 | 20 | 出力蓋 |
| 8 | 扣環 | 21 | 華司 |
| 9 | 第一段從動齒輪 | 22 | 外六角螺栓 |
| 10 | 軸承 | 23 | 吊環 |
| 11 | 鍵 | 24 | 透氣蓋 |
| 12 | 第二段主動齒輪軸 | 25 | 油鏡 |
| 13 | 軸承 | 26 | 排油栓 |

## 系統分解圖

型　　號 ：**PGE - 3 - STAGE**
適用速比 ：1/35 - 1/120

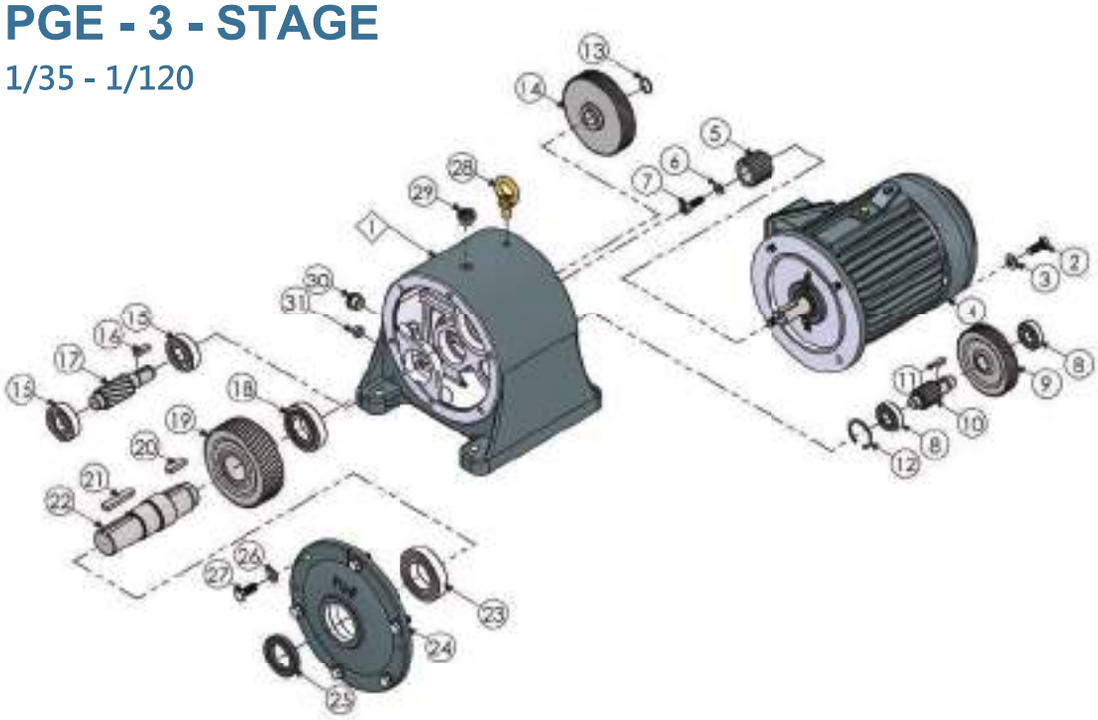

| No. | 零件名稱 | No. | 零件名稱 |
|---|---|---|---|
| 1 | 外殼 | 17 | 第三段主動齒輪軸 |
| 2 | 外六角螺栓 | 18 | 軸承 |
| 3 | 華司 | 19 | 第三段從動齒輪 |
| 4 | 馬達 | 20 | 鍵 |
| 5 | 第一段主動齒輪 | 21 | 鍵 |
| 6 | 華司 | 22 | 出力軸 |
| 7 | 內六角螺栓 | 23 | 軸承 |
| 8 | 軸承 | 24 | 出力蓋 |
| 9 | 第一段從動齒輪 | 25 | 油封 |
| 10 | 第二段主動齒輪軸 | 26 | 華司 |
| 11 | 鍵 | 27 | 外六角螺栓 |
| 12 | 扣環 | 28 | 吊環 |
| 13 | 扣環 | 29 | 透氣蓋 |
| 14 | 第二段從動齒輪 | 30 | 油鏡 |
| 15 | 軸承 | 31 | 排油栓 |
| 16 | 鍵 | | |

# 臥式齒輪馬達減速機 - PGE

## PGE25~PGE115

### PGE25#~PGE80#

(單位:mm)

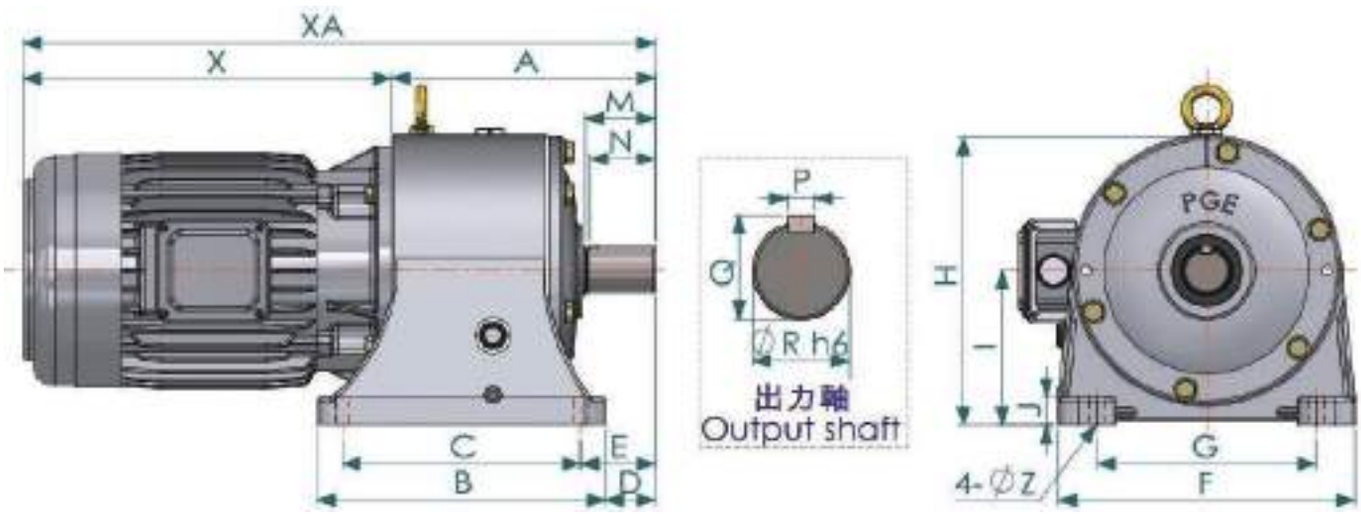


尺寸表

| 型號 | 馬力 (HP) | 減速比 | 機身尺寸 | | | | | | | | | | 孔 | 出力軸 | | | | |
|---|---|---|---|---|---|---|---|---|---|---|---|---|---|---|---|---|---|---|
| | | | A | B | C | D | E | F | G | H | I | J | Z | M | N | P | Q | R |
| 25# | 0.25 | 1/4~1/30 | 182 | 192 | 155 | 47 | 65 | 200 | 150 | 201 | 110 | 20 | 11 | 45 | 40 | 7 | 28 | 25 |
| 25# | 0.25 | 1/35~1/120 | 199 | 192 | 155 | 47 | 65 | 200 | 150 | 201 | 110 | 20 | 11 | 45 | 40 | 7 | 28 | 25 |
| 25# | 0.5 | 1/4~1/30 | 182 | 192 | 155 | 47 | 65 | 200 | 150 | 201 | 110 | 20 | 11 | 45 | 40 | 7 | 28 | 25 |
| 25# | 0.5 | 1/35~1/120 | 199 | 192 | 155 | 47 | 65 | 200 | 150 | 201 | 110 | 20 | 11 | 45 | 40 | 7 | 28 | 25 |
| 25# | 1 | 1/4~1/10 | 196 | 192 | 155 | 47 | 65 | 200 | 150 | 201 | 110 | 20 | 11 | 45 | 40 | 7 | 28 | 25 |
| 30# | 1 | 1/4~1/30 | 223 | 250 | 200 | 40 | 65 | 230 | 170 | 226 | 120 | 25 | 14 | 55 | 50 | 7 | 33 | 30 |
| 30# | 2 | 1/4~1/10 | 223 | 250 | 200 | 40 | 65 | 230 | 170 | 226 | 120 | 25 | 14 | 55 | 50 | 7 | 33 | 30 |
| 35# | 0.5 | 1/35~1/120 | 261 | 250 | 200 | 45 | 70 | 230 | 170 | 226 | 120 | 25 | 14 | 65 | 55 | 10 | 38 | 35 |
| 35# | 1 | 1/4~1/30 | 228 | 250 | 200 | 45 | 70 | 230 | 170 | 226 | 120 | 25 | 14 | 65 | 55 | 10 | 38 | 35 |
| 35# | 1 | 1/35~1/60 | 248 | 250 | 200 | 45 | 70 | 230 | 170 | 226 | 120 | 25 | 14 | 65 | 55 | 10 | 38 | 35 |
| 35# | 2 | 1/4~1/20 | 228 | 250 | 200 | 45 | 70 | 230 | 170 | 226 | 120 | 25 | 14 | 65 | 55 | 10 | 38 | 35 |
| 35# | 3 | 1/4~1/10 | 248 | 250 | 200 | 45 | 70 | 230 | 170 | 226 | 120 | 25 | 14 | 65 | 55 | 10 | 38 | 35 |

# 臥式齒輪馬達減速機 - PGE

| 尺寸表 | | | | | | | | | | | | | | | | | | |
|---|---|---|---|---|---|---|---|---|---|---|---|---|---|---|---|---|---|---|
| 型號 | 馬力 (HP) | 減速比 | 機身尺寸 | | | | | | | | | | 孔 | 出力軸 | | | | |
| | | | A | B | C | D | E | F | G | H | I | J | Z | M | N | P | Q | R |
| 40# | 1 | 1/35~1/120 | 269 | 272 | 230 | 48 | 70 | 262 | 190 | 261 | 135 | 27 | 13 | 65 | 60 | 10 | 43 | 40 |
| 40# | 2 | 1/4~1/30 | 263.5 | 270 | 230 | 48 | 70 | 262 | 190 | 261 | 135 | 27 | 13 | 65 | 60 | 10 | 43 | 40 |
| 40# | 2 | 1/35~1/60 | 269 | 272 | 230 | 48 | 70 | 262 | 190 | 261 | 135 | 27 | 13 | 65 | 60 | 10 | 43 | 40 |
| 40# | 3 | 1/4~1/20 | 250 | 272 | 230 | 48 | 70 | 262 | 190 | 261 | 135 | 27 | 13 | 65 | 60 | 10 | 43 | 40 |
| 40# | 5 | 1/4~1/10 | 250 | 272 | 230 | 48 | 70 | 262 | 190 | 261 | 135 | 27 | 13 | 65 | 60 | 10 | 43 | 40 |
| 45# | 2 | 1/65~1/120 | 303 | 290 | 240 | 50 | 75 | 298 | 220 | 291 | 155 | 28 | 15 | 70 | 65 | 12 | 45 | 45 |
| 45# | 3 | 1/15~1/60 | 298.5 | 290 | 240 | 50 | 75 | 298 | 220 | 291 | 155 | 28 | 15 | 70 | 65 | 12 | 45 | 45 |
| 45# | 3 | 1/25~1/30 | 265 | 290 | 240 | 50 | 75 | 298 | 220 | 291 | 155 | 28 | 15 | 70 | 65 | 12 | 48 | 45 |
| 45# | 5 | 1/4~1/20 | 265 | 290 | 240 | 50 | 75 | 298 | 220 | 291 | 155 | 28 | 15 | 70 | 65 | 12 | 48 | 45 |
| 45# | 7.5 | 1/4~1/10 | 285 | 290 | 240 | 50 | 75 | 298 | 220 | 291 | 155 | 28 | 15 | 70 | 65 | 12 | 48 | 45 |
| 50# | 3 | 1/65~1/120 | 326.5 | 310 | 270 | 66 | 86 | 340 | 270 | 325 | 175 | 30 | 15 | 80 | 75 | 12 | 53 | 50 |
| 50# | 5 | 1/5~1/60 | 326.5 | 310 | 270 | 66 | 86 | 340 | 270 | 325 | 175 | 30 | 15 | 80 | 75 | 12 | 53 | 50 |
| 50# | 5 | 1/4~1/30 | 322 | 310 | 270 | 66 | 86 | 340 | 270 | 325 | 175 | 30 | 15 | 80 | 75 | 12 | 53 | 50 |
| 50# | 7.5 | 1/4~1/20 | 302 | 310 | 270 | 66 | 86 | 340 | 270 | 325 | 175 | 30 | 15 | 80 | 75 | 12 | 53 | 50 |
| 50# | 10 | 1/4~1/10 | 302 | 310 | 270 | 66 | 86 | 340 | 270 | 325 | 175 | 30 | 15 | 80 | 75 | 12 | 53 | 50 |
| 55# | 5 | 1/35~1/120 | 375 | 360 | 300 | 76 | 106 | 390 | 310 | 385 | 205 | 32 | 18 | 90 | 85 | 15 | 60 | 55 |
| 55# | 7.5 | 1/25~1/30 | 337 | 360 | 300 | 76 | 106 | 390 | 310 | 385 | 205 | 32 | 18 | 90 | 85 | 15 | 60 | 55 |
| 55# | 7.5 | 1/35~1/60 | 355 | 360 | 300 | 76 | 106 | 390 | 310 | 385 | 205 | 32 | 18 | 90 | 85 | 15 | 60 | 55 |
| 55# | 10 | 1/4~1/20 | 337 | 360 | 300 | 76 | 106 | 390 | 310 | 385 | 205 | 32 | 18 | 90 | 85 | 15 | 60 | 55 |
| 55# | 15 | 1/4~1/10 | 337 | 360 | 300 | 76 | 106 | 390 | 310 | 385 | 205 | 32 | 18 | 90 | 85 | 15 | 60 | 55 |
| 65# | 7.5 | 1/65~1/120 | 398 | 395 | 340 | 91 | 118 | 414 | 330 | 435 | 240 | 35 | 18 | 100 | 95 | 18 | 69 | 65 |
| 65# | 10 | 1/25~1/30 | 396 | 395 | 340 | 91 | 118 | 414 | 330 | 435 | 240 | 35 | 18 | 100 | 95 | 18 | 69 | 65 |
| 65# | 10 | 1/35~1/60 | 398 | 395 | 340 | 91 | 118 | 414 | 330 | 435 | 240 | 35 | 18 | 100 | 95 | 18 | 69 | 65 |
| 65# | 15 | 1/4~1/20 | 376 | 395 | 340 | 91 | 118 | 414 | 330 | 435 | 240 | 35 | 18 | 100 | 95 | 18 | 69 | 65 |
| 65# | 20 | 1/4~1/10 | 376 | 395 | 340 | 91 | 118 | 414 | 330 | 435 | 240 | 35 | 18 | 100 | 95 | 18 | 69 | 65 |
| 75# | 10 | 1/35~1/120 | 422 | 444 | 380 | 98 | 130 | 475 | 370 | 490 | 270 | 38 | 24 | 115 | 100 | 20 | 79.5 | 75 |
| 75# | 15 | 1/25~1/30 | 392 | 444 | 380 | 98 | 130 | 475 | 370 | 490 | 270 | 38 | 24 | 115 | 100 | 20 | 79.5 | 75 |
| 75# | 15 | 1/35~1/60 | 422 | 444 | 380 | 98 | 130 | 475 | 370 | 490 | 270 | 38 | 24 | 115 | 100 | 20 | 79.5 | 75 |
| 75# | 20 | 1/4~1/20 | 392 | 444 | 380 | 98 | 130 | 475 | 370 | 490 | 270 | 38 | 24 | 115 | 100 | 20 | 79.5 | 75 |
| 75# | 25 | 1/4~1/10 | 392 | 444 | 380 | 98 | 130 | 475 | 370 | 490 | 270 | 38 | 24 | 115 | 100 | 20 | 79.5 | 75 |
| 80# | 10 | 1/35~1/120 | 452 | 444 | 380 | 108 | 140 | 475 | 370 | 490 | 270 | 38 | 24 | 125 | 120 | 22 | 85 | 80 |
| 80# | 15 | 1/25~1/30 | 402 | 444 | 380 | 108 | 140 | 475 | 370 | 490 | 270 | 38 | 24 | 125 | 120 | 22 | 85 | 80 |
| 80# | 15 | 1/35~1/60 | 432 | 444 | 380 | 108 | 140 | 475 | 370 | 490 | 270 | 38 | 24 | 125 | 120 | 22 | 85 | 80 |
| 80# | 20 | 1/4~1/20 | 402 | 444 | 380 | 108 | 140 | 475 | 370 | 490 | 270 | 38 | 24 | 125 | 120 | 22 | 85 | 80 |
| 80# | 25 | 1/4~1/10 | 402 | 444 | 380 | 108 | 140 | 475 | 370 | 490 | 270 | 38 | 24 | 125 | 120 | 22 | 85 | 80 |

# 臥式齒輪馬達減速機-PGE

## PGE90#~PGE115#

(單位:mm)

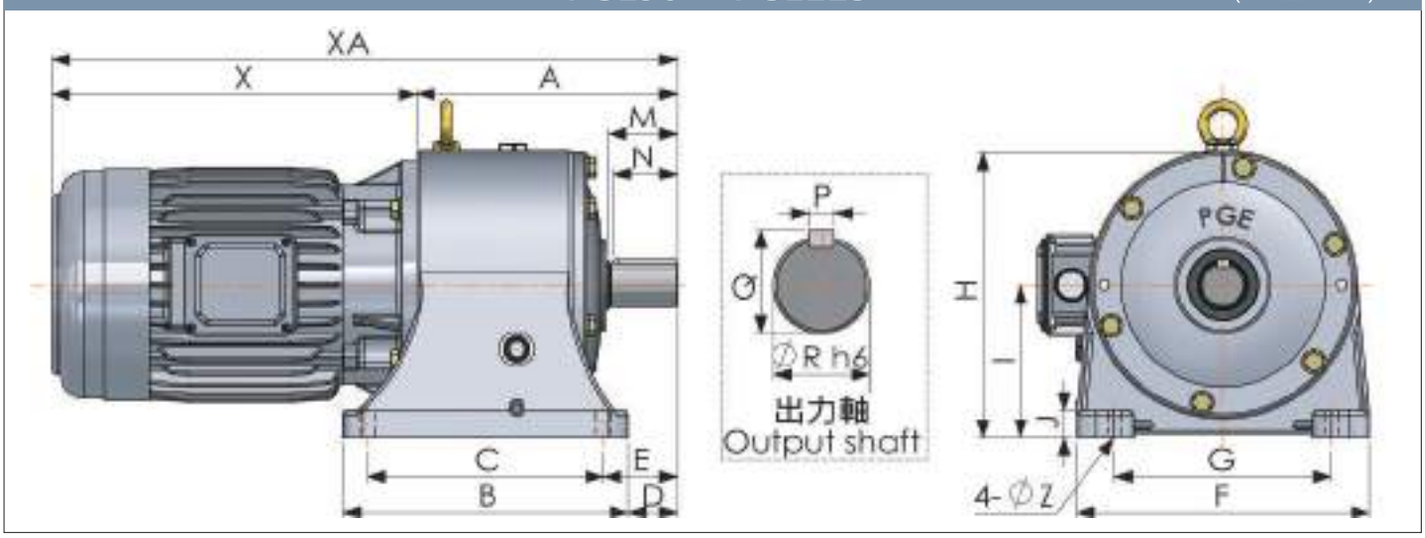


### 尺寸表

| 型號 | 馬力 (HP) | 減速比 | 機身尺寸 | | | | | | | | | | 孔 | 出力軸 | | | | |
|---|---|---|---|---|---|---|---|---|---|---|---|---|---|---|---|---|---|---|
| | | | A | B | C | D | E | F | G | H | I | J | Z | M | N | P | Q | R |
| 90# | 15 | 1/65~1/120 | 504 | 490 | 430 | 145 | 175 | 530 | 420 | 545 | 295 | 40 | 24 | 140 | 135 | 24 | 98 | 90 |
| 90# | 20 | 1/25~1/30 | 474 | 490 | 430 | 145 | 175 | 530 | 420 | 545 | 295 | 40 | 24 | 140 | 135 | 24 | 98 | 90 |
| 90# | 20 | 1/35~1/60 | 504 | 490 | 430 | 145 | 175 | 530 | 420 | 545 | 295 | 40 | 24 | 140 | 135 | 24 | 98 | 90 |
| 90# | 30 | 1/4~1/20 | 454 | 490 | 430 | 145 | 175 | 530 | 420 | 545 | 295 | 40 | 24 | 140 | 135 | 24 | 98 | 90 |
| 90# | 40 | 1/4~1/10 | 454 | 490 | 430 | 145 | 175 | 530 | 420 | 545 | 295 | 40 | 24 | 140 | 135 | 24 | 98 | 90 |
| 100# | 20 | 1/65~1/120 | 616 | 540 | 470 | 188 | 223 | 590 | 480 | 610 | 340 | 43 | 24 | 165 | 160 | 28 | 106 | 100 |
| 100# | 30 | 1/25~1/30 | 561 | 540 | 470 | 188 | 223 | 590 | 480 | 610 | 340 | 43 | 24 | 165 | 160 | 28 | 106 | 100 |
| 100# | 30 | 1/35~1/60 | 596 | 540 | 470 | 188 | 223 | 590 | 480 | 610 | 340 | 43 | 24 | 165 | 160 | 28 | 106 | 100 |
| 100# | 40 | 1/4~1/20 | 561 | 540 | 470 | 188 | 223 | 590 | 480 | 610 | 340 | 43 | 24 | 165 | 160 | 28 | 106 | 100 |
| 100# | 50 | 1/4~1/10 | 561 | 540 | 470 | 188 | 223 | 590 | 480 | 610 | 340 | 43 | 24 | 165 | 160 | 28 | 106 | 100 |
| 115# | 20 | 1/105~1/120 | 669 | 635 | 540 | 166.5 | 214 | 600 | 500 | 680 | 380 | 55 | 28 | 150 | 140 | 32 | 124 | 115 |
| 115# | 30 | 1/65~1/100 | 669 | 635 | 540 | 166.5 | 214 | 600 | 500 | 680 | 380 | 55 | 28 | 150 | 140 | 32 | 124 | 115 |
| 115# | 40 | 1/35~1/60 | 669 | 635 | 540 | 166.5 | 214 | 600 | 500 | 680 | 380 | 55 | 28 | 150 | 140 | 32 | 124 | 115 |
| 115# | 50 | 1/15~1/30 | 647 | 635 | 540 | 166.5 | 214 | 600 | 500 | 680 | 380 | 55 | 28 | 150 | 140 | 32 | 124 | 115 |
| 115# | 60 | 1/15~1/30 | 647 | 635 | 540 | 166.5 | 214 | 600 | 500 | 680 | 380 | 55 | 28 | 150 | 140 | 32 | 124 | 115 |
| 115# | 75 | 1/5~1/10 | 632 | 635 | 540 | 166.5 | 214 | 600 | 500 | 680 | 380 | 55 | 28 | 150 | 140 | 32 | 124 | 115 |
| 115# | 100 | 1/5~1/10 | 632 | 635 | 540 | 166.5 | 214 | 600 | 500 | 680 | 380 | 55 | 28 | 150 | 140 | 32 | 124 | 115 |

# 臥式齒輪馬達減速機-PGE

## PGE馬達裝配參考資料(東元立式馬達)

(單位:mm)

**PGE25#~PGE115#**

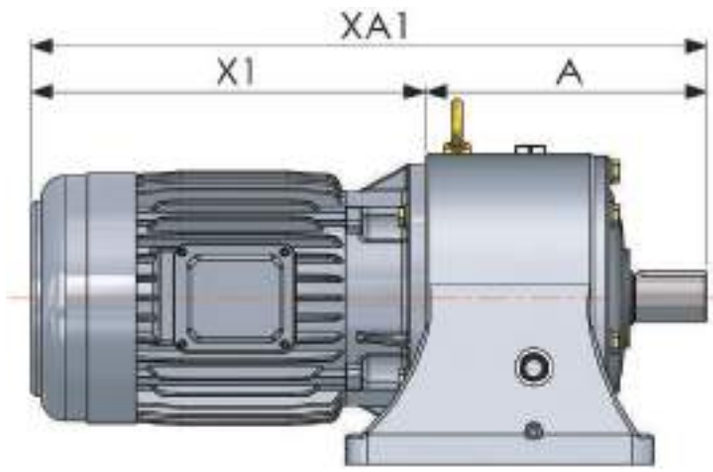


## PGE馬達裝配參考資料(MS鋁框馬達)

(單位:mm)

**PGE25#~PGE115#**

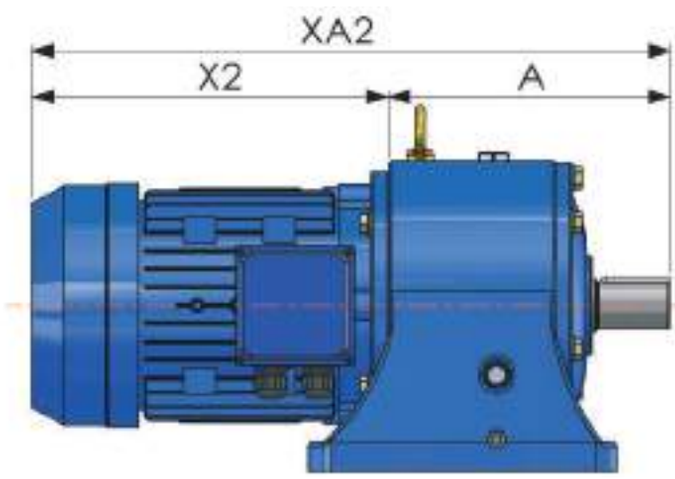


### 尺寸表

| 型號 | 馬力 (HP) | 減速比 | 機身尺寸 | PGE總長(東元馬達裝配) | | PGE總長(MS馬達裝配) | |
|---|---|---|---|---|---|---|---|
| | | | A | X1 | XA1 | X2 | XA2 |
| 25# | 0.25 | 1/4~1/30 | 182 | 225 | 407 | 197 | 379 |
| 25# | 0.25 | 1/35~1/120 | 199 | 225 | 424 | 197 | 396 |
| 25# | 0.5 | 1/4~1/30 | 182 | 247.5 | 429.5 | 211 | 393 |
| 25# | 0.5 | 1/35~1/120 | 199 | 247.5 | 446.5 | 211 | 410 |
| 25# | 1 | 1/4~1/10 | 196 | 242 | 438 | 250 | 446 |

# 臥式齒輪馬達減速機-PGE

(單位:mm)

| PGE馬達裝配參考資料(東元立式馬達) | PGE馬達裝配參考資料(MS鋁框馬達) |
|---|---|
| PGE30#~PGE115# | |

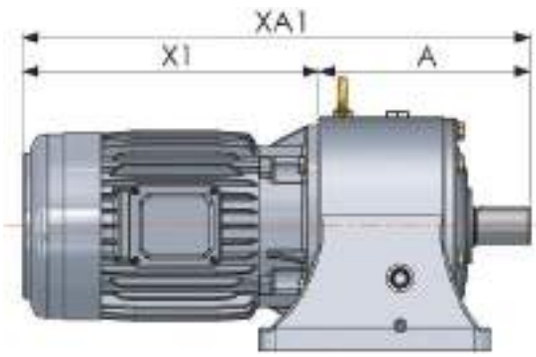


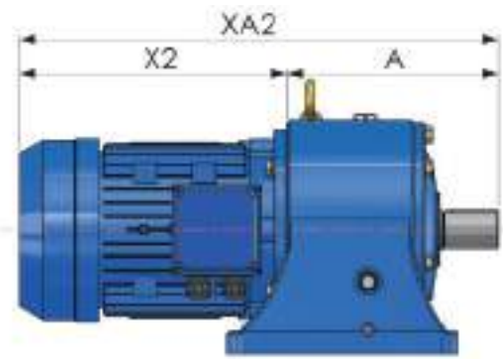


尺寸表 (單位:mm)

| 型號 | 馬力(HP) | 減速比 | 機身尺寸 | PGE總長(東元馬達裝配) | | PGE總長(MS馬達裝配) | |
|---|---|---|---|---|---|---|---|
| | | | A | X1 | XA1 | X2 | XA2 |
| 30# | 1 | 1/4~1/30 | 223 | 242 | 465 | 250 | 473 |
| 30# | 2 | 1/4~1/10 | 223 | 321.5 | 544.5 | 287 | 510 |
| 35# | 0.5 | 1/35~1/120 | 261 | 247.5 | 508.5 | 211 | 472 |
| 35# | 1 | 1/4~1/30 | 228 | 242 | 470 | 250 | 478 |
| 35# | 1 | 1/35~1/60 | 248 | 242 | 490 | 250 | 498 |
| 35# | 2 | 1/4~1/20 | 228 | 321.5 | 549.5 | 287 | 515 |
| 35# | 3 | 1/4~1/10 | 248 | 314.5 | 562.5 | 309 | 557 |
| 40# | 1 | 1/35~1/120 | 269 | 242 | 511 | 250 | 519 |
| 40# | 2 | 1/4~1/30 | 263.5 | 321.5 | 585 | 287 | 550.5 |
| 40# | 2 | 1/35~1/60 | 269 | 321.5 | 590.5 | 287 | 556 |
| 40# | 3 | 1/4~1/20 | 250 | 314.5 | 564.5 | 309 | 559 |
| 40# | 5 | 1/4~1/10 | 250 | 314.5 | 564.5 | 309 | 559 |
| 50# | 3 | 1/65~1/120 | 326.5 | 314.5 | 641 | 309 | 641 |
| 50# | 5 | 1/4~1/30 | 322 | 371 | 693 | 335 | 657 |
| 50# | 5 | 1/5~1/60 | 326.5 | 371 | 697.5 | 335 | 661.5 |
| 50# | 7.5 | 1/4~1/20 | 302 | 374 | 676 | 357 | 659 |
| 50# | 10 | 1/4~1/10 | 302 | 374 | 676 | 357 | 659 |
| 55# | 5 | 1/35~1/120 | 375 | 371 | 746 | 335 | 710 |
| 55# | 7.5 | 1/25~1/30 | 337 | 374 | 711 | 357 | 694 |
| 55# | 7.5 | 1/35~1/60 | 355 | 374 | 729 | 357 | 712 |
| 55# | 10 | 1/4~1/20 | 337 | 412 | 749 | 395 | 732 |
| 55# | 15 | 1/4~1/10 | 337 | 498 | 835 | 530 | 867 |

# 臥式齒輪馬達減速機-PGE

| 尺寸表 (單位:mm) | | | | | | | |
|---|---|---|---|---|---|---|---|
| 型號 | 馬力 (HP) | 減速比 | 機身尺寸 | PGE總長(東元馬達裝配) | | PGE總長(MS馬達裝配) | |
| | | | A | X1 | XA1 | X2 | XA2 |
| 65# | 7.5 | 1/65~1/120 | 398 | 374 | 772 | 357 | 755 |
| 65# | 10 | 1/25~1/30 | 396 | 412 | 808 | 395 | 791 |
| 65# | 10 | 1/35~1/60 | 398 | 412 | 810 | 395 | 793 |
| 65# | 15 | 1/4~1/20 | 376 | 498 | 874 | 530 | 906 |
| 65# | 20 | 1/4~1/10 | 376 | 542 | 918 | 530 | 906 |
| 75# | 10 | 1/35~1/120 | 422 | 412 | 834 | 395 | 817 |
| 75# | 15 | 1/25~1/30 | 392 | 498 | 890 | 530 | 922 |
| 75# | 15 | 1/35~1/60 | 422 | 498 | 920 | 530 | 952 |
| 75# | 20 | 1/4~1/20 | 392 | 542 | 934 | 530 | 922 |
| 75# | 25 | 1/4~1/10 | 392 | 562 | 954 | 620 | 1012 |
| 80# | 10 | 1/35~1/120 | 452 | 412 | 864 | 395 | 847 |
| 80# | 15 | 1/25~1/30 | 432 | 498 | 930 | 530 | 962 |
| 80# | 15 | 1/35~1/60 | 402 | 498 | 900 | 530 | 932 |
| 80# | 20 | 1/4~1/20 | 402 | 542 | 944 | 530 | 932 |
| 80# | 25 | 1/4~1/10 | 402 | 562 | 964 | 620 | 1022 |
| 90# | 15 | 1/65~1/120 | 504 | 498 | 1002 | 530 | 1034 |
| 90# | 20 | 1/25~1/30 | 474 | 542 | 1016 | 530 | 1004 |
| 90# | 20 | 1/35~1/60 | 504 | 542 | 1046 | 530 | 1034 |
| 90# | 30 | 1/4~1/20 | 454 | 562 | 1016 | 620 | 1074 |
| 90# | 40 | 1/4~1/10 | 454 | 600 | 1054 | N/A | N/A |
| 100# | 20 | 1/65~1/120 | 616 | 542 | 1158 | 530 | 1146 |
| 100# | 30 | 1/25~1/30 | 561 | 562 | 1123 | 620 | 1181 |
| 100# | 30 | 1/35~1/60 | 596 | 562 | 1158 | 620 | 1216 |
| 100# | 40 | 1/4~1/20 | 561 | 660 | 1221 | N/A | N/A |
| 100# | 50 | 1/4~1/10 | 561 | 660 | 1221 | N/A | N/A |
| 115# | 20 | 1/105~1/120 | 669 | 542 | 1211 | 530 | 1199 |
| 115# | 30 | 1/65~1/100 | 669 | 562 | 1231 | 620 | 1289 |
| 115# | 40 | 1/35~1/60 | 669 | 600 | 1269 | N/A | N/A |
| 115# | 50 | 1/15~1/30 | 647 | 660 | 1307 | N/A | N/A |
| 115# | 60 | 1/15~1/30 | 647 | 660 | 1307 | N/A | N/A |
| 115# | 75 | 1/5~1/10 | 632 | 676 | 1308 | N/A | N/A |
| 115# | 100 | 1/5~1/10 | 632 | 780.5 | 141 | N/A | N/A |

註:以上所示馬力極數為4P

## 系統分解圖

型　　號 ：**PGV - 2 - STAGE**
適用速比 ：1/5 - 1/30

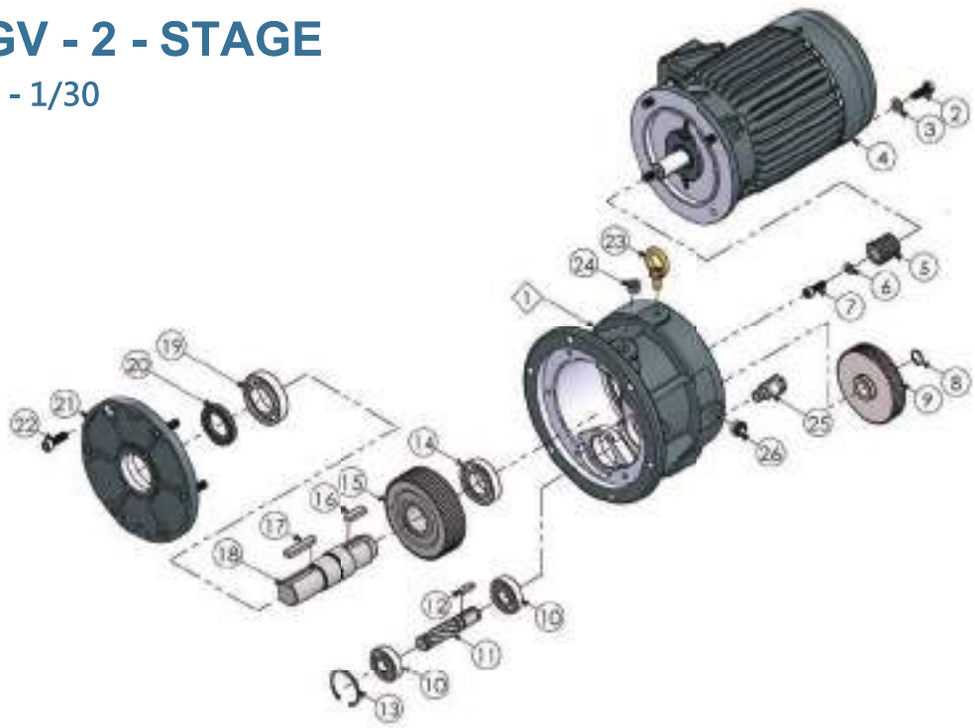

| No. | 零件名稱 | No. | 零件名稱 |
|---|---|---|---|
| 1 | 外殼 | 14 | 軸承 |
| 2 | 外六角螺栓 | 15 | 第二段從動齒輪 |
| 3 | 華司 | 16 | 鍵 |
| 4 | 馬達 | 17 | 鍵 |
| 5 | 第一段主動齒輪 | 18 | 出力軸 |
| 6 | 華司 | 19 | 軸承 |
| 7 | 內六角螺栓 | 20 | 油封 |
| 8 | 扣環 | 21 | 出力蓋 |
| 9 | 第一段從動齒輪 | 22 | 內六角螺栓 |
| 10 | 軸承 | 23 | 吊環 |
| 11 | 第二段主動齒輪軸 | 24 | 排油栓 |
| 12 | 鍵 | 25 | 透氣蓋組件 |
| 13 | 扣環 | 26 | 油鏡 |

## 系統分解圖

型　　號 ：**PGV - 3 - STAGE**
適用速比 ：1/35 - 1/120

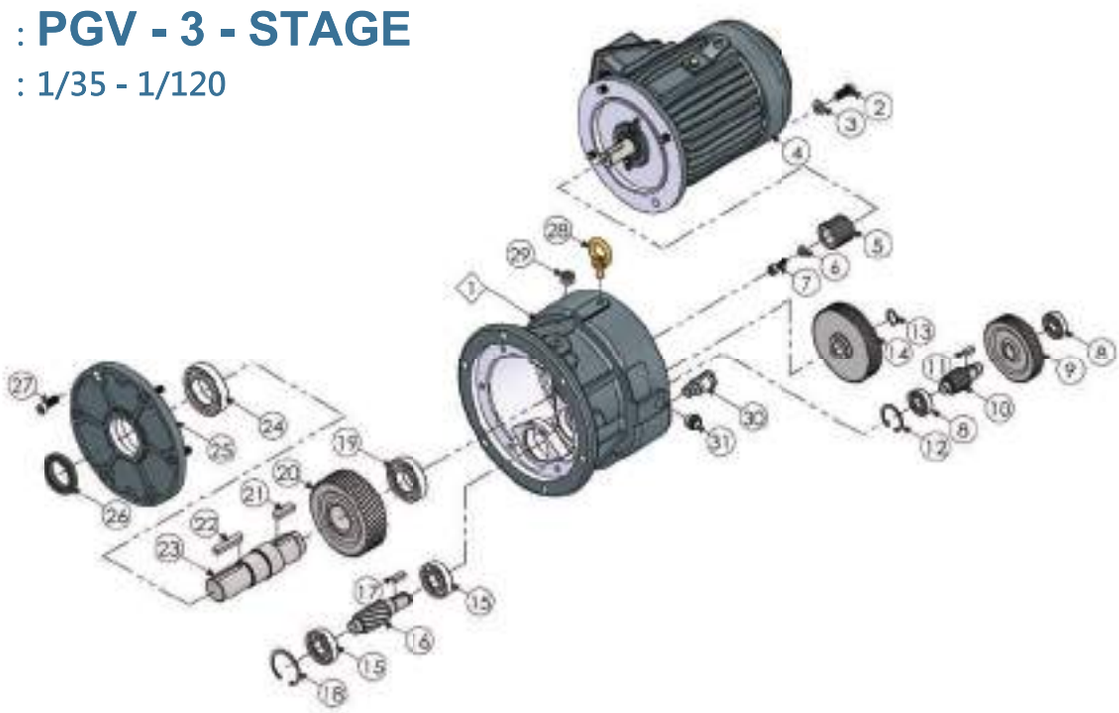

| No. | 零件名稱 | No. | 零件名稱 |
|---|---|---|---|
| 1 | 外殼 | 17 | 鍵 |
| 2 | 外六角螺栓 | 18 | 扣環 |
| 3 | 華司 | 19 | 軸承 |
| 4 | 馬達 | 20 | 第三段從動齒輪 |
| 5 | 第一段主動齒輪 | 21 | 鍵 |
| 6 | 華司 | 22 | 鍵 |
| 7 | 內六角螺栓 | 23 | 出力軸 |
| 8 | 軸承 | 24 | 軸承 |
| 9 | 第一段從動齒輪 | 25 | 出力蓋 |
| 10 | 第二段主動齒輪軸 | 26 | 油封 |
| 11 | 鍵 | 27 | 內六角螺栓 |
| 12 | 扣環 | 28 | 吊環 |
| 13 | 扣環 | 29 | 排油栓 |
| 14 | 第二段從動齒輪 | 30 | 透氣蓋組件 |
| 15 | 軸承 | 31 | 油鏡 |
| 16 | 第三段主動齒輪軸 | | |

# 立式齒輪馬達減速機 - PGV

## PGV25~PGV115

### PGV25#~PGV80#

(單位:mm)

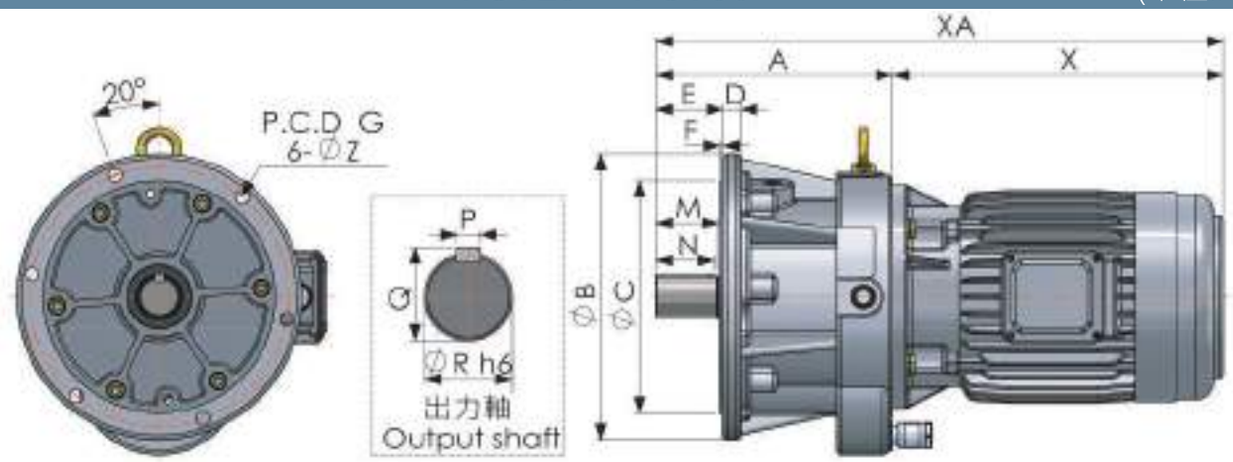


尺寸表

| 型號 | 馬力 (HP) | 減速比 | 機身尺寸 | | | | | | | 孔 | 出力軸 | | | | |
|---|---|---|---|---|---|---|---|---|---|---|---|---|---|---|---|
| | | | A | B | C | D | E | F | G | Z | M | N | P | Q | R |
| 25# | 0.25 | 1/4~1/30 | 182 | 210 | 170 | 15 | 54 | 2.5 | 190 | 11 | 45 | 40 | 7 | 28 | 25 |
| 25# | 0.25 | 1/35~1/120 | 199 | 210 | 170 | 15 | 54 | 2.5 | 190 | 11 | 45 | 40 | 7 | 28 | 25 |
| 25# | 0.5 | 1/4~1/30 | 182 | 210 | 170 | 15 | 54 | 2.5 | 190 | 11 | 45 | 40 | 7 | 28 | 25 |
| 25# | 0.5 | 1/35~1/120 | 199 | 210 | 170 | 15 | 54 | 2.5 | 190 | 11 | 45 | 40 | 7 | 28 | 25 |
| 25# | 1 | 1/4~1/10 | 196 | 210 | 170 | 15 | 54 | 2.5 | 190 | 11 | 45 | 40 | 7 | 28 | 25 |
| 30# | 1 | 1/4~1/30 | 223 | 250 | 200 | 17 | 61 | 3.5 | 225 | 13 | 55 | 50 | 7 | 33 | 30 |
| 30# | 2 | 1/4~1/10 | 223 | 250 | 200 | 17 | 61 | 3.5 | 225 | 13 | 55 | 50 | 7 | 33 | 30 |
| 35# | 0.5 | 1/35~1/120 | 261 | 250 | 200 | 17 | 66 | 3.5 | 225 | 13 | 65 | 55 | 10 | 38 | 35 |
| 35# | 1 | 1/4~1/30 | 228 | 250 | 200 | 17 | 66 | 3.5 | 225 | 13 | 65 | 55 | 10 | 38 | 35 |
| 35# | 1 | 1/35~1/60 | 248 | 250 | 200 | 17 | 66 | 3.5 | 225 | 13 | 65 | 55 | 10 | 38 | 35 |
| 35# | 2 | 1/4~1/20 | 228 | 250 | 200 | 17 | 66 | 3.5 | 225 | 13 | 65 | 55 | 10 | 38 | 35 |
| 35# | 3 | 1/4~1/10 | 248 | 250 | 200 | 17 | 66 | 3.5 | 225 | 13 | 65 | 55 | 10 | 38 | 35 |
| 40# | 1 | 1/35~1/120 | 269 | 280 | 230 | 18 | 70.5 | 3.5 | 225 | 13 | 65 | 60 | 10 | 43 | 40 |
| 40# | 2 | 1/4~1/30 | 263.5 | 280 | 230 | 18 | 70.5 | 3.5 | 225 | 13 | 65 | 60 | 10 | 43 | 40 |
| 40# | 2 | 1/35~1/60 | 269 | 280 | 230 | 18 | 70.5 | 3.5 | 225 | 13 | 65 | 60 | 10 | 43 | 40 |

# 立式齒輪馬達減速機 - PGV

| 尺寸表 | | | | | | | | | | | | | | | |
|---|---|---|---|---|---|---|---|---|---|---|---|---|---|---|---|
| 型號 | 馬力 (HP) | 減速比 | 機身尺寸 | | | | | | | 孔 | 出力軸 | | | | |
| | | | A | B | C | D | E | F | G | Z | M | N | P | Q | R |
| 40# | 3 | 1/4~1/20 | 250 | 280 | 230 | 18 | 70.5 | 3.5 | 225 | 13 | 65 | 60 | 10 | 43 | 40 |
| 40# | 5 | 1/4~1/10 | 250 | 280 | 230 | 18 | 70.5 | 3.5 | 225 | 13 | 65 | 60 | 10 | 43 | 40 |
| 45# | 2 | 1/65~1/120 | 303 | 320 | 260 | 20 | 75 | 3.5 | 290 | 15 | 70 | 65 | 12 | 45 | 45 |
| 45# | 3 | 1/25~1/30 | 265 | 320 | 260 | 20 | 75 | 3.5 | 290 | 15 | 70 | 65 | 12 | 48 | 45 |
| 45# | 3 | 1/15~1/60 | 289.5 | 320 | 260 | 20 | 75 | 3.5 | 290 | 15 | 70 | 65 | 12 | 45 | 45 |
| 45# | 5 | 1/4~1/20 | 265 | 320 | 260 | 20 | 75 | 3.5 | 290 | 15 | 70 | 65 | 12 | 48 | 45 |
| 45# | 7.5 | 1/4~1/10 | 285 | 320 | 260 | 20 | 75 | 3.5 | 290 | 15 | 70 | 65 | 12 | 48 | 45 |
| 50# | 3 | 1/65~1/120 | 326.5 | 350 | 290 | 20 | 85.5 | 4.5 | 320 | 15 | 80 | 75 | 12 | 53 | 50 |
| 50# | 5 | 1/4~1/30 | 322 | 350 | 290 | 20 | 85.5 | 4.5 | 320 | 15 | 80 | 75 | 12 | 53 | 50 |
| 50# | 5 | 1/5~1/60 | 326.5 | 350 | 290 | 20 | 85.5 | 4.5 | 320 | 15 | 80 | 75 | 12 | 53 | 50 |
| 50# | 7.5 | 1/4~1/20 | 302 | 350 | 290 | 20 | 85.5 | 4.5 | 320 | 15 | 80 | 75 | 12 | 53 | 50 |
| 50# | 10 | 1/4~1/20 | 302 | 350 | 290 | 20 | 85.5 | 4.5 | 320 | 15 | 80 | 75 | 12 | 53 | 50 |
| 55# | 5 | 1/35~1/120 | 375 | 410 | 340 | 22 | 96 | 4.5 | 375 | 18 | 90 | 85 | 15 | 60 | 55 |
| 55# | 7.5 | 1/25~1/30 | 337 | 410 | 340 | 22 | 96 | 4.5 | 375 | 18 | 90 | 85 | 15 | 60 | 55 |
| 55# | 7.5 | 1/35~1/60 | 355 | 410 | 340 | 22 | 96 | 4.5 | 375 | 18 | 90 | 85 | 15 | 60 | 55 |
| 55# | 10 | 1/4~1/20 | 337 | 410 | 340 | 22 | 96 | 4.5 | 375 | 18 | 90 | 85 | 15 | 60 | 55 |
| 55# | 15 | 1/4~1/10 | 337 | 410 | 340 | 22 | 96 | 4.5 | 375 | 18 | 90 | 85 | 15 | 60 | 55 |
| 65# | 7.5 | 1/65~1/120 | 398 | 460 | 380 | 23 | 105.5 | 4.5 | 420 | 18 | 100 | 95 | 18 | 69 | 65 |
| 65# | 10 | 1/25~1/30 | 396 | 460 | 380 | 23 | 105.5 | 4.5 | 420 | 18 | 100 | 95 | 18 | 69 | 65 |
| 65# | 10 | 1/35~1/60 | 398 | 460 | 380 | 23 | 105.5 | 4.5 | 420 | 18 | 100 | 95 | 18 | 69 | 65 |
| 65# | 15 | 1/4~1/20 | 376 | 460 | 380 | 23 | 105.5 | 4.5 | 420 | 18 | 100 | 95 | 18 | 69 | 65 |
| 65# | 20 | 1/4~1/10 | 376 | 460 | 380 | 23 | 105.5 | 4.5 | 420 | 18 | 100 | 95 | 18 | 69 | 65 |
| 75# | 10 | 1/35~1/120 | 422 | 510 | 430 | 25 | 120.5 | 4.5 | 470 | 21 | 115 | 100 | 20 | 79.5 | 75 |
| 75# | 15 | 1/25~1/30 | 392 | 510 | 430 | 25 | 120.5 | 4.5 | 470 | 21 | 115 | 100 | 20 | 79.5 | 75 |
| 75# | 15 | 1/35~1/60 | 422 | 510 | 430 | 25 | 120.5 | 4.5 | 470 | 21 | 115 | 100 | 20 | 79.5 | 75 |
| 75# | 20 | 1/4~1/20 | 392 | 510 | 430 | 25 | 120.5 | 4.5 | 470 | 21 | 115 | 100 | 20 | 79.5 | 75 |
| 75# | 25 | 1/4~1/10 | 392 | 510 | 430 | 25 | 120.5 | 4.5 | 470 | 21 | 115 | 100 | 20 | 79.5 | 75 |
| 80# | 10 | 1/35~1/120 | 452 | 510 | 430 | 25 | 130.5 | 4.5 | 470 | 21 | 125 | 120 | 22 | 85 | 80 |
| 80# | 15 | 1/25~1/30 | 402 | 510 | 430 | 25 | 130.5 | 4.5 | 470 | 21 | 125 | 120 | 22 | 85 | 80 |
| 80# | 15 | 1/35~1/60 | 432 | 510 | 430 | 25 | 130.5 | 4.5 | 470 | 21 | 125 | 120 | 22 | 85 | 80 |
| 80# | 20 | 1/4~1/20 | 402 | 510 | 430 | 25 | 130.5 | 4.5 | 470 | 21 | 125 | 120 | 22 | 85 | 80 |
| 80# | 25 | 1/4~1/10 | 402 | 510 | 430 | 25 | 130.5 | 4.5 | 470 | 21 | 125 | 120 | 22 | 85 | 80 |

# 立式齒輪馬達減速機 - PGV

## PGV90~PGV100

(單位:mm)

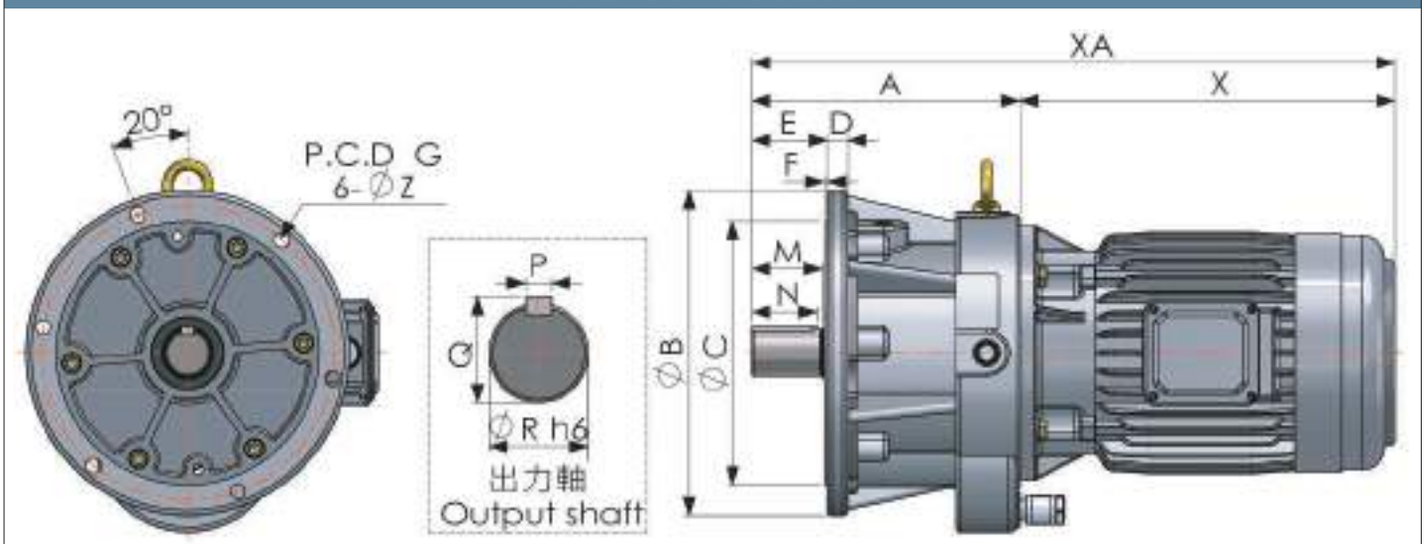


尺寸表 DIMENSION*in millimeter

| 型號 | 馬力 (HP) | 減速比 | 機身尺寸 | | | | | | | 孔 | 出力軸 | | | | |
|---|---|---|---|---|---|---|---|---|---|---|---|---|---|---|---|
| | | | A | B | C | D | E | F | G | Z | M | N | P | Q | R |
| 90# | 15 | 1/65~1/120 | 504 | 560 | 480 | 25 | 145.5 | 4.5 | 520 | 21 | 140 | 135 | 24 | 98 | 90 |
| 90# | 20 | 1/25~1/30 | 474 | 560 | 480 | 25 | 145.5 | 4.5 | 520 | 21 | 140 | 135 | 24 | 98 | 90 |
| 90# | 20 | 1/35~1/60 | 504 | 560 | 480 | 25 | 145.5 | 4.5 | 520 | 21 | 140 | 135 | 24 | 98 | 90 |
| 90# | 30 | 1/4~1/20 | 454 | 560 | 480 | 25 | 145.5 | 4.5 | 520 | 21 | 140 | 135 | 24 | 98 | 90 |
| 90# | 40 | 1/4~1/10 | 454 | 560 | 480 | 25 | 145.5 | 4.5 | 520 | 21 | 140 | 135 | 24 | 98 | 90 |
| 100# | 20 | 1/65~1/120 | 616 | 630 | 530 | 30 | 170.5 | 4.5 | 580 | 24 | 165 | 160 | 28 | 106 | 100 |
| 100# | 30 | 1/25~1/30 | 561 | 630 | 530 | 30 | 170.5 | 4.5 | 580 | 24 | 165 | 160 | 28 | 106 | 100 |
| 100# | 30 | 1/35~1/60 | 596 | 630 | 530 | 30 | 170.5 | 4.5 | 580 | 24 | 165 | 160 | 28 | 106 | 100 |
| 100# | 40 | 1/4~1/20 | 561 | 630 | 530 | 30 | 170.5 | 4.5 | 580 | 24 | 165 | 160 | 28 | 106 | 100 |
| 100# | 50 | 1/4~1/10 | 561 | 630 | 530 | 30 | 170.5 | 4.5 | 580 | 24 | 165 | 160 | 28 | 106 | 100 |

# 立式齒輪馬達減速機 - PGV

## PGV115#

(單位:mm)

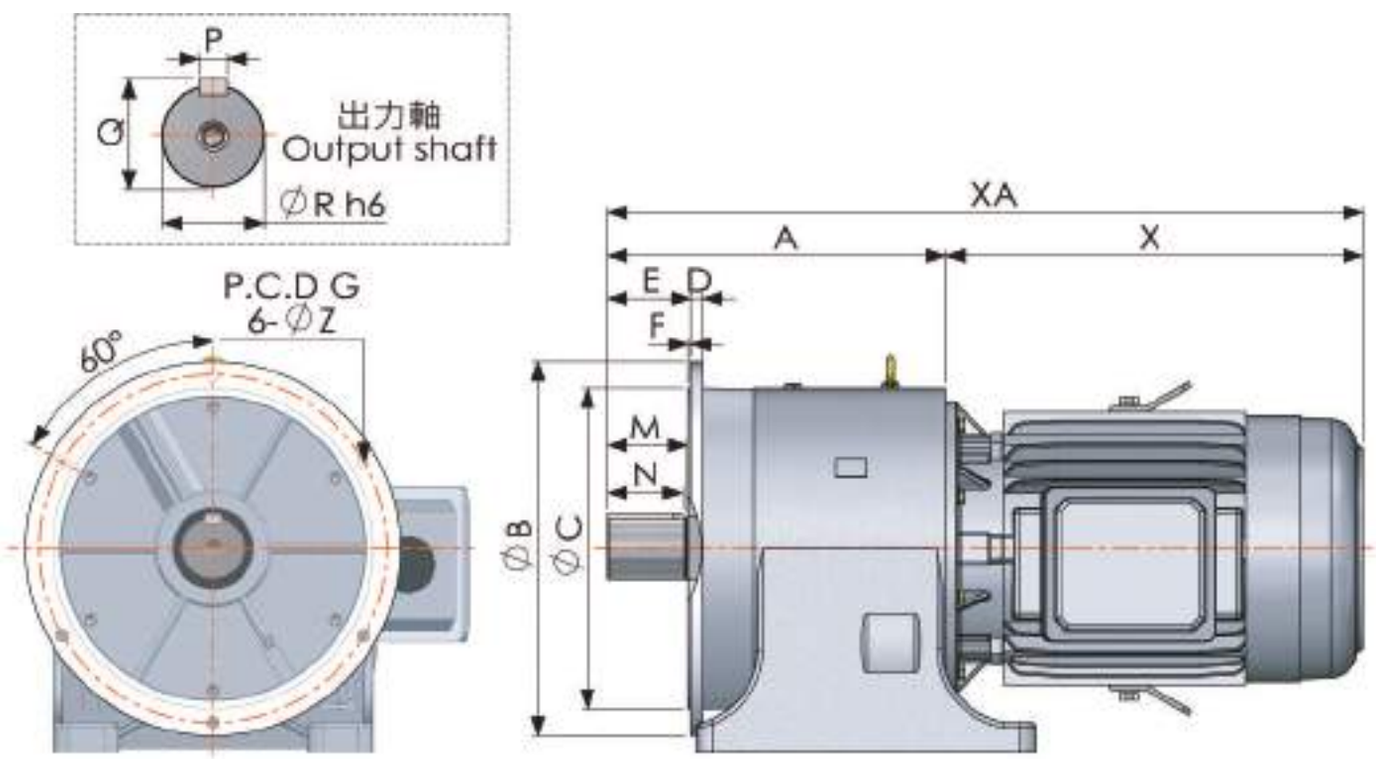


| 尺寸表 DIMENSION*in millimeter | | | | | | | | | | | | | | | |
|---|---|---|---|---|---|---|---|---|---|---|---|---|---|---|---|
| 型號 | 馬力 (HP) | 減速比 | 機身尺寸 | | | | | | | 孔 | 出力軸 | | | | |
| | | | A | B | C | D | E | F | G | Z | M | N | P | Q | R |
| 115# | 20 | 1/105~1/120 | 669 | 700 | 600 | 22 | 156 | 5 | 650 | 24 | 150 | 140 | 32 | 124 | 115 |
| 115# | 30 | 1/65~1/100 | 669 | 700 | 600 | 22 | 156 | 5 | 650 | 24 | 150 | 140 | 32 | 124 | 115 |
| 115# | 40 | 1/35~1/60 | 669 | 700 | 600 | 22 | 156 | 5 | 650 | 24 | 150 | 140 | 32 | 124 | 115 |
| 115# | 50 | 1/15~1/30 | 647 | 700 | 600 | 22 | 156 | 5 | 650 | 24 | 150 | 140 | 32 | 124 | 115 |
| 115# | 60 | 1/15~1/30 | 647 | 700 | 600 | 22 | 156 | 5 | 650 | 24 | 150 | 140 | 32 | 124 | 115 |
| 115# | 75 | 1/5~1/10 | 632 | 700 | 600 | 22 | 156 | 5 | 650 | 24 | 150 | 140 | 32 | 124 | 115 |
| 115# | 100 | 1/5~1/10 | 632 | 700 | 600 | 22 | 156 | 5 | 650 | 24 | 150 | 140 | 32 | 124 | 115 |

# 立式齒輪馬達減速機 - PGV

## PGV馬達裝配參考資料(東元立式馬達) (單位:mm)

PGV25#~PGV115#

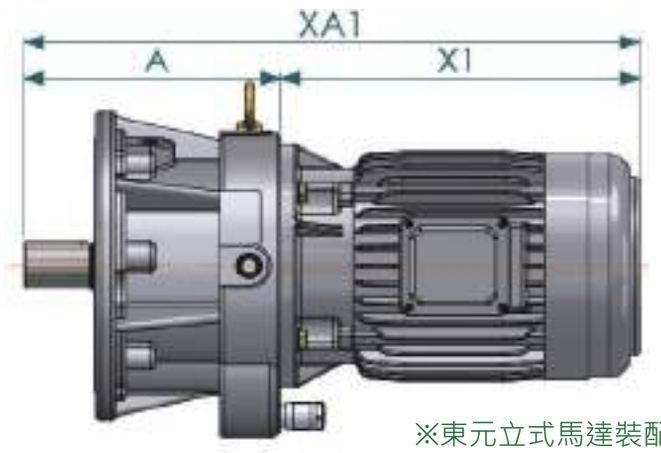


※東元立式馬達裝配

## PGV馬達裝配參考資料(MS鋁框馬達) (單位:mm)

PGV25#~PGV115#

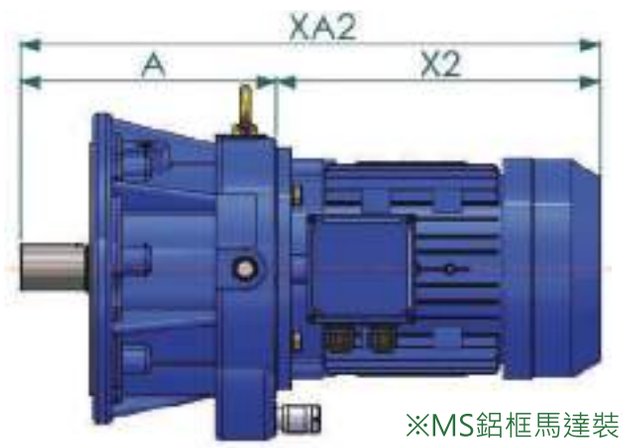


※MS鋁框馬達裝配

尺寸表

| 型號 | 馬力 (HP) | 減速比 | 機身尺寸 | PGV總長(東元馬達裝配) | | PGV總長(MS馬達裝配) | |
|---|---|---|---|---|---|---|---|
| | | | A | X1 | XA1 | X2 | XA2 |
| 25# | 0.25 | 1/4~1/30 | 182 | 225 | 407 | 197 | 379 |
| 25# | 0.25 | 1/35~1/120 | 199 | 225 | 424 | 197 | 396 |
| 25# | 0.5 | 1/4~1/30 | 182 | 247.5 | 429.5 | 211 | 393 |
| 25# | 0.5 | 1/35~1/120 | 199 | 247.5 | 446.5 | 211 | 410 |
| 25# | 1 | 1/4~1/10 | 196 | 242 | 438 | 250 | 446 |

# 立式齒輪馬達減速機 - PGV

| 尺寸表 | | | | | | | |
|---|---|---|---|---|---|---|---|
| 型號 | 馬力 (HP) | 減速比 | 機身尺寸 | PGV總長(東元馬達裝配) | | PGV總長(MS馬達裝配) | |
| | | | A | X1 | XA1 | X2 | XA2 |
| 30# | 1 | 1/4~1/30 | 223 | 242 | 465 | 250 | 473 |
| 30# | 2 | 1/4~1/10 | 223 | 321.5 | 544.5 | 287 | 510 |
| 35# | 0.5 | 1/35~1/120 | 261 | 247.5 | 508.5 | 211 | 472 |
| 35# | 1 | 1/4~1/30 | 228 | 242 | 470 | 250 | 478 |
| 35# | 1 | 1/35~1/60 | 248 | 242 | 490 | 250 | 498 |
| 35# | 2 | 1/4~1/20 | 228 | 321.5 | 549.5 | 287 | 515 |
| 35# | 3 | 1/4~1/10 | 248 | 314.5 | 562.5 | 309 | 557 |
| 40# | 1 | 1/35~1/120 | 269 | 242 | 511 | 250 | 519 |
| 40# | 2 | 1/4~1/30 | 263.5 | 321.5 | 585 | 287 | 550.5 |
| 40# | 2 | 1/35~1/60 | 269 | 321.5 | 590.5 | 287 | 556 |
| 40# | 3 | 1/4~1/20 | 250 | 314.5 | 564.5 | 309 | 559 |
| 40# | 5 | 1/4~1/10 | 250 | 314.5 | 564.5 | 309 | 559 |
| 50# | 3 | 1/65~1/120 | 326.5 | 314.5 | 641 | 309 | 641 |
| 50# | 5 | 1/4~1/30 | 322 | 371 | 693 | 335 | 657 |
| 50# | 5 | 1/5~1/60 | 326.5 | 371 | 697.5 | 335 | 661.5 |
| 50# | 7.5 | 1/4~1/20 | 302 | 374 | 676 | 357 | 659 |
| 50# | 10 | 1/4~1/10 | 302 | 374 | 676 | 357 | 659 |
| 55# | 5 | 1/35~1/120 | 375 | 371 | 746 | 335 | 710 |
| 55# | 7.5 | 1/25~1/30 | 337 | 374 | 711 | 357 | 694 |
| 55# | 7.5 | 1/35~1/60 | 355 | 374 | 729 | 357 | 712 |
| 55# | 10 | 1/4~1/20 | 337 | 412 | 749 | 395 | 732 |
| 55# | 15 | 1/4~1/10 | 337 | 498 | 835 | 530 | 867 |
| 65# | 7.5 | 1/65~1/120 | 398 | 374 | 772 | 357 | 755 |
| 65# | 10 | 1/25~1/30 | 396 | 412 | 808 | 395 | 791 |
| 65# | 10 | 1/35~1/60 | 398 | 412 | 810 | 395 | 793 |
| 65# | 15 | 1/4~1/20 | 376 | 498 | 874 | 530 | 906 |
| 65# | 20 | 1/4~1/10 | 376 | 542 | 918 | 530 | 906 |
| 75# | 10 | 1/35~1/120 | 422 | 412 | 834 | 395 | 817 |
| 75# | 15 | 1/25~1/30 | 392 | 498 | 890 | 530 | 922 |
| 75# | 15 | 1/35~1/60 | 422 | 498 | 920 | 530 | 952 |
| 75# | 20 | 1/4~1/20 | 392 | 542 | 934 | 530 | 922 |
| 75# | 25 | 1/4~1/10 | 392 | 562 | 954 | 620 | 1012 |

# 立式齒輪馬達減速機 - PGV

(單位:mm)

| PGV馬達裝配參考資料(東元立式馬達) | PGV馬達裝配參考資料(MS鋁框馬達) |
|---|---|
| PGV80#~PGV115# | |
| 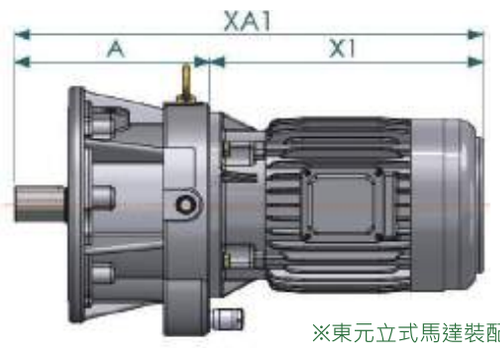  ※東元立式馬達裝配 | 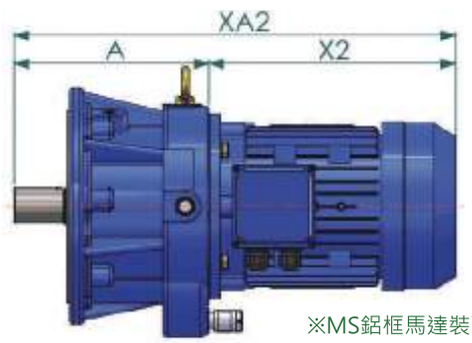  ※MS鋁框馬達裝配 |

尺寸表 DIMENSION*in millimeter

| 型號 | 馬力(HP) | 減速比 | 機身尺寸 | PGV總長(東元馬達裝配) | | PGV總長(MS馬達裝配) | |
|---|---|---|---|---|---|---|---|
| | | | A | X1 | XA1 | X2 | XA2 |
| 80# | 10 | 1/35~1/120 | 452 | 412 | 864 | 395 | 847 |
| 80# | 15 | 1/25~1/30 | 432 | 498 | 930 | 530 | 962 |
| 80# | 15 | 1/35~1/60 | 402 | 498 | 900 | 530 | 932 |
| 80# | 20 | 1/4~1/20 | 402 | 542 | 944 | 530 | 932 |
| 80# | 25 | 1/4~1/10 | 402 | 562 | 964 | 620 | 1022 |
| 90# | 15 | 1/65~1/120 | 504 | 498 | 1002 | 530 | 1034 |
| 90# | 20 | 1/25~1/30 | 474 | 542 | 1016 | 530 | 1004 |
| 90# | 20 | 1/35~1/60 | 504 | 542 | 1046 | 530 | 1034 |
| 90# | 30 | 1/4~1/20 | 454 | 562 | 1016 | 620 | 1074 |
| 90# | 40 | 1/4~1/10 | 454 | 600 | 1054 | N/A | N/A |
| 100# | 20 | 1/65~1/120 | 616 | 542 | 1158 | 530 | 1146 |
| 100# | 30 | 1/25~1/30 | 561 | 562 | 1123 | 620 | 1181 |
| 100# | 30 | 1/35~1/60 | 596 | 562 | 1158 | 620 | 1216 |
| 100# | 40 | 1/4~1/20 | 561 | 660 | 1221 | N/A | N/A |
| 100# | 50 | 1/4~1/10 | 561 | 660 | 1221 | N/A | N/A |
| 115# | 20 | 1/105~1/120 | 669 | 542 | 1211 | 530 | 1199 |
| 115# | 30 | 1/65~1/100 | 669 | 562 | 1231 | 620 | 1289 |
| 115# | 40 | 1/35~1/60 | 669 | 600 | 1269 | N/A | N/A |
| 115# | 50 | 1/15~1/30 | 647 | 660 | 1307 | N/A | N/A |
| 115# | 60 | 1/15~1/30 | 647 | 660 | 1307 | N/A | N/A |
| 115# | 75 | 1/5~1/10 | 632 | 676 | 1308 | N/A | N/A |
| 115# | 100 | 1/5~1/10 | 632 | 780.5 | 141 | N/A | N/A |

註:以上所示馬力極數為4P

## 系統分解圖

型　　號 ：**PGEF - 2 - STAGE**

適用速比 ：1/5 - 1/30

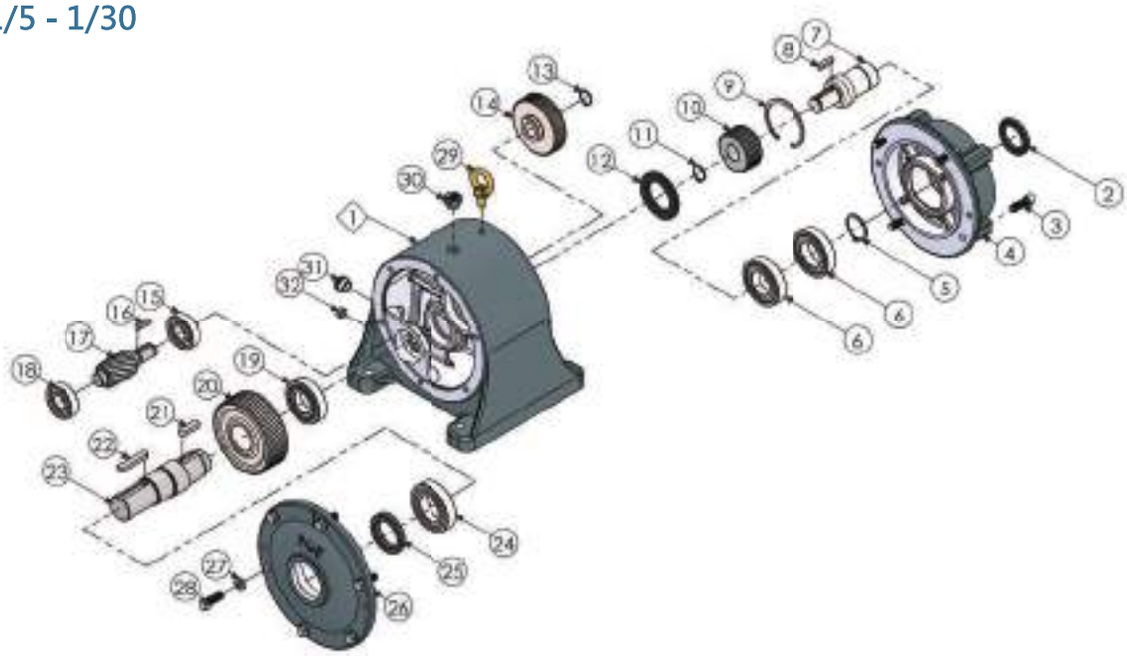

| No. | 零件名稱 | No. | 零件名稱 |
|---|---|---|---|
| 1 | 外殼 | 17 | 第二段主動齒輪軸 |
| 2 | 油封 | 18 | 軸承 |
| 3 | 內六角螺栓 | 19 | 軸承 |
| 4 | 入力法蘭 | 20 | 第二段從動齒輪 |
| 5 | 扣環 | 21 | 鍵 |
| 6 | 軸承 | 22 | 鍵 |
| 7 | 入力軸 | 23 | 出力軸 |
| 8 | 鍵 | 24 | 軸承 |
| 9 | 扣環 | 25 | 油封 |
| 10 | 第一段主動齒輪 | 26 | 出力蓋 |
| 11 | 扣環 | 27 | 華司 |
| 12 | 油封 | 28 | 外六角螺栓 |
| 13 | 扣環 | 29 | 吊環 |
| 14 | 第一段從動齒輪 | 30 | 透氣蓋 |
| 15 | 軸承 | 31 | 油鏡 |
| 16 | 鍵 | 32 | 排油栓 |

## 系統分解圖

型　　號 ：**PGEF - 3 - STAGE**

適用速比 ：1/35 - 1/120

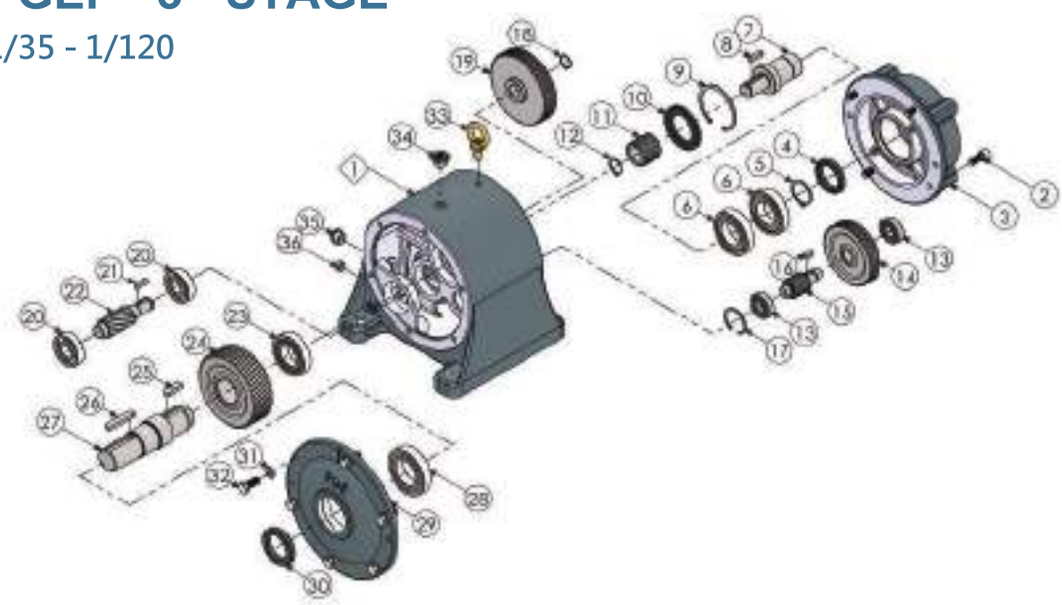

| No. | 零件名稱 | No. | 零件名稱 |
|---|---|---|---|
| 1 | 外殼 | 19 | 第二段從動齒輪 |
| 2 | 內六角螺栓 | 20 | 軸承 |
| 3 | 入力法蘭 | 21 | 鍵 |
| 4 | 油封 | 22 | 第三段主動齒輪軸 |
| 5 | 扣環 | 23 | 軸承 |
| 6 | 軸承 | 24 | 第三段從動齒輪 |
| 7 | 入力軸 | 25 | 鍵 |
| 8 | 鍵 | 26 | 鍵 |
| 9 | 扣環 | 27 | 出力軸 |
| 10 | 油封 | 28 | 軸承 |
| 11 | 第一段主動齒輪 | 29 | 出力蓋 |
| 12 | 扣環 | 30 | 油封 |
| 13 | 軸承 | 31 | 華司 |
| 14 | 第一段從動齒輪 | 32 | 外六角螺栓 |
| 15 | 第二段主動齒輪軸 | 33 | 吊環 |
| 16 | 鍵 | 34 | 透氣蓋 |
| 17 | 扣環 | 35 | 油鏡 |
| 18 | 扣環 | 36 | 排油栓 |

# 臥式法蘭式減速機 - PGEF

## PGEF25~PGEF115

### PGEF25# (單位:mm)

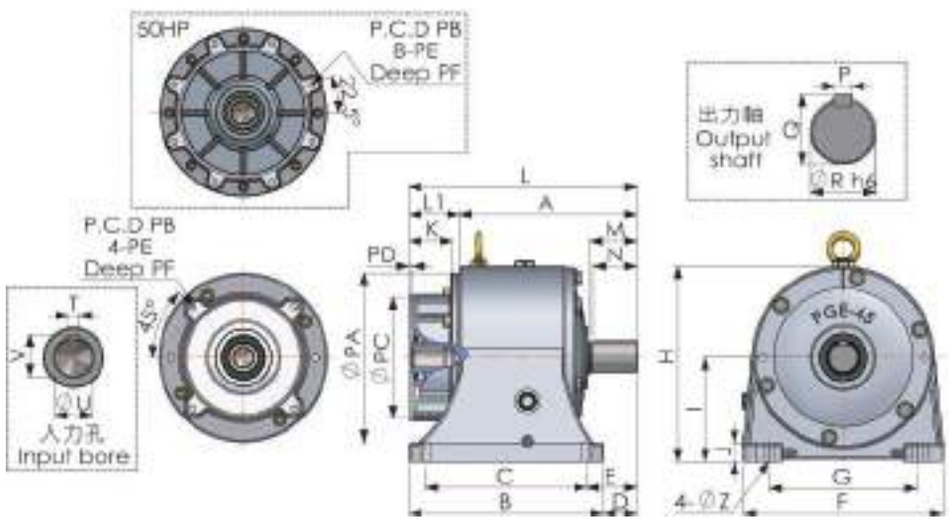


尺寸表 DIMENSION*in millimeter

| 型號 | 馬力 (HP) | 減速比 | 機身尺寸 | | | | | | | | | | 孔 | 出力軸 | | | | |
|---|---|---|---|---|---|---|---|---|---|---|---|---|---|---|---|---|---|---|
| | | | A | B | C | D | E | F | G | H | I | J | Z | M | N | P | Q | R |
| 25# | 0.25 | 1/4~1/30 | 182 | 192 | 155 | 47 | 65 | 200 | 150 | 201 | 110 | 20 | 11 | 45 | 40 | 7 | 28 | 25 |
| 25# | 0.25 | 1/35~1/120 | 199 | 192 | 155 | 47 | 65 | 200 | 150 | 201 | 110 | 20 | 11 | 45 | 40 | 7 | 28 | 25 |
| 25# | 0.5 | 1/4~1/30 | 182 | 192 | 155 | 47 | 65 | 200 | 150 | 201 | 110 | 20 | 11 | 45 | 40 | 7 | 28 | 25 |
| 25# | 0.5 | 1/35~1/120 | 199 | 192 | 155 | 47 | 65 | 200 | 150 | 201 | 110 | 20 | 11 | 45 | 40 | 7 | 28 | 25 |
| 25# | 1 | 1/4~1/10 | 196 | 192 | 155 | 47 | 65 | 200 | 150 | 201 | 110 | 20 | 11 | 45 | 40 | 7 | 28 | 25 |

| 型號 | 馬力 (HP) | 減速比 | 入力法蘭 | | | | | | | | | 直結入力軸 | | |
|---|---|---|---|---|---|---|---|---|---|---|---|---|---|---|
| | | | PA | PB | PC | PD | PE | PF | L | L1 | K | T | U | V |
| 25# | 0.25 | 1/4~1/30 | 164 | 130 | 110 | 5 | M8*P1.25 | 20 | 227 | 45 | 26.5 | 4 | 11 | 12.8 |
| 25# | 0.25 | 1/35~1/120 | 164 | 130 | 110 | 5 | M8*P1.25 | 20 | 244 | 45 | 26.5 | 4 | 11 | 12.8 |
| 25# | 0.5 | 1/4~1/30 | 164 | 130 | 110 | 5 | M8*P1.25 | 20 | 227 | 45 | 42.5 | 5 | 14 | 16.3 |
| 25# | 0.5 | 1/35~1/120 | 164 | 130 | 110 | 5 | M8*P1.25 | 20 | 244 | 45 | 42.5 | 5 | 14 | 16.3 |
| 25# | 1 | 1/4~1/10 | 204 | 165 | 130 | 5 | M10*P1.5 | 25 | 256 | 60 | 43 | 6 | 19 | 21.8 |

## PGEF30#~PGEF45#

(單位:mm)

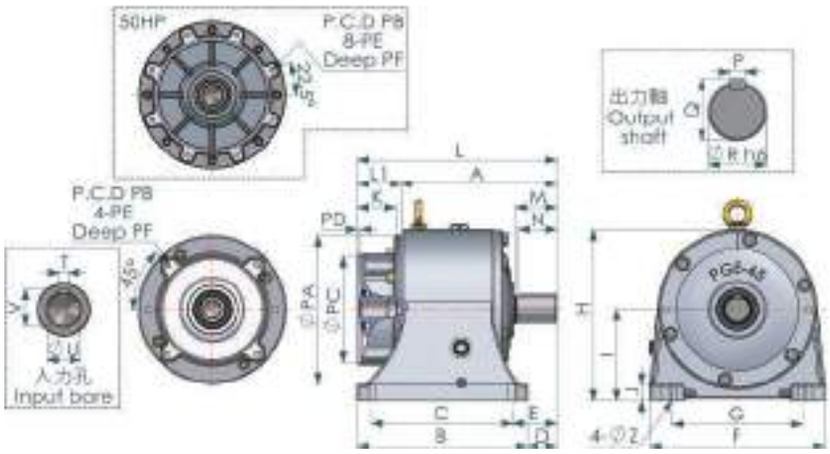


### 尺寸表 DIMENSION*in millimeter

| 型號 | 馬力 (HP) | 減速比 | 機身尺寸 | | | | | | | | | | 孔 | 出力軸 | | | | |
|---|---|---|---|---|---|---|---|---|---|---|---|---|---|---|---|---|---|---|
| | | | A | B | C | D | E | F | G | H | I | J | Z | M | N | P | Q | R |
| 30# | 1 | 1/4~1/30 | 223 | 250 | 200 | 40 | 65 | 230 | 170 | 226 | 120 | 25 | 14 | 55 | 50 | 7 | 33 | 30 |
| 30# | 2 | 1/4~1/10 | 223 | 250 | 200 | 40 | 65 | 230 | 170 | 226 | 120 | 25 | 14 | 55 | 50 | 7 | 33 | 30 |

| 型號 | 馬力 (HP) | 減速比 | 入力法蘭 | | | | | | | | | 直結入力軸 | | |
|---|---|---|---|---|---|---|---|---|---|---|---|---|---|---|
| | | | PA | PB | PC | PD | PE | PF | L | L1 | K | T | U | V |
| 30# | 1 | 1/4~1/30 | 204 | 165 | 130 | 5 | M10*P1.5 | 25 | 283 | 60 | 43 | 6 | 19 | 21.8 |
| 30# | 2 | 1/4~1/10 | 204 | 165 | 130 | 5 | M10*P1.5 | 25 | 283 | 60 | 53 | 8 | 24 | 27.3 |

### 尺寸表 DIMENSION*in millimeter

| 型號 | 馬力 (HP) | 減速比 | 機身尺寸 | | | | | | | | | | 孔 | 出力軸 | | | | |
|---|---|---|---|---|---|---|---|---|---|---|---|---|---|---|---|---|---|---|
| | | | A | B | C | D | E | F | G | H | I | J | Z | M | N | P | Q | R |
| 35# | 0.5 | 1/35~1/120 | 248 | 250 | 200 | 45 | 70 | 230 | 170 | 226 | 120 | 25 | 14 | 65 | 55 | 10 | 38 | 35 |
| 35# | 1 | 1/4~1/30 | 228 | 250 | 200 | 45 | 70 | 230 | 170 | 226 | 120 | 25 | 14 | 65 | 55 | 10 | 38 | 35 |
| 35# | 1 | 1/35~1/60 | 248 | 250 | 200 | 45 | 70 | 230 | 170 | 226 | 120 | 25 | 14 | 65 | 55 | 10 | 38 | 35 |
| 35# | 2 | 1/4~1/20 | 228 | 250 | 200 | 45 | 70 | 230 | 170 | 226 | 120 | 25 | 14 | 65 | 55 | 10 | 38 | 35 |
| 35# | 3 | 1/4~1/10 | 248 | 250 | 200 | 45 | 70 | 230 | 170 | 226 | 120 | 25 | 14 | 65 | 55 | 10 | 38 | 35 |

| 型號 | 馬力 (HP) | 減速比 | 入力法蘭 | | | | | | | | | 出力軸 | | |
|---|---|---|---|---|---|---|---|---|---|---|---|---|---|---|
| | | | PA | PB | PC | PD | PE | PF | L | L1 | K | T | U | V |
| 35# | 0.5 | 1/35~1/120 | 200 | 130 | 110 | 5 | M8*P1.25 | 20 | 306 | 58 | 42.5 | 5 | 14 | 16.3 |
| 35# | 1 | 1/4~1/30 | 204 | 165 | 130 | 5 | M10*P1.5 | 25 | 288 | 60 | 43 | 6 | 19 | 21.8 |
| 35# | 1 | 1/35~1/60 | 204 | 165 | 130 | 5 | M10*P1.5 | 25 | 308 | 60 | 43 | 6 | 19 | 21.8 |
| 35# | 2 | 1/4~1/20 | 204 | 165 | 130 | 5 | M10*P1.5 | 25 | 288 | 60 | 53 | 8 | 24 | 27.3 |
| 35# | 3 | 1/4~1/10 | 252 | 215 | 180 | 5.5 | M12*P1.75 | 30 | 323 | 75 | 65 | 8 | 28 | 31.3 |

# 臥式法蘭式減速機-PGEF

| 尺寸表 DIMENSION*in millimeter | | | | | | | | | | | | | | | | | |
|---|---|---|---|---|---|---|---|---|---|---|---|---|---|---|---|---|---|
| 型號 | 馬力 (HP) | 減速比 | 機身尺寸 | | | | | | | | | | 孔 | 出力軸 | | | | |
| | | | A | B | C | D | E | F | G | H | I | J | Z | M | N | P | Q | R |
| 40# | 1 | 1/35~1/120 | 269 | 272 | 230 | 48 | 70 | 262 | 190 | 261 | 135 | 27 | 13 | 65 | 60 | 10 | 43 | 40 |
| 40# | 2 | 1/4~1/30 | 250 | 272 | 230 | 48 | 70 | 262 | 190 | 261 | 135 | 27 | 13 | 65 | 60 | 10 | 43 | 40 |
| 40# | 2 | 1/35~1/60 | 269 | 272 | 230 | 48 | 70 | 262 | 190 | 261 | 135 | 27 | 13 | 65 | 60 | 10 | 43 | 40 |
| 40# | 3 | 1/4~1/20 | 250 | 272 | 230 | 48 | 70 | 262 | 190 | 261 | 135 | 27 | 13 | 65 | 60 | 10 | 43 | 40 |
| 40# | 5 | 1/4~1/10 | 250 | 272 | 230 | 48 | 70 | 262 | 190 | 261 | 135 | 27 | 13 | 65 | 60 | 10 | 43 | 40 |
| 型號 | 馬力 (HP) | 減速比 | 入力法蘭 | | | | | | | | | | 直結入力軸 | | | | | |
| | | | PA | PB | PC | PD | PE | PF | L | L1 | K | | T | U | V | | | |
| 40# | 1 | 1/35~1/120 | 204 | 165 | 130 | 5 | M10*P1.5 | 25 | 329 | 60 | 43 | | 6 | 19 | 21.8 | | | |
| 40# | 2 | 1/4~1/30 | 244 | 165 | 130 | 5 | M10*P1.5 | 25 | 323.5 | 73.5 | 53 | | 8 | 24 | 27.3 | | | |
| 40# | 2 | 1/35~1/60 | 204 | 165 | 130 | 5 | M10*P1.5 | 25 | 329 | 60 | 53 | | 8 | 24 | 27.3 | | | |
| 40# | 3 | 1/4~1/20 | 252 | 215 | 180 | 5.5 | M12*P1.75 | 30 | 325 | 75 | 65 | | 8 | 28 | 31.3 | | | |
| 40# | 5 | 1/4~1/10 | 252 | 215 | 180 | 5.5 | M12*P1.75 | 30 | 325 | 75 | 65 | | 8 | 28 | 31.3 | | | |

| 尺寸表 DIMENSION*in millimeter | | | | | | | | | | | | | | | | | |
|---|---|---|---|---|---|---|---|---|---|---|---|---|---|---|---|---|---|
| 型號 | 馬力 (HP) | 減速比 | 機身尺寸 | | | | | | | | | | 孔 | 出力軸 | | | | |
| | | | A | B | C | D | E | F | G | H | I | J | Z | M | N | P | Q | R |
| 45# | 2 | 1/65~1/120 | 298.5 | 290 | 240 | 50 | 75 | 298 | 220 | 291 | 155 | 28 | 15 | 70 | 65 | 12 | 45 | 45 |
| 45# | 3 | 1/25~1/30 | 265 | 290 | 240 | 50 | 75 | 298 | 220 | 291 | 155 | 28 | 15 | 70 | 65 | 12 | 48 | 45 |
| 45# | 3 | 1/15~1/60 | 298.5 | 290 | 240 | 50 | 75 | 298 | 220 | 291 | 155 | 28 | 15 | 70 | 65 | 12 | 45 | 45 |
| 45# | 5 | 1/4~1/20 | 265 | 290 | 240 | 50 | 75 | 298 | 220 | 291 | 155 | 28 | 15 | 70 | 65 | 12 | 48 | 45 |
| 45# | 7.5 | 1/4~1/10 | 285 | 290 | 240 | 50 | 75 | 298 | 220 | 291 | 155 | 28 | 15 | 70 | 65 | 12 | 48 | 45 |
| 型號 | 馬力 (HP) | 減速比 | 入力法蘭 | | | | | | | | | | 出力軸 | | | | | |
| | | | PA | PB | PC | PD | PE | PF | L | L1 | K | | T | U | V | | | |
| 45# | 2 | 1/65~1/120 | 250 | 165 | 130 | 5 | M10*P1.5 | 25 | 363 | 73.5 | 53 | | 8 | 24 | 27.3 | | | |
| 45# | 3 | 1/25~1/30 | 252 | 215 | 180 | 5.5 | M12*P1.75 | 30 | 340 | 75 | 65 | | 8 | 28 | 31.3 | | | |
| 45# | 3 | 1/15~1/60 | 252 | 215 | 180 | 5.5 | M12*P1.75 | 30 | 364.5 | 75 | 65 | | 8 | 28 | 31.3 | | | |
| 45# | 5 | 1/4~1/20 | 252 | 215 | 180 | 5.5 | M12*P1.75 | 30 | 340 | 75 | 65 | | 8 | 28 | 31.3 | | | |
| 45# | 7.5 | 1/4~1/10 | 300 | 265 | 230 | 5.5 | M12*P1.75 | 40 | 390 | 105 | 85 | | 10 | 38 | 41.3 | | | |

# 臥式法蘭式減速機 - PGEF

## PGEF50#~PGEF100#

(單位:mm)

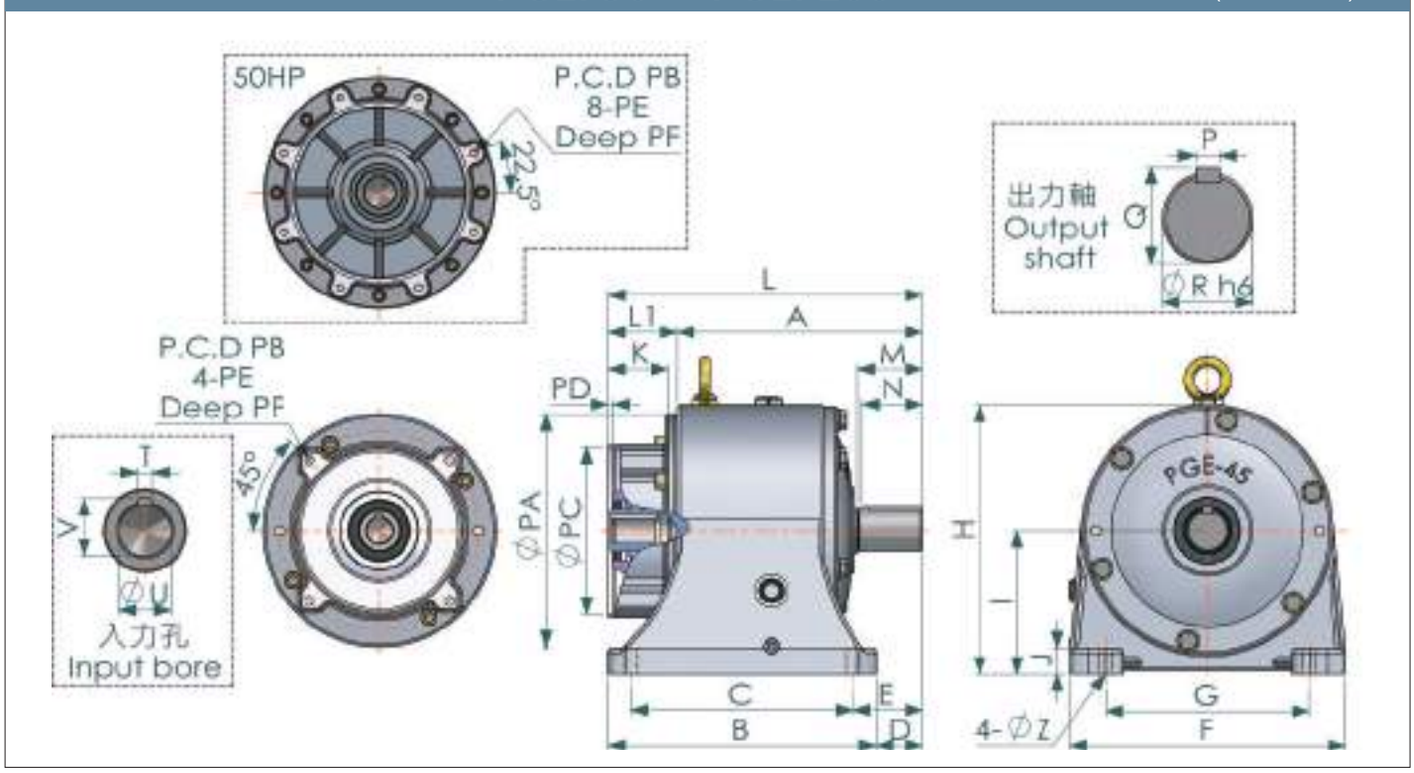


### 尺寸表

| 型號 | 馬力 (HP) | 減速比 | 機身尺寸 | | | | | | | | | | 孔 | 出力軸 | | | | |
|---|---|---|---|---|---|---|---|---|---|---|---|---|---|---|---|---|---|---|
| | | | A | B | C | D | E | F | G | H | I | J | Z | M | N | P | Q | R |
| 50# | 3 | 1/65~1/120 | 326.5 | 310 | 270 | 66 | 86 | 340 | 270 | 325 | 175 | 30 | 15 | 80 | 75 | 12 | 53 | 50 |
| 50# | 5 | 1/4~1/30 | 302 | 310 | 270 | 66 | 86 | 340 | 270 | 325 | 175 | 30 | 15 | 80 | 75 | 12 | 53 | 50 |
| 50# | 5 | 1/5~1/60 | 326.5 | 310 | 270 | 66 | 86 | 340 | 270 | 325 | 175 | 30 | 15 | 80 | 75 | 12 | 53 | 50 |
| 50# | 7.5 | 1/4~1/20 | 302 | 310 | 270 | 66 | 86 | 340 | 270 | 325 | 175 | 30 | 15 | 80 | 75 | 12 | 53 | 50 |
| 50# | 10 | 1/4~1/10 | 302 | 310 | 270 | 66 | 86 | 340 | 270 | 325 | 175 | 30 | 15 | 80 | 75 | 12 | 53 | 50 |

| 型號 | 馬力 (HP) | 減速比 | 入力法蘭 | | | | | | | | | 出力軸 | | |
|---|---|---|---|---|---|---|---|---|---|---|---|---|---|---|
| | | | PA | PB | PC | PD | PE | PF | L | L1 | K | T | U | V |
| 50# | 3 | 1/65~1/120 | 252 | 215 | 180 | 5.5 | M12*P1.75 | 30 | 401.5 | 75 | 65 | 8 | 28 | 31.3 |
| 50# | 5 | 1/4~1/30 | 300 | 215 | 180 | 5.5 | M12*P1.75 | 30 | 397 | 95 | 65 | 8 | 28 | 31.3 |
| 50# | 5 | 1/5~1/60 | 252 | 215 | 180 | 5.5 | M12*P1.75 | 30 | 401.5 | 75 | 65 | 8 | 28 | 31.3 |
| 50# | 7.5 | 1/4~1/20 | 300 | 265 | 230 | 5.5 | M12*P1.75 | 40 | 407 | 105 | 85 | 10 | 38 | 41.3 |
| 50# | 10 | 1/4~1/10 | 300 | 265 | 230 | 5.5 | M12*P1.75 | 40 | 407 | 105 | 85 | 10 | 38 | 41.3 |

# 臥式法蘭式減速機 - PGEF

| 尺寸表 | | | | | | | | | | | | | | | | | | |
|---|---|---|---|---|---|---|---|---|---|---|---|---|---|---|---|---|---|---|
| 型號 | 馬力 (HP) | 減速比 | 機身尺寸 | | | | | | | | | | 孔 | 出力軸 | | | | |
| | | | A | B | C | D | E | F | G | H | I | J | Z | M | N | P | Q | R |
| 55# | 5 | 1/35~1/120 | 355 | 360 | 300 | 76 | 106 | 390 | 310 | 385 | 205 | 32 | 18 | 90 | 85 | 15 | 60 | 55 |
| 55# | 7.5 | 1/25~1/30 | 337 | 360 | 300 | 76 | 106 | 390 | 310 | 385 | 205 | 32 | 18 | 90 | 85 | 15 | 60 | 55 |
| 55# | 7.5 | 1/35~1/60 | 355 | 360 | 300 | 76 | 106 | 390 | 310 | 385 | 205 | 32 | 18 | 90 | 85 | 15 | 60 | 55 |
| 55# | 10 | 1/4~1/20 | 337 | 360 | 300 | 76 | 106 | 390 | 310 | 385 | 205 | 32 | 18 | 90 | 85 | 15 | 60 | 55 |
| 55# | 15 | 1/4~1/10 | 337 | 360 | 300 | 76 | 106 | 390 | 310 | 385 | 205 | 32 | 18 | 90 | 85 | 15 | 60 | 55 |
| 型號 | 馬力 (HP) | 減速比 | 入力法蘭 | | | | | | | | | | 出力軸 | | | | | |
| | | | PA | PB | PC | PD | PE | PF | L | L1 | K | | T | U | | V | | |
| 55# | 5 | 1/35~1/120 | 300 | 215 | 180 | 5.5 | M12*P1.75 | 30 | 450 | 95 | 65 | | 8 | 28 | | 31.3 | | |
| 55# | 7.5 | 1/25~1/30 | 300 | 265 | 230 | 5.5 | M12*P1.75 | 40 | 442 | 105 | 85 | | 10 | 38 | | 41.3 | | |
| 55# | 7.5 | 1/35~1/60 | 300 | 265 | 230 | 5.5 | M12*P1.75 | 40 | 460 | 105 | 85 | | 10 | 38 | | 41.3 | | |
| 55# | 10 | 1/4~1/20 | 300 | 265 | 230 | 5.5 | M12*P1.75 | 40 | 442 | 105 | 85 | | 10 | 38 | | 41.3 | | |
| 55# | 15 | 1/4~1/10 | 354 | 300 | 250 | 6 | M16*P2 | 40 | 454 | 117 | 117 | | 12 | 42 | | 45.3 | | |

| 尺寸表 | | | | | | | | | | | | | | | | | | |
|---|---|---|---|---|---|---|---|---|---|---|---|---|---|---|---|---|---|---|
| 型號 | 馬力 (HP) | 減速比 | 機身尺寸 | | | | | | | | | | 孔 | 出力軸 | | | | |
| | | | A | B | C | D | E | F | G | H | I | J | Z | M | N | P | Q | R |
| 65# | 7.5 | 1/65~1/120 | 398 | 395 | 340 | 91 | 118 | 414 | 330 | 435 | 240 | 35 | 18 | 100 | 95 | 18 | 69 | 65 |
| 65# | 10 | 1/25~1/30 | 376 | 395 | 340 | 91 | 118 | 414 | 330 | 435 | 240 | 35 | 18 | 100 | 95 | 18 | 69 | 65 |
| 65# | 10 | 1/35~1/60 | 398 | 395 | 340 | 91 | 118 | 414 | 330 | 435 | 240 | 35 | 18 | 100 | 95 | 18 | 69 | 65 |
| 65# | 15 | 1/4~1/20 | 376 | 395 | 340 | 91 | 118 | 414 | 330 | 435 | 240 | 35 | 18 | 100 | 95 | 18 | 69 | 65 |
| 65# | 20 | 1/4~1/10 | 376 | 395 | 340 | 91 | 118 | 414 | 330 | 435 | 240 | 35 | 18 | 100 | 95 | 18 | 69 | 65 |
| 型號 | 馬力 (HP) | 減速比 | 入力法蘭 | | | | | | | | | | 出力軸 | | | | | |
| | | | PA | PB | PC | PD | PE | PF | L | L1 | K | | T | U | | V | | |
| 65# | 7.5 | 1/65~1/120 | 300 | 265 | 230 | 5.5 | M12*P1.75 | 40 | 503 | 105 | 85 | | 10 | 38 | | 41.3 | | |
| 65# | 10 | 1/25~1/30 | 350 | 265 | 230 | 5.5 | M12*P1.75 | 40 | 501 | 125 | 85 | | 10 | 38 | | 41.3 | | |
| 65# | 10 | 1/35~1/60 | 300 | 265 | 230 | 5.5 | M12*P1.75 | 40 | 503 | 105 | 85 | | 10 | 38 | | 41.3 | | |
| 65# | 15 | 1/4~1/20 | 354 | 300 | 250 | 6 | M16*P2 | 40 | 493 | 117 | 117 | | 12 | 42 | | 45.3 | | |
| 65# | 20 | 1/4~1/10 | 354 | 300 | 250 | 6 | M16*P2 | 40 | 493 | 117 | 117 | | 12 | 42 | | 45.3 | | |

# 臥式法蘭式減速機 - PGEF

## PGEF75#~PGEF100#

(單位:mm)

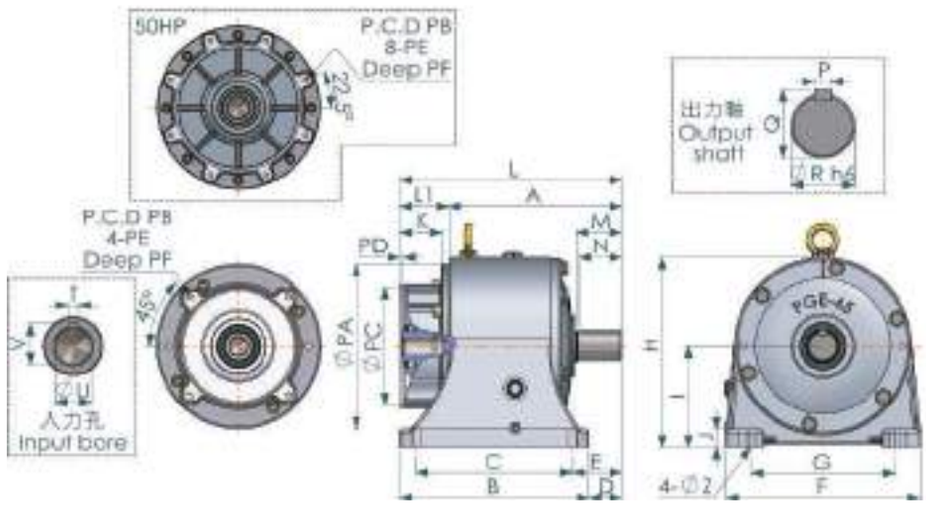


尺寸表

| 型號 | 馬力 (HP) | 減速比 | 機身尺寸 | | | | | | | | | | 孔 | 出力軸 | | | | |
|---|---|---|---|---|---|---|---|---|---|---|---|---|---|---|---|---|---|---|
| | | | A | B | C | D | E | F | G | H | I | J | Z | M | N | P | Q | R |
| 75# | 10 | 1/35~1/120 | 422 | 444 | 380 | 98 | 130 | 475 | 370 | 490 | 270 | 38 | 24 | 115 | 100 | 20 | 79.5 | 75 |
| 75# | 15 | 1/25~1/30 | 392 | 444 | 380 | 98 | 130 | 475 | 370 | 490 | 270 | 38 | 24 | 115 | 100 | 20 | 79.5 | 75 |
| 75# | 15 | 1/35~1/60 | 422 | 444 | 380 | 98 | 130 | 475 | 370 | 490 | 270 | 38 | 24 | 115 | 100 | 20 | 79.5 | 75 |
| 75# | 20 | 1/4~1/20 | 392 | 444 | 380 | 98 | 130 | 475 | 370 | 490 | 270 | 38 | 24 | 115 | 100 | 20 | 79.5 | 75 |
| 75# | 25 | 1/4~1/10 | 392 | 444 | 380 | 98 | 130 | 475 | 370 | 490 | 270 | 38 | 24 | 115 | 100 | 20 | 79.5 | 75 |

| 型號 | 馬力 (HP) | 減速比 | 入力法蘭 | | | | | | | | | 出力軸 | | |
|---|---|---|---|---|---|---|---|---|---|---|---|---|---|---|
| | | | PA | PB | PC | PD | PE | PF | L | L1 | K | T | U | V |
| 75# | 10 | 1/35~1/120 | 350 | 265 | 230 | 5.5 | M12*P1.75 | 40 | 547 | 105 | 85 | 10 | 38 | 41.3 |
| 75# | 15 | 1/25~1/30 | 354 | 300 | 250 | 6 | M16*P2 | 40 | 509 | 117 | 117 | 12 | 42 | 45.3 |
| 75# | 15 | 1/35~1/60 | 354 | 300 | 250 | 6 | M16*P2 | 40 | 539 | 117 | 117 | 12 | 42 | 45.3 |
| 75# | 20 | 1/4~1/20 | 354 | 300 | 250 | 6 | M16*P2 | 40 | 509 | 117 | 117 | 12 | 42 | 45.3 |
| 75# | 25 | 1/4~1/10 | 404 | 350 | 300 | 6 | M16*P2 | 50 | 533 | 141 | 118 | 14 | 48 | 51.8 |

尺寸表

| 型號 | 馬力 (HP) | 減速比 | 機身尺寸 | | | | | | | | | | 孔 | 出力軸 | | | | |
|---|---|---|---|---|---|---|---|---|---|---|---|---|---|---|---|---|---|---|
| | | | A | B | C | D | E | F | G | H | I | J | Z | M | N | P | Q | R |
| 80# | 10 | 1/35~1/120 | 452 | 444 | 380 | 108 | 140 | 475 | 370 | 490 | 270 | 38 | 24 | 125 | 120 | 22 | 85 | 80 |
| 80# | 15 | 1/25~1/30 | 402 | 444 | 380 | 108 | 140 | 475 | 370 | 490 | 270 | 38 | 24 | 125 | 120 | 22 | 85 | 80 |
| 80# | 15 | 1/35~1/60 | 432 | 444 | 380 | 108 | 140 | 475 | 370 | 490 | 270 | 38 | 24 | 125 | 120 | 22 | 85 | 80 |
| 80# | 20 | 1/4~1/20 | 402 | 444 | 380 | 108 | 140 | 475 | 370 | 490 | 270 | 38 | 24 | 125 | 120 | 22 | 85 | 80 |
| 80# | 25 | 1/4~1/10 | 402 | 444 | 380 | 108 | 140 | 475 | 370 | 490 | 270 | 38 | 24 | 125 | 120 | 22 | 85 | 80 |

| 型號 | 馬力 (HP) | 減速比 | 入力法蘭 | | | | | | | | | 出力軸 | | |
|---|---|---|---|---|---|---|---|---|---|---|---|---|---|---|
| | | | PA | PB | PC | PD | PE | PF | L | L1 | K | T | U | V |
| 80# | 10 | 1/35~1/120 | 350 | 265 | 230 | 5.5 | M12*P1.75 | 40 | 557 | 105 | 85 | 10 | 38 | 41.3 |
| 80# | 15 | 1/25~1/30 | 354 | 300 | 250 | 6 | M16*P2 | 40 | 519 | 117 | 117 | 12 | 42 | 45.3 |
| 80# | 15 | 1/35~1/60 | 354 | 300 | 250 | 6 | M16*P2 | 40 | 549 | 117 | 117 | 12 | 42 | 45.3 |
| 80# | 20 | 1/4~1/20 | 354 | 300 | 250 | 6 | M16*P2 | 40 | 549 | 117 | 117 | 12 | 42 | 45.3 |
| 80# | 25 | 1/4~1/10 | 404 | 350 | 300 | 6 | M16*P2 | 50 | 543 | 141 | 118 | 14 | 48 | 51.8 |

## 尺寸表

| 型號 | 馬力 (HP) | 減速比 | 機身尺寸 | | | | | | | | | | 孔 | 出力軸 | | | | |
|---|---|---|---|---|---|---|---|---|---|---|---|---|---|---|---|---|---|---|
| | | | A | B | C | D | E | F | G | H | I | J | Z | M | N | P | Q | R |
| 90# | 15 | 1/65~1/120 | 484 | 490 | 430 | 145 | 175 | 530 | 420 | 545 | 295 | 40 | 24 | 140 | 135 | 24 | 98 | 90 |
| 90# | 20 | 1/25~1/30 | 504 | 490 | 430 | 145 | 175 | 530 | 420 | 545 | 295 | 40 | 24 | 140 | 135 | 24 | 98 | 90 |
| 90# | 20 | 1/35~1/60 | 484 | 490 | 430 | 145 | 175 | 530 | 420 | 545 | 295 | 40 | 24 | 140 | 135 | 24 | 98 | 90 |
| 90# | 30 | 1/4~1/20 | 454 | 490 | 430 | 145 | 175 | 530 | 420 | 545 | 295 | 40 | 24 | 140 | 135 | 24 | 98 | 90 |
| 90# | 40 | 1/4~1/10 | 454 | 490 | 430 | 145 | 175 | 530 | 420 | 545 | 295 | 40 | 24 | 140 | 135 | 24 | 98 | 90 |

| 型號 | 馬力 (HP) | 減速比 | 入力法蘭 | | | | | | | | | 出力軸 | | |
|---|---|---|---|---|---|---|---|---|---|---|---|---|---|---|
| | | | PA | PB | PC | PD | PE | PF | L | L1 | K | T | U | V |
| 90# | 15 | 1/65~1/120 | 404 | 300 | 250 | 6 | M16*P2 | 40 | 625 | 141 | 118 | 12 | 42 | 45.3 |
| 90# | 20 | 1/25~1/30 | 404 | 300 | 250 | 6 | M16*P2 | 40 | 595 | 141 | 118 | 12 | 42 | 45.3 |
| 90# | 20 | 1/35~1/60 | 404 | 300 | 250 | 6 | M16*P2 | 40 | 625 | 141 | 118 | 12 | 42 | 45.3 |
| 90# | 30 | 1/4~1/20 | 404 | 350 | 300 | 6 | M16*P2 | 50 | 595 | 141 | 117 | 14 | 48 | 51.8 |
| 90# | 40 | 1/4~1/10 | 404 | 350 | 300 | 6 | M16*P2 | 50 | 595 | 141 | 117 | 16 | 55 | 59.3 |

## 尺寸表

| 型號 | 馬力 (HP) | 減速比 | 機身尺寸 | | | | | | | | | | 孔 | 出力軸 | | | | |
|---|---|---|---|---|---|---|---|---|---|---|---|---|---|---|---|---|---|---|
| | | | A | B | C | D | E | F | G | H | I | J | Z | M | N | P | Q | R |
| 100# | 20 | 1/65~1/120 | 596 | 540 | 470 | 188 | 223 | 590 | 480 | 610 | 340 | 43 | 24 | 165 | 160 | 28 | 106 | 100 |
| 100# | 30 | 1/25~1/30 | 561 | 540 | 470 | 188 | 223 | 590 | 480 | 610 | 340 | 43 | 24 | 165 | 160 | 28 | 106 | 100 |
| 100# | 30 | 1/35~1/60 | 596 | 540 | 470 | 188 | 223 | 590 | 480 | 610 | 340 | 43 | 24 | 165 | 160 | 28 | 106 | 100 |
| 100# | 40 | 1/4~1/20 | 561 | 540 | 470 | 188 | 223 | 590 | 480 | 610 | 340 | 43 | 24 | 165 | 160 | 28 | 106 | 100 |
| 100# | 50 | 1/4~1/10 | 561 | 540 | 470 | 188 | 223 | 590 | 480 | 610 | 340 | 43 | 24 | 165 | 160 | 28 | 106 | 100 |

| 型號 | 馬力 (HP) | 減速比 | 入力法蘭 | | | | | | | | | 出力軸 | | |
|---|---|---|---|---|---|---|---|---|---|---|---|---|---|---|
| | | | PA | PB | PC | PD | PE | PF | L | L1 | K | T | U | V |
| 100# | 20 | 1/65~1/120 | 404 | 300 | 250 | 6 | M16*P2 | 40 | 737 | 141 | 118 | 12 | 42 | 45.3 |
| 100# | 30 | 1/25~1/30 | 404 | 300 | 300 | 6 | M16*P2 | 50 | 702 | 141 | 117 | 14 | 48 | 51.8 |
| 100# | 30 | 1/35~1/60 | 404 | 300 | 300 | 6 | M16*P2 | 50 | 737 | 141 | 118 | 14 | 48 | 51.8 |
| 100# | 40 | 1/4~1/20 | 404 | 350 | 300 | 6 | M16*P2 | 50 | 702 | 141 | 120 | 16 | 55 | 59.3 |
| 100# | 50 | 1/4~1/10 | 450 | 400 | 350 | 6 | M16*P | 50 | 702 | 141 | 156.5 | 18 | 60 | 64.4 |

# 臥式法蘭式減速機 - PGEF

## PGEF115#

(單位:mm)

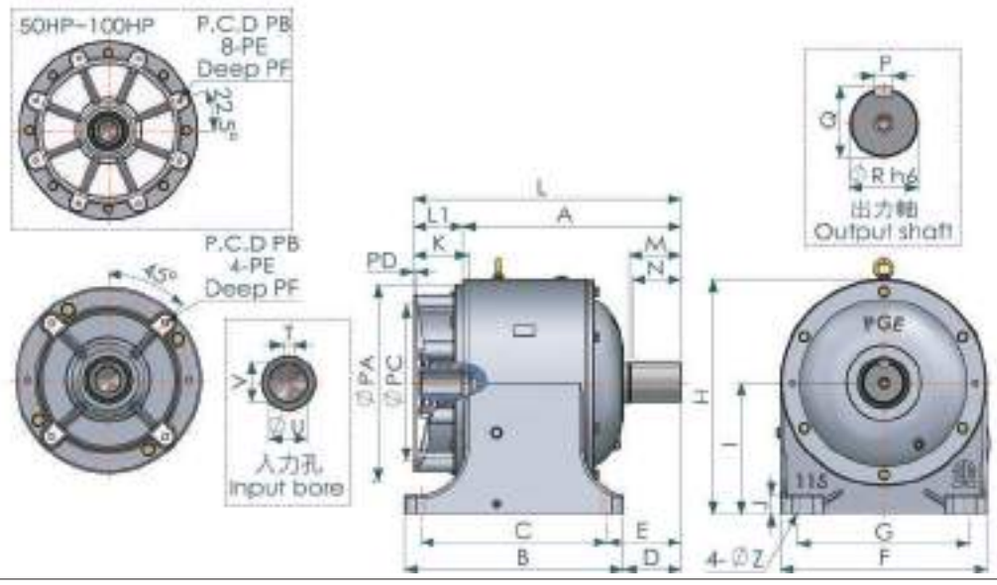


尺寸表 DIMENSION*in millimeter

| 型號 | 馬力 (HP) | 減速比 | 機身尺寸 | | | | | | | | | | 孔 | 出力軸 | | | | |
|---|---|---|---|---|---|---|---|---|---|---|---|---|---|---|---|---|---|---|
| | | | A | B | C | D | E | F | G | H | I | J | Z | M | N | P | Q | R |
| 115# | 20 | 1/105~1/200 | 654 | 635 | 540 | 166.5 | 214 | 600 | 500 | 680 | 380 | 55 | 28 | 150 | 140 | 32 | 124 | 115 |
| 115# | 30 | 1/65~1/95 | 654 | 635 | 540 | 166.5 | 214 | 600 | 500 | 680 | 380 | 55 | 28 | 150 | 140 | 32 | 124 | 115 |
| 115# | 40 | 1/40~1/60 | 654 | 635 | 540 | 166.5 | 214 | 600 | 500 | 680 | 380 | 55 | 28 | 150 | 140 | 32 | 124 | 115 |
| 115# | 50 | 1/15~1/30 | 632 | 635 | 540 | 166.5 | 214 | 600 | 500 | 680 | 380 | 55 | 28 | 150 | 140 | 32 | 124 | 115 |
| 115# | 60 | 1/15~1/30 | 632 | 635 | 540 | 166.5 | 214 | 600 | 500 | 680 | 380 | 55 | 28 | 150 | 140 | 32 | 124 | 115 |
| 115# | 75 | 1/5~1/10 | 632 | 635 | 540 | 166.5 | 214 | 600 | 500 | 680 | 380 | 55 | 28 | 150 | 140 | 32 | 124 | 115 |
| 115# | 100 | 1/5~1/10 | 632 | 635 | 540 | 166.5 | 214 | 600 | 500 | 680 | 380 | 55 | 28 | 150 | 140 | 32 | 124 | 115 |

| 型號 | 馬力 (HP) | 減速比 | 入力法蘭 | | | | | | | | | 出力軸 | | |
|---|---|---|---|---|---|---|---|---|---|---|---|---|---|---|
| | | | PA | PB | PC | PD | PE | PF | L | L1 | K | T | U | V |
| 115# | 20 | 1/105~1/200 | 590 | 300 | 250 | 6 | M16*P2 | 40 | 786 | 132 | 118 | 12 | 42 | 45.3 |
| 115# | 30 | 1/65~1/95 | 590 | 350 | 300 | 6 | M16*P2 | 50 | 810 | 156 | 117 | 14 | 48 | 51.8 |
| 115# | 40 | 1/40~1/60 | 590 | 350 | 300 | 6 | M16*P2 | 50 | 810 | 156 | 120 | 16 | 55 | 59.3 |
| 115# | 50 | 1/15~1/30 | 550 | 400 | 350 | 6 | M16*P2 | 50 | 788 | 156 | 156.5 | 18 | 60 | 64.4 |
| 115# | 60 | 1/15~1/30 | 550 | 400 | 350 | 6 | M16*P2 | 50 | 788 | 156 | 156.5 | 18 | 60 | 64.4 |
| 115# | 75 | 1/5~1/10 | 570 | 500 | 450 | 6 | M16*P2 | 40 | 775 | 143 | 158.5 | 18 | 65 | 69.4 |
| 115# | 100 | 1/5~1/10 | 570 | 500 | 450 | 6 | M16*P2 | 40 | 775 | 143 | 160 | 20 | 75 | 79.9 |

## 系統分解圖

型　　號 ：**PGVF - 2 - STAGE**
適用速比 ：1/5 - 1/30

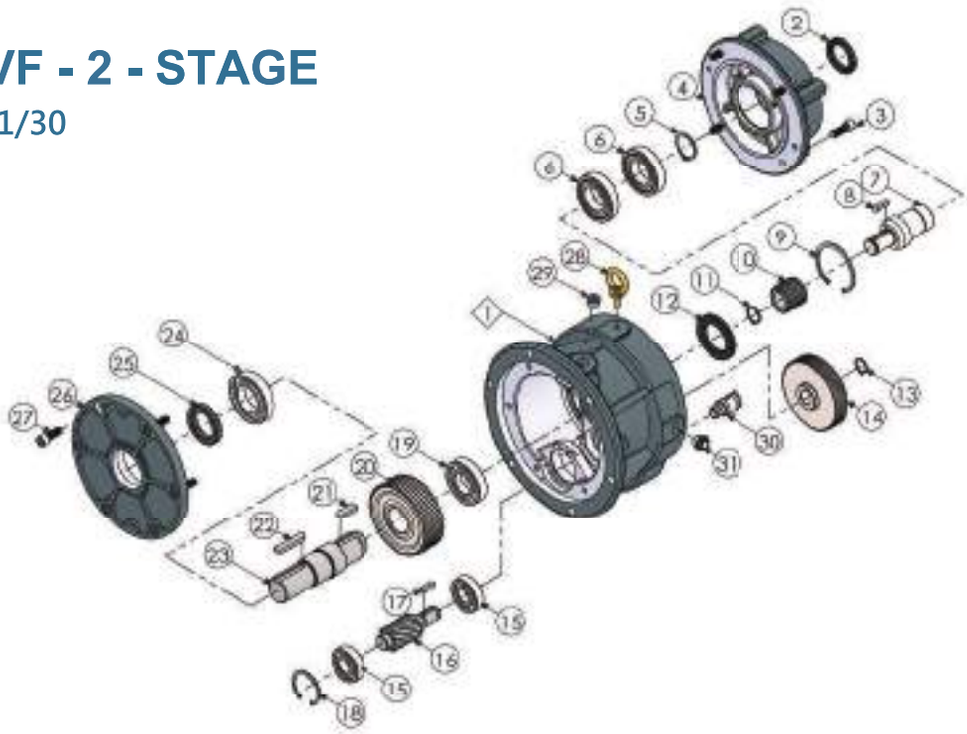

| No. | 零件名稱 | No. | 零件名稱 |
|---|---|---|---|
| 1 | 外殼 | 17 | 鍵 |
| 2 | 油封 | 18 | 扣環 |
| 3 | 內六角螺栓 | 19 | 軸承 |
| 4 | 入力法蘭 | 20 | 第二段從動齒輪 |
| 5 | 扣環 | 21 | 鍵 |
| 6 | 軸承 | 22 | 鍵 |
| 7 | 入力軸 | 23 | 出力軸 |
| 8 | 鍵 | 24 | 軸承 |
| 9 | 扣環 | 25 | 油封 |
| 10 | 第一段主動齒輪 | 26 | 出力蓋 |
| 11 | 扣環 | 27 | 內六角螺栓 |
| 12 | 油封 | 28 | 吊環 |
| 13 | 扣環 | 29 | 排油栓 |
| 14 | 第一段從動齒輪 | 30 | 透氣蓋組件 |
| 15 | 軸承 | 31 | 油鏡 |
| 16 | 第二段主動齒輪軸 | | |

## 系統分解圖

型　　號 ：**PGVF - 3 - STAGE**

適用速比 ：1/ 35 - 1/ 120

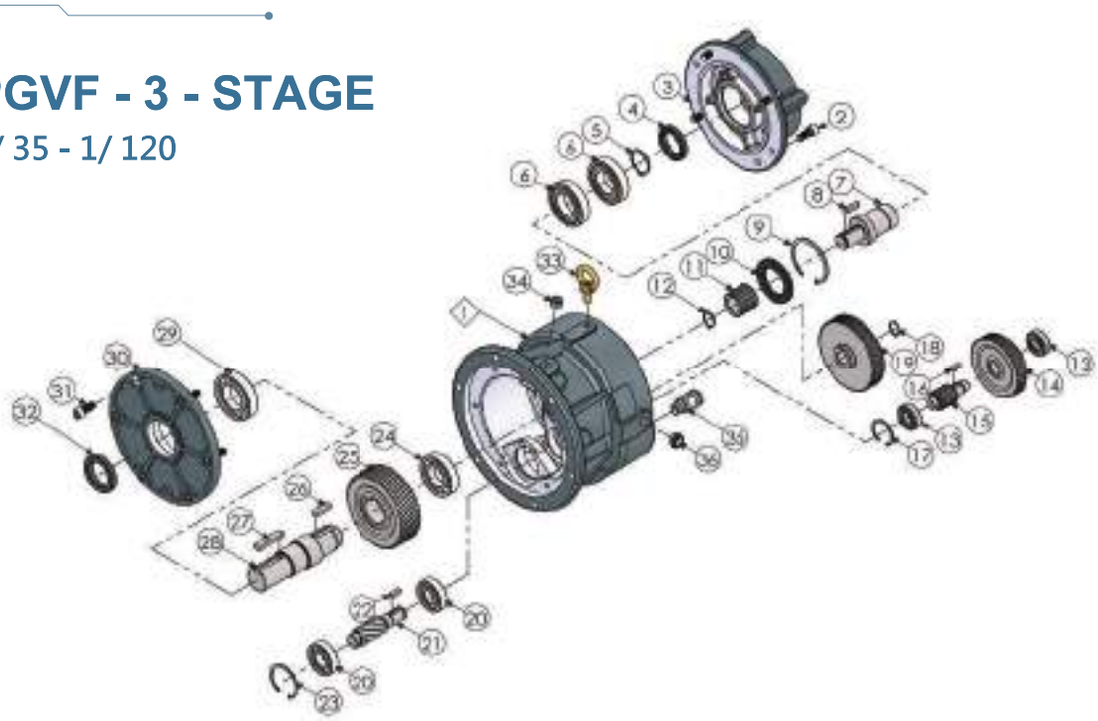

| No. | 零件名稱 | No. | 零件名稱 |
|---|---|---|---|
| 1 | 外殼 | 19 | 第二段從動齒輪 |
| 2 | 內六角螺栓 | 20 | 軸承 |
| 3 | 入力法蘭 | 21 | 第三段主動齒輪軸 |
| 4 | 油封 | 22 | 鍵 |
| 5 | 扣環 | 23 | 扣環 |
| 6 | 軸承 | 24 | 軸承 |
| 7 | 入力軸 | 25 | 第三段從動齒輪 |
| 8 | 鍵 | 26 | 鍵 |
| 9 | 扣環 | 27 | 鍵 |
| 10 | 油封 | 28 | 出力軸 |
| 11 | 第一段主動齒輪 | 29 | 軸承 |
| 12 | 扣環 | 30 | 出力蓋 |
| 13 | 軸承 | 31 | 內六角螺栓 |
| 14 | 第一段從動齒輪 | 32 | 油封 |
| 15 | 第二段主動齒輪軸 | 33 | 吊環 |
| 16 | 鍵 | 34 | 排油栓 |
| 17 | 扣環 | 35 | 透氣蓋組件 |
| 18 | 扣環 | 36 | 油鏡 |

# 立式法蘭式減速機 - PGVF

## PGVF25~PGVF115

### PGVF25#~PGVF25#

(單位:mm)

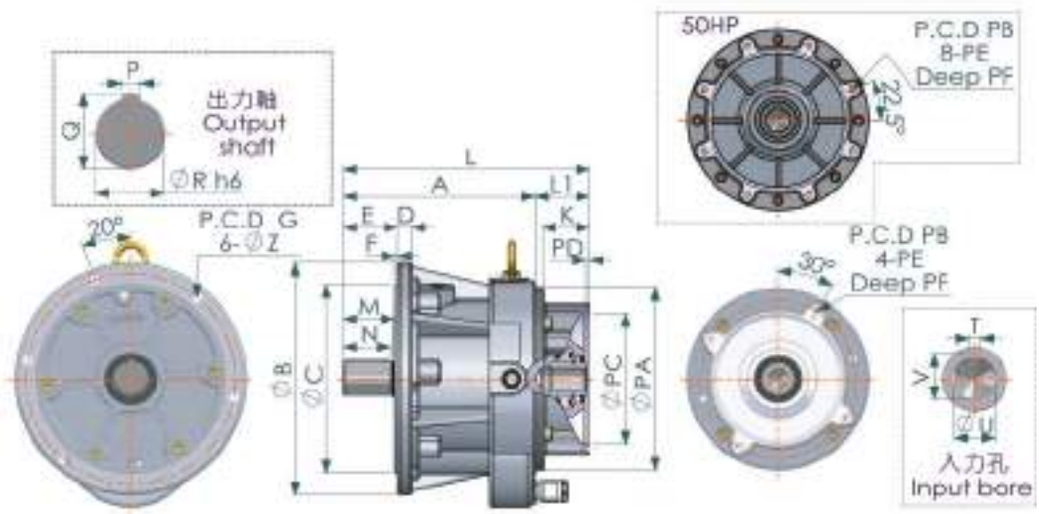


尺寸表 DIMENSION*in millimeter

| 型號 | 馬力 (HP) | 減速比 | 機身尺寸 | | | | | | | 孔 | 出力軸 | | | | |
|---|---|---|---|---|---|---|---|---|---|---|---|---|---|---|---|
| | | | A | B | C | D | E | F | G | Z | M | N | P | Q | R |
| 25# | 0.25 | 1/4~1/30 | 182 | 210 | 170 | 15 | 54 | 2.5 | 190 | 11 | 45 | 40 | 7 | 28 | 25 |
| 25# | 0.25 | 1/35~1/120 | 199 | 210 | 170 | 15 | 54 | 2.5 | 190 | 11 | 45 | 40 | 7 | 28 | 25 |
| 25# | 0.5 | 1/4~1/30 | 182 | 210 | 170 | 15 | 54 | 2.5 | 190 | 11 | 45 | 40 | 7 | 28 | 25 |
| 25# | 0.5 | 1/35~1/120 | 199 | 210 | 170 | 15 | 54 | 2.5 | 190 | 11 | 45 | 40 | 7 | 28 | 25 |
| 25# | 1 | 1/4~1/10 | 196 | 210 | 170 | 15 | 54 | 2.5 | 190 | 11 | 45 | 40 | 7 | 28 | 25 |

| 型號 | 馬力 (HP) | 減速比 | 入力法蘭 | | | | | | | | | 直結入力軸 | | |
|---|---|---|---|---|---|---|---|---|---|---|---|---|---|---|
| | | | PA | PB | PC | PD | PE | PF | L | L1 | K | T | U | V |
| 25# | 0.25 | 1/4~1/30 | 164 | 130 | 110 | 5 | M8*P1.25 | 20 | 227 | 45 | 26.5 | 4 | 11 | 12.8 |
| 25# | 0.25 | 1/35~1/120 | 164 | 130 | 110 | 5 | M8*P1.25 | 20 | 244 | 45 | 26.5 | 4 | 11 | 12.8 |
| 25# | 0.5 | 1/4~1/30 | 164 | 130 | 110 | 5 | M8*P1.25 | 20 | 227 | 45 | 42.5 | 5 | 14 | 16.3 |
| 25# | 0.5 | 1/35~1/120 | 164 | 130 | 110 | 5 | M8*P1.25 | 20 | 244 | 45 | 42.5 | 5 | 14 | 16.3 |
| 25# | 1 | 1/4~1/10 | 204 | 165 | 130 | 5 | M10*P1.5 | 25 | 256 | 60 | 43 | 6 | 19 | 21.8 |

# 立式法蘭式減速機 - PGVF

## PGVF30#~PGVF45#

(單位:mm)

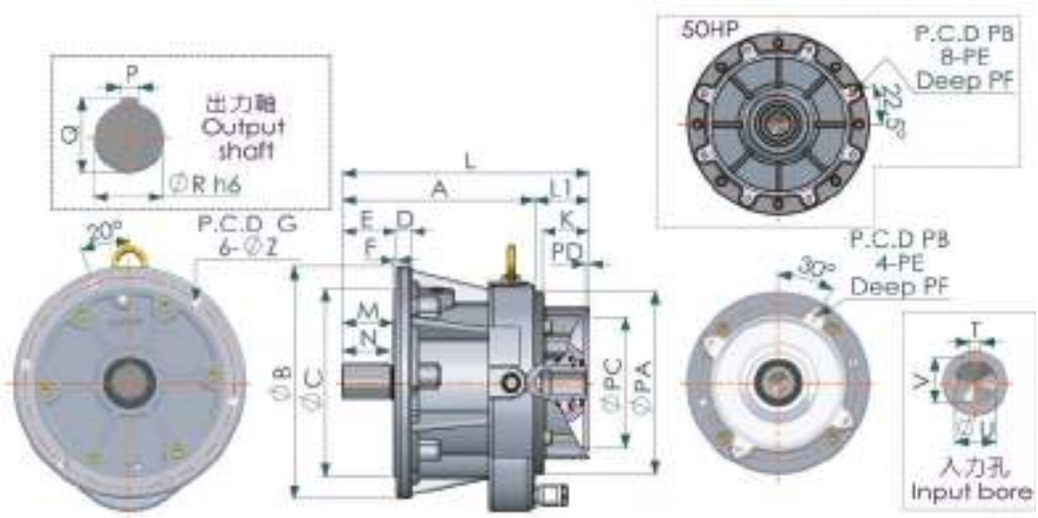


| 尺寸表 | | | | | | | | | | | | | | | |
|---|---|---|---|---|---|---|---|---|---|---|---|---|---|---|---|
| 型號 | 馬力 (HP) | 減速比 | 機身尺寸 | | | | | | | 孔 | 出力軸 | | | | |
| | | | A | B | C | D | E | F | G | Z | M | N | P | Q | R |
| 30# | 1 | 1/4~1/30 | 223 | 250 | 200 | 17 | 61 | 3.5 | 225 | 13 | 55 | 50 | 7 | 33 | 30 |
| 30# | 2 | 1/4~1/10 | 223 | 250 | 200 | 17 | 61 | 3.5 | 225 | 13 | 55 | 50 | 7 | 33 | 30 |
| 型號 | 馬力 (HP) | 減速比 | 入力法蘭 | | | | | | | | | | 直結入力軸 | | |
| | | | PA | PB | PC | PD | PE | PF | L | L1 | K | T | U | V | |
| 30# | 1 | 1/4~1/30 | 204 | 165 | 130 | 5 | M10*P1.5 | 25 | 283 | 60 | 43 | 6 | 19 | 21.8 | |
| 30# | 2 | 1/4~1/10 | 204 | 165 | 130 | 5 | M10*P1.5 | 25 | 283 | 60 | 53 | 8 | 24 | 27.3 | |

| 尺寸表 | | | | | | | | | | | | | | | |
|---|---|---|---|---|---|---|---|---|---|---|---|---|---|---|---|
| 型號 | 馬力 (HP) | 減速比 | 機身尺寸 | | | | | | | 孔 | 出力軸 | | | | |
| | | | A | B | C | D | E | F | G | Z | M | N | P | Q | R |
| 35# | 0.5 | 1/35~1/120 | 248 | 250 | 200 | 17 | 66 | 3.5 | 225 | 13 | 65 | 55 | 10 | 38 | 35 |
| 35# | 1 | 1/4~1/30 | 228 | 250 | 200 | 17 | 66 | 3.5 | 225 | 13 | 65 | 55 | 10 | 38 | 35 |
| 35# | 1 | 1/35~1/60 | 248 | 250 | 200 | 17 | 66 | 3.5 | 225 | 13 | 65 | 55 | 10 | 38 | 35 |
| 35# | 2 | 1/4~1/20 | 228 | 250 | 200 | 17 | 66 | 3.5 | 225 | 13 | 65 | 55 | 10 | 38 | 35 |
| 35# | 3 | 1/4~1/10 | 248 | 250 | 200 | 17 | 66 | 3.5 | 225 | 13 | 65 | 55 | 10 | 38 | 35 |

| 型號 | 馬力 (HP) | 減速比 | 入力法蘭 | | | | | | | | | 直結入力軸 | | |
|---|---|---|---|---|---|---|---|---|---|---|---|---|---|---|
| | | | PA | PB | PC | PD | PE | PF | L | L1 | K | T | U | V |
| 35# | 0.5 | 1/35~1/120 | 200 | 130 | 110 | 5 | M8*P1.25 | 20 | 306 | 58 | 42.5 | 5 | 14 | 16.3 |
| 35# | 1 | 1/4~1/30 | 204 | 165 | 130 | 5 | M10*P1.5 | 25 | 288 | 60 | 43 | 6 | 19 | 21.8 |
| 35# | 1 | 1/35~1/60 | 204 | 165 | 130 | 5 | M10*P1.5 | 25 | 308 | 60 | 43 | 6 | 19 | 21.8 |
| 35# | 2 | 1/4~1/20 | 204 | 165 | 130 | 5 | M10*P1.5 | 25 | 288 | 60 | 53 | 8 | 24 | 27.3 |
| 35# | 3 | 1/4~1/10 | 252 | 215 | 180 | 5.5 | M12*P1.75 | 30 | 323 | 75 | 65 | 8 | 28 | 31.3 |

## 尺寸表

| 型號 | 馬力 (HP) | 減速比 | 機身尺寸 | | | | | | | 孔 | 出力軸 | | | | |
|---|---|---|---|---|---|---|---|---|---|---|---|---|---|---|---|
| | | | A | B | C | D | E | F | G | Z | M | N | P | Q | R |
| 40# | 1 | 1/35~1/120 | 269 | 280 | 230 | 18 | 70.5 | 3.5 | 225 | 13 | 65 | 60 | 10 | 43 | 40 |
| 40# | 2 | 1/4~1/30 | 250 | 280 | 230 | 18 | 70.5 | 3.5 | 225 | 13 | 65 | 60 | 10 | 43 | 40 |
| 40# | 2 | 1/35~1/60 | 269 | 280 | 230 | 18 | 70.5 | 3.5 | 225 | 13 | 65 | 60 | 10 | 43 | 40 |
| 40# | 3 | 1/4~1/20 | 250 | 280 | 230 | 18 | 70.5 | 3.5 | 225 | 13 | 65 | 60 | 10 | 43 | 40 |
| 40# | 5 | 1/4~1/10 | 250 | 280 | 230 | 18 | 70.5 | 3.5 | 225 | 13 | 65 | 60 | 10 | 43 | 40 |

| 型號 | 馬力 (HP) | 減速比 | 入力法蘭 | | | | | | | | | 直結入力軸 | | |
|---|---|---|---|---|---|---|---|---|---|---|---|---|---|---|
| | | | PA | PB | PC | PD | PE | PF | L | L1 | K | T | U | V |
| 40# | 1 | 1/35~1/120 | 204 | 165 | 130 | 5 | M10*P1.5 | 25 | 329 | 60 | 43 | 6 | 19 | 21.8 |
| 40# | 2 | 1/4~1/30 | 250 | 165 | 130 | 5 | M10*P1.5 | 25 | 323.5 | 73.5 | 53 | 8 | 24 | 27.3 |
| 40# | 2 | 1/35~1/60 | 204 | 165 | 130 | 5 | M10*P1.5 | 25 | 329 | 60 | 53 | 8 | 24 | 27.3 |
| 40# | 3 | 1/4~1/20 | 252 | 215 | 180 | 5.5 | M12*P1.75 | 30 | 325 | 75 | 65 | 8 | 28 | 31.3 |
| 40# | 5 | 1/4~1/10 | 252 | 215 | 180 | 5.5 | M12*P1.75 | 30 | 325 | 75 | 65 | 8 | 28 | 31.3 |

## 尺寸表

| 型號 | 馬力 (HP) | 減速比 | 機身尺寸 | | | | | | | 孔 | 出力軸 | | | | |
|---|---|---|---|---|---|---|---|---|---|---|---|---|---|---|---|
| | | | A | B | C | D | E | F | G | Z | M | N | P | Q | R |
| 45# | 2 | 1/65~1/120 | 289.5 | 320 | 260 | 20 | 75 | 3.5 | 290 | 15 | 70 | 65 | 12 | 45 | 45 |
| 45# | 3 | 1/25~1/30 | 265 | 320 | 260 | 20 | 75 | 3.5 | 290 | 15 | 70 | 65 | 12 | 48 | 45 |
| 45# | 3 | 1/15~1/60 | 289.5 | 320 | 260 | 20 | 75 | 3.5 | 290 | 15 | 70 | 65 | 12 | 45 | 45 |
| 45# | 5 | 1/4~1/20 | 265 | 320 | 260 | 20 | 75 | 3.5 | 290 | 15 | 70 | 65 | 12 | 48 | 45 |
| 45# | 7.5 | 1/4~1/10 | 285 | 320 | 260 | 20 | 75 | 3.5 | 290 | 15 | 70 | 65 | 12 | 48 | 45 |

| 型號 | 馬力 (HP) | 減速比 | 入力法蘭 | | | | | | | | | 直結入力軸 | | |
|---|---|---|---|---|---|---|---|---|---|---|---|---|---|---|
| | | | PA | PB | PC | PD | PE | PF | L | L1 | K | T | U | V |
| 45# | 2 | 1/65~1/120 | 250 | 165 | 130 | 5 | M10*P1.5 | 25 | 363 | 73.5 | 53 | 8 | 24 | 27.3 |
| 45# | 3 | 1/25~1/30 | 252 | 215 | 180 | 5.5 | M12*P1.75 | 30 | 340 | 75 | 65 | 8 | 28 | 31.3 |
| 45# | 3 | 1/15~1/60 | 252 | 215 | 180 | 5.5 | M12*P1.75 | 30 | 364.5 | 75 | 65 | 8 | 28 | 31.3 |
| 45# | 5 | 1/4~1/20 | 252 | 215 | 180 | 5.5 | M12*P1.75 | 30 | 340 | 75 | 65 | 8 | 28 | 31.3 |
| 45# | 7.5 | 1/4~1/10 | 300 | 265 | 230 | 5.5 | M12*P1.75 | 40 | 390 | 105 | 85 | 10 | 38 | 41.3 |

# 立式法蘭式減速機 - PGVF

## PGVF50#~PGVF65#

(單位:mm)

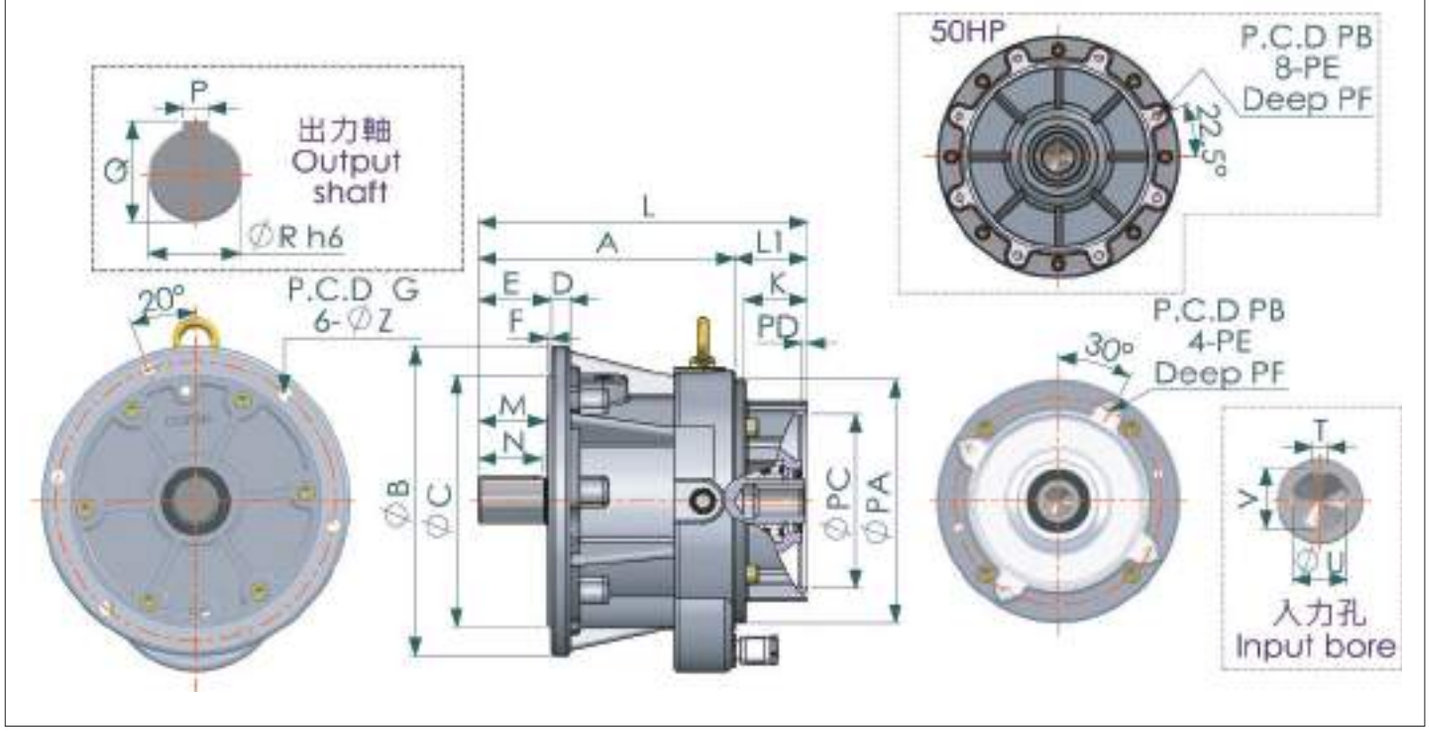


| 尺寸表 | | | | | | | | | | | | | | | |
|---|---|---|---|---|---|---|---|---|---|---|---|---|---|---|---|
| 型號 | 馬力 (HP) | 減速比 | 機身尺寸 | | | | | | | 孔 | 出力軸 | | | | |
| | | | A | B | C | D | E | F | G | Z | M | N | P | Q | R |
| 50# | 3 | 1/65~1/120 | 326.5 | 350 | 290 | 20 | 85.5 | 4.5 | 320 | 15 | 80 | 75 | 12 | 53 | 450 |
| 50# | 5 | 1/4~1/30 | 302 | 350 | 290 | 20 | 85.5 | 4.5 | 320 | 15 | 80 | 75 | 12 | 53 | 50 |
| 50# | 5 | 1/5~1/60 | 326.5 | 350 | 290 | 20 | 85.5 | 4.5 | 320 | 15 | 80 | 75 | 12 | 53 | 50 |
| 50# | 7.5 | 1/4~1/20 | 302 | 350 | 290 | 20 | 85.5 | 4.5 | 320 | 15 | 80 | 75 | 12 | 53 | 50 |
| 50# | 10 | 1/4~1/10 | 302 | 350 | 290 | 20 | 85.5 | 4.5 | 320 | 15 | 80 | 75 | 12 | 53 | 50 |
| 型號 | 馬力 (HP) | 減速比 | 入力法蘭 | | | | | | | | | | 直結入力軸 | | |
| | | | PA | PB | PC | PD | PE | PF | L | L1 | K | | T | U | V |
| 50# | 3 | 1/65~1/120 | 252 | 215 | 180 | 5.5 | M12*P1.75 | 30 | 401.5 | 75 | 65 | | 8 | 28 | 31.3 |
| 50# | 5 | 1/4~1/30 | 300 | 215 | 180 | 5.5 | M12*P1.75 | 30 | 397 | 95 | 65 | | 8 | 28 | 31.3 |
| 50# | 5 | 1/5~1/60 | 252 | 215 | 180 | 5.5 | M12*P1.75 | 30 | 401.5 | 75 | 65 | | 8 | 28 | 31.3 |
| 50# | 7.5 | 1/4~1/20 | 300 | 265 | 230 | 5.5 | M12*P1.75 | 40 | 407 | 105 | 85 | | 10 | 38 | 41.3 |
| 50# | 10 | 1/4~1/10 | 300 | 265 | 230 | 5.5 | M12*P1.75 | 40 | 407 | 105 | 85 | | 10 | 38 | 41.3 |

# 立式法蘭式減速機 - PGVF

| 尺寸表 | | | | | | | | | | | | | | |
|---|---|---|---|---|---|---|---|---|---|---|---|---|---|---|
| 型號 | 馬力 (HP) | 減速比 | 機身尺寸 | | | | | | | 孔 | 出力軸 | | | | |
| | | | A | B | C | D | E | F | G | Z | M | N | P | Q | R |
| 55# | 5 | 1/35~1/120 | 355 | 410 | 340 | 22 | 96 | 4.5 | 375 | 18 | 90 | 85 | 15 | 60 | 55 |
| 55# | 7.5 | 1/25~1/30 | 337 | 410 | 340 | 22 | 96 | 4.5 | 375 | 18 | 90 | 85 | 15 | 60 | 55 |
| 55# | 7.5 | 1/35~1/60 | 355 | 410 | 340 | 22 | 96 | 4.5 | 375 | 18 | 90 | 85 | 15 | 60 | 55 |
| 55# | 10 | 1/4~1/20 | 337 | 410 | 340 | 22 | 96 | 4.5 | 375 | 18 | 90 | 85 | 15 | 60 | 55 |
| 55# | 15 | 1/4~1/10 | 337 | 410 | 340 | 22 | 96 | 4.5 | 375 | 18 | 90 | 85 | 15 | 60 | 55 |
| 型號 | 馬力 (HP) | 減速比 | 入力法蘭 | | | | | | | | | | 直結入力軸 | | |
| | | | PA | PB | PC | PD | PE | PF | L | L1 | K | | T | U | V |
| 55# | 5 | 1/35~1/120 | 300 | 215 | 180 | 5.5 | M12*P1.75 | 30 | 450 | 95 | 65 | | 8 | 28 | 31.3 |
| 55# | 7.5 | 1/25~1/30 | 300 | 265 | 230 | 5.5 | M12*P1.75 | 40 | 442 | 105 | 85 | | 10 | 38 | 41.3 |
| 55# | 7.5 | 1/35~1/60 | 300 | 265 | 230 | 5.5 | M12*P1.75 | 40 | 460 | 105 | 85 | | 10 | 38 | 41.3 |
| 55# | 10 | 1/4~1/20 | 300 | 265 | 230 | 5.5 | M12*P1.75 | 40 | 442 | 105 | 85 | | 10 | 38 | 41.3 |
| 55# | 15 | 1/4~1/10 | 354 | 300 | 250 | 6 | M16*P2 | 40 | 454 | 117 | 117 | | 12 | 42 | 45.3 |

| 尺寸表 | | | | | | | | | | | | | | |
|---|---|---|---|---|---|---|---|---|---|---|---|---|---|---|
| 型號 | 馬力 (HP) | 減速比 | 機身尺寸 | | | | | | | 孔 | 出力軸 | | | | |
| | | | A | B | C | D | E | F | G | Z | M | N | P | Q | R |
| 65# | 7.5 | 1/65~1/120 | 398 | 460 | 380 | 23 | 105.5 | 4.5 | 420 | 18 | 100 | 95 | 18 | 69 | 65 |
| 65# | 10 | 1/25~1/30 | 376 | 460 | 380 | 23 | 105.5 | 4.5 | 420 | 18 | 100 | 95 | 18 | 69 | 65 |
| 65# | 10 | 1/35~1/60 | 398 | 460 | 380 | 23 | 105.5 | 4.5 | 420 | 18 | 100 | 95 | 18 | 69 | 65 |
| 65# | 15 | 1/4~1/20 | 376 | 460 | 380 | 23 | 105.5 | 4.5 | 420 | 18 | 100 | 95 | 18 | 69 | 65 |
| 65# | 20 | 1/4~1/10 | 376 | 460 | 380 | 23 | 105.5 | 4.5 | 420 | 18 | 100 | 95 | 18 | 69 | 65 |
| 型號 | 馬力 (HP) | 減速比 | 入力法蘭 | | | | | | | | | | 直結入力軸 | | |
| | | | PA | PB | PC | PD | PE | PF | L | L1 | K | | T | U | V |
| 65# | 7.5 | 1/65~1/120 | 300 | 265 | 230 | 5.5 | M12*P1.75 | 40 | 503 | 105 | 85 | | 10 | 38 | 41.3 |
| 65# | 10 | 1/25~1/30 | 350 | 265 | 230 | 5.5 | M12*P1.75 | 40 | 501 | 125 | 85 | | 10 | 38 | 41.3 |
| 65# | 10 | 1/35~1/60 | 300 | 265 | 230 | 5.5 | M12*P1.75 | 40 | 503 | 105 | 85 | | 10 | 38 | 41.3 |
| 65# | 15 | 1/4~1/20 | 354 | 300 | 250 | 6 | M16*P2 | 40 | 493 | 117 | 117 | | 12 | 42 | 45.3 |
| 65# | 20 | 1/4~1/10 | 354 | 300 | 250 | 6 | M16*P2 | 40 | 493 | 117 | 117 | | 12 | 42 | 45.3 |

# 立式法蘭式減速機-PGVF

## PGVF75#~PGVF90#

(單位:mm)

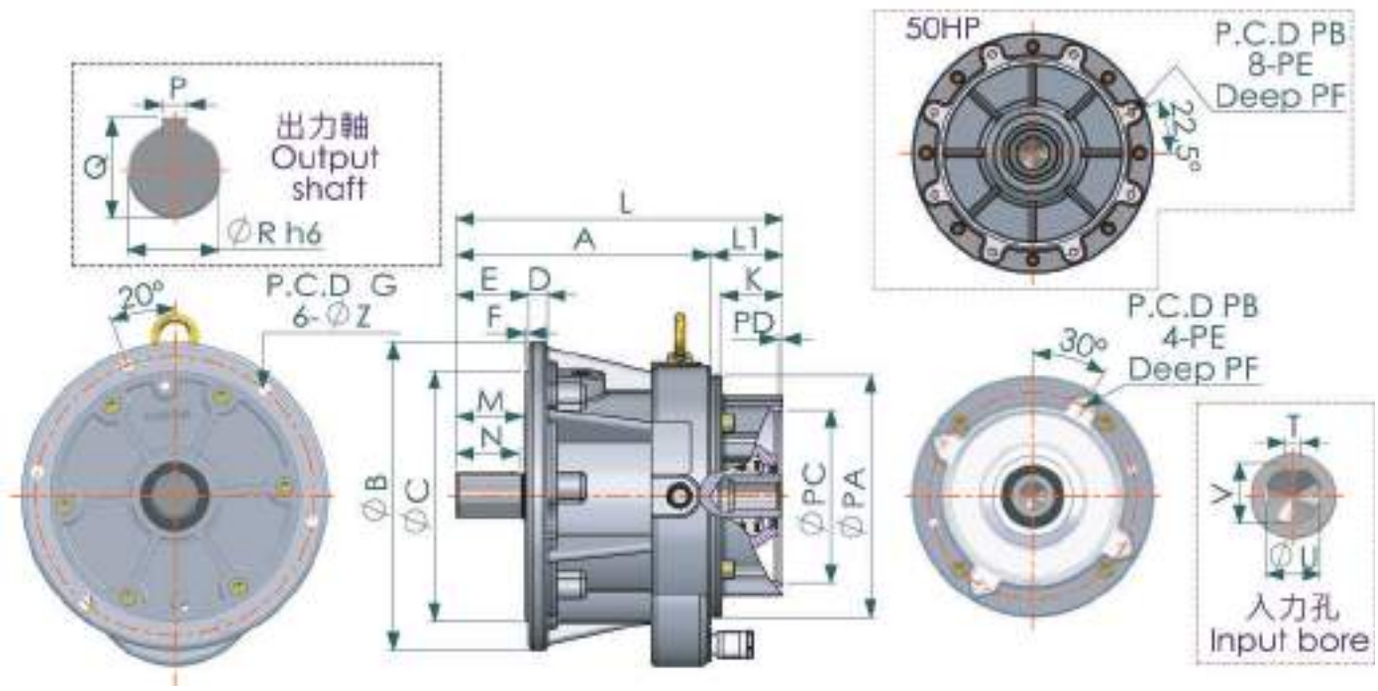


### 尺寸表

| 型號 | 馬力(HP) | 減速比 | 機身尺寸 | | | | | | | 孔 | 出力軸 | | | | |
|---|---|---|---|---|---|---|---|---|---|---|---|---|---|---|---|
| | | | A | B | C | D | E | F | G | Z | M | N | P | Q | R |
| 75# | 10 | 1/35~1/120 | 422 | 510 | 430 | 25 | 120.5 | 4.5 | 470 | 21 | 115 | 100 | 20 | 79.5 | 75 |
| 75# | 15 | 1/25~1/30 | 392 | 510 | 430 | 25 | 120.5 | 4.5 | 470 | 21 | 115 | 100 | 20 | 79.5 | 75 |
| 75# | 15 | 1/35~1/60 | 422 | 510 | 430 | 25 | 120.5 | 4.5 | 470 | 21 | 115 | 100 | 20 | 79.5 | 75 |
| 75# | 20 | 1/4~1/20 | 392 | 510 | 430 | 25 | 120.5 | 4.5 | 470 | 21 | 115 | 100 | 20 | 79.5 | 75 |
| 75# | 25 | 1/4~1/10 | 392 | 510 | 430 | 25 | 120.5 | 4.5 | 470 | 21 | 115 | 100 | 20 | 79.5 | 75 |

| 型號 | 馬力(HP) | 減速比 | 入力法蘭 | | | | | | | | | 直結入力軸 | | |
|---|---|---|---|---|---|---|---|---|---|---|---|---|---|---|
| | | | PA | PB | PC | PD | PE | PF | L | L1 | K | T | U | V |
| 75# | 10 | 1/35~1/120 | 350 | 265 | 230 | 5.5 | M12*P1.75 | 40 | 547 | 105 | 85 | 10 | 38 | 41.3 |
| 75# | 15 | 1/25~1/30 | 354 | 300 | 250 | 6 | M16*P2 | 40 | 509 | 117 | 117 | 12 | 42 | 45.3 |
| 75# | 15 | 1/35~1/60 | 354 | 300 | 250 | 6 | M16*P2 | 40 | 539 | 117 | 117 | 12 | 42 | 45.3 |
| 75# | 20 | 1/4~1/20 | 354 | 300 | 250 | 6 | M16*P2 | 40 | 509 | 117 | 117 | 12 | 42 | 45.3 |
| 75# | 25 | 1/4~1/10 | 404 | 350 | 300 | 6 | M16*P2 | 50 | 533 | 141 | 118 | 14 | 48 | 51.8 |

# 立式法蘭式減速機-PGVF

| 尺寸表 | | | | | | | | | | | | | | | |
|---|---|---|---|---|---|---|---|---|---|---|---|---|---|---|---|
| 型號 | 馬力 (HP) | 減速比 | 機身尺寸 | | | | | | | 孔 | 出力軸 | | | | |
| | | | A | B | C | D | E | F | G | Z | M | N | P | Q | R |
| 80# | 10 | 1/35~1/120 | 452 | 510 | 430 | 25 | 130.5 | 4.5 | 470 | 21 | 125 | 120 | 22 | 85 | 80 |
| 80# | 15 | 1/25~1/30 | 402 | 510 | 430 | 25 | 130.5 | 4.5 | 470 | 21 | 125 | 120 | 22 | 85 | 80 |
| 80# | 15 | 1/35~1/60 | 432 | 510 | 430 | 25 | 130.5 | 4.5 | 470 | 21 | 125 | 120 | 22 | 85 | 80 |
| 80# | 20 | 1/4~1/20 | 402 | 510 | 430 | 25 | 130.5 | 4.5 | 470 | 21 | 125 | 120 | 22 | 85 | 80 |
| 80# | 25 | 1/4~1/10 | 402 | 510 | 430 | 25 | 130.5 | 4.5 | 470 | 21 | 125 | 120 | 22 | 85 | 80 |
| 型號 | 馬力 (HP) | 減速比 | 入力法蘭 | | | | | | | | | | 直結入力軸 | | |
| | | | PA | PB | PC | PD | PE | PF | L | L1 | K | | T | U | V |
| 80# | 10 | 1/35~1/120 | 350 | 265 | 230 | 5.5 | M12*P1.75 | 40 | 557 | 105 | 85 | | 10 | 38 | 41.3 |
| 80# | 15 | 1/25~1/30 | 354 | 300 | 250 | 6 | M16*P2 | 40 | 519 | 117 | 117 | | 12 | 42 | 45.3 |
| 80# | 15 | 1/35~1/60 | 354 | 300 | 250 | 6 | M16*P2 | 40 | 549 | 117 | 117 | | 12 | 42 | 45.3 |
| 80# | 20 | 1/4~1/20 | 354 | 300 | 250 | 6 | M16*P2 | 40 | 549 | 117 | 117 | | 12 | 42 | 45.3 |
| 80# | 25 | 1/4~1/10 | 404 | 350 | 300 | 6 | M16*P2 | 50 | 543 | 141 | 118 | | 14 | 48 | 51.8 |

| 尺寸表 | | | | | | | | | | | | | | | |
|---|---|---|---|---|---|---|---|---|---|---|---|---|---|---|---|
| 型號 | 馬力 (HP) | 減速比 | 機身尺寸 | | | | | | | 孔 | 出力軸 | | | | |
| | | | A | B | C | D | E | F | G | Z | M | N | P | Q | R |
| 90# | 15 | 1/65~1/120 | 484 | 560 | 480 | 25 | 145.5 | 4.5 | 520 | 21 | 140 | 135 | 24 | 98 | 90 |
| 90# | 20 | 1/25~1/30 | 454 | 560 | 480 | 25 | 145.5 | 4.5 | 520 | 21 | 140 | 135 | 24 | 98 | 90 |
| 90# | 20 | 1/35~1/60 | 484 | 560 | 480 | 25 | 145.5 | 4.5 | 520 | 21 | 140 | 135 | 24 | 98 | 90 |
| 90# | 30 | 1/4~1/20 | 454 | 560 | 480 | 25 | 145.5 | 4.5 | 520 | 21 | 140 | 135 | 24 | 98 | 90 |
| 90# | 40 | 1/4~1/10 | 454 | 560 | 480 | 25 | 145.5 | 4.5 | 520 | 21 | 140 | 135 | 24 | 98 | 90 |
| 型號 | 馬力 (HP) | 減速比 | 入力法蘭 | | | | | | | | | | 直結入力軸 | | |
| | | | PA | PB | PC | PD | PE | PF | L | L1 | K | | T | U | V |
| 90# | 15 | 1/65~1/120 | 404 | 300 | 250 | 6 | M16*P2 | 40 | 625 | 141 | 118 | | 12 | 42 | 45.3 |
| 90# | 20 | 1/25~1/30 | 404 | 300 | 250 | 6 | M16*P2 | 40 | 595 | 141 | 118 | | 12 | 42 | 45.3 |
| 90# | 20 | 1/35~1/60 | 404 | 300 | 250 | 6 | M16*P2 | 40 | 625 | 141 | 118 | | 12 | 42 | 45.3 |
| 90# | 30 | 1/4~1/20 | 404 | 350 | 300 | 6 | M16*P2 | 50 | 595 | 141 | 117 | | 14 | 48 | 51.8 |
| 90# | 40 | 1/4~1/10 | 404 | 350 | 300 | 6 | M16*P2 | 50 | 595 | 141 | 117 | | 16 | 55 | 59.3 |

# 立式法蘭式減速機-PGVF

## PGVF100# ~ PGVF115#

(單位:mm)

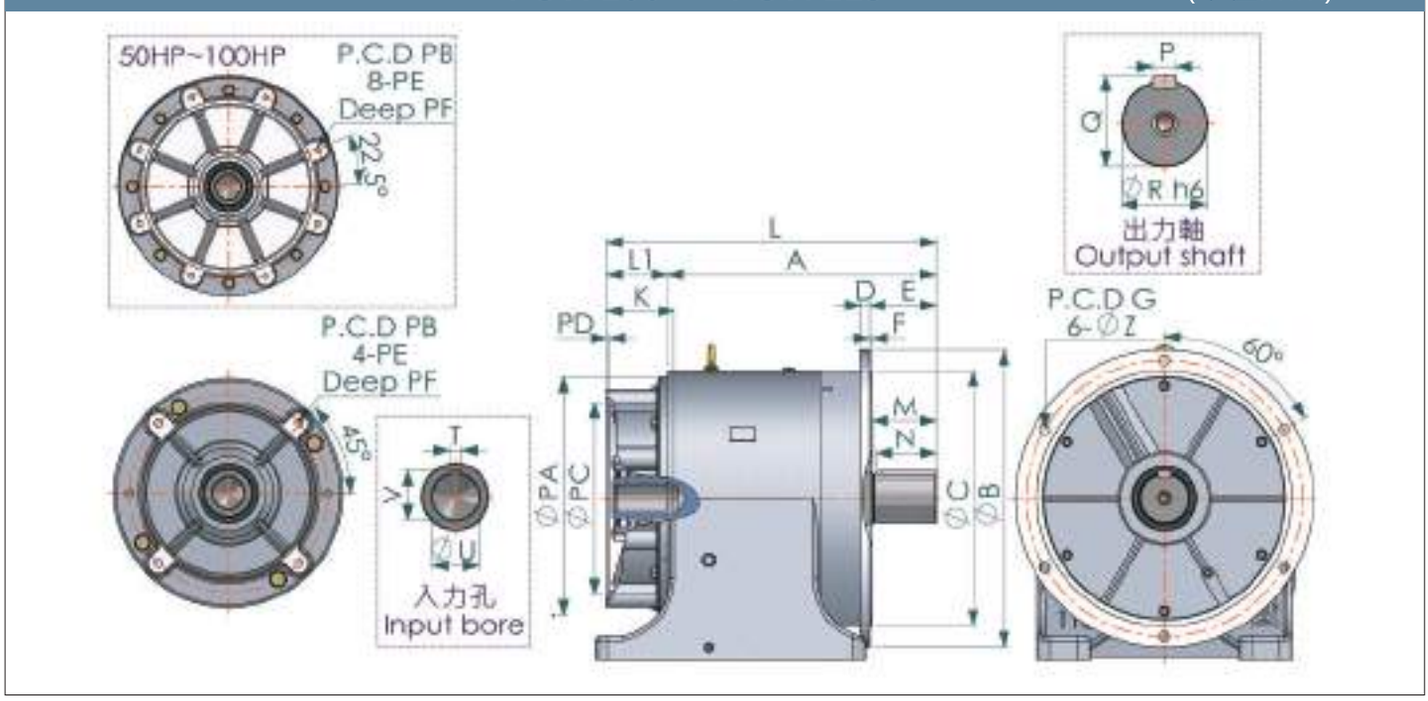


| 尺寸表 | | | | | | | | | | | | | | |
|---|---|---|---|---|---|---|---|---|---|---|---|---|---|---|
| 型號 | 馬力(HP) | 減速比 | 機身尺寸 | | | | | | | 孔 | 出力軸 | | | | |
| | | | A | B | C | D | E | F | G | Z | M | N | P | Q | R |
| 100# | 20 | 1/65~1/120 | 596 | 630 | 530 | 30 | 170.5 | 4.5 | 580 | 24 | 165 | 160 | 28 | 106 | 100 |
| 100# | 30 | 1/25~1/30 | 561 | 630 | 530 | 30 | 170.5 | 4.5 | 580 | 24 | 165 | 160 | 28 | 106 | 100 |
| 100# | 30 | 1/35~1/60 | 596 | 630 | 530 | 30 | 170.5 | 4.5 | 580 | 24 | 165 | 160 | 28 | 106 | 100 |
| 100# | 40 | 1/4~1/20 | 561 | 630 | 530 | 30 | 170.5 | 4.5 | 580 | 24 | 165 | 160 | 28 | 106 | 100 |
| 100# | 50 | 1/4~1/10 | 561 | 630 | 530 | 30 | 170.5 | 4.5 | 580 | 24 | 165 | 160 | 28 | 106 | 100 |
| 型號 | 馬力(HP) | 減速比 | 入力法蘭 | | | | | | | | | | 直結入力軸 | | |
| | | | PA | PB | PC | PD | PE | PF | L | L1 | K | | T | U | V |
| 100# | 20 | 1/65~1/120 | 404 | 300 | 250 | 6 | M16*P2 | 40 | 737 | 141 | 118 | | 12 | 42 | 45.3 |
| 100# | 30 | 1/25~1/30 | 404 | 350 | 300 | 6 | M16*P2 | 50 | 702 | 141 | 117 | | 14 | 48 | 51.8 |
| 100# | 30 | 1/35~1/60 | 404 | 350 | 300 | 6 | M16*P2 | 50 | 737 | 141 | 118 | | 14 | 48 | 51.8 |
| 100# | 40 | 1/4~1/20 | 404 | 350 | 300 | 6 | M16*P2 | 50 | 702 | 141 | 120 | | 16 | 55 | 59.3 |
| 100# | 50 | 1/4~1/10 | 450 | 400 | 350 | 6 | M16*P | 50 | 702 | 141 | 156.5 | | 18 | 60 | 64.4 |

# 立式法蘭式減速機-PGVF

## PGVF100# ~ PGVF115#

(單位:mm)

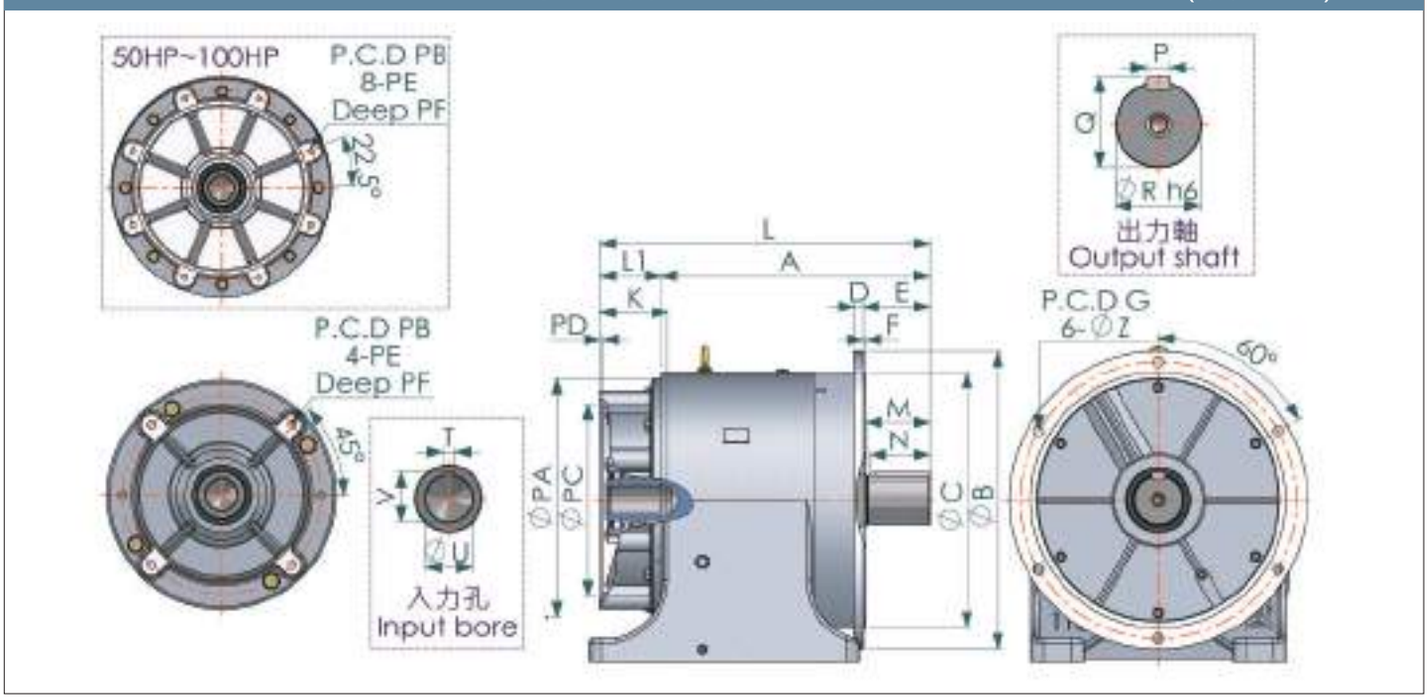


| 尺寸表 | | | | | | | | | | | | | | | |
|---|---|---|---|---|---|---|---|---|---|---|---|---|---|---|---|
| 型號 | 馬力 (HP) | 減速比 | 機身尺寸 | | | | | | | 孔 | 出力軸 | | | | |
| | | | A | B | C | D | E | F | G | Z | M | N | P | Q | R |
| 115# | 20 | 1/105~1/200 | 654 | 700 | 600 | 22 | 156 | 5 | 650 | 24 | 150 | 140 | 32 | 124 | 115 |
| 115# | 30 | 1/65~1/95 | 654 | 700 | 600 | 22 | 156 | 5 | 650 | 24 | 150 | 140 | 32 | 124 | 115 |
| 115# | 40 | 1/40~1/60 | 654 | 700 | 600 | 22 | 156 | 5 | 650 | 24 | 150 | 140 | 32 | 124 | 115 |
| 115# | 50 | 1/15~1/30 | 632 | 700 | 600 | 22 | 156 | 5 | 650 | 24 | 150 | 140 | 32 | 124 | 115 |
| 115# | 60 | 1/15~1/30 | 632 | 700 | 600 | 22 | 156 | 5 | 650 | 24 | 150 | 140 | 32 | 124 | 115 |
| 115# | 75 | 1/5~1/10 | 632 | 700 | 600 | 22 | 156 | 5 | 650 | 24 | 150 | 140 | 32 | 124 | 115 |
| 115# | 100 | 1/5~1/10 | 632 | 700 | 600 | 22 | 156 | 5 | 650 | 24 | 150 | 140 | 32 | 124 | 115 |
| 型號 | 馬力 (HP) | 減速比 | 入力法蘭 | | | | | | | | | | 直結入力軸 | | |
| | | | PA | PB | PC | PD | PE | PF | L | L1 | K | | T | U | V |
| 115# | 20 | 1/105~1/200 | 590 | 300 | 250 | 6 | M16*P2 | 40 | 786 | 132 | 118 | | 12 | 42 | 45.3 |
| 115# | 30 | 1/65~1/95 | 590 | 350 | 300 | 6 | M16*P2 | 50 | 810 | 156 | 117 | | 14 | 48 | 51.8 |
| 115# | 40 | 1/40~1/60 | 590 | 350 | 300 | 6 | M16*P2 | 50 | 810 | 156 | 120 | | 16 | 55 | 59.3 |
| 115# | 50 | 1/15~1/30 | 550 | 400 | 350 | 6 | M16*P2 | 50 | 788 | 156 | 156.5 | | 18 | 60 | 64.4 |
| 115# | 60 | 1/15~1/30 | 550 | 400 | 350 | 6 | M16*P2 | 50 | 788 | 156 | 156.5 | | 18 | 60 | 64.4 |
| 115# | 75 | 1/5~1/10 | 570 | 500 | 450 | 6 | M16*P2 | 40 | 775 | 143 | 158.5 | | 18 | 65 | 69.4 |
| 115# | 100 | 1/5~1/10 | 570 | 500 | 450 | 6 | M16*P2 | 40 | 775 | 143 | 160 | | 20 | 75 | 79.9 |

## 系統分解圖

型　　號 ：**PGED - 2 - STAGE**
適用速比 ：1/5 - 1/30

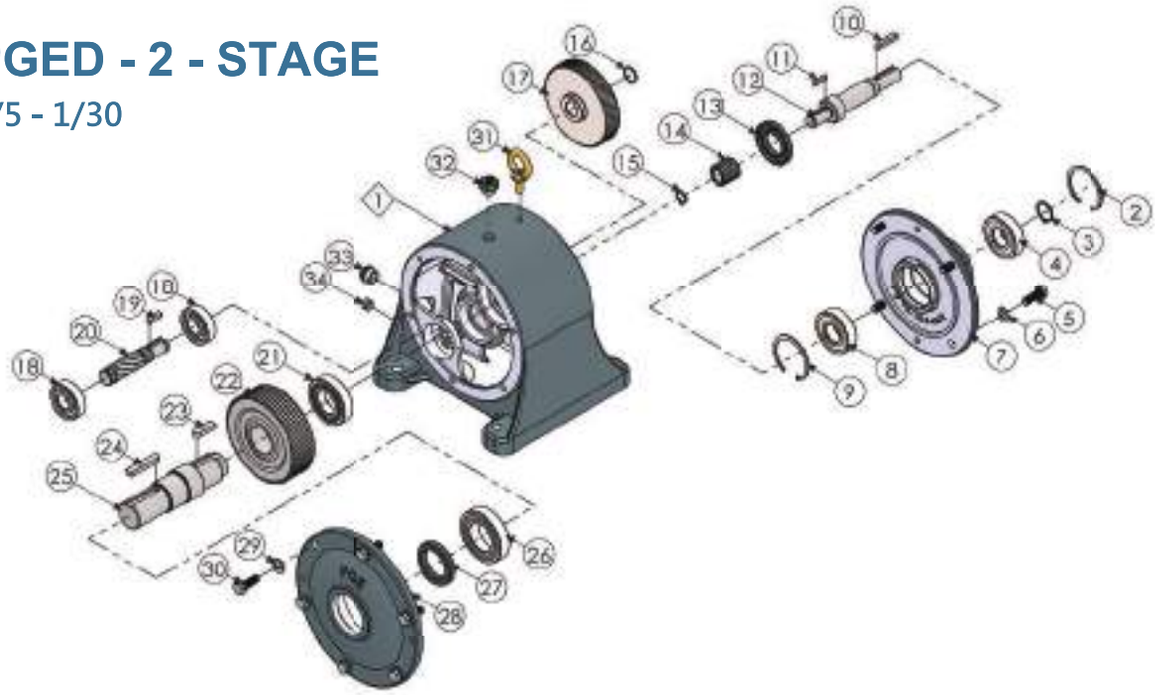

| No. | 零件名稱 | No. | 零件名稱 |
|---|---|---|---|
| 1 | 外殼 | 18 | 軸承 |
| 2 | 扣環 | 19 | 鍵 |
| 3 | 扣環 | 20 | 第二段主動齒輪軸 |
| 4 | 軸承 | 21 | 軸承 |
| 5 | 外六角螺栓 | 22 | 第二段從動齒輪 |
| 6 | 華司 | 23 | 鍵 |
| 7 | 入力蓋 | 24 | 鍵 |
| 8 | 軸承 | 25 | 出力軸 |
| 9 | 扣環 | 26 | 軸承 |
| 10 | 鍵 | 27 | 油封 |
| 11 | 鍵 | 28 | 出力蓋 |
| 12 | 入力軸 | 29 | 華司 |
| 13 | 油封 | 30 | 外六角螺栓 |
| 14 | 第一段主動齒輪 | 31 | 吊環 |
| 15 | 扣環 | 32 | 透氣蓋 |
| 16 | 扣環 | 33 | 油鏡 |
| 17 | 第一段從動齒輪 | 34 | 排油栓 |

## 系統分解圖

型　　號 ：**PGED - 3 - STAGE**
適用速比 ：1/35 - 1/120

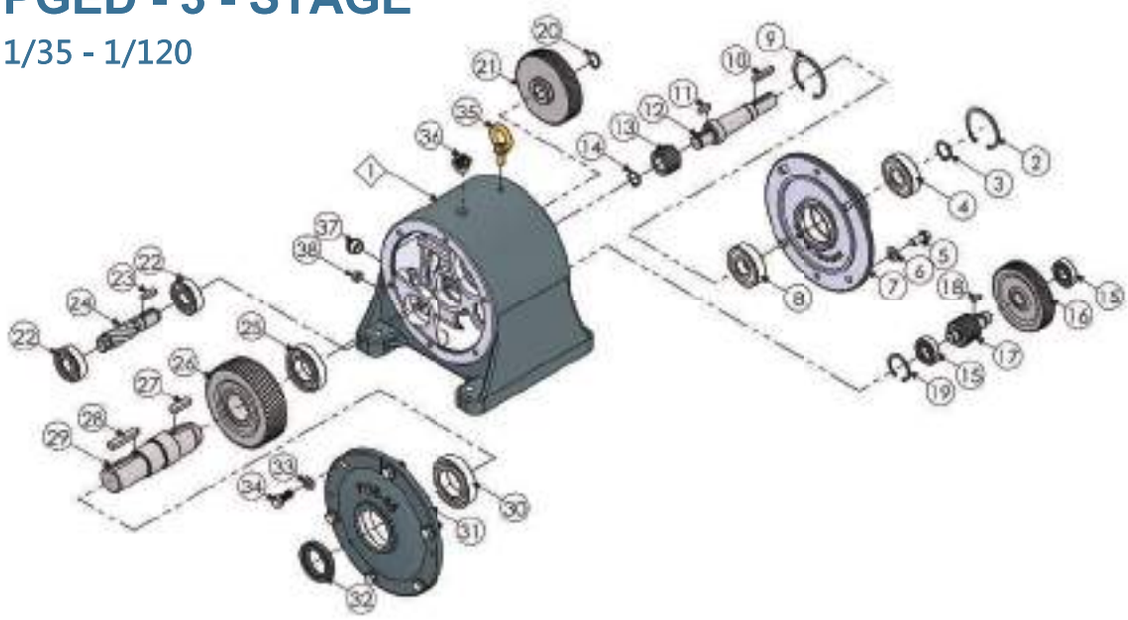

| No. | 零件名稱 | No. | 零件名稱 |
|---|---|---|---|
| 1 | 外殼 | 20 | 扣環 |
| 2 | 扣環 | 21 | 第二段從動齒輪 |
| 3 | 扣環 | 22 | 軸承 |
| 4 | 軸承 | 23 | 鍵 |
| 5 | 外六角螺栓 | 24 | 第三段主動齒輪軸 |
| 6 | 華司 | 25 | 軸承 |
| 7 | 入力蓋 | 26 | 第三段從動齒輪 |
| 8 | 軸承 | 27 | 鍵 |
| 9 | 扣環 | 28 | 鍵 |
| 10 | 鍵 | 29 | 出力軸 |
| 11 | 鍵 | 30 | 軸承 |
| 12 | 入力軸 | 31 | 出力蓋 |
| 13 | 第一段主動齒輪 | 32 | 油封 |
| 14 | 扣環 | 33 | 華司 |
| 15 | 軸承 | 34 | 外六角螺栓 |
| 16 | 第一段從動齒輪 | 35 | 吊環 |
| 17 | 第二段主動齒輪軸 | 36 | 透氣蓋 |
| 18 | 鍵 | 37 | 油鏡 |
| 19 | 扣環 | 38 | 排油栓 |

# 臥式雙軸齒輪減速機-PGED

## PGED25~PGED100

PGED25#~PGED40# (單位:mm)

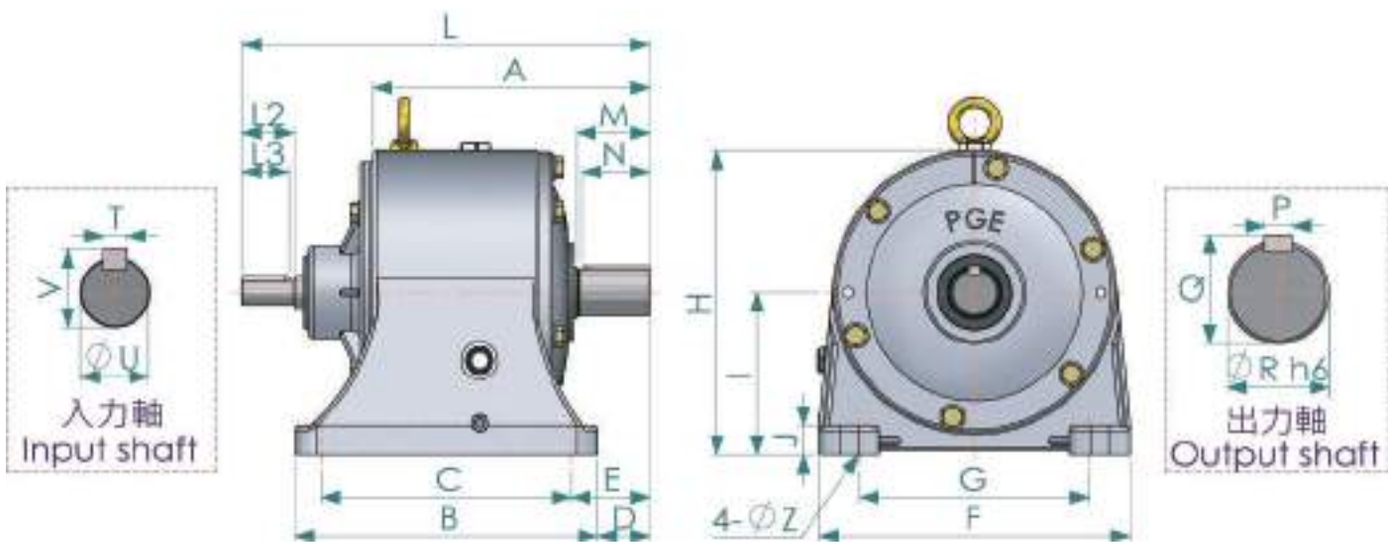


尺寸表

| 型號 | 馬力 (HP) | 減速比 | 機身尺寸 | | | | | | | | | | 孔 | 出力軸 | | | | |
|---|---|---|---|---|---|---|---|---|---|---|---|---|---|---|---|---|---|---|
| | | | A | B | C | D | E | F | G | H | I | J | Z | M | N | P | Q | R |
| 25# | 0.5 | 1/4~1/30 | 182 | 192 | 155 | 47 | 65 | 200 | 150 | 201 | 110 | 20 | 11 | 45 | 40 | 7 | 28 | 25 |
| 25# | 0.25 | 1/4~1/30 | 182 | 192 | 155 | 47 | 65 | 200 | 150 | 201 | 110 | 20 | 11 | 45 | 40 | 7 | 28 | 25 |
| 25# | 0.5 | 1/35~1/120 | 199 | 192 | 155 | 47 | 65 | 200 | 150 | 201 | 110 | 20 | 11 | 45 | 40 | 7 | 28 | 25 |
| 25# | 0.25 | 1/35~1/120 | 199 | 192 | 155 | 47 | 65 | 200 | 150 | 201 | 110 | 20 | 11 | 45 | 40 | 7 | 28 | 25 |

| 型號 | 馬力 (HP) | 減速比 | 入力軸 | | | | | |
|---|---|---|---|---|---|---|---|---|
| | | | L | L2 | L3 | T | U | V |
| 25# | 0.5 | 1/4~1/30 | 260 | 30 | 25 | 5 | 14 | 16 |
| 25# | 0.25 | 1/4~1/30 | 260 | 30 | 25 | 5 | 14 | 16 |
| 25# | 0.5 | 1/35~1/120 | 277 | 30 | 25 | 5 | 14 | 16 |
| 25# | 0.25 | 1/35~1/120 | 277 | 30 | 25 | 5 | 14 | 16 |

# 臥式雙軸齒輪減速機-PGED

| 尺寸表 | | | | | | | | | | | | | | | | | | |
|---|---|---|---|---|---|---|---|---|---|---|---|---|---|---|---|---|---|---|
| 型號 | 馬力(HP) | 減速比 | 機身尺寸 | | | | | | | | | | 孔 | 出力軸 | | | | |
| | | | A | B | C | D | E | F | G | H | I | J | Z | M | N | P | Q | R |
| 30# | 1 | 1/4~1/30 | 223 | 250 | 200 | 40 | 65 | 230 | 170 | 226 | 120 | 25 | 14 | 55 | 50 | 7 | 33 | 30 |
| 型號 | 馬力(HP) | 減速比 | 入力軸 | | | | | | | | | | | | | | | |
| | | | L | L2 | L3 | T | U | V | | | | | | | | | | |
| 30# | 1 | 1/4~1/30 | 331.5 | 40 | 35 | 6 | 19 | 21.5 | | | | | | | | | | |

| 尺寸表 | | | | | | | | | | | | | | | | | | |
|---|---|---|---|---|---|---|---|---|---|---|---|---|---|---|---|---|---|---|
| 型號 | 馬力(HP) | 減速比 | 機身尺寸 | | | | | | | | | | 孔 | 出力軸 | | | | |
| | | | A | B | C | D | E | F | G | H | I | J | Z | M | N | P | Q | R |
| 35# | 2 | 1/4~1/20 | 228 | 250 | 200 | 45 | 70 | 230 | 170 | 226 | 120 | 25 | 14 | 65 | 55 | 10 | 38 | 35 |
| 35# | 1 | 1/4~1/30 | 228 | 250 | 200 | 45 | 70 | 230 | 170 | 226 | 120 | 25 | 14 | 65 | 55 | 10 | 38 | 35 |
| 35# | 1 | 1/35~1/60 | 248 | 250 | 200 | 45 | 70 | 230 | 170 | 226 | 120 | 25 | 14 | 65 | 55 | 10 | 38 | 35 |
| 35# | 0.5 | 1/35~1/120 | 248 | 250 | 200 | 45 | 70 | 230 | 170 | 226 | 120 | 25 | 14 | 65 | 55 | 10 | 38 | 35 |
| 型號 | 馬力(HP) | 減速比 | 入力軸 | | | | | | | | | | | | | | | |
| | | | L | L2 | L3 | T | U | V | | | | | | | | | | |
| 35# | 2 | 1/4~1/20 | 336.5 | 40 | 35 | 6 | 19 | 21.5 | | | | | | | | | | |
| 35# | 1 | 1/4~1/30 | 336.5 | 40 | 35 | 6 | 19 | 21.5 | | | | | | | | | | |
| 35# | 1 | 1/35~1/60 | 359.5 | 40 | 35 | 6 | 19 | 21.5 | | | | | | | | | | |
| 35# | 0.5 | 1/35~1/120 | 359.5 | 40 | 35 | 6 | 19 | 21.5 | | | | | | | | | | |

| 尺寸表 | | | | | | | | | | | | | | | | | | |
|---|---|---|---|---|---|---|---|---|---|---|---|---|---|---|---|---|---|---|
| 型號 | 馬力(HP) | 減速比 | 機身尺寸 | | | | | | | | | | 孔 | 出力軸 | | | | |
| | | | A | B | C | D | E | F | G | H | I | J | Z | M | N | P | Q | R |
| 40# | 3 | 1/4~1/20 | 250 | 272 | 230 | 48 | 70 | 262 | 190 | 261 | 135 | 27 | 13 | 65 | 60 | 10 | 43 | 40 |
| 40# | 2 | 1/4~1/30 | 250 | 270 | 230 | 48 | 70 | 262 | 190 | 261 | 135 | 27 | 13 | 65 | 60 | 10 | 43 | 40 |
| 40# | 2 | 1/35~1/60 | 269 | 272 | 230 | 48 | 70 | 262 | 190 | 261 | 135 | 27 | 13 | 65 | 60 | 10 | 43 | 40 |
| 40# | 1 | 1/35~1/120 | 269 | 272 | 230 | 48 | 70 | 262 | 190 | 261 | 135 | 27 | 13 | 65 | 60 | 10 | 43 | 40 |
| 型號 | 馬力(HP) | 減速比 | 入力軸 | | | | | | | | | | | | | | | |
| | | | L | L2 | L3 | T | U | V | | | | | | | | | | |
| 40# | 3 | 1/4~1/20 | 381 | 50 | 45 | 8 | 24 | 27 | | | | | | | | | | |
| 40# | 2 | 1/4~1/30 | 381 | 50 | 45 | 8 | 24 | 27 | | | | | | | | | | |
| 40# | 2 | 1/35~1/60 | 400 | 50 | 45 | 8 | 24 | 27 | | | | | | | | | | |
| 40# | 1 | 1/35~1/120 | 400 | 50 | 45 | 8 | 24 | 27 | | | | | | | | | | |

# 臥式雙軸齒輪減速機-PGED

## PGED45#~PGED65#

(單位:mm)

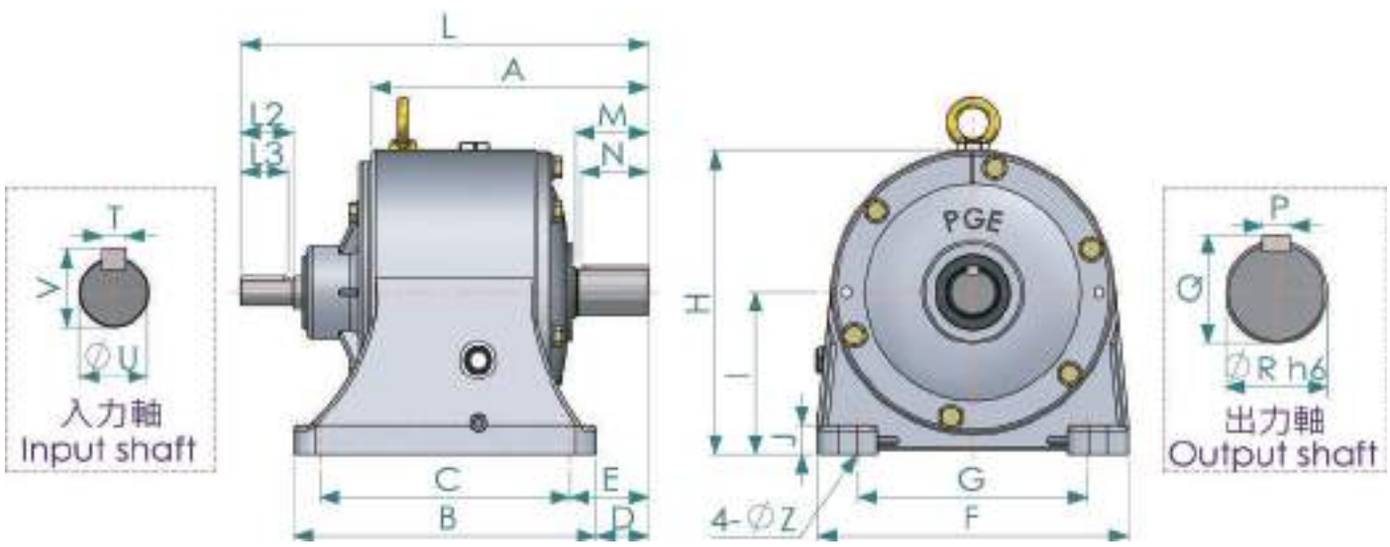


### 尺寸表

| 型號 | 馬力 (HP) | 減速比 | 機身尺寸 | | | | | | | | | | 孔 | 出力軸 | | | | |
|---|---|---|---|---|---|---|---|---|---|---|---|---|---|---|---|---|---|---|
| | | | A | B | C | D | E | F | G | H | I | J | Z | M | N | P | Q | R |
| 45# | 5 | 1/4~1/20 | 265 | 290 | 240 | 50 | 75 | 298 | 220 | 291 | 155 | 28 | 15 | 70 | 65 | 12 | 48 | 45 |
| 45# | 3 | 1/25~1/30 | 265 | 290 | 240 | 50 | 75 | 298 | 220 | 291 | 155 | 28 | 15 | 70 | 65 | 12 | 48 | 45 |
| 45# | 3 | 1/15~1/60 | 298.5 | 290 | 240 | 50 | 75 | 298 | 220 | 291 | 155 | 28 | 15 | 70 | 65 | 12 | 45 | 45 |
| 45# | 2 | 1/65~1/120 | 298.5 | 290 | 240 | 50 | 75 | 298 | 220 | 291 | 155 | 28 | 15 | 70 | 65 | 12 | 45 | 45 |

| 型號 | 馬力 (HP) | 減速比 | 入力軸 | | | | | |
|---|---|---|---|---|---|---|---|---|
| | | | L | L2 | L3 | T | U | V |
| 45# | 5 | 1/4~1/20 | 397 | 50 | 45 | 8 | 24 | 27 |
| 45# | 3 | 1/25~1/30 | 397 | 50 | 45 | 8 | 24 | 27 |
| 45# | 3 | 1/15~1/60 | 423 | 50 | 45 | 8 | 24 | 27 |
| 45# | 2 | 1/65~1/120 | 423 | 50 | 45 | 8 | 24 | 27 |

### 尺寸表

| 型號 | 馬力 (HP) | 減速比 | 機身尺寸 | | | | | | | | | | 孔 | 出力軸 | | | | |
|---|---|---|---|---|---|---|---|---|---|---|---|---|---|---|---|---|---|---|
| | | | A | B | C | D | E | F | G | H | I | J | Z | M | N | P | Q | R |
| 50# | 7.5 | 1/4~1/20 | 302 | 310 | 270 | 66 | 86 | 340 | 270 | 325 | 175 | 30 | 15 | 80 | 75 | 12 | 53 | 50 |
| 50# | 5 | 1/4~1/30 | 302 | 310 | 270 | 66 | 86 | 340 | 270 | 325 | 175 | 30 | 15 | 80 | 75 | 12 | 53 | 50 |
| 50# | 5 | 1/5~1/60 | 326.5 | 310 | 270 | 66 | 86 | 340 | 270 | 325 | 175 | 30 | 15 | 80 | 75 | 12 | 53 | 50 |
| 50# | 3 | 1/65~1/120 | 326.5 | 310 | 270 | 66 | 86 | 340 | 270 | 325 | 175 | 30 | 15 | 80 | 75 | 12 | 53 | 50 |

# 臥式雙軸齒輪減速機-PGED

| 型號 | 馬力 (HP) | 減速比 | 入力軸 | | | | | |
|---|---|---|---|---|---|---|---|---|
| | | | L | L2 | L3 | T | U | V |
| 50# | 7.5 | 1/4~1/20 | 439 | 60 | 55 | 8 | 28 | 31 |
| 50# | 5 | 1/4~1/30 | 439 | 60 | 55 | 8 | 28 | 31 |
| 50# | 5 | 1/5~1/60 | 463.5 | 60 | 55 | 8 | 28 | 31 |
| 50# | 3 | 1/65~1/120 | 463.5 | 60 | 55 | 8 | 28 | 31 |

尺寸表

| 型號 | 馬力 (HP) | 減速比 | 機身尺寸 | | | | | | | | | | 孔 | 出力軸 | | | | |
|---|---|---|---|---|---|---|---|---|---|---|---|---|---|---|---|---|---|---|
| | | | A | B | C | D | E | F | G | H | I | J | Z | M | N | P | Q | R |
| 55# | 10 | 1/4~1/20 | 337 | 360 | 300 | 76 | 106 | 390 | 310 | 385 | 205 | 32 | 18 | 90 | 85 | 15 | 60 | 55 |
| 55# | 7.5 | 1/25~1/30 | 337 | 360 | 300 | 76 | 106 | 390 | 310 | 385 | 205 | 32 | 18 | 90 | 85 | 15 | 60 | 55 |
| 55# | 7.5 | 1/35~1/60 | 355 | 360 | 300 | 76 | 106 | 390 | 310 | 385 | 205 | 32 | 18 | 90 | 85 | 15 | 60 | 55 |
| 55# | 5 | 1/35~1/120 | 355 | 360 | 300 | 76 | 106 | 390 | 310 | 385 | 205 | 32 | 18 | 90 | 85 | 15 | 60 | 55 |

| 型號 | 馬力 (HP) | 減速比 | 入力軸 | | | | | |
|---|---|---|---|---|---|---|---|---|
| | | | L | L2 | L3 | T | U | V |
| 55# | 10 | 1/4~1/20 | 489 | 60 | 55 | 10 | 32 | 35 |
| 55# | 7.5 | 1/25~1/30 | 489 | 60 | 55 | 10 | 32 | 35 |
| 55# | 7.5 | 1/35~1/60 | 495 | 60 | 55 | 10 | 32 | 35 |
| 55# | 5 | 1/35~1/120 | 495 | 60 | 55 | 10 | 32 | 35 |

尺寸表

| 型號 | 馬力 (HP) | 減速比 | 機身尺寸 | | | | | | | | | | 孔 | 出力軸 | | | | |
|---|---|---|---|---|---|---|---|---|---|---|---|---|---|---|---|---|---|---|
| | | | A | B | C | D | E | F | G | H | I | J | Z | M | N | P | Q | R |
| 65# | 15 | 1/4~1/20 | 376 | 395 | 340 | 91 | 118 | 414 | 330 | 435 | 240 | 35 | 18 | 100 | 95 | 18 | 69 | 65 |
| 65# | 10 | 1/25~1/30 | 376 | 395 | 340 | 91 | 118 | 414 | 330 | 435 | 240 | 35 | 18 | 100 | 95 | 18 | 69 | 65 |
| 65# | 10 | 1/35~1/60 | 398 | 395 | 340 | 91 | 118 | 414 | 330 | 435 | 240 | 35 | 18 | 100 | 95 | 18 | 69 | 65 |
| 65# | 7.5 | 1/65~1/120 | 398 | 395 | 340 | 91 | 118 | 414 | 330 | 435 | 240 | 35 | 18 | 100 | 95 | 18 | 69 | 65 |

| 型號 | 馬力 (HP) | 減速比 | 入力軸 | | | | | |
|---|---|---|---|---|---|---|---|---|
| | | | L | L2 | L3 | T | U | V |
| 65# | 15 | 1/4~1/20 | 508.5 | 60 | 55 | 10 | 32 | 35 |
| 65# | 10 | 1/25~1/30 | 508.5 | 60 | 55 | 10 | 32 | 35 |
| 65# | 10 | 1/35~1/60 | 534.5 | 60 | 55 | 10 | 32 | 35 |
| 65# | 7.5 | 1/65~1/120 | 534.5 | 60 | 55 | 10 | 32 | 35 |

# 臥式雙軸齒輪減速機-PGED

## PGED75#~PGED100#

(單位:mm)

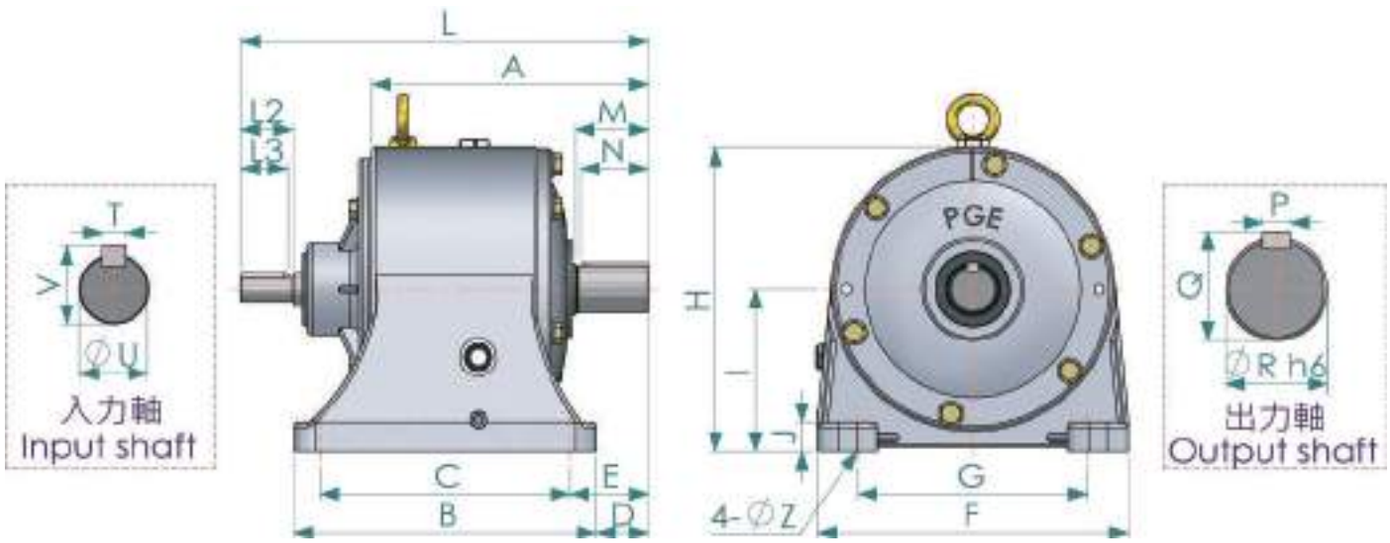


### 尺寸表

| 型號 | 馬力 (HP) | 減速比 | 機身尺寸 | | | | | | | | | | 孔 | 出力軸 | | | | |
|---|---|---|---|---|---|---|---|---|---|---|---|---|---|---|---|---|---|---|
| | | | A | B | C | D | E | F | G | H | I | J | Z | M | N | P | Q | R |
| 75# | 20 | 1/4~1/20 | 422 | 444 | 380 | 98 | 130 | 475 | 370 | 490 | 270 | 38 | 24 | 115 | 100 | 20 | 79.5 | 75 |
| 75# | 15 | 1/25~1/30 | 422 | 444 | 380 | 98 | 130 | 475 | 370 | 490 | 270 | 38 | 24 | 115 | 100 | 20 | 79.5 | 75 |
| 75# | 15 | 1/35~1/60 | 422 | 444 | 380 | 98 | 130 | 475 | 370 | 490 | 270 | 38 | 24 | 115 | 100 | 20 | 79.5 | 75 |
| 75# | 10 | 1/35~1/120 | 442 | 444 | 380 | 98 | 130 | 475 | 370 | 490 | 270 | 38 | 24 | 115 | 100 | 20 | 79.5 | 75 |

| 型號 | 馬力 (HP) | 減速比 | 入力軸 | | | | | |
|---|---|---|---|---|---|---|---|---|
| | | | L | L2 | L3 | T | U | V |
| 75# | 20 | 1/4~1/20 | 574 | 80 | 75 | 12 | 42 | 45 |
| 75# | 15 | 1/25~1/30 | 574 | 80 | 75 | 12 | 42 | 45 |
| 75# | 15 | 1/35~1/60 | 604 | 80 | 75 | 12 | 42 | 45 |
| 75# | 10 | 1/35~1/120 | 604 | 80 | 75 | 12 | 42 | 45 |

### 尺寸表

| 型號 | 馬力 (HP) | 減速比 | 機身尺寸 | | | | | | | | | | 孔 | 出力軸 | | | | |
|---|---|---|---|---|---|---|---|---|---|---|---|---|---|---|---|---|---|---|
| | | | A | B | C | D | E | F | G | H | I | J | Z | M | N | P | Q | R |
| 80# | 20 | 1/4~1/20 | 432 | 444 | 380 | 108 | 140 | 475 | 370 | 490 | 270 | 38 | 24 | 125 | 120 | 22 | 85 | 80 |
| 80# | 15 | 1/25~1/30 | 432 | 444 | 380 | 108 | 140 | 475 | 370 | 490 | 270 | 38 | 24 | 125 | 120 | 22 | 85 | 80 |
| 80# | 15 | 1/35~1/60 | 432 | 444 | 380 | 108 | 140 | 475 | 370 | 490 | 270 | 38 | 24 | 125 | 120 | 22 | 85 | 80 |
| 80# | 10 | 1/35~1/120 | 452 | 444 | 380 | 108 | 140 | 475 | 370 | 490 | 270 | 38 | 24 | 125 | 120 | 22 | 85 | 80 |

# 臥式雙軸齒輪減速機-PGED

| 型號 | 馬力 (HP) | 減速比 | 入力軸 | | | | | |
|---|---|---|---|---|---|---|---|---|
| | | | L | L2 | L3 | T | U | V |
| 80# | 20 | 1/4~1/20 | 584 | 80 | 75 | 12 | 42 | 45 |
| 80# | 15 | 1/25~1/30 | 584 | 80 | 75 | 12 | 42 | 45 |
| 80# | 15 | 1/35~1/60 | 614 | 80 | 75 | 12 | 42 | 45 |
| 80# | 10 | 1/35~1/120 | 614 | 80 | 75 | 12 | 42 | 45 |

尺寸表

| 型號 | 馬力 (HP) | 減速比 | 機身尺寸 | | | | | | | | | | 孔 | 出力軸 | | | | |
|---|---|---|---|---|---|---|---|---|---|---|---|---|---|---|---|---|---|---|
| | | | A | B | C | D | E | F | G | H | I | J | Z | M | N | P | Q | R |
| 90# | 30 | 1/4~1/20 | 454 | 490 | 430 | 145 | 175 | 530 | 420 | 545 | 295 | 40 | 24 | 140 | 135 | 24 | 98 | 90 |
| 90# | 20 | 1/25~1/30 | 504 | 490 | 430 | 145 | 175 | 530 | 420 | 545 | 295 | 40 | 24 | 140 | 135 | 24 | 98 | 90 |
| 90# | 20 | 1/35~1/60 | 484 | 490 | 430 | 145 | 175 | 530 | 420 | 545 | 295 | 40 | 24 | 140 | 135 | 24 | 98 | 90 |
| 90# | 15 | 1/65~1/120 | 484 | 490 | 430 | 145 | 175 | 530 | 420 | 545 | 295 | 40 | 24 | 140 | 135 | 24 | 98 | 90 |

| 型號 | 馬力 (HP) | 減速比 | 入力軸 | | | | | |
|---|---|---|---|---|---|---|---|---|
| | | | L | L2 | L3 | T | U | V |
| 90# | 30 | 1/4~1/20 | 641 | 80 | 75 | 12 | 42 | 45 |
| 90# | 20 | 1/25~1/30 | 641 | 80 | 75 | 12 | 42 | 45 |
| 90# | 20 | 1/35~1/60 | 671 | 80 | 75 | 12 | 42 | 45 |
| 90# | 15 | 1/65~1/120 | 671 | 80 | 75 | 12 | 42 | 45 |

尺寸表

| 型號 | 馬力 (HP) | 減速比 | 機身尺寸 | | | | | | | | | | 孔 | 出力軸 | | | | |
|---|---|---|---|---|---|---|---|---|---|---|---|---|---|---|---|---|---|---|
| | | | A | B | C | D | E | F | G | H | I | J | Z | M | N | P | Q | R |
| 100# | 40 | 1/4~1/20 | 561 | 540 | 470 | 188 | 223 | 590 | 480 | 610 | 340 | 43 | 24 | 165 | 160 | 28 | 106 | 100 |
| 100# | 30 | 1/25~1/30 | 561 | 540 | 470 | 188 | 223 | 590 | 480 | 610 | 340 | 43 | 24 | 165 | 160 | 28 | 106 | 100 |
| 100# | 30 | 1/35~1/60 | 596 | 540 | 470 | 188 | 223 | 590 | 480 | 610 | 340 | 43 | 24 | 165 | 160 | 28 | 106 | 100 |
| 100# | 20 | 1/65~1/120 | 596 | 540 | 470 | 188 | 223 | 590 | 480 | 610 | 340 | 43 | 24 | 165 | 160 | 28 | 106 | 100 |

| 型號 | 馬力 (HP) | 減速比 | 入力軸 | | | | | |
|---|---|---|---|---|---|---|---|---|
| | | | L | L2 | L3 | T | U | V |
| 100# | 40 | 1/4~1/20 | 836 | 100 | 95 | 14 | 48 | 51.5 |
| 100# | 30 | 1/25~1/30 | 836 | 100 | 95 | 14 | 48 | 51.5 |
| 100# | 30 | 1/35~1/60 | 871 | 100 | 95 | 14 | 48 | 51.5 |
| 100# | 20 | 1/65~1/120 | 871 | 100 | 95 | 14 | 48 | 51.5 |

## 系統分解圖

型　　號 ：**PGVD - 2 - STAGE**
適用速比 ：1/5 - 1/30

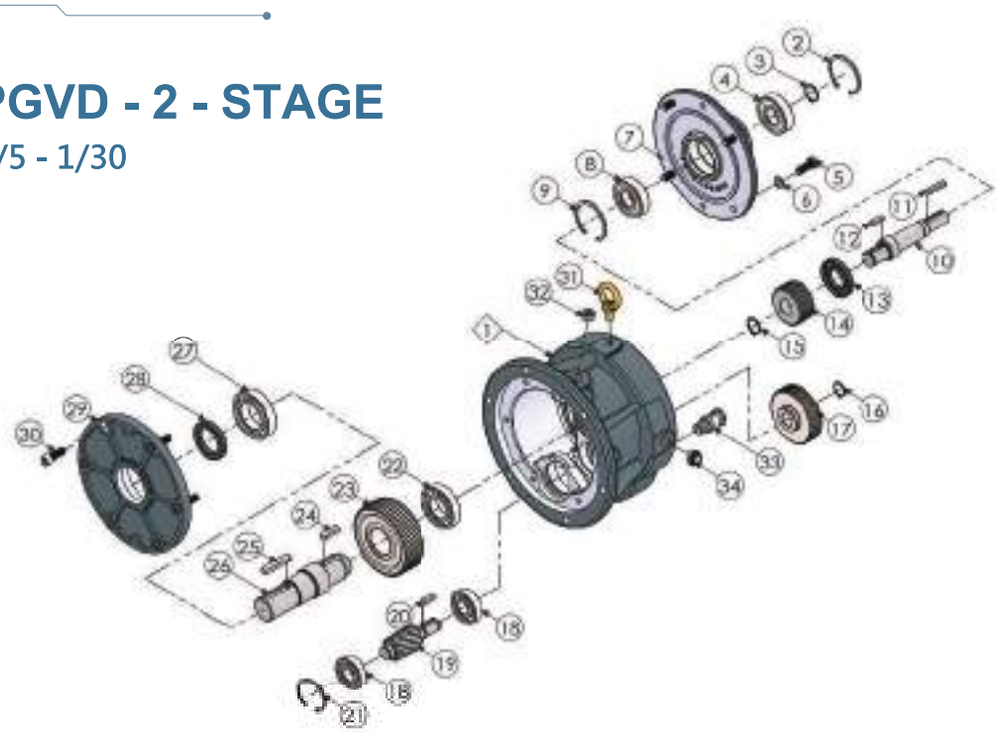

| No. | 零件名稱 | No. | 零件名稱 |
|---|---|---|---|
| 1 | 外殼 | 18 | 軸承 |
| 2 | 扣環 | 19 | 第二段主動齒輪軸 |
| 3 | 扣環 | 20 | 鍵 |
| 4 | 軸承 | 21 | 扣環 |
| 5 | 外六角螺栓 | 22 | 軸承 |
| 6 | 華司 | 23 | 第二段從動齒輪 |
| 7 | 入力蓋 | 24 | 鍵 |
| 8 | 軸承 | 25 | 鍵 |
| 9 | 扣環 | 26 | 出力軸 |
| 10 | 入力軸 | 27 | 軸承 |
| 11 | 鍵 | 28 | 油封 |
| 12 | 鍵 | 29 | 出力蓋 |
| 13 | 油封 | 30 | 內六角螺栓 |
| 14 | 第一段主動齒輪 | 31 | 吊環 |
| 15 | 扣環 | 32 | 排油栓 |
| 16 | 扣環 | 33 | 透氣蓋組件 |
| 17 | 第一段從動齒輪 | 34 | 油鏡 |

## 系統分解圖

型　　號 ：**PGVD - 3 - STAGE**

適用速比 ：1/ 35 - 1/ 120

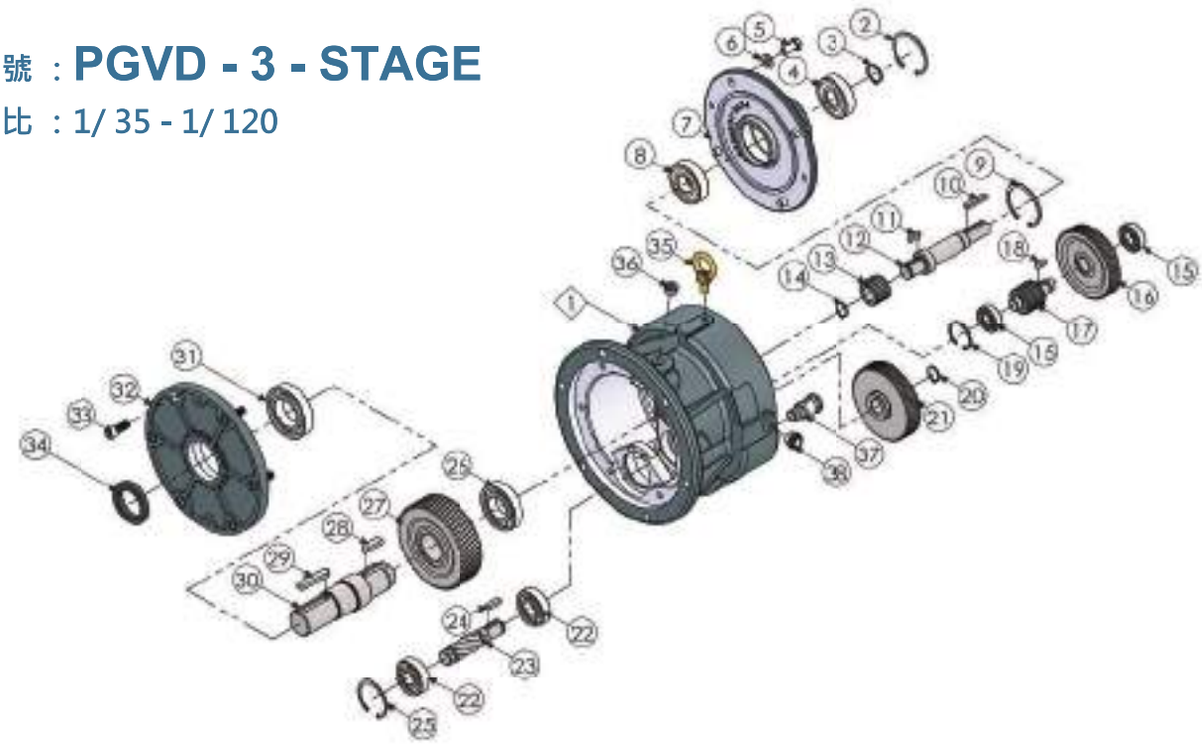

| No. | 零件名稱 | No. | 零件名稱 |
|---|---|---|---|
| 1 | 外殼 | 20 | 扣環 |
| 2 | 扣環 | 21 | 第二段從動齒輪 |
| 3 | 扣環 | 22 | 軸承 |
| 4 | 軸承 | 23 | 第三段主動齒輪軸 |
| 5 | 外六角螺栓 | 24 | 鍵 |
| 6 | 華司 | 25 | 扣環 |
| 7 | 入力蓋 | 26 | 軸承 |
| 8 | 軸承 | 27 | 第三段從動齒輪 |
| 9 | 扣環 | 28 | 鍵 |
| 10 | 鍵 | 29 | 鍵 |
| 11 | 鍵 | 30 | 出力軸 |
| 12 | 入力軸 | 31 | 軸承 |
| 13 | 第一段主動齒輪 | 32 | 出力蓋 |
| 14 | 扣環 | 33 | 內六角螺栓 |
| 15 | 軸承 | 34 | 油封 |
| 16 | 第一段從動齒輪 | 35 | 吊環 |
| 17 | 第二段主動齒輪軸 | 36 | 排油栓 |
| 18 | 鍵 | 37 | 透氣蓋組件 |
| 19 | 扣環 | 38 | 油鏡 |

# 立式雙軸齒輪減速機-PGVD

## PGVD25~PGVD100

### PGVD25#~PGVD40#

(單位:mm)

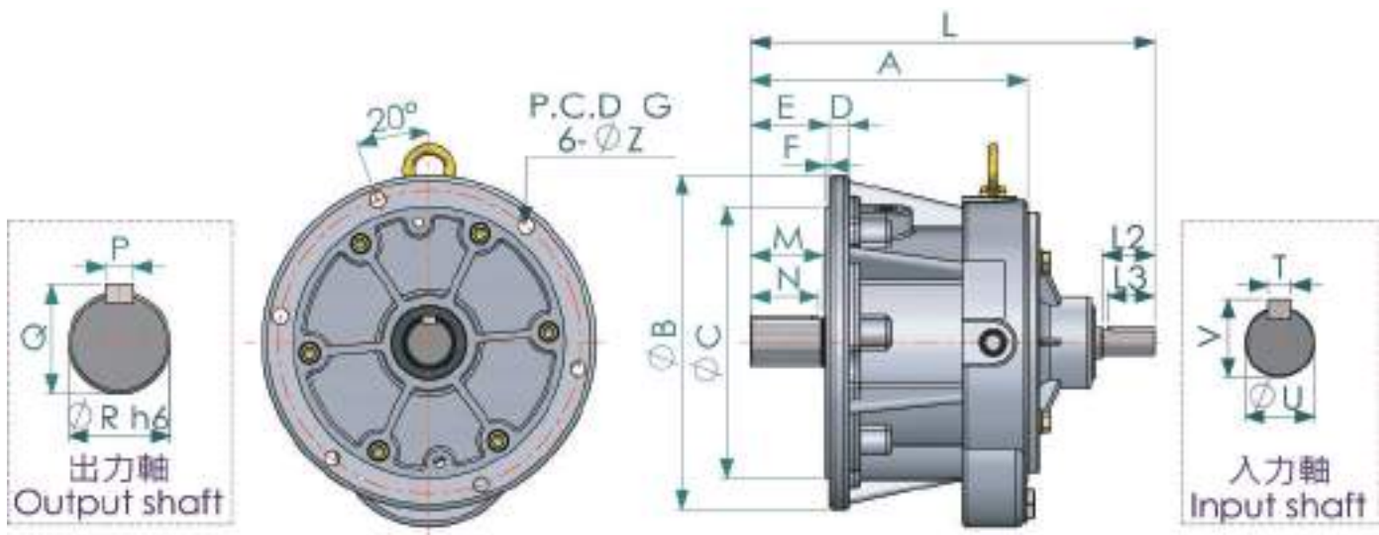


尺寸表

| 型號 | 馬力 (HP) | 減速比 | 機身尺寸 | | | | | | | 孔 | 出力軸 | | | | |
|---|---|---|---|---|---|---|---|---|---|---|---|---|---|---|---|
| | | | A | B | C | D | E | F | G | Z | M | N | P | Q | R |
| 25# | 0.5 | 1/4~1/30 | 182 | 210 | 170 | 15 | 54 | 2.5 | 190 | 11 | 45 | 40 | 7 | 28 | 25 |
| 25# | 0.25 | 1/4~1/30 | 182 | 210 | 170 | 15 | 54 | 2.5 | 190 | 11 | 45 | 40 | 7 | 28 | 25 |
| 25# | 0.5 | 1/35~1/120 | 199 | 210 | 170 | 15 | 54 | 2.5 | 190 | 11 | 45 | 40 | 7 | 28 | 25 |
| 25# | 0.25 | 1/35~1/120 | 199 | 210 | 170 | 15 | 54 | 2.5 | 190 | 11 | 45 | 40 | 7 | 28 | 25 |

| 型號 | 馬力 (HP) | 減速比 | 入力軸 | | | | | |
|---|---|---|---|---|---|---|---|---|
| | | | L | L2 | L3 | T | U | V |
| 25# | 0.5 | 1/4~1/30 | 260 | 30 | 25 | 5 | 14 | 16 |
| 25# | 0.25 | 1/4~1/30 | 260 | 30 | 25 | 5 | 14 | 16 |
| 25# | 0.5 | 1/35~1/120 | 277 | 30 | 25 | 5 | 14 | 16 |
| 25# | 0.25 | 1/35~1/120 | 277 | 30 | 25 | 5 | 14 | 16 |

# 立式雙軸齒輪減速機-PGVD

| 尺寸表 | | | | | | | | | | | | | | | |
|---|---|---|---|---|---|---|---|---|---|---|---|---|---|---|---|
| 型號 | 馬力 (HP) | 減速比 | 機身尺寸 | | | | | | | 孔 | 出力軸 | | | | |
| | | | A | B | C | D | E | F | G | Z | M | N | P | Q | R |
| 30# | 1 | 1/4~1/30 | 223 | 250 | 200 | 17 | 61 | 3.5 | 225 | 13 | 55 | 50 | 7 | 33 | 30 |
| 型號 | 馬力 (HP) | 減速比 | 入力軸 | | | | | | | | | | | | |
| | | | L | L2 | L3 | T | U | V | | | | | | | |
| 30# | 1 | 1/4~1/30 | 331.5 | 40 | 35 | 6 | 19 | 21.5 | | | | | | | |

| 尺寸表 | | | | | | | | | | | | | | | |
|---|---|---|---|---|---|---|---|---|---|---|---|---|---|---|---|
| 型號 | 馬力 (HP) | 減速比 | 機身尺寸 | | | | | | | 孔 | 出力軸 | | | | |
| | | | A | B | C | D | E | F | G | Z | M | N | P | Q | R |
| 35# | 2 | 1/4~1/20 | 228 | 250 | 200 | 17 | 66 | 3.5 | 225 | 13 | 65 | 55 | 10 | 38 | 35 |
| 35# | 1 | 1/4~1/30 | 228 | 250 | 200 | 17 | 66 | 3.5 | 225 | 13 | 65 | 55 | 10 | 38 | 35 |
| 35# | 1 | 1/35~1/60 | 248 | 250 | 200 | 17 | 66 | 3.5 | 225 | 13 | 65 | 55 | 10 | 38 | 35 |
| 35# | 0.5 | 1/35~1/120 | 248 | 250 | 200 | 17 | 66 | 3.5 | 225 | 13 | 65 | 55 | 10 | 38 | 35 |
| 型號 | 馬力 (HP) | 減速比 | 入力軸 | | | | | | | | | | | | |
| | | | L | L2 | L3 | T | U | V | | | | | | | |
| 35# | 2 | 1/4~1/20 | 336.5 | 40 | 35 | 6 | 19 | 21.5 | | | | | | | |
| 35# | 1 | 1/4~1/30 | 336.5 | 40 | 35 | 6 | 19 | 21.5 | | | | | | | |
| 35# | 1 | 1/35~1/60 | 359.5 | 40 | 35 | 6 | 19 | 21.5 | | | | | | | |
| 35# | 0.5 | 1/35~1/120 | 359.5 | 40 | 35 | 6 | 19 | 21.5 | | | | | | | |

| 尺寸表 | | | | | | | | | | | | | | | |
|---|---|---|---|---|---|---|---|---|---|---|---|---|---|---|---|
| 型號 | 馬力 (HP) | 減速比 | 機身尺寸 | | | | | | | 孔 | 出力軸 | | | | |
| | | | A | B | C | D | E | F | G | Z | M | N | P | Q | R |
| 40# | 3 | 1/4~1/20 | 250 | 280 | 230 | 18 | 70.5 | 3.5 | 225 | 13 | 65 | 60 | 10 | 43 | 40 |
| 40# | 2 | 1/4~1/30 | 250 | 280 | 230 | 18 | 70.5 | 3.5 | 225 | 13 | 65 | 60 | 10 | 43 | 40 |
| 40# | 2 | 1/35~1/60 | 269 | 280 | 230 | 18 | 70.5 | 3.5 | 225 | 13 | 65 | 60 | 10 | 43 | 40 |
| 40# | 1 | 1/35~1/120 | 269 | 280 | 230 | 18 | 70.5 | 3.5 | 225 | 13 | 65 | 60 | 10 | 43 | 40 |
| 型號 | 馬力 (HP) | 減速比 | 入力軸 | | | | | | | | | | | | |
| | | | L | L2 | L3 | T | U | V | | | | | | | |
| 40# | 3 | 1/4~1/20 | 381 | 50 | 45 | 8 | 24 | 27 | | | | | | | |
| 40# | 2 | 1/4~1/30 | 381 | 50 | 45 | 8 | 24 | 27 | | | | | | | |
| 40# | 2 | 1/35~1/60 | 400 | 50 | 45 | 8 | 24 | 27 | | | | | | | |
| 40# | 1 | 1/35~1/120 | 400 | 50 | 45 | 8 | 24 | 27 | | | | | | | |

# 立式雙軸齒輪減速機-PGVD

## PGVD45#~PGVD65#

(單位:mm)

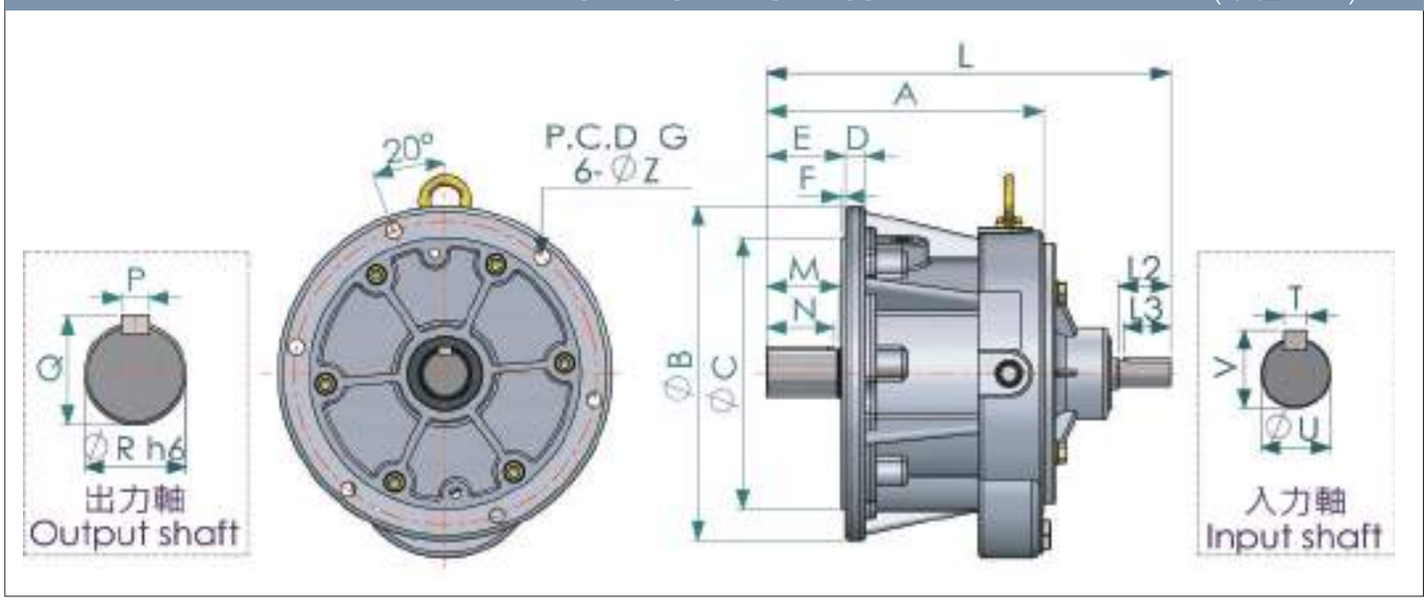


| 尺寸表 | | | | | | | | | | | | | | | |
|---|---|---|---|---|---|---|---|---|---|---|---|---|---|---|---|
| 型號 | 馬力 (HP) | 減速比 | 機身尺寸 | | | | | | | 孔 | 出力軸 | | | | |
| | | | A | B | C | D | E | F | G | Z | M | N | P | Q | R |
| 45# | 5 | 1/4~1/20 | 265 | 320 | 260 | 20 | 75 | 3.5 | 290 | 15 | 70 | 65 | 12 | 48 | 45 |
| 45# | 3 | 1/25~1/30 | 265 | 320 | 260 | 20 | 75 | 3.5 | 290 | 15 | 70 | 65 | 12 | 48 | 45 |
| 45# | 3 | 1/15~1/60 | 289.5 | 320 | 260 | 20 | 75 | 3.5 | 290 | 15 | 70 | 65 | 12 | 45 | 45 |
| 45# | 2 | 1/65~1/120 | 289.5 | 320 | 260 | 20 | 75 | 3.5 | 290 | 15 | 70 | 65 | 12 | 45 | 45 |

| 型號 | 馬力 (HP) | 減速比 | 入力軸 | | | | | |
|---|---|---|---|---|---|---|---|---|
| | | | L | L2 | L3 | T | U | V |
| 45# | 5 | 1/4~1/20 | 397 | 50 | 45 | 8 | 24 | 27 |
| 45# | 3 | 1/25~1/30 | 397 | 50 | 45 | 8 | 24 | 27 |
| 45# | 3 | 1/15~1/60 | 423 | 50 | 45 | 8 | 24 | 27 |
| 45# | 2 | 1/65~1/120 | 423 | 50 | 45 | 8 | 24 | 27 |

| 尺寸表 | | | | | | | | | | | | | | | |
|---|---|---|---|---|---|---|---|---|---|---|---|---|---|---|---|
| 型號 | 馬力 (HP) | 減速比 | 機身尺寸 | | | | | | | 孔 | 出力軸 | | | | |
| | | | A | B | C | D | E | F | G | Z | M | N | P | Q | R |
| 50# | 7.5 | 1/4~1/20 | 302 | 350 | 290 | 20 | 85.5 | 4.5 | 320 | 15 | 80 | 75 | 12 | 53 | 50 |
| 50# | 5 | 1/4~1/30 | 302 | 350 | 290 | 20 | 85.5 | 4.5 | 320 | 15 | 80 | 75 | 12 | 53 | 50 |
| 50# | 5 | 1/5~1/60 | 326.5 | 350 | 290 | 20 | 85.5 | 4.5 | 320 | 15 | 80 | 75 | 12 | 53 | 50 |
| 50# | 3 | 1/65~1/120 | 326.5 | 350 | 290 | 20 | 85.5 | 4.5 | 320 | 15 | 80 | 75 | 12 | 53 | 50 |

# 立式雙軸齒輪減速機-PGVD

| 型號 | 馬力 (HP) | 減速比 | 入力軸 | | | | | |
|---|---|---|---|---|---|---|---|---|
| | | | L | L2 | L3 | T | U | V |
| 50# | 7.5 | 1/4~1/20 | 439 | 60 | 55 | 8 | 28 | 31 |
| 50# | 5 | 1/4~1/30 | 439 | 60 | 55 | 8 | 28 | 31 |
| 50# | 5 | 1/5~1/60 | 463.5 | 60 | 55 | 8 | 28 | 31 |
| 50# | 3 | 1/65~1/120 | 463.5 | 60 | 55 | 8 | 28 | 31 |

尺寸表

| 型號 | 馬力 (HP) | 減速比 | 機身尺寸 | | | | | | | 孔 | 出力軸 | | | | |
|---|---|---|---|---|---|---|---|---|---|---|---|---|---|---|---|
| | | | A | B | C | D | E | F | G | Z | M | N | P | Q | R |
| 55# | 10 | 1/4~1/20 | 337 | 410 | 340 | 22 | 96 | 4.5 | 375 | 18 | 90 | 85 | 15 | 60 | 55 |
| 55# | 7.5 | 1/25~1/30 | 337 | 410 | 340 | 22 | 96 | 4.5 | 375 | 18 | 90 | 85 | 15 | 60 | 55 |
| 55# | 7.5 | 1/35~1/60 | 355 | 410 | 340 | 22 | 96 | 4.5 | 375 | 18 | 90 | 85 | 15 | 60 | 55 |
| 55# | 5 | 1/35~1/120 | 355 | 410 | 340 | 22 | 96 | 4.5 | 375 | 18 | 90 | 85 | 15 | 60 | 55 |

| 型號 | 馬力 (HP) | 減速比 | 入力軸 | | | | | |
|---|---|---|---|---|---|---|---|---|
| | | | L | L2 | L3 | T | U | V |
| 55# | 10 | 1/4~1/20 | 489 | 60 | 55 | 10 | 32 | 35 |
| 55# | 7.5 | 1/25~1/30 | 489 | 60 | 55 | 10 | 32 | 35 |
| 55# | 7.5 | 1/35~1/60 | 495 | 60 | 55 | 10 | 32 | 35 |
| 55# | 5 | 1/35~1/120 | 495 | 60 | 55 | 10 | 32 | 35 |

尺寸表

| 型號 | 馬力 (HP) | 減速比 | 機身尺寸 | | | | | | | 孔 | 出力軸 | | | | |
|---|---|---|---|---|---|---|---|---|---|---|---|---|---|---|---|
| | | | A | B | C | D | E | F | G | Z | M | N | P | Q | R |
| 65# | 15 | 1/4~1/20 | 376 | 460 | 380 | 23 | 105.5 | 4.5 | 420 | 18 | 100 | 95 | 18 | 69 | 65 |
| 65# | 10 | 1/25~1/30 | 376 | 460 | 380 | 23 | 105.5 | 4.5 | 420 | 18 | 100 | 95 | 18 | 69 | 65 |
| 65# | 10 | 1/35~1/60 | 398 | 460 | 380 | 23 | 105.5 | 4.5 | 420 | 18 | 100 | 95 | 18 | 69 | 65 |
| 65# | 7.5 | 1/65~1/120 | 398 | 460 | 380 | 23 | 105.5 | 4.5 | 420 | 18 | 100 | 95 | 18 | 69 | 65 |

| 型號 | 馬力 (HP) | 減速比 | 入力軸 | | | | | |
|---|---|---|---|---|---|---|---|---|
| | | | L | L2 | L3 | T | U | V |
| 65# | 15 | 1/4~1/20 | 508.5 | 60 | 55 | 10 | 32 | 35 |
| 65# | 10 | 1/25~1/30 | 508.5 | 60 | 55 | 10 | 32 | 35 |
| 65# | 10 | 1/35~1/60 | 534.5 | 60 | 55 | 10 | 32 | 35 |
| 65# | 7.5 | 1/65~1/120 | 534.5 | 60 | 55 | 10 | 32 | 35 |

# 立式雙軸齒輪減速機-PGVD

## PGVD75#~PGVD100#

(單位:mm)

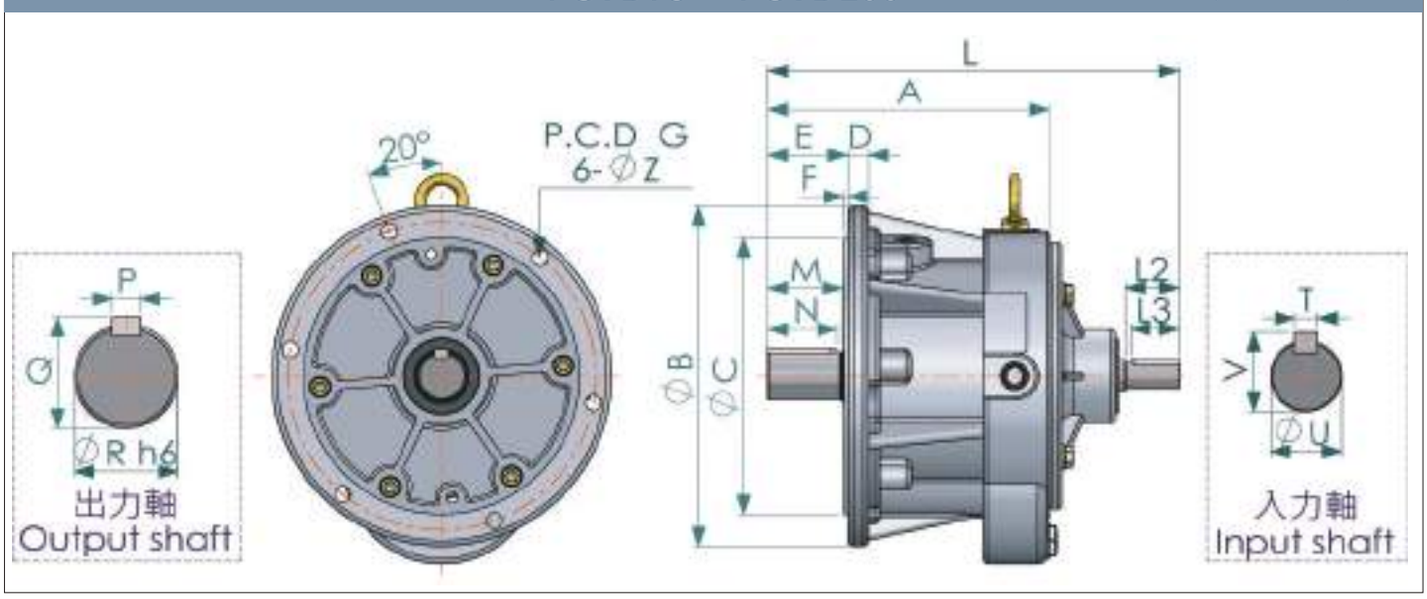


| 尺寸表 | | | | | | | | | | | | | | | |
|---|---|---|---|---|---|---|---|---|---|---|---|---|---|---|---|
| 型號 | 馬力 (HP) | 減速比 | 機身尺寸 | | | | | | | 孔 | 出力軸 | | | | |
| | | | A | B | C | D | E | F | G | Z | M | N | P | Q | R |
| 75# | 20 | 1/4~1/20 | 422 | 510 | 430 | 25 | 120.5 | 4.5 | 470 | 21 | 115 | 100 | 20 | 79.5 | 75 |
| 75# | 15 | 1/25~1/30 | 422 | 510 | 430 | 25 | 120.5 | 4.5 | 470 | 21 | 115 | 100 | 20 | 79.5 | 75 |
| 75# | 15 | 1/35~1/60 | 422 | 510 | 430 | 25 | 120.5 | 4.5 | 470 | 21 | 115 | 100 | 20 | 79.5 | 75 |
| 75# | 10 | 1/35~1/120 | 422 | 510 | 430 | 25 | 120.5 | 4.5 | 470 | 21 | 115 | 100 | 20 | 79.5 | 75 |

| 型號 | 馬力 (HP) | 減速比 | 入力軸 | | | | | |
|---|---|---|---|---|---|---|---|---|
| | | | L | L2 | L3 | T | U | V |
| 75# | 20 | 1/4~1/20 | 574 | 80 | 75 | 12 | 42 | 45 |
| 75# | 15 | 1/25~1/30 | 574 | 80 | 75 | 12 | 42 | 45 |
| 75# | 15 | 1/35~1/60 | 604 | 80 | 75 | 12 | 42 | 45 |
| 75# | 10 | 1/35~1/120 | 604 | 80 | 75 | 12 | 42 | 45 |

| 尺寸表 | | | | | | | | | | | | | | | |
|---|---|---|---|---|---|---|---|---|---|---|---|---|---|---|---|
| 型號 | 馬力 (HP) | 減速比 | 機身尺寸 | | | | | | | 孔 | 出力軸 | | | | |
| | | | A | B | C | D | E | F | G | Z | M | N | P | Q | R |
| 80# | 20 | 1/4~1/20 | 432 | 510 | 430 | 25 | 130.5 | 4.5 | 470 | 21 | 125 | 120 | 22 | 85 | 80 |
| 80# | 15 | 1/25~1/30 | 432 | 510 | 430 | 25 | 130.5 | 4.5 | 470 | 21 | 125 | 120 | 22 | 85 | 80 |
| 80# | 15 | 1/35~1/60 | 432 | 510 | 430 | 25 | 130.5 | 4.5 | 470 | 21 | 125 | 120 | 22 | 85 | 80 |
| 80# | 10 | 1/35~1/120 | 432 | 510 | 430 | 25 | 130.5 | 4.5 | 470 | 21 | 125 | 120 | 22 | 85 | 80 |

# 立式雙軸齒輪減速機-PGVD

| 型號 | 馬力 (HP) | 減速比 | 入力軸 | | | | | |
|---|---|---|---|---|---|---|---|---|
| | | | L | L2 | L3 | T | U | V |
| 80# | 20 | 1/4~1/20 | 584 | 80 | 75 | 12 | 42 | 45 |
| 80# | 15 | 1/25~1/30 | 584 | 80 | 75 | 12 | 42 | 45 |
| 80# | 15 | 1/35~1/60 | 614 | 80 | 75 | 12 | 42 | 45 |
| 80# | 10 | 1/35~1/120 | 614 | 80 | 75 | 12 | 42 | 45 |

尺寸表

| 型號 | 馬力 (HP) | 減速比 | 機身尺寸 | | | | | | | 孔 | 出力軸 | | | | |
|---|---|---|---|---|---|---|---|---|---|---|---|---|---|---|---|
| | | | A | B | C | D | E | F | G | Z | M | N | P | Q | R |
| 90# | 30 | 1/4~1/20 | 454 | 560 | 480 | 25 | 145.5 | 4.5 | 520 | 21 | 140 | 135 | 24 | 98 | 90 |
| 90# | 20 | 1/25~1/30 | 454 | 560 | 480 | 25 | 145.5 | 4.5 | 520 | 21 | 140 | 135 | 24 | 98 | 90 |
| 90# | 20 | 1/35~1/60 | 484 | 560 | 480 | 25 | 145.5 | 4.5 | 520 | 21 | 140 | 135 | 24 | 98 | 90 |
| 90# | 15 | 1/65~1/120 | 484 | 560 | 480 | 25 | 145.5 | 4.5 | 520 | 21 | 140 | 135 | 24 | 98 | 90 |

| 型號 | 馬力 (HP) | 減速比 | 入力軸 | | | | | |
|---|---|---|---|---|---|---|---|---|
| | | | L | L2 | L3 | T | U | V |
| 90# | 30 | 1/4~1/20 | 641 | 80 | 75 | 12 | 42 | 45 |
| 90# | 20 | 1/25~1/30 | 641 | 80 | 75 | 12 | 42 | 45 |
| 90# | 20 | 1/35~1/60 | 671 | 80 | 75 | 12 | 42 | 45 |
| 90# | 15 | 1/65~1/120 | 671 | 80 | 75 | 12 | 42 | 45 |

尺寸表

| 型號 | 馬力 (HP) | 減速比 | 機身尺寸 | | | | | | | 孔 | 出力軸 | | | | |
|---|---|---|---|---|---|---|---|---|---|---|---|---|---|---|---|
| | | | A | B | C | D | E | F | G | Z | M | N | P | Q | R |
| 100# | 40 | 1/4~1/20 | 561 | 630 | 530 | 30 | 170.5 | 4.5 | 580 | 24 | 165 | 160 | 28 | 106 | 100 |
| 100# | 30 | 1/25~1/30 | 561 | 630 | 530 | 30 | 170.5 | 4.5 | 580 | 24 | 165 | 160 | 28 | 106 | 100 |
| 100# | 30 | 1/35~1/60 | 596 | 630 | 530 | 30 | 170.5 | 4.5 | 580 | 24 | 165 | 160 | 28 | 106 | 100 |
| 100# | 20 | 1/65~1/120 | 596 | 630 | 530 | 30 | 170.5 | 4.5 | 580 | 24 | 165 | 160 | 28 | 106 | 100 |

| 型號 | 馬力 (HP) | 減速比 | 入力軸 | | | | | |
|---|---|---|---|---|---|---|---|---|
| | | | L | L2 | L3 | T | U | V |
| 100# | 40 | 1/4~1/20 | 836 | 100 | 95 | 14 | 48 | 51.5 |
| 100# | 30 | 1/25~1/30 | 836 | 100 | 95 | 14 | 48 | 51.5 |
| 100# | 30 | 1/35~1/60 | 871 | 100 | 95 | 14 | 48 | 51.5 |
| 100# | 20 | 1/65~1/120 | 871 | 100 | 95 | 14 | 48 | 51.5 |

## 系統分解圖

型　　號：**PGEW - 4 - STAGE**

適用速比：1/ 121 - 1/ 900

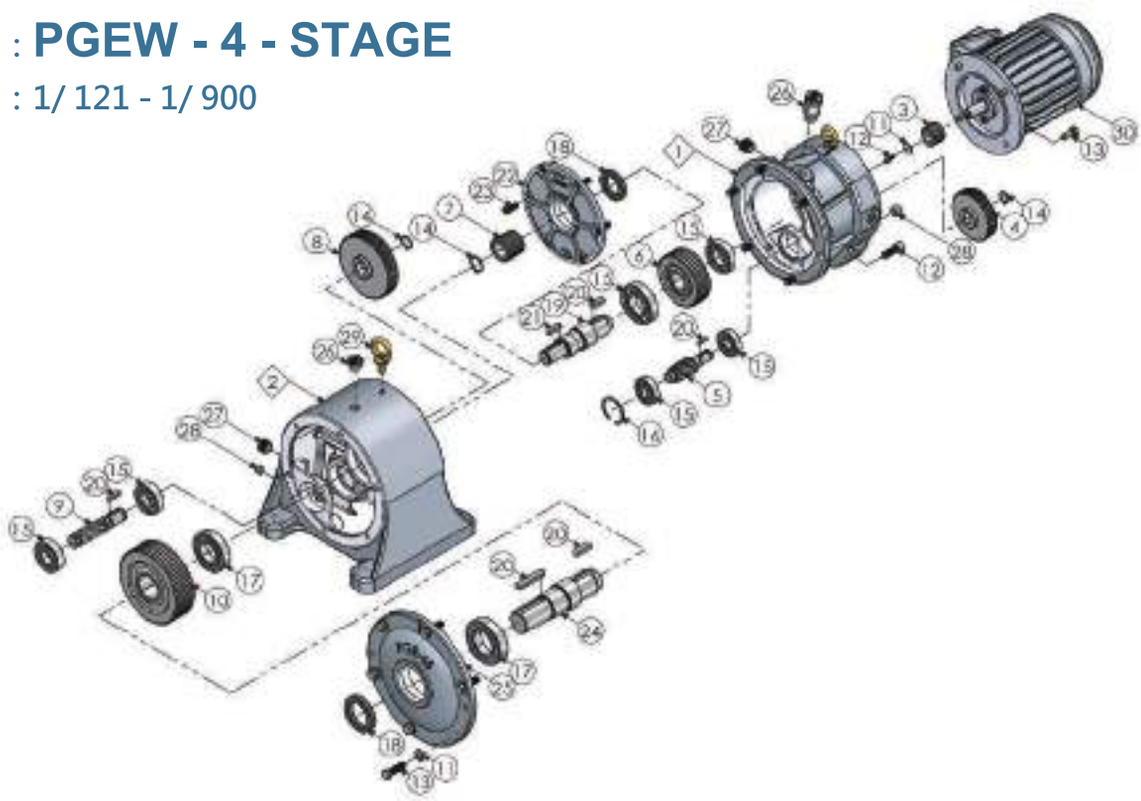

| No. | 零件名稱 | No. | 零件名稱 |
|---|---|---|---|
| 1 | 第一段立式外殼 | 16 | C型扣環 |
| 2 | 第二段臥式外殼 | 17 | 軸承 |
| 3 | 第一段主動齒輪 | 18 | 油封 |
| 4 | 第一段從動齒輪 | 19 | 連結軸心 |
| 5 | 第二段主動齒軸 | 20 | 鍵 |
| 6 | 第二段從動齒輪 | 21 | 鍵 |
| 7 | 第三段主動齒輪 | 22 | 第一段連結蓋 |
| 8 | 第三段從動齒輪 | 23 | 沉頭螺栓 |
| 9 | 第四段主動齒軸 | 24 | 出力軸心 |
| 10 | 第四段從動齒輪 | 25 | 出力蓋 |
| 11 | 華司 | 26 | 透氣蓋組件 |
| 12 | 內六角螺栓 | 27 | 油鏡 |
| 13 | 外六角螺栓 | 28 | 排油栓 |
| 14 | S型扣環 | 29 | 吊環 |
| 15 | 軸承 | 30 | 馬達 |

## 系統分解圖

型　　號 ：**PGEW - 5 - STAGE**

適用速比 ：1/901 - 1/ 3600

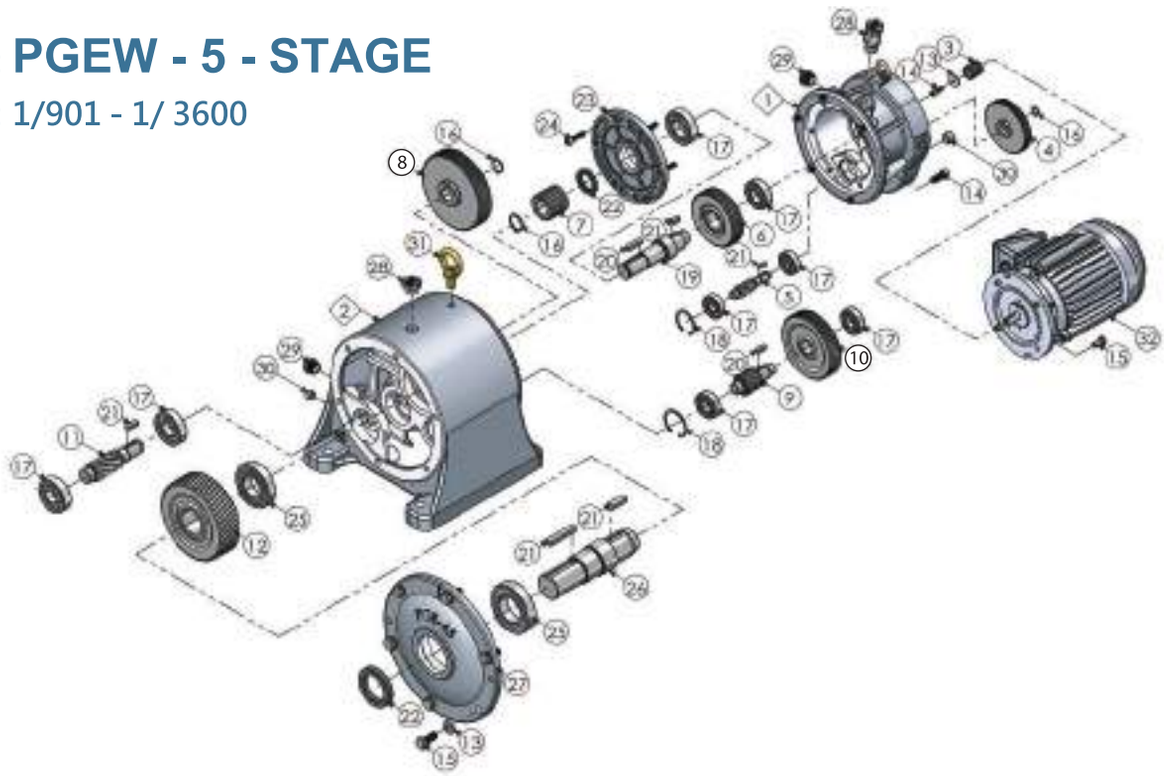

| No. | 零件名稱 | No. | 零件名稱 |
|---|---|---|---|
| 1 | 第一段立式外殼 | 17 | 軸承 |
| 2 | 第二段臥式外殼 | 18 | C型扣環 |
| 3 | 第一段主動齒輪 | 19 | 連結軸心 |
| 4 | 第一段從動齒輪 | 20 | 鍵 |
| 5 | 第二段主動齒軸 | 21 | 鍵 |
| 6 | 第二段從動齒輪 | 22 | 油封 |
| 7 | 第三段主動齒輪 | 23 | 第一段連結蓋 |
| 8 | 第三段從動齒輪 | 24 | 沉頭螺栓 |
| 9 | 第四段主動齒軸 | 25 | 軸承 |
| 10 | 第四段從動齒輪 | 26 | 出力軸心 |
| 11 | 第五段主動齒軸 | 27 | 出力蓋 |
| 12 | 第五段從動齒輪 | 28 | 透氣蓋組件 |
| 13 | 華司 | 29 | 油鏡 |
| 14 | 內六角螺栓 | 30 | 排油栓 |
| 15 | 外六角螺栓 | 31 | 吊環 |
| 16 | S型扣環 | 32 | 馬達 |

## 系統分解圖

型　　號 ：**PGEW - 6 - STAGE**
適用速比 ：3601 - 1/ 7200

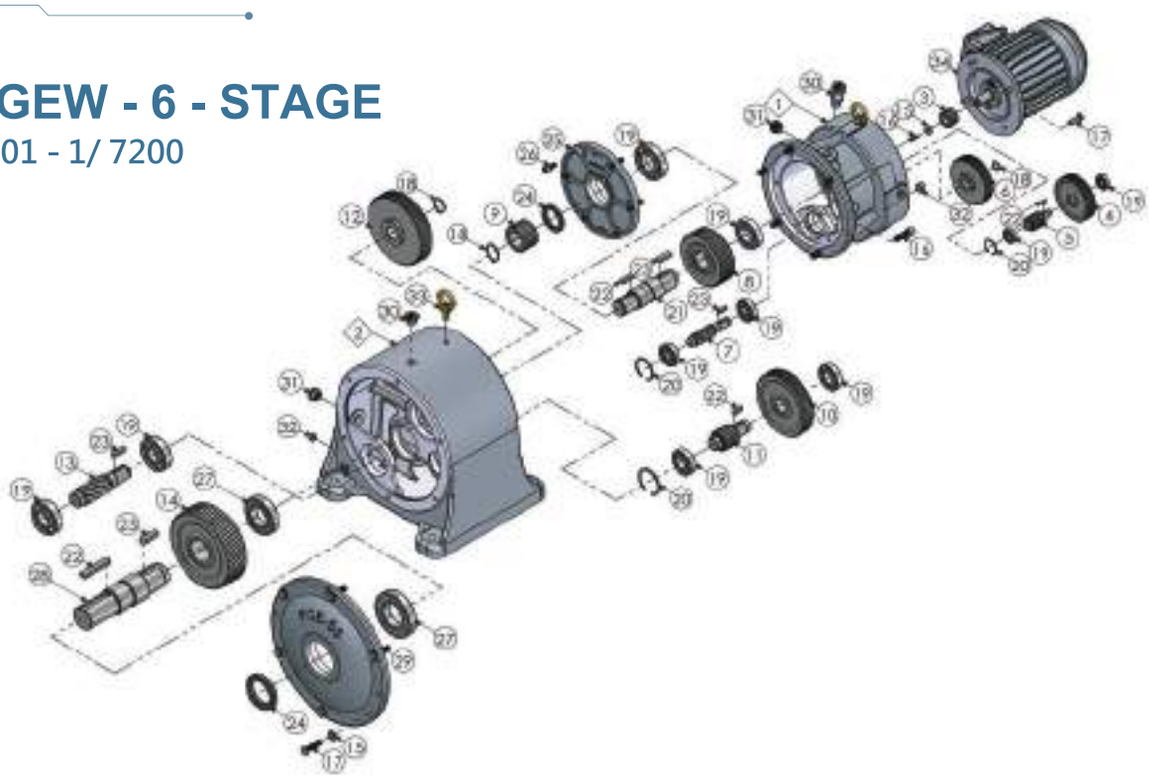

| No. | 零件名稱 | No. | 零件名稱 |
|---|---|---|---|
| 1 | 第一段立式外殼 | 18 | S型扣環 |
| 2 | 第二段臥式外殼 | 19 | 軸承 |
| 3 | 第一段主動齒輪 | 20 | C型扣環 |
| 4 | 第一段從動齒輪 | 21 | 連結軸心 |
| 5 | 第二段主動齒軸 | 22 | 鍵 |
| 6 | 第二段從動齒輪 | 23 | 鍵 |
| 7 | 第三段主動齒軸 | 24 | 油封 |
| 8 | 第三段從動齒輪 | 25 | 第一段連結蓋 |
| 9 | 第四段主動齒輪 | 26 | 沉頭螺栓 |
| 10 | 第四段從動齒輪 | 27 | 軸承 |
| 11 | 第五段主動齒軸 | 28 | 出力軸心 |
| 12 | 第五段從動齒輪 | 29 | 出力蓋 |
| 13 | 第六段主動齒軸 | 30 | 透氣蓋組件 |
| 14 | 第六段從動齒輪 | 31 | 油鏡 |
| 15 | 華司 | 32 | 排油栓 |
| 16 | 內六角螺栓 | 33 | 吊環 |
| 17 | 外六角螺栓 | 34 | 馬達 |

# 臥式兩段式齒輪馬達減速機 - PGEW

## PGEW40~PGEW100

### PGEW40#~PGEW100#

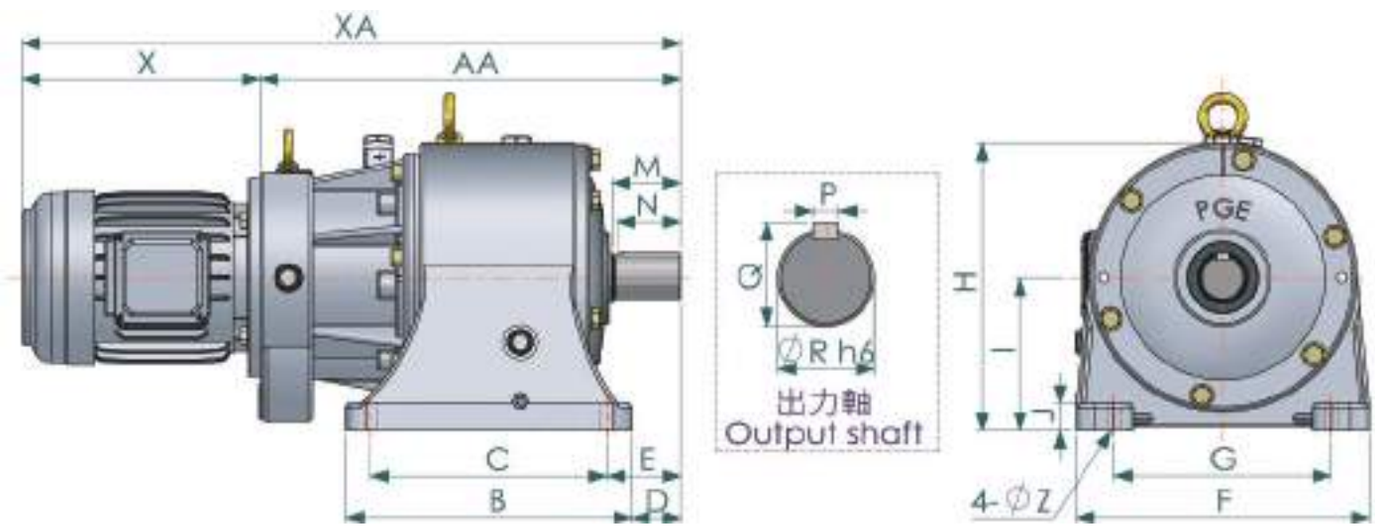


尺寸表

| 型號 | 馬力 (HP) | 減速比 | 機身尺寸 | | | | | | | | | | 孔 | 出力軸 | | | | |
|---|---|---|---|---|---|---|---|---|---|---|---|---|---|---|---|---|---|---|
| | | | AA | B | C | D | E | F | G | H | I | J | Z | M | N | P | Q | R |
| 40# | 40.5 | 1/120~1/900 | 391.5 | 272 | 230 | 48 | 70 | 262 | 190 | 261 | 135 | 27 | 13 | 65 | 60 | 10 | 43 | 40 |
| 40# | 0.25 | 1/120~1/900 | 391.5 | 272 | 230 | 48 | 70 | 262 | 190 | 261 | 135 | 27 | 13 | 65 | 60 | 10 | 43 | 40 |
| 45# | 1 | 1/121~1/400 | 427 | 290 | 240 | 50 | 75 | 298 | 220 | 291 | 155 | 28 | 15 | 70 | 65 | 12 | 48 | 45 |
| 45# | 0.5 | 1/901~1/3600 | 431 | 290 | 240 | 50 | 75 | 298 | 220 | 291 | 155 | 28 | 15 | 70 | 65 | 12 | 48 | 45 |
| 45# | 0.25 | 1/901~1/3600 | 431 | 290 | 240 | 50 | 75 | 298 | 220 | 291 | 155 | 28 | 15 | 70 | 65 | 12 | 45 | 45 |
| 50# | 2 | 1/21~1/400 | 484 | 310 | 270 | 66 | 86 | 340 | 270 | 325 | 175 | 30 | 15 | 80 | 75 | 12 | 53 | 50 |
| 50# | 1 | 1/401~1/900 | 484 | 310 | 270 | 66 | 86 | 340 | 270 | 325 | 175 | 30 | 15 | 80 | 75 | 12 | 53 | 50 |
| 50# | 1 | 1/901~1/3600 | 488.5 | 310 | 270 | 66 | 86 | 340 | 270 | 325 | 175 | 30 | 15 | 80 | 75 | 12 | 53 | 50 |
| 50# | 0.5 | 1/3601~1/7200 | 521.5 | 310 | 270 | 66 | 86 | 340 | 270 | 325 | 175 | 30 | 15 | 80 | 75 | 12 | 53 | 50 |

# 臥式兩段式齒輪馬達減速機-PGEW

## PGEW55#~PGEW100#

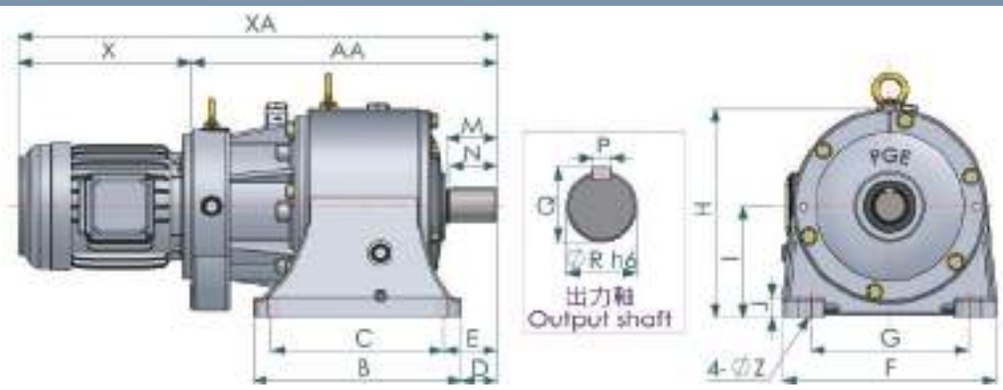


### 尺寸表

| 型號 | 馬力 (HP) | 減速比 | 機身尺寸 | | | | | | | | | | 孔 | 出力軸 | | | | |
|---|---|---|---|---|---|---|---|---|---|---|---|---|---|---|---|---|---|---|
| | | | AA | B | C | D | E | F | G | H | I | J | Z | M | N | P | Q | R |
| 55# | 3 | 1/121~1/400 | 516.5 | 360 | 300 | 76 | 106 | 390 | 310 | 385 | 205 | 32 | 18 | 90 | 85 | 15 | 60 | 55 |
| 55# | 2 | 1/401~1/900 | 530 | 360 | 300 | 76 | 106 | 390 | 310 | 385 | 205 | 32 | 18 | 90 | 85 | 15 | 60 | 55 |
| 55# | 2 | 1/901~1/3600 | 548 | 360 | 300 | 76 | 106 | 390 | 310 | 385 | 205 | 32 | 18 | 90 | 85 | 15 | 60 | 55 |
| 55# | 1 | 1/3601~1/7200 | 553.5 | 360 | 300 | 76 | 106 | 390 | 310 | 385 | 205 | 32 | 18 | 90 | 85 | 15 | 60 | 55 |
| 65# | 5 | 1/121~1/400 | 566 | 395 | 340 | 91 | 118 | 414 | 330 | 435 | 240 | 35 | 18 | 100 | 95 | 18 | 69 | 65 |
| 65# | 3 | 1/401~1/900 | 566 | 395 | 340 | 91 | 118 | 414 | 330 | 435 | 240 | 35 | 18 | 100 | 95 | 18 | 69 | 65 |
| 65# | 3 | 1/901~1/3600 | 588 | 395 | 340 | 91 | 118 | 414 | 330 | 435 | 240 | 35 | 18 | 100 | 95 | 18 | 69 | 65 |
| 65# | 2 | 1/3601~1/7200 | 626 | 395 | 340 | 91 | 118 | 414 | 330 | 435 | 240 | 35 | 18 | 100 | 95 | 18 | 69 | 65 |
| 75# | 7.5 | 1/121~1/400 | 608.5 | 444 | 380 | 98 | 130 | 475 | 370 | 490 | 270 | 38 | 24 | 115 | 100 | 20 | 79.5 | 75 |
| 75# | 5 | 1/401~1/900 | 628.5 | 444 | 380 | 98 | 130 | 475 | 370 | 490 | 270 | 38 | 24 | 115 | 100 | 20 | 79.5 | 75 |
| 75# | 5 | 1/901~1/3600 | 658.5 | 444 | 380 | 98 | 130 | 475 | 370 | 490 | 270 | 38 | 24 | 115 | 100 | 20 | 79.5 | 75 |
| 75# | 3 | 1/3601~1/7200 | 663 | 444 | 380 | 98 | 130 | 475 | 370 | 490 | 270 | 38 | 24 | 115 | 100 | 20 | 79.5 | 75 |
| 80# | 7.5 | 1/121~1/400 | 618.5 | 444 | 380 | 108 | 140 | 475 | 370 | 490 | 270 | 38 | 24 | 125 | 120 | 22 | 85 | 80 |
| 80# | 5 | 1/401~1/900 | 638.5 | 444 | 380 | 108 | 140 | 475 | 370 | 490 | 270 | 38 | 24 | 125 | 120 | 22 | 85 | 80 |
| 80# | 5 | 1/901~1/3600 | 668.5 | 444 | 380 | 108 | 140 | 475 | 370 | 490 | 270 | 38 | 24 | 125 | 120 | 22 | 85 | 80 |
| 80# | 3 | 1/3601~1/7200 | 673 | 444 | 380 | 108 | 140 | 475 | 370 | 490 | 270 | 38 | 24 | 125 | 120 | 22 | 85 | 80 |
| 90# | 10 | 1/121~1/400 | 695 | 490 | 430 | 145 | 175 | 530 | 420 | 545 | 295 | 40 | 24 | 140 | 135 | 24 | 98 | 90 |
| 90# | 7.5 | 1/401~1/900 | 695 | 490 | 430 | 145 | 175 | 530 | 420 | 545 | 295 | 40 | 24 | 140 | 135 | 24 | 98 | 90 |
| 90# | 7.5 | 1/901~1/3600 | 725 | 490 | 430 | 145 | 175 | 530 | 420 | 545 | 295 | 40 | 24 | 140 | 135 | 24 | 98 | 90 |
| 90# | 5 | 1/3601~1/7200 | 763 | 490 | 430 | 145 | 175 | 530 | 420 | 545 | 295 | 40 | 24 | 140 | 135 | 24 | 98 | 90 |
| 100# | 15 | 1/121~1/400 | 831.5 | 540 | 470 | 188 | 223 | 590 | 480 | 610 | 340 | 43 | 24 | 165 | 160 | 28 | 106 | 100 |
| 100# | 10 | 1/401~1/900 | 851.5 | 540 | 470 | 188 | 223 | 590 | 480 | 610 | 340 | 43 | 24 | 165 | 160 | 28 | 106 | 100 |
| 100# | 10 | 1/901~1/3600 | 886.5 | 540 | 470 | 188 | 223 | 590 | 480 | 610 | 340 | 43 | 24 | 165 | 160 | 28 | 106 | 100 |
| 100# | 7.5 | 1/3601~1/7200 | 888.5 | 540 | 470 | 188 | 223 | 590 | 480 | 610 | 340 | 43 | 24 | 165 | 160 | 28 | 106 | 100 |

# 臥式兩段式齒輪馬達減速機-PGEW

## PGEW馬達裝配參考資料(東元立式馬達)

(單位:mm)

**PGEW40#~PGEW100#**

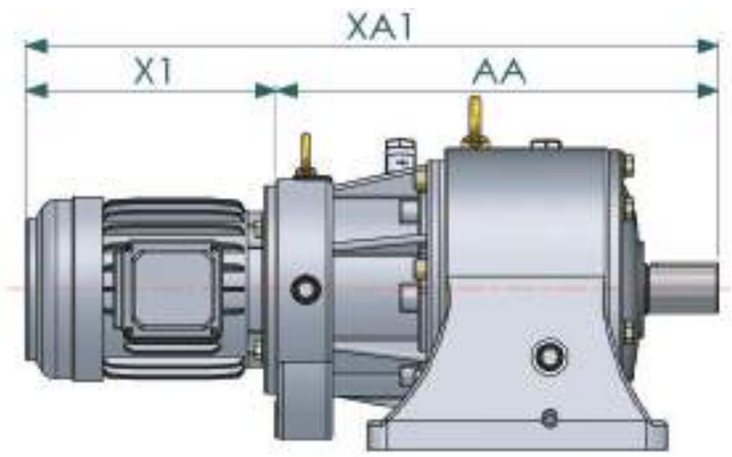


## PGEW馬達裝配參考資料(MS鋁框馬達)

(單位:mm)

**PGEW40#~PGEW100#**

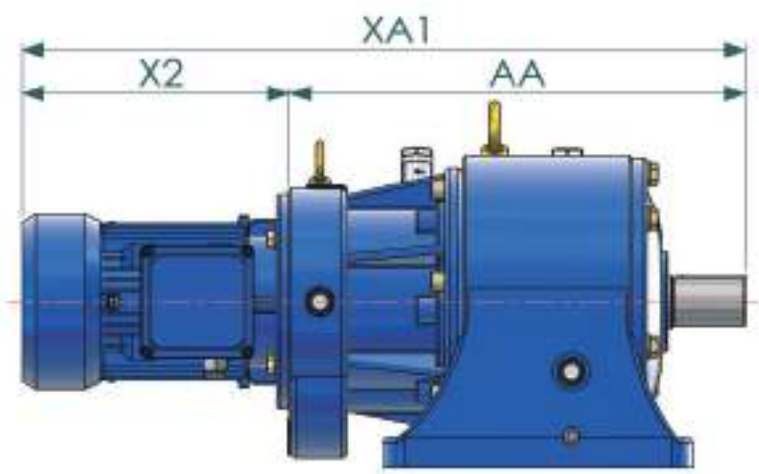


### 尺寸表

| 型號 | 馬力 (HP) | 減速比 | 機身尺寸 | PGEW總長(東元馬達裝配) | | PGEW總長(MS馬達裝配) | |
|---|---|---|---|---|---|---|---|
| | | | AA | X1 | XA1 | X2 | XA2 |
| 40# | 0.5 | 1/120~1/900 | 391.5 | 247.5 | 639 | 211 | 602.5 |
| 40# | 0.25 | 1/120~1/900 | 391.5 | 225 | 616.5 | 197 | 588.5 |
| 45# | 1 | 1/121~1/400 | 427 | 242 | 669 | 250 | 677 |
| 45# | 0.5 | 1/901~1/3600 | 431 | 247.5 | 678.5 | 211 | 642 |
| 45# | 0.25 | 1/901~1/3600 | 431 | 225 | 656 | 197 | 628 |

# 臥式兩段式齒輪馬達減速機-PGEW

(單位:mm)

| PGEW馬達裝配參考資料(東元立式馬達) | PGEW馬達裝配參考資料(MS鋁框馬達) |
|---|---|
| PGEW50#~PGV100# | |
| 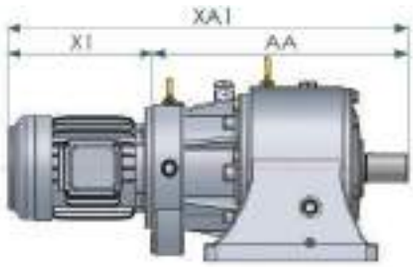  | 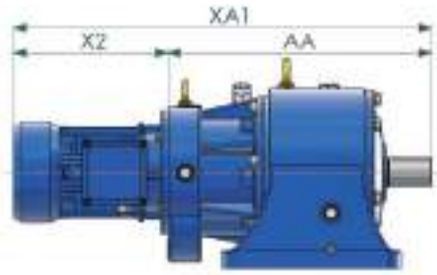  |

尺寸表 (單位:mm)

| 型號 | 馬力 (HP) | 減速比 | 機身尺寸 | PGEW總長(東元馬達裝配) | | PGEW總長(MS馬達裝配) | |
|---|---|---|---|---|---|---|---|
| | | | AA | X1 | XA1 | X2 | XA2 |
| 50# | 2 | 1/121~1/400 | 484 | 321.5 | 805.5 | 287 | 771 |
| 50# | 1 | 1/401~1/900 | 484 | 242 | 726 | 250 | 734 |
| 50# | 1 | 1/901~1/3600 | 488.5 | 242 | 730.5 | 250 | 738.5 |
| 50# | 0.5 | 1/3601~1/7200 | 521.5 | 247.5 | 769 | 211 | 732.5 |
| 55# | 3 | 1/121~1/400 | 516.5 | 314.5 | 831 | 309 | 825.5 |
| 55# | 2 | 1/401~1/900 | 530 | 321.5 | 851.5 | 287 | 817 |
| 55# | 2 | 1/901~1/3600 | 548 | 321.5 | 869.5 | 287 | 835 |
| 55# | 1 | 1/3601~1/7200 | 553.5 | 242 | 795.5 | 250 | 803.5 |
| 65# | 5 | 1/121~1/400 | 566 | 371 | 937 | 335 | 901 |
| 65# | 3 | 1/401~1/900 | 566 | 314.5 | 880.5 | 309 | 875 |
| 65# | 3 | 1/901~1/3600 | 588 | 314.5 | 902.5 | 309 | 897 |
| 65# | 2 | 1/3601~1/7200 | 626 | 321.5 | 947.5 | 287 | 913 |
| 75# | 7.5 | 1/121~1/400 | 608.5 | 374 | 982.5 | 357 | 965.5 |
| 75# | 5 | 1/401~1/900 | 628.5 | 371 | 999.5 | 335 | 963.5 |
| 75# | 5 | 1/901~1/3600 | 658.5 | 371 | 1029.5 | 335 | 993.5 |
| 75# | 3 | 1/3601~1/7200 | 663 | 314.5 | 977.5 | 309 | 972 |
| 80# | 7.5 | 1/121~1/400 | 618.5 | 374 | 992.5 | 357 | 975.5 |
| 80# | 5 | 1/401~1/900 | 638.5 | 371 | 1009.5 | 335 | 973.5 |
| 80# | 5 | 1/901~1/3600 | 668.5 | 371 | 1039.5 | 335 | 1003.5 |
| 80# | 3 | 1/3601~1/7200 | 673 | 314.5 | 987.5 | 309 | 982 |
| 90# | 10 | 1/121~1/400 | 695 | 412 | 1107 | 395 | 1090 |
| 90# | 7.5 | 1/401~1/900 | 695 | 374 | 1069 | 357 | 1052 |
| 90# | 7.5 | 1/901~1/3600 | 725 | 374 | 1099 | 357 | 1082 |
| 90# | 5 | 1/3601~1/7200 | 763 | 371 | 1134 | 335 | 1098 |
| 100# | 15 | 1/121~1/400 | 831.5 | 498 | 1329.5 | 530 | 1361.5 |
| 100# | 10 | 1/401~1/900 | 851.5 | 412 | 1263.5 | 395 | 1246.5 |
| 100# | 10 | 1/901~1/3600 | 886.5 | 412 | 1298.5 | 395 | 1281.5 |
| 100# | 7.5 | 1/3601~1/7200 | 888.5 | 374 | 1262.5 | 357 | 1245.5 |

## 系統分解圖

型　　號 ：**PGVW - 4 - STAGE**
適用速比 ：1/121 - 1/ 900

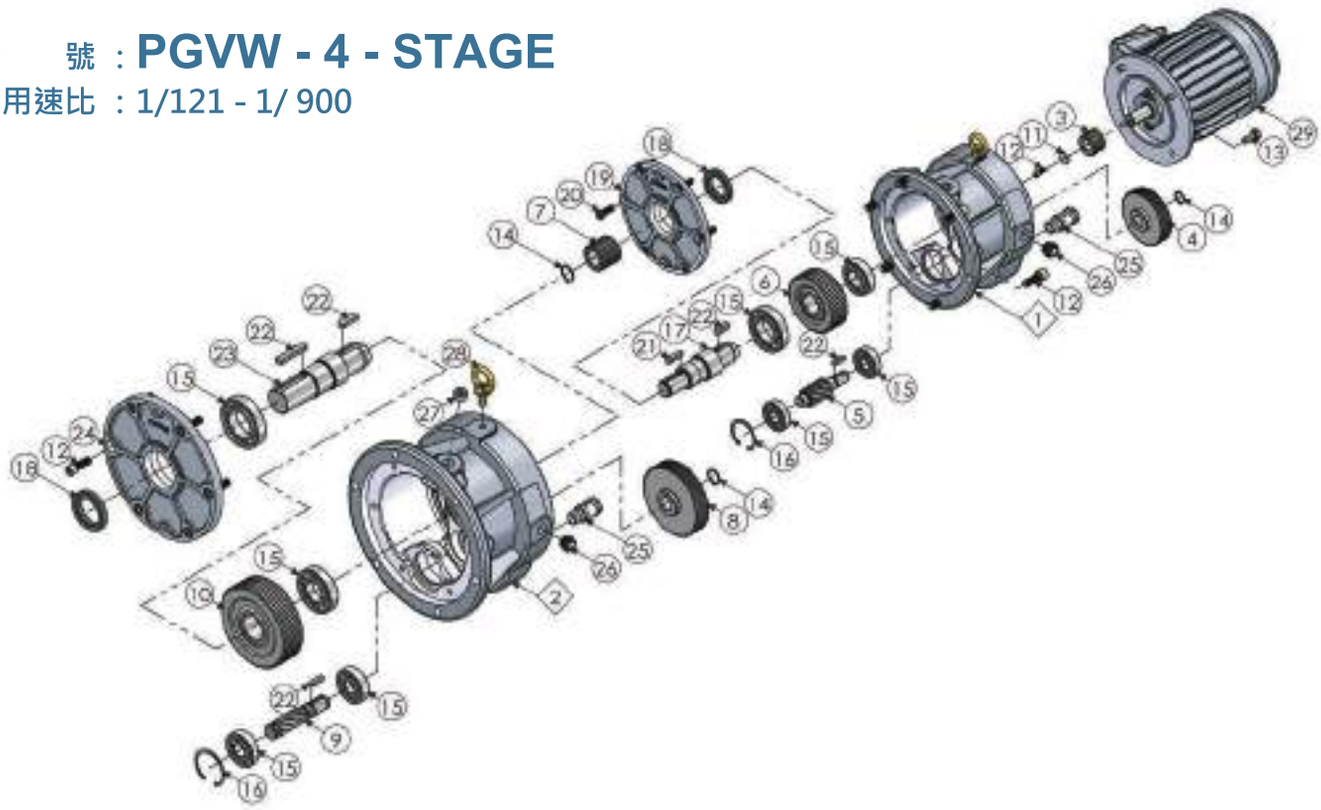

| No. | 零件名稱 | No. | 零件名稱 |
|---|---|---|---|
| 1 | 第一段立式外殼 | 16 | C型扣環 |
| 2 | 第二段立式外殼 | 17 | 連結軸心 |
| 3 | 第一段主動齒輪 | 18 | 油封 |
| 4 | 第一段從動齒輪 | 19 | 第一段連結蓋 |
| 5 | 第二段主動齒軸 | 20 | 沉頭螺栓 |
| 6 | 第二段從動齒輪 | 21 | 鍵 |
| 7 | 第三段主動齒輪 | 22 | 鍵 |
| 8 | 第三段從動齒輪 | 23 | 出力軸心 |
| 9 | 第四段主動齒軸 | 24 | 出力蓋 |
| 10 | 第四段從動齒輪 | 25 | 透氣蓋組件 |
| 11 | 華司 | 26 | 油鏡 |
| 12 | 內六角螺栓 | 27 | 排油栓 |
| 13 | 外六角螺栓 | 28 | 吊環 |
| 14 | S型扣環 | 29 | 馬達 |
| 15 | 軸承 | | |

## 系統分解圖

型　　號 ：**PGVW - 5 - STAGE**

適用速比 ：1/901 - 1/ 3600

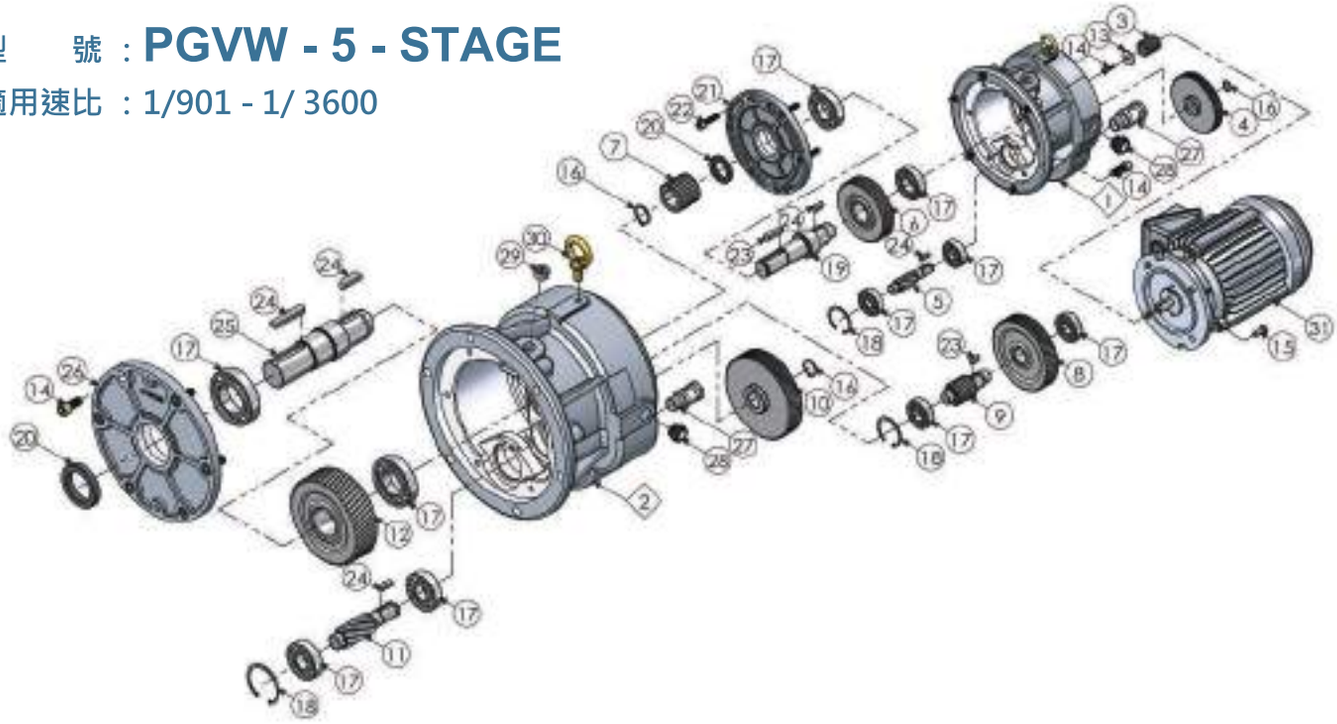

| No. | 零件名稱 | No. | 零件名稱 |
|---|---|---|---|
| 1 | 第一段立式外殼 | 17 | 軸承 |
| 2 | 第二段立式外殼 | 18 | C型扣環 |
| 3 | 第一段主動齒輪 | 19 | 連結軸心 |
| 4 | 第一段從動齒輪 | 20 | 油封 |
| 5 | 第二段主動齒軸 | 21 | 第一段連結蓋 |
| 6 | 第二段從動齒輪 | 22 | 沉頭螺栓 |
| 7 | 第三段主動齒輪 | 23 | 鍵 |
| 8 | 第三段從動齒輪 | 24 | 鍵 |
| 9 | 第四段主動齒軸 | 25 | 出力軸心 |
| 10 | 第四段從動齒輪 | 26 | 出力蓋 |
| 11 | 第五段主動齒軸 | 27 | 透氣蓋組件 |
| 12 | 第五段從動齒輪 | 28 | 油鏡 |
| 13 | 華司 | 29 | 排油栓 |
| 14 | 內六角螺栓 | 30 | 吊環 |
| 15 | 外六角螺栓 | 31 | 馬達 |
| 16 | S型扣環 | | |

## 系統分解圖

型　　號 ：**PGVW - 6 - STAGE**

適用速比 ：3601 - 1/ 7200

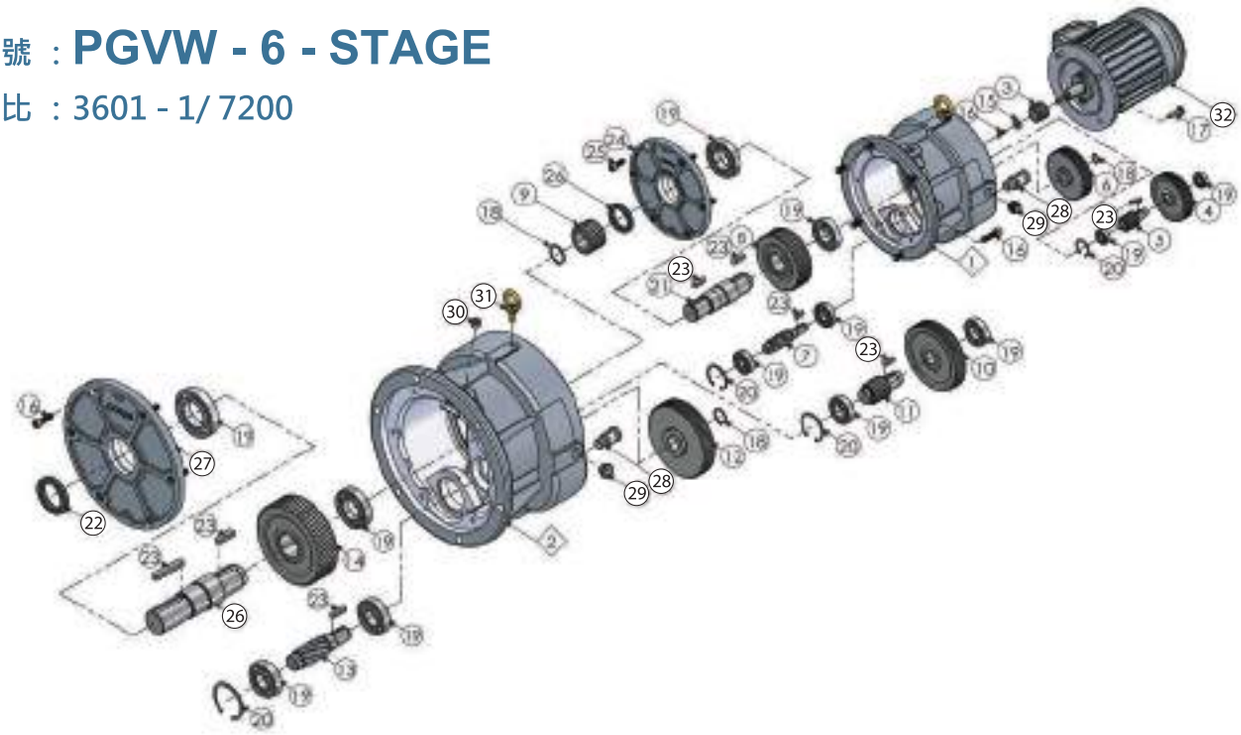

| No. | 零件名稱 | No. | 零件名稱 |
|---|---|---|---|
| 1 | 第一段立式外殼 | 17 | 外六角螺栓 |
| 2 | 第二段立式外殼 | 18 | S型扣環 |
| 3 | 第一段主動齒輪 | 19 | 軸承 |
| 4 | 第一段從動齒輪 | 20 | C型扣環 |
| 5 | 第二段主動齒軸 | 21 | 連結軸心 |
| 6 | 第二段從動齒輪 | 22 | 油封 |
| 7 | 第三段主動齒軸 | 23 | 鍵 |
| 8 | 第三段從動齒輪 | 24 | 第一段連結蓋 |
| 9 | 第四段主動齒輪 | 25 | 沉頭螺栓 |
| 10 | 第四段從動齒輪 | 26 | 油封 |
| 11 | 第五段主動齒軸 | 27 | 出力蓋 |
| 12 | 第五段從動齒輪 | 28 | 透氣蓋組件 |
| 13 | 第六段主動齒軸 | 29 | 油鏡 |
| 14 | 第六段從動齒輪 | 30 | 排油栓 |
| 15 | 華司 | 31 | 吊環 |
| 16 | 內六角螺栓 | 32 | 馬達 |

# 立式兩段式齒輪馬達減速機-PGVW

## PGVW40~PGVW100

PGVW40#~PGVW100# (單位:mm)

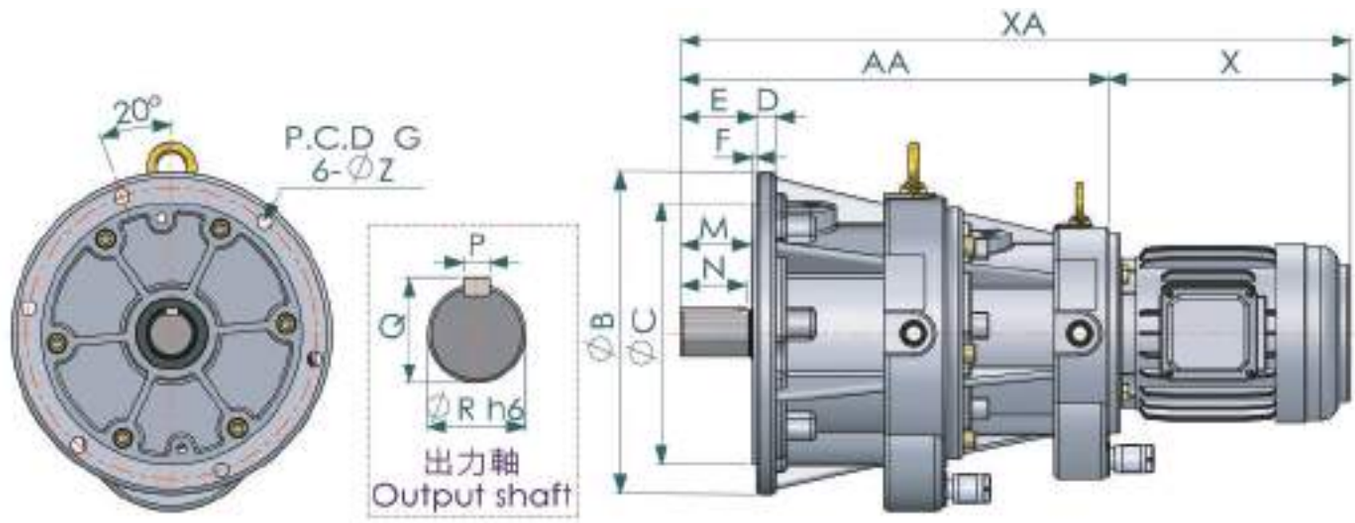


尺寸表

| 型號 | 馬力 (HP) | 減速比 | 機身尺寸 | | | | | | | 孔 | 出力軸 | | | | |
|---|---|---|---|---|---|---|---|---|---|---|---|---|---|---|---|
| | | | AA | B | C | D | E | F | G | Z | M | N | P | Q | R |
| 40# | 0.5 | 1/120~1/900 | 391.5 | 280 | 230 | 18 | 70.5 | 3.5 | 225 | 13 | 65 | 60 | 10 | 43 | 40 |
| 40# | 0.25 | 1/120~1/900 | 391.5 | 280 | 230 | 18 | 70.5 | 3.5 | 225 | 13 | 65 | 60 | 10 | 43 | 40 |
| 45# | 1 | 1/121~1/400 | 427 | 320 | 260 | 20 | 75 | 3.5 | 290 | 15 | 70 | 65 | 12 | 48 | 45 |
| 45# | 0.5 | 1/901~1/3600 | 431 | 320 | 260 | 20 | 75 | 3.5 | 290 | 15 | 70 | 65 | 12 | 48 | 45 |
| 45# | 0.25 | 1/901~1/3600 | 431 | 320 | 260 | 20 | 75 | 3.5 | 290 | 15 | 70 | 65 | 12 | 45 | 45 |
| 50# | 2 | 1/121~1/400 | 484 | 350 | 290 | 20 | 85.5 | 4.5 | 320 | 15 | 80 | 75 | 12 | 53 | 50 |
| 50# | 1 | 1/401~1/900 | 484 | 350 | 290 | 20 | 85.5 | 4.5 | 320 | 15 | 80 | 75 | 12 | 53 | 50 |
| 50# | 1 | 1/901~1/3600 | 488.5 | 350 | 290 | 20 | 85.5 | 4.5 | 320 | 15 | 80 | 75 | 12 | 53 | 50 |
| 50# | 0.5 | 1/3601~1/7200 | 521.5 | 350 | 290 | 20 | 85.5 | 4.5 | 320 | 15 | 80 | 75 | 12 | 53 | 50 |

# 立式兩段式齒輪馬達減速機-PGVW

| 尺寸表 | | | | | | | | | | | | | | | |
|---|---|---|---|---|---|---|---|---|---|---|---|---|---|---|---|
| 型號 | 馬力 (HP) | 減速比 | 機身尺寸 | | | | | | | 孔 | 出力軸 | | | | |
| | | | AA | B | C | D | E | F | G | Z | M | N | P | Q | R |
| 55# | 3 | 1/121~1/400 | 516.5 | 410 | 340 | 22 | 96 | 4.5 | 375 | 18 | 90 | 85 | 15 | 60 | 55 |
| 55# | 2 | 1/401~1/900 | 530 | 410 | 340 | 22 | 96 | 4.5 | 375 | 18 | 90 | 85 | 15 | 60 | 55 |
| 55# | 2 | 1/901~1/3600 | 548 | 410 | 340 | 22 | 96 | 4.5 | 375 | 18 | 90 | 85 | 15 | 60 | 55 |
| 55# | 1 | 1/3601~1/7200 | 553.5 | 410 | 340 | 22 | 96 | 4.5 | 375 | 18 | 90 | 85 | 15 | 60 | 55 |
| 65# | 5 | 1/121~1/400 | 566 | 460 | 380 | 23 | 105.5 | 4.5 | 420 | 18 | 100 | 95 | 18 | 69 | 65 |
| 65# | 3 | 1/401~1/900 | 566 | 460 | 380 | 23 | 105.5 | 4.5 | 420 | 18 | 100 | 95 | 18 | 69 | 65 |
| 65# | 3 | 1/901~1/3600 | 588 | 460 | 380 | 23 | 105.5 | 4.5 | 420 | 18 | 100 | 95 | 18 | 69 | 65 |
| 65# | 2 | 1/3601~1/7200 | 626 | 460 | 380 | 23 | 105.5 | 4.5 | 420 | 18 | 100 | 95 | 18 | 69 | 65 |
| 75# | 7.5 | 1/121~1/400 | 608.5 | 510 | 430 | 25 | 120.5 | 4.5 | 470 | 21 | 115 | 100 | 20 | 79.5 | 75 |
| 75# | 5 | 1/401~1/900 | 628.5 | 510 | 430 | 25 | 120.5 | 4.5 | 470 | 21 | 115 | 100 | 20 | 79.5 | 75 |
| 75# | 5 | 1/901~1/3600 | 658.5 | 510 | 430 | 25 | 120.5 | 4.5 | 470 | 21 | 115 | 100 | 20 | 79.5 | 75 |
| 75# | 3 | 1/3601~1/7200 | 663 | 510 | 430 | 25 | 120.5 | 4.5 | 470 | 21 | 115 | 100 | 20 | 79.5 | 75 |
| 80# | 7.5 | 1/121~1/400 | 618.5 | 510 | 430 | 25 | 130.5 | 4.5 | 470 | 21 | 125 | 120 | 22 | 85 | 80 |
| 80# | 5 | 1/401~1/900 | 638.5 | 510 | 430 | 25 | 130.5 | 4.5 | 470 | 21 | 125 | 120 | 22 | 85 | 80 |
| 80# | 5 | 1/901~1/3600 | 668.5 | 510 | 430 | 25 | 130.5 | 4.5 | 470 | 21 | 125 | 120 | 22 | 85 | 80 |
| 80# | 3 | 1/3601~1/7200 | 673 | 510 | 430 | 25 | 130.5 | 4.5 | 470 | 21 | 125 | 120 | 22 | 85 | 80 |
| 90# | 10 | 1/121~1/400 | 695 | 560 | 480 | 25 | 145.5 | 4.5 | 520 | 21 | 140 | 135 | 24 | 98 | 90 |
| 90# | 7.5 | 1/401~1/900 | 695 | 560 | 480 | 25 | 145.5 | 4.5 | 520 | 21 | 140 | 135 | 24 | 98 | 90 |
| 90# | 7.5 | 1/901~1/3600 | 725 | 560 | 480 | 25 | 145.5 | 4.5 | 520 | 21 | 140 | 135 | 24 | 98 | 90 |
| 90# | 5 | 1/3601~1/7200 | 763 | 560 | 480 | 25 | 145.5 | 4.5 | 520 | 21 | 140 | 135 | 24 | 98 | 90 |
| 100# | 15 | 1/121~1/400 | 831.5 | 630 | 530 | 30 | 170.5 | 4.5 | 580 | 24 | 165 | 160 | 28 | 106 | 100 |
| 100# | 10 | 1/401~1/900 | 851.5 | 630 | 530 | 30 | 170.5 | 4.5 | 580 | 24 | 165 | 160 | 28 | 106 | 100 |
| 100# | 10 | 1/901~1/3600 | 886.5 | 630 | 530 | 30 | 170.5 | 4.5 | 580 | 24 | 165 | 160 | 28 | 106 | 100 |
| 100# | 7.5 | 1/3601~1/7200 | 888.5 | 630 | 530 | 30 | 170.5 | 4.5 | 580 | 24 | 165 | 160 | 28 | 106 | 100 |

# 立式兩段式齒輪馬達減速機-PGVW

## PGVW馬達裝配參考資料(東元立式馬達) (單位:mm)

PGVW40#~PGVW100#

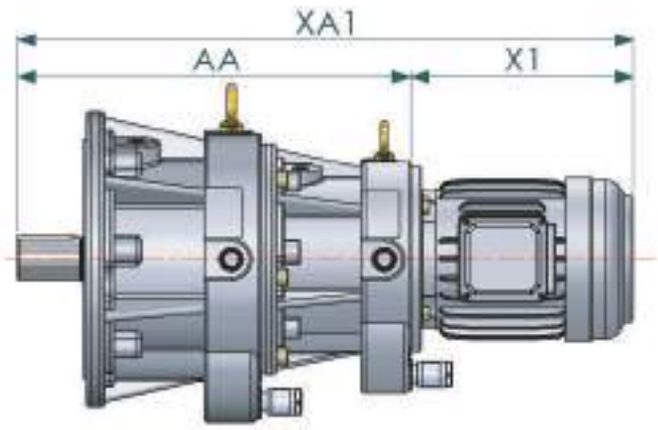


## PGVW馬達裝配參考資料(MS鋁框馬達) (單位:mm)

PGVW40#~PGVW100#

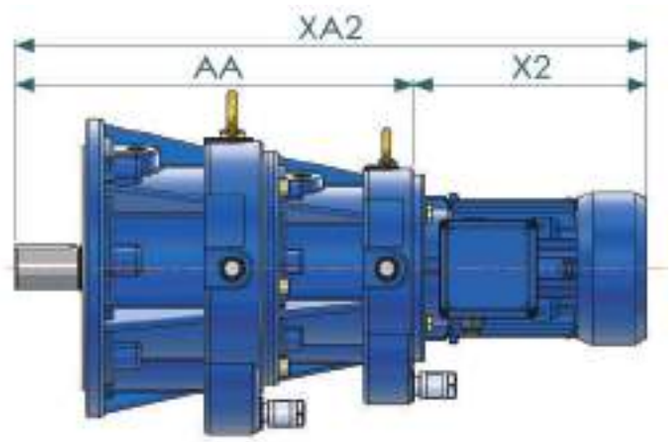


尺寸表

| 型號 | 馬力 (HP) | 減速比 | 機身尺寸 | PGVW總長(東元馬達裝配) | | PGVW總長(MS馬達裝配) | |
|---|---|---|---|---|---|---|---|
| | | | AA | X1 | XA1 | X2 | XA2 |
| 40# | 0.5 | 1/120~1/900 | 391.5 | 247.5 | 639 | 211 | 602.5 |
| 40# | 0.25 | 1/120~1/900 | 391.5 | 225 | 616.5 | 197 | 588.5 |
| 45# | 1 | 1/121~1/400 | 427 | 242 | 669 | 250 | 677 |
| 45# | 0.5 | 1/901~1/3600 | 431 | 247.5 | 678.5 | 211 | 642 |
| 45# | 0.25 | 1/901~1/3600 | 431 | 225 | 656 | 197 | 628 |

# 立式兩段式齒輪馬達減速機-PGVW

| 尺寸表 | | | | | | | |
|---|---|---|---|---|---|---|---|
| 型號 | 馬力 (HP) | 減速比 | 機身尺寸 | PGVW總長(東元馬達裝配) | | PGVW總長(MS馬達裝配) | |
| | | | AA | X1 | XA1 | X2 | XA2 |
| 50# | 2 | 1/121~1/400 | 484 | 321.5 | 805.5 | 287 | 771 |
| 50# | 1 | 1/401~1/900 | 484 | 242 | 726 | 250 | 734 |
| 50# | 1 | 1/901~1/3600 | 488.5 | 242 | 730.5 | 250 | 738.5 |
| 50# | 0.5 | 1/3601~1/7200 | 521.5 | 247.5 | 769 | 211 | 732.5 |
| 55# | 3 | 1/121~1/400 | 516.5 | 314.5 | 831 | 309 | 825.5 |
| 55# | 2 | 1/401~1/900 | 530 | 321.5 | 851.5 | 287 | 817 |
| 55# | 2 | 1/901~1/3600 | 548 | 321.5 | 869.5 | 287 | 835 |
| 55# | 1 | 1/3601~1/7200 | 553.5 | 242 | 795.5 | 250 | 803.5 |
| 65# | 5 | 1/121~1/400 | 566 | 371 | 937 | 335 | 901 |
| 65# | 3 | 1/401~1/900 | 566 | 314.5 | 880.5 | 309 | 875 |
| 65# | 3 | 1/901~1/3600 | 588 | 314.5 | 902.5 | 309 | 897 |
| 65# | 2 | 1/3601~1/7200 | 626 | 321.5 | 947.5 | 287 | 913 |
| 75# | 7.5 | 1/121~1/400 | 608.5 | 374 | 982.5 | 357 | 965.5 |
| 75# | 5 | 1/401~1/900 | 628.5 | 371 | 999.5 | 335 | 963.5 |
| 75# | 5 | 1/901~1/3600 | 658.5 | 371 | 1029.5 | 335 | 993.5 |
| 75# | 3 | 1/3601~1/7200 | 663 | 314.5 | 977.5 | 309 | 972 |
| 80# | 7.5 | 1/121~1/400 | 618.5 | 374 | 992.5 | 357 | 975.5 |
| 80# | 5 | 1/401~1/900 | 638.5 | 371 | 1009.5 | 335 | 973.5 |
| 80# | 5 | 1/901~1/3600 | 668.5 | 371 | 1039.5 | 335 | 1003.5 |
| 80# | 3 | 1/3601~1/7200 | 673 | 314.5 | 987.5 | 309 | 982 |
| 90# | 10 | 1/121~1/400 | 695 | 412 | 1107 | 395 | 1090 |
| 90# | 7.5 | 1/401~1/900 | 695 | 374 | 1069 | 357 | 1052 |
| 90# | 7.5 | 1/901~1/3600 | 725 | 374 | 1099 | 357 | 1082 |
| 90# | 5 | 1/3601~1/7200 | 763 | 371 | 1134 | 335 | 1098 |
| 100# | 15 | 1/121~1/400 | 831.5 | 498 | 1329.5 | 530 | 1361.5 |
| 100# | 10 | 1/401~1/900 | 851.5 | 412 | 1263.5 | 395 | 1246.5 |
| 100# | 10 | 1/901~1/3600 | 886.5 | 412 | 1298.5 | 395 | 1281.5 |
| 100# | 7.5 | 1/3601~1/7200 | 888.5 | 374 | 1262.5 | 357 | 1245.5 |

## 系統分解圖

型　　號 ：**PGEWF - 4 - STAGE**
適用速比 ：1/121 - 1/ 900

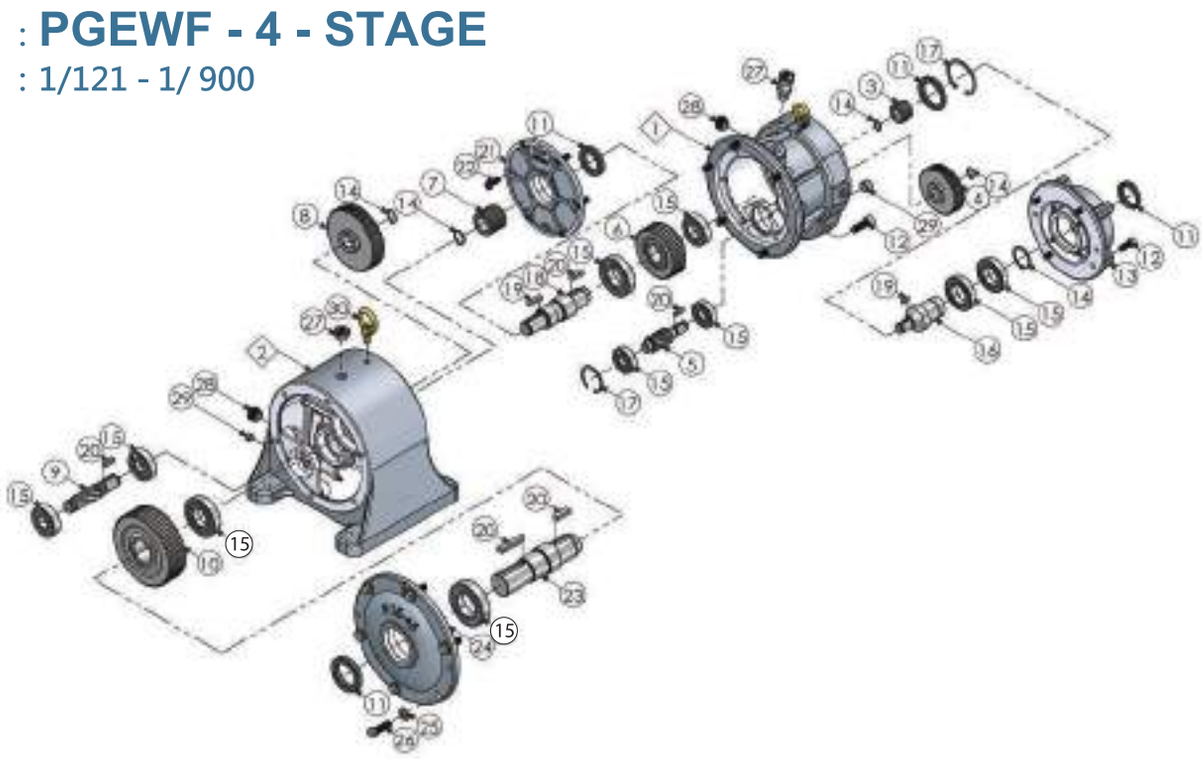

| No. | 零件名稱 | No. | 零件名稱 |
|---|---|---|---|
| 1 | 第一段立式外殼 | 16 | 直結入力軸 |
| 2 | 第二段臥式外殼 | 17 | C型扣環 |
| 3 | 第一段主動齒輪 | 18 | 連結軸心 |
| 4 | 第一段從動齒輪 | 19 | 鍵 |
| 5 | 第二段主動齒軸 | 20 | 鍵 |
| 6 | 第二段從動齒輪 | 21 | 第一段連結蓋 |
| 7 | 第三段主動齒輪 | 22 | 沉頭螺栓 |
| 8 | 第三段從動齒輪 | 23 | 出力軸心 |
| 9 | 第四段主動齒軸 | 24 | 出力蓋 |
| 10 | 第四段從動齒輪 | 25 | 華司 |
| 11 | 油封 | 26 | 外六角螺栓 |
| 12 | 內六角螺栓 | 27 | 透氣蓋組件 |
| 13 | 入力法蘭 | 28 | 油鏡 |
| 14 | S型扣環 | 29 | 排油栓 |
| 15 | 軸承 | 30 | 吊環 |

## 系統分解圖

型　　號 ：**PGEWF - 5 - STAGE**
適用速比 ：1/901 - 1/3600

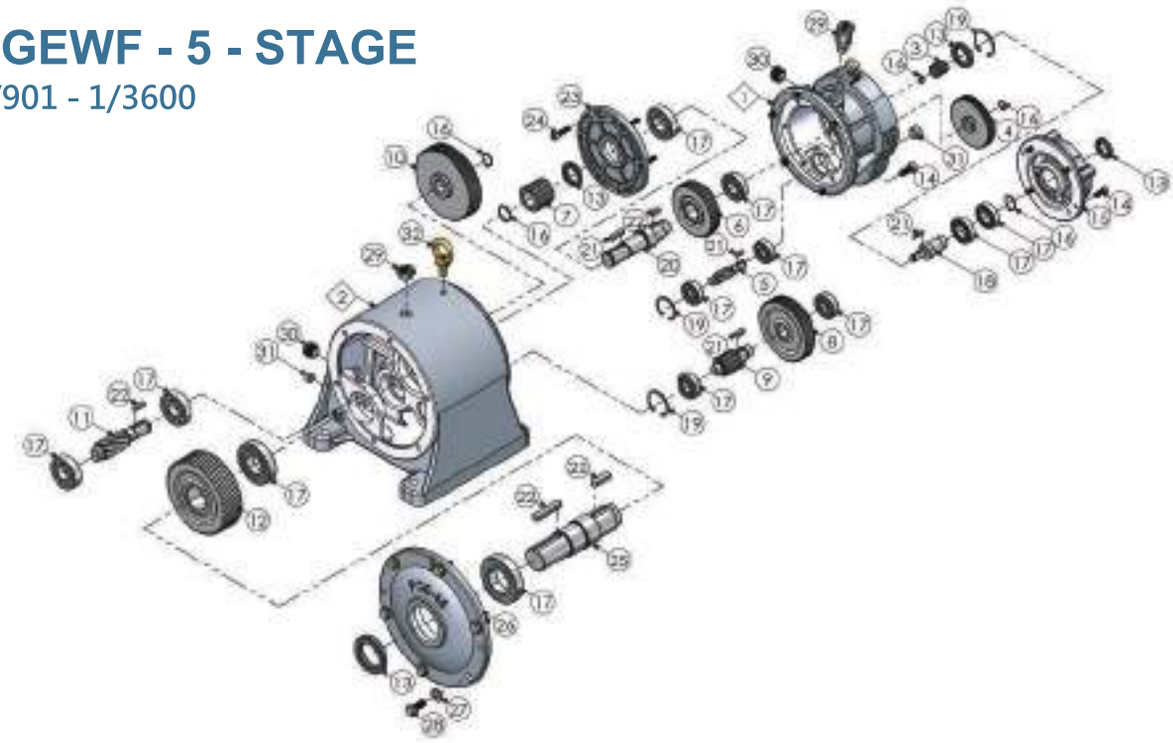

| No. | 零件名稱 | No. | 零件名稱 |
|---|---|---|---|
| 1 | 第一段立式外殼 | 17 | 軸承 |
| 2 | 第二段臥式外殼 | 18 | 直結入力軸 |
| 3 | 第一段主動齒輪 | 19 | C型扣環 |
| 4 | 第一段從動齒輪 | 20 | 連結軸心 |
| 5 | 第二段主動齒軸 | 21 | 鍵 |
| 6 | 第二段從動齒輪 | 22 | 鍵 |
| 7 | 第三段主動齒輪 | 23 | 第一段連結蓋 |
| 8 | 第三段從動齒輪 | 24 | 沉頭螺栓 |
| 9 | 第四段主動齒軸 | 25 | 出力軸心 |
| 10 | 第四段從動齒輪 | 26 | 出力蓋 |
| 11 | 第五段主動齒軸 | 27 | 華司 |
| 12 | 第五段從動齒輪 | 28 | 外六角螺栓 |
| 13 | 油封 | 29 | 透氣蓋組件 |
| 14 | 內六角螺栓 | 30 | 油鏡 |
| 15 | 入力法蘭 | 31 | 排油栓 |
| 16 | S型扣環 | 32 | 吊環 |

## 系統分解圖

型　　號：**PGEWF - 6 - STAGE**

適用速比：3601 - 1/ 7200

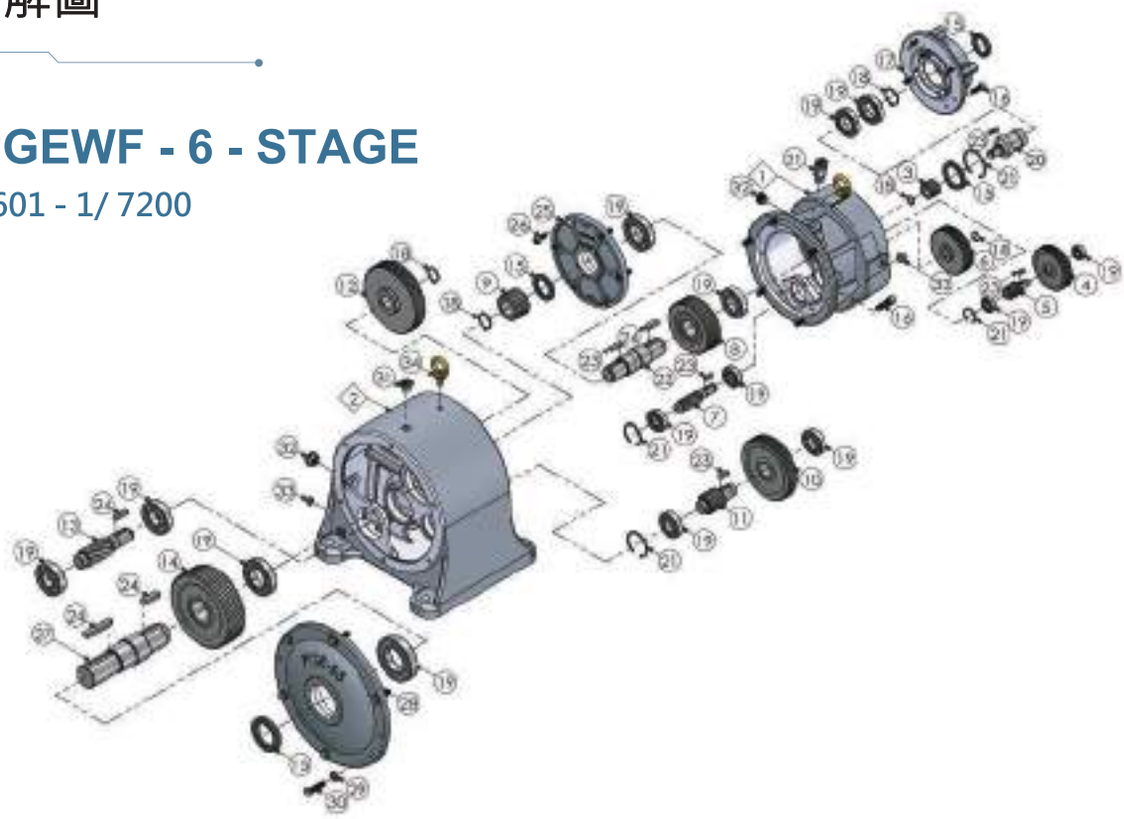

| No. | 零件名稱 | No. | 零件名稱 |
|---|---|---|---|
| 1 | 第一段立式外殼 | 18 | S型扣環 |
| 2 | 第二段臥式外殼 | 19 | 軸承 |
| 3 | 第一段主動齒輪 | 20 | 直結入力軸 |
| 4 | 第一段從動齒輪 | 21 | C型扣環 |
| 5 | 第二段主動齒軸 | 22 | 連結軸心 |
| 6 | 第二段從動齒輪 | 23 | 鍵 |
| 7 | 第三段主動齒軸 | 24 | 鍵 |
| 8 | 第三段從動齒輪 | 25 | 第一段連結蓋 |
| 9 | 第四段主動齒輪 | 26 | 沉頭螺栓 |
| 10 | 第四段從動齒輪 | 27 | 出力軸心 |
| 11 | 第五段主動齒軸 | 28 | 出力蓋 |
| 12 | 第五段從動齒輪 | 29 | 華司 |
| 13 | 第六段主動齒軸 | 30 | 外六角螺栓 |
| 14 | 第六段從動齒輪 | 31 | 透氣蓋組件 |
| 15 | 油封 | 32 | 油鏡 |
| 16 | 內六角螺栓 | 33 | 排油栓 |
| 17 | 入力法蘭 | 34 | 吊環 |

# 臥式兩段式法蘭式齒輪減速機-PGEWF

## PGEWF40~PGEWF100

PGEWF40# (單位:mm)

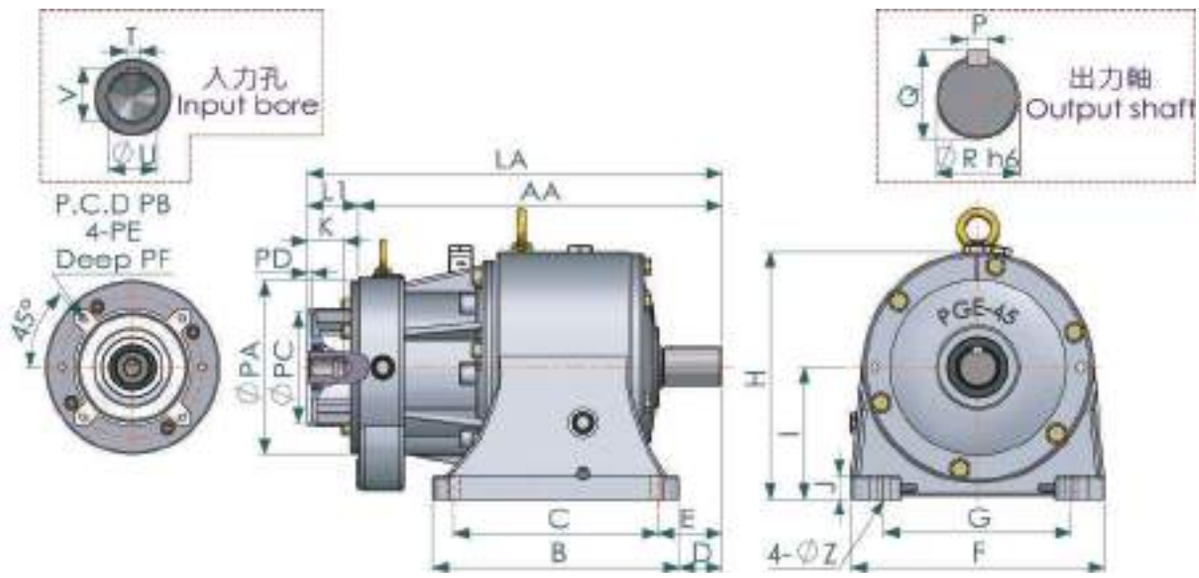


| 尺寸表 | | | | | | | | | | | | | | | | | | |
|---|---|---|---|---|---|---|---|---|---|---|---|---|---|---|---|---|---|---|
| 型號 | 馬力(HP) | 減速比 | 機身尺寸 | | | | | | | | | | 孔 | 出力軸 | | | | |
| | | | AA | B | C | D | E | F | G | H | I | J | Z | M | N | P | Q | R |
| 40# | 0.5 | 1/120~1/900 | 391.5 | 272 | 230 | 48 | 70 | 262 | 190 | 261 | 135 | 27 | 13 | 65 | 60 | 10 | 43 | 40 |
| 40# | 0.25 | 1/120~1/900 | 391.5 | 272 | 230 | 48 | 70 | 262 | 190 | 261 | 135 | 27 | 13 | 65 | 60 | 10 | 43 | 40 |
| 型號 | 馬力(HP) | 減速比 | 入力法蘭 | | | | | | | | | | 入力法蘭 | | | | | |
| | | | PA | PB | PC | PD | PE | PF | LA | L1 | K | | T | U | | V | | |
| 40# | 0.5 | 1/120~1/900 | 164 | 130 | 110 | 5 | M8*P1.25 | 20 | 436.5 | 45 | 42.5 | | 5 | 14 | | 16.3 | | |
| 40# | 0.25 | 1/120~1/900 | 164 | 130 | 110 | 5 | M8*P1.25 | 20 | 436.5 | 45 | 26.5 | | 4 | 11 | | 12.8 | | |

# 臥式兩段式法蘭式齒輪減速機-PGEWF

## PGEWF45#~PGEWF100#

(單位:mm)

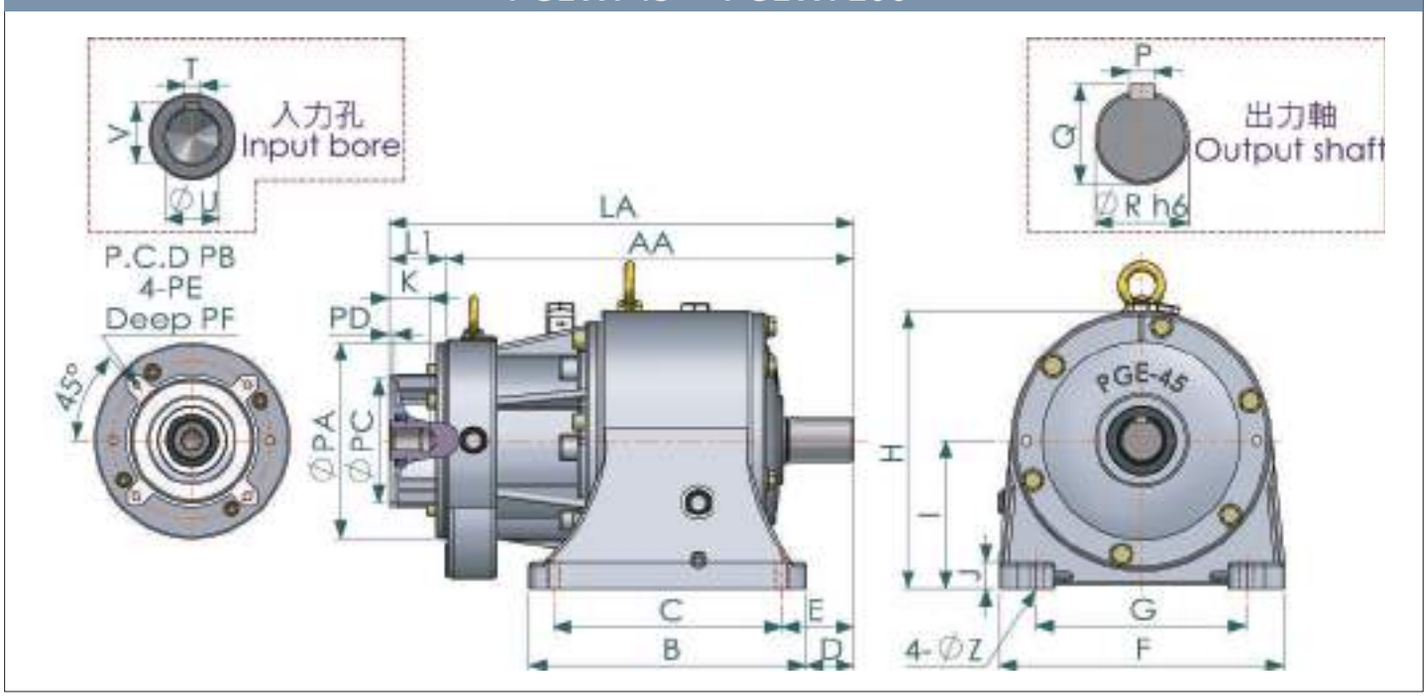


| 尺寸表 | | | | | | | | | | | | | | | | | | |
|---|---|---|---|---|---|---|---|---|---|---|---|---|---|---|---|---|---|---|
| 型號 | 馬力(HP) | 減速比 | 機身尺寸 | | | | | | | | | | 孔 | 出力軸 | | | | |
| | | | AA | B | C | D | E | F | G | H | I | J | Z | M | N | P | Q | R |
| 45# | 1 | 1/121~1/400 | 427 | 290 | 240 | 50 | 75 | 298 | 220 | 291 | 155 | 28 | 15 | 70 | 65 | 12 | 48 | 45 |
| 45# | 0.5 | 1/901~1/3600 | 431 | 290 | 240 | 50 | 75 | 298 | 220 | 291 | 155 | 28 | 15 | 70 | 65 | 12 | 48 | 45 |
| 45# | 0.25 | 1/901~1/3600 | 431 | 290 | 240 | 50 | 75 | 298 | 220 | 291 | 155 | 28 | 15 | 70 | 65 | 12 | 48 | 45 |

| 型號 | 馬力(HP) | 減速比 | 入力法蘭 | | | | | | | | | 直結入力軸 | | |
|---|---|---|---|---|---|---|---|---|---|---|---|---|---|---|
| | | | PA | PB | PC | PD | PE | PF | LA | L1 | K | T | U | V |
| 45# | 1 | 1/121~1/400 | 204 | 165 | 130 | 5 | M10*P1.5 | 25 | 487 | 60 | 43 | 6 | 19 | 21.8 |
| 45# | 0.5 | 1/901~1/3600 | 164 | 130 | 110 | 5 | M8*P1.25 | 20 | 476 | 45 | 42.5 | 5 | 14 | 16.3 |
| 45# | 0.25 | 1/901~1/3600 | 164 | 130 | 110 | 5 | M8*P1.25 | 20 | 476 | 45 | 26.5 | 4 | 11 | 12.8 |

| 尺寸表 | | | | | | | | | | | | | | | | | | |
|---|---|---|---|---|---|---|---|---|---|---|---|---|---|---|---|---|---|---|
| 型號 | 馬力(HP) | 減速比 | 機身尺寸 | | | | | | | | | | 孔 | 出力軸 | | | | |
| | | | AA | B | C | D | E | F | G | H | I | J | Z | M | N | P | Q | R |
| 50# | 2 | 1/121~1/400 | 484 | 310 | 270 | 66 | 86 | 340 | 270 | 325 | 175 | 30 | 15 | 80 | 75 | 12 | 53 | 50 |
| 50# | 1 | 1/401~1/900 | 484 | 310 | 270 | 66 | 86 | 340 | 270 | 325 | 175 | 30 | 15 | 80 | 75 | 12 | 53 | 50 |
| 50# | 1 | 1/901~1/3600 | 488.5 | 310 | 270 | 66 | 86 | 340 | 270 | 325 | 175 | 30 | 15 | 80 | 75 | 12 | 53 | 50 |
| 50# | 0.5 | 1/3601~1/7200 | 521.5 | 310 | 270 | 66 | 86 | 340 | 270 | 325 | 175 | 30 | 15 | 80 | 75 | 12 | 53 | 50 |

# 臥式兩段式法蘭式齒輪減速機-PGEWF

| 型號 | 馬力 (HP) | 減速比 | 入力法蘭 | | | | | | | | | 直結入力軸 | | |
|---|---|---|---|---|---|---|---|---|---|---|---|---|---|---|
| | | | PA | PB | PC | PD | PE | PF | LA | L1 | K | T | U | V |
| 50# | 2 | 1/121~1/400 | 204 | 165 | 130 | 5 | M10*P1.5 | 25 | 544 | 60 | 53 | 8 | 24 | 27.3 |
| 50# | 1 | 1/401~1/900 | 204 | 165 | 130 | 5 | M10*P1.5 | 25 | 548.5 | 60 | 43 | 6 | 19 | 21.8 |
| 50# | 1 | 1/901~1/3600 | 204 | 165 | 130 | 5 | M10*P1.5 | 25 | 548.5 | 60 | 43 | 6 | 19 | 21.8 |
| 50# | 0.5 | 1/3601~1/7200 | 164 | 130 | 110 | 5 | M8*P1.25 | 20 | 566.5 | 45 | 42.5 | 5 | 14 | 16.3 |

尺寸表

| 型號 | 馬力 (HP) | 減速比 | 機身尺寸 | | | | | | | | | | 孔 | 出力軸 | | | | |
|---|---|---|---|---|---|---|---|---|---|---|---|---|---|---|---|---|---|---|
| | | | AA | B | C | D | E | F | G | H | I | J | Z | M | N | P | Q | R |
| 55# | 3 | 1/121~1/400 | 516.5 | 360 | 300 | 76 | 106 | 390 | 310 | 385 | 205 | 32 | 18 | 90 | 85 | 15 | 60 | 55 |
| 55# | 2 | 1/401~1/900 | 530 | 360 | 300 | 76 | 106 | 390 | 310 | 385 | 205 | 32 | 18 | 90 | 85 | 15 | 60 | 55 |
| 55# | 2 | 1/901~1/3600 | 548 | 360 | 300 | 76 | 106 | 390 | 310 | 385 | 205 | 32 | 18 | 90 | 85 | 15 | 60 | 55 |
| 55# | 1 | 1/3601~1/7200 | 553.5 | 360 | 300 | 76 | 106 | 390 | 310 | 385 | 205 | 32 | 18 | 90 | 85 | 15 | 60 | 55 |

| 型號 | 馬力 (HP) | 減速比 | 入力法蘭 | | | | | | | | | 直結入力軸 | | |
|---|---|---|---|---|---|---|---|---|---|---|---|---|---|---|
| | | | PA | PB | PC | PD | PE | PF | LA | L1 | K | T | U | V |
| 55# | 3 | 1/121~1/400 | 252 | 215 | 180 | 5.5 | M12*P1.75 | 30 | 591.5 | 75 | 65 | 8 | 28 | 31.3 |
| 55# | 2 | 1/401~1/900 | 250 | 165 | 130 | 5 | M10*P1.5 | 25 | 590 | 60 | 53 | 8 | 24 | 27.3 |
| 55# | 2 | 1/901~1/3600 | 204 | 165 | 130 | 5 | M10*P1.5 | 25 | 608 | 60 | 53 | 8 | 24 | 27.3 |
| 55# | 1 | 1/3601~1/7200 | 204 | 165 | 130 | 5 | M10*P1.5 | 25 | 613.5 | 60 | 43 | 6 | 19 | 21.8 |

尺寸表

| 型號 | 馬力 (HP) | 減速比 | 機身尺寸 | | | | | | | | | | 孔 | 出力軸 | | | | |
|---|---|---|---|---|---|---|---|---|---|---|---|---|---|---|---|---|---|---|
| | | | AA | B | C | D | E | F | G | H | I | J | Z | M | N | P | Q | R |
| 65# | 5 | 1/121~1/400 | 566 | 395 | 340 | 91 | 118 | 414 | 330 | 435 | 240 | 35 | 18 | 100 | 95 | 18 | 69 | 65 |
| 65# | 3 | 1/401~1/900 | 566 | 395 | 340 | 91 | 118 | 414 | 330 | 435 | 240 | 35 | 18 | 100 | 95 | 18 | 69 | 65 |
| 65# | 3 | 1/901~1/3600 | 588 | 395 | 340 | 91 | 118 | 414 | 330 | 435 | 240 | 35 | 18 | 100 | 95 | 18 | 69 | 65 |
| 65# | 2 | 1/3601~1/7200 | 626 | 395 | 340 | 91 | 118 | 414 | 330 | 435 | 240 | 35 | 18 | 100 | 95 | 18 | 69 | 65 |

| 型號 | 馬力 (HP) | 減速比 | 入力法蘭 | | | | | | | | | 直結入力軸 | | |
|---|---|---|---|---|---|---|---|---|---|---|---|---|---|---|
| | | | PA | PB | PC | PD | PE | PF | LA | L1 | K | T | U | V |
| 65# | 5 | 1/121~1/400 | 252 | 215 | 180 | 5.5 | M12*P1.75 | 30 | 641 | 75 | 65 | 8 | 28 | 31.3 |
| 65# | 3 | 1/401~1/900 | 252 | 215 | 180 | 5.5 | M12*P1.75 | 30 | 641 | 75 | 65 | 8 | 28 | 31.3 |
| 65# | 3 | 1/901~1/3600 | 252 | 215 | 180 | 5.5 | M12*P1.75 | 30 | 663 | 75 | 65 | 8 | 28 | 31.3 |
| 65# | 2 | 1/3601~1/7200 | 250 | 165 | 130 | 5 | M10*P1.5 | 25 | 686 | 60 | 53 | 8 | 24 | 27.3 |

# 臥式兩段式法蘭式齒輪減速機-PGEWF

## PGEWF75#~PGEWF100#

(單位:mm)

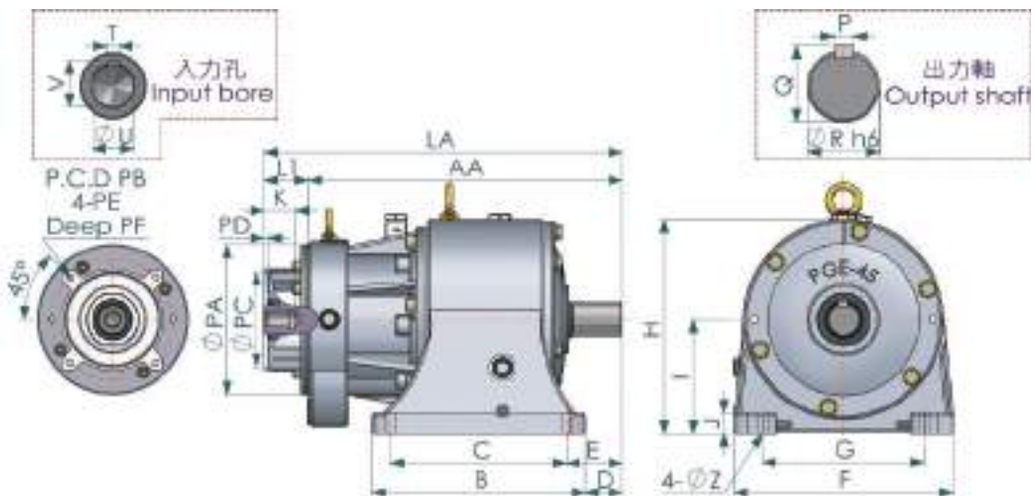


| 尺寸表 | | | | | | | | | | | | | | | | | |
|---|---|---|---|---|---|---|---|---|---|---|---|---|---|---|---|---|---|
| 型號 | 馬力(HP) | 減速比 | 機身尺寸 | | | | | | | | | | 孔 | 出力軸 | | | | |
| | | | AA | B | C | D | E | F | G | H | I | J | Z | M | N | P | Q | R |
| 75# | 7.5 | 1/121~1/400 | 608.5 | 444 | 380 | 98 | 130 | 475 | 370 | 490 | 270 | 38 | 24 | 115 | 100 | 20 | 79.5 | 75 |
| 75# | 5 | 1/401~1/900 | 628.5 | 444 | 380 | 98 | 130 | 475 | 370 | 490 | 270 | 38 | 24 | 115 | 100 | 20 | 79.5 | 75 |
| 75# | 5 | 1/901~1/3600 | 658.5 | 444 | 380 | 98 | 130 | 475 | 370 | 490 | 270 | 38 | 24 | 115 | 100 | 20 | 79.5 | 75 |
| 75# | 3 | 1/3601~1/7200 | 663 | 444 | 380 | 98 | 130 | 475 | 370 | 490 | 270 | 38 | 24 | 115 | 100 | 20 | 79.5 | 75 |

| 型號 | 馬力(HP) | 減速比 | 入力法蘭 | | | | | | | | | 出力軸 | | |
|---|---|---|---|---|---|---|---|---|---|---|---|---|---|---|
| | | | PA | PB | PC | PD | PE | PF | LA | L1 | K | T | U | V |
| 75# | 7.5 | 1/121~1/400 | 300 | 265 | 230 | 5.5 | M12*P1.75 | 40 | 713.5 | 105 | 85 | 10 | 38 | 41.3 |
| 75# | 5 | 1/401~1/900 | 300 | 215 | 180 | 5.5 | M12*P1.75 | 30 | 703.5 | 75 | 65 | 8 | 28 | 31.3 |
| 75# | 5 | 1/901~1/3600 | 252 | 215 | 180 | 5.5 | M12*P1.75 | 30 | 733.5 | 75 | 65 | 8 | 28 | 31.3 |
| 75# | 3 | 1/3601~1/7200 | 252 | 215 | 180 | 5.5 | M12*P1.75 | 30 | 738 | 75 | 65 | 8 | 28 | 31.3 |

| 尺寸表 | | | | | | | | | | | | | | | | | |
|---|---|---|---|---|---|---|---|---|---|---|---|---|---|---|---|---|---|
| 型號 | 馬力(HP) | 減速比 | 機身尺寸 | | | | | | | | | | 孔 | 出力軸 | | | | |
| | | | AA | B | C | D | E | F | G | H | I | J | Z | M | N | P | Q | R |
| 80# | 7.5 | 1/121~1/400 | 618.5 | 444 | 380 | 108 | 140 | 475 | 370 | 490 | 270 | 38 | 24 | 125 | 120 | 22 | 85 | 80 |
| 80# | 5 | 1/401~1/900 | 638.5 | 444 | 380 | 108 | 140 | 475 | 370 | 490 | 270 | 38 | 24 | 125 | 120 | 22 | 85 | 80 |
| 80# | 5 | 1/901~1/3600 | 668.5 | 444 | 380 | 108 | 140 | 475 | 370 | 490 | 270 | 38 | 24 | 125 | 120 | 22 | 85 | 80 |
| 80# | 3 | 1/3601~1/7200 | 673 | 444 | 380 | 108 | 140 | 475 | 370 | 490 | 270 | 38 | 24 | 125 | 120 | 22 | 85 | 80 |

# 臥式兩段式法蘭式齒輪減速機-PGEWF

| 型號 | 馬力(HP) | 減速比 | 入力法蘭 | | | | | | | | | 出力軸 | | |
|---|---|---|---|---|---|---|---|---|---|---|---|---|---|---|
| | | | PA | PB | PC | PD | PE | PF | LA | L1 | K | T | U | V |
| 80# | 7.5 | 1/121~1/400 | 300 | 265 | 230 | 5.5 | M12*P1.75 | 40 | 723.5 | 105 | 85 | 10 | 38 | 41.3 |
| 80# | 5 | 1/401~1/900 | 300 | 215 | 180 | 5.5 | M12*P1.75 | 30 | 713.5 | 75 | 65 | 8 | 28 | 31.3 |
| 80# | 5 | 1/901~1/3600 | 252 | 215 | 180 | 5.5 | M12*P1.75 | 30 | 743.5 | 75 | 65 | 8 | 28 | 31.3 |
| 80# | 3 | 1/3601~1/7200 | 252 | 215 | 180 | 5.5 | M12*P1.75 | 30 | 748 | 75 | 65 | 8 | 28 | 31.3 |

尺寸表

| 型號 | 馬力(HP) | 減速比 | 機身尺寸 | | | | | | | | | | 孔 | 出力軸 | | | | |
|---|---|---|---|---|---|---|---|---|---|---|---|---|---|---|---|---|---|---|
| | | | AA | B | C | D | E | F | G | H | I | J | Z | M | N | P | Q | R |
| 90# | 10 | 1/121~1/400 | 695 | 490 | 430 | 145 | 175 | 530 | 420 | 545 | 295 | 40 | 24 | 140 | 135 | 24 | 98 | 90 |
| 90# | 7.5 | 1/401~1/900 | 695 | 490 | 430 | 145 | 175 | 530 | 420 | 545 | 295 | 40 | 24 | 140 | 135 | 24 | 98 | 90 |
| 90# | 7.5 | 1/901~1/3600 | 725 | 490 | 430 | 145 | 175 | 530 | 420 | 545 | 295 | 40 | 24 | 140 | 135 | 24 | 98 | 90 |
| 90# | 5 | 1/3601~1/7200 | 763 | 490 | 430 | 145 | 175 | 530 | 420 | 545 | 295 | 40 | 24 | 140 | 135 | 24 | 98 | 90 |

| 型號 | 馬力(HP) | 減速比 | 入力法蘭 | | | | | | | | | 出力軸 | | |
|---|---|---|---|---|---|---|---|---|---|---|---|---|---|---|
| | | | PA | PB | PC | PD | PE | PF | LA | L1 | K | T | U | V |
| 90# | 10 | 1/121~1/400 | 300 | 265 | 230 | 5.5 | M12*P1.75 | 40 | 800 | 105 | 85 | 10 | 38 | 41.3 |
| 90# | 7.5 | 1/401~1/900 | 300 | 265 | 230 | 5.5 | M12*P1.75 | 40 | 800 | 105 | 85 | 10 | 38 | 41.3 |
| 90# | 7.5 | 1/901~1/3600 | 300 | 265 | 230 | 5.5 | M12*P1.75 | 40 | 830 | 105 | 85 | 10 | 38 | 41.3 |
| 90# | 5 | 1/3601~1/7200 | 252 | 215 | 180 | 5.5 | M12*P1.75 | 30 | 838 | 75 | 65 | 8 | 28 | 31.3 |

尺寸表

| 型號 | 馬力(HP) | 減速比 | 機身尺寸 | | | | | | | | | | 孔 | 出力軸 | | | | |
|---|---|---|---|---|---|---|---|---|---|---|---|---|---|---|---|---|---|---|
| | | | AA | B | C | D | E | F | G | H | I | J | Z | M | N | P | Q | R |
| 100# | 15 | 1/121~1/400 | 831.5 | 540 | 470 | 188 | 223 | 590 | 480 | 610 | 340 | 43 | 24 | 165 | 160 | 28 | 106 | 100 |
| 100# | 10 | 1/401~1/900 | 851.5 | 540 | 470 | 188 | 223 | 590 | 480 | 610 | 340 | 43 | 24 | 165 | 160 | 28 | 106 | 100 |
| 100# | 10 | 1/901~1/3600 | 886.5 | 540 | 470 | 188 | 223 | 590 | 480 | 610 | 340 | 43 | 24 | 165 | 160 | 28 | 106 | 100 |
| 100# | 7.5 | 1/3601~1/7200 | 888.5 | 540 | 470 | 188 | 223 | 590 | 480 | 610 | 340 | 43 | 24 | 165 | 160 | 28 | 106 | 100 |

| 型號 | 馬力(HP) | 減速比 | 入力法蘭 | | | | | | | | | 出力軸 | | |
|---|---|---|---|---|---|---|---|---|---|---|---|---|---|---|
| | | | PA | PB | PC | PD | PE | PF | LA | L1 | K | T | U | V |
| 100# | 15 | 1/121~1/400 | 354 | 300 | 250 | 6 | M16*P2 | 40 | 948.5 | 117 | 117 | 12 | 42 | 45.3 |
| 100# | 10 | 1/401~1/900 | 300 | 265 | 230 | 5.5 | M12*P1.75 | 40 | 956.5 | 105 | 85 | 10 | 38 | 41.3 |
| 100# | 10 | 1/901~1/3600 | 300 | 265 | 230 | 5.5 | M12*P1.75 | 40 | 991.5 | 105 | 85 | 10 | 38 | 41.3 |
| 100# | 7.5 | 1/3601~1/7200 | 300 | 265 | 230 | 5.5 | M12*P1.75 | 40 | 993.5 | 105 | 85 | 10 | 38 | 41.3 |

## 系統分解圖

型　　號 ：**PGVWF - 4 - STAGE**
適用速比 ：1/121 - 1/ 900

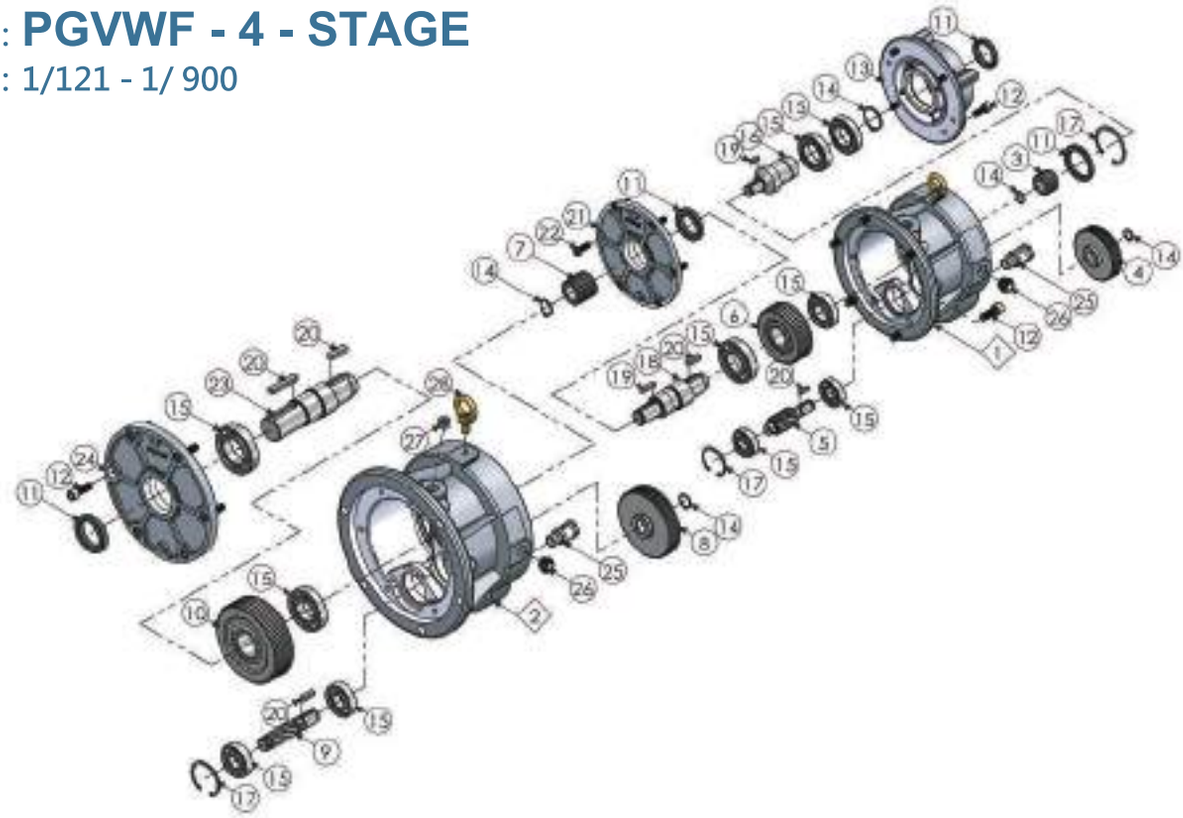

| No. | 零件名稱 | No. | 零件名稱 |
|---|---|---|---|
| 1 | 第一段立式外殼 | 15 | 軸承 |
| 2 | 第二段立式外殼 | 16 | 直結入力軸 |
| 3 | 第一段主動齒輪 | 17 | C型扣環 |
| 4 | 第一段從動齒輪 | 18 | 連結軸心 |
| 5 | 第二段主動齒軸 | 19 | 鍵 |
| 6 | 第二段從動齒輪 | 20 | 鍵 |
| 7 | 第三段主動齒輪 | 21 | 第一段連結蓋 |
| 8 | 第三段從動齒輪 | 22 | 沉頭螺栓 |
| 9 | 第四段主動齒軸 | 23 | 出力軸心 |
| 10 | 第四段從動齒輪 | 24 | 出力蓋 |
| 11 | 油封 | 25 | 透氣蓋組件 |
| 12 | 內六角螺栓 | 26 | 油鏡 |
| 13 | 入力法蘭 | 27 | 排油栓 |
| 14 | S型扣環 | 28 | 吊環 |

## 系統分解圖

型　　號 ：**PGVWF - 5 - STAGE**
適用速比 ：1/901 - 1/ 3600

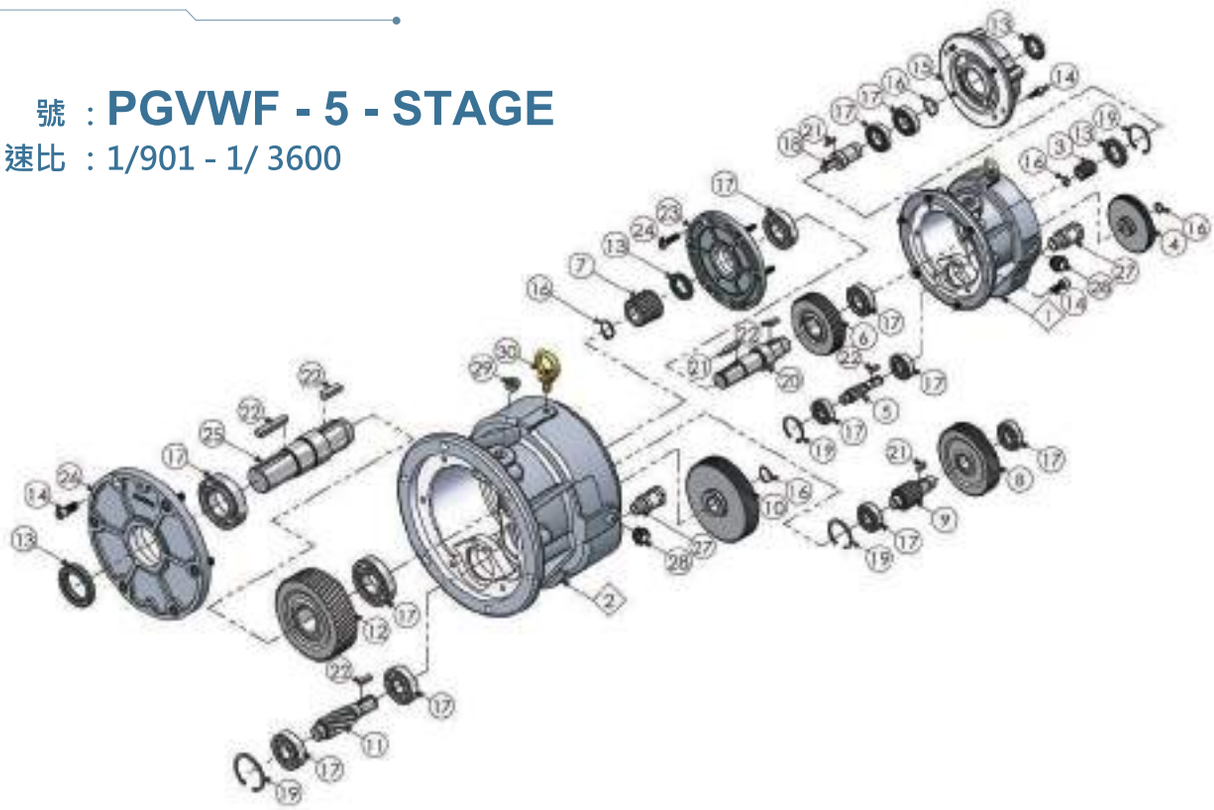

| No. | 零件名稱 | No. | 零件名稱 |
|---|---|---|---|
| 1 | 第一段立式外殼 | 16 | S型扣環 |
| 2 | 第二段立式外殼 | 17 | 軸承 |
| 3 | 第一段主動齒輪 | 18 | 直結入力軸 |
| 4 | 第一段從動齒輪 | 19 | C型扣環 |
| 5 | 第二段主動齒軸 | 20 | 連結軸心 |
| 6 | 第二段從動齒輪 | 21 | 鍵 |
| 7 | 第三段主動齒輪 | 22 | 鍵 |
| 8 | 第三段從動齒輪 | 23 | 第一段連結蓋 |
| 9 | 第四段主動齒軸 | 24 | 沉頭螺栓 |
| 10 | 第四段從動齒輪 | 25 | 出力軸心 |
| 11 | 第五段主動齒軸 | 26 | 出力蓋 |
| 12 | 第五段從動齒輪 | 27 | 透氣蓋組件 |
| 13 | 油封 | 28 | 油鏡 |
| 14 | 內六角螺栓 | 29 | 排油栓 |
| 15 | 入力法蘭 | 30 | 吊環 |

## 系統分解圖

型　　號 ：**PGVWF - 6 - STAGE**
適用速比 ：3601 - 1/ 7200

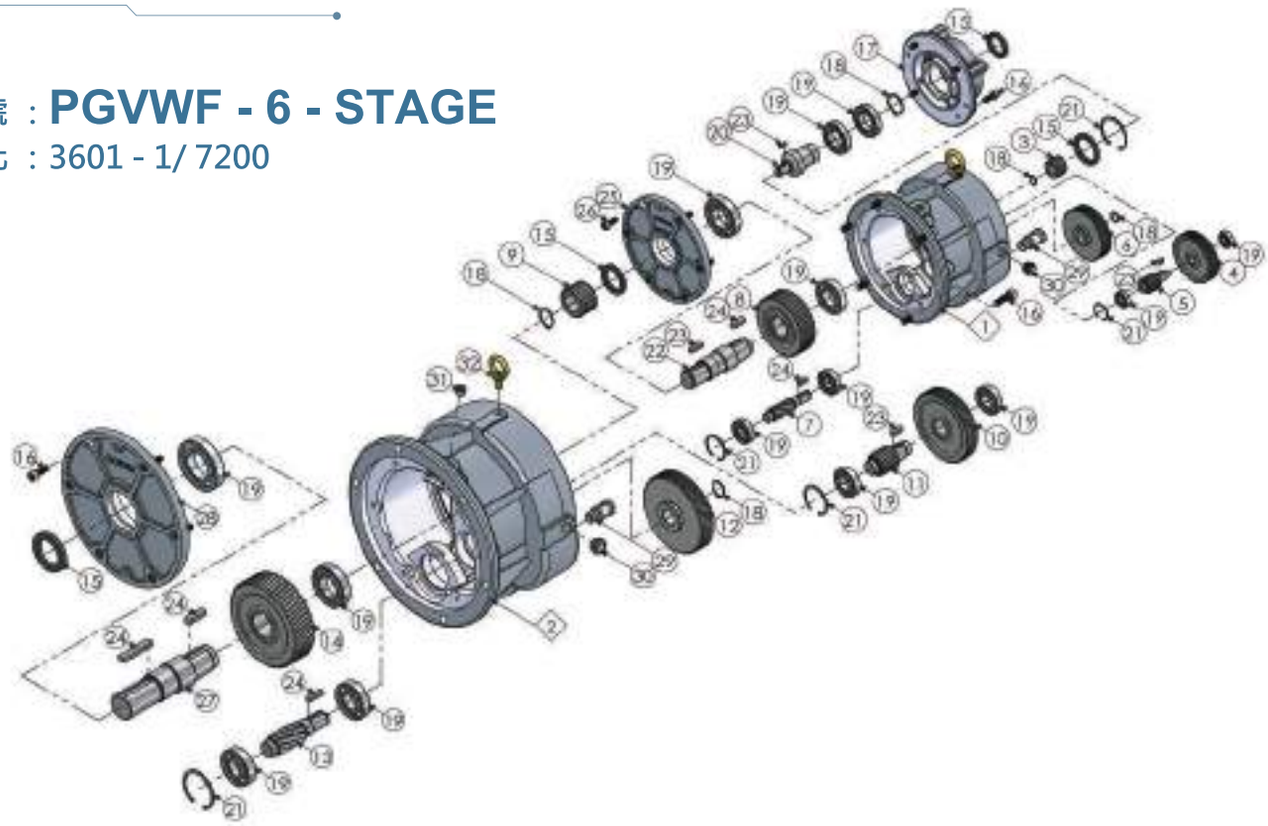

| No. | 零件名稱 | No. | 零件名稱 |
|---|---|---|---|
| 1 | 第一段立式外殼 | 17 | 入力法蘭 |
| 2 | 第二段立式外殼 | 18 | S型扣環 |
| 3 | 第一段主動齒輪 | 19 | 軸承 |
| 4 | 第一段從動齒輪 | 20 | 直結入力軸 |
| 5 | 第二段主動齒軸 | 21 | C型扣環 |
| 6 | 第二段從動齒輪 | 22 | 連結軸心 |
| 7 | 第三段主動齒軸 | 23 | 鍵 |
| 8 | 第三段從動齒輪 | 24 | 鍵 |
| 9 | 第四段主動齒輪 | 25 | 第一段連結蓋 |
| 10 | 第四段從動齒輪 | 26 | 沉頭螺栓 |
| 11 | 第五段主動齒軸 | 27 | 出力軸心 |
| 12 | 第五段從動齒輪 | 28 | 出力蓋 |
| 13 | 第六段主動齒軸 | 29 | 透氣蓋組件 |
| 14 | 第六段從動齒輪 | 30 | 油鏡 |
| 15 | 油封 | 31 | 排油栓 |
| 16 | 內六角螺栓 | 32 | 吊環 |

# 立式兩段式法蘭式齒輪減速機-PGVWF

## PGVWF40~PGVWF100

### PGVWF40#

(單位:mm)

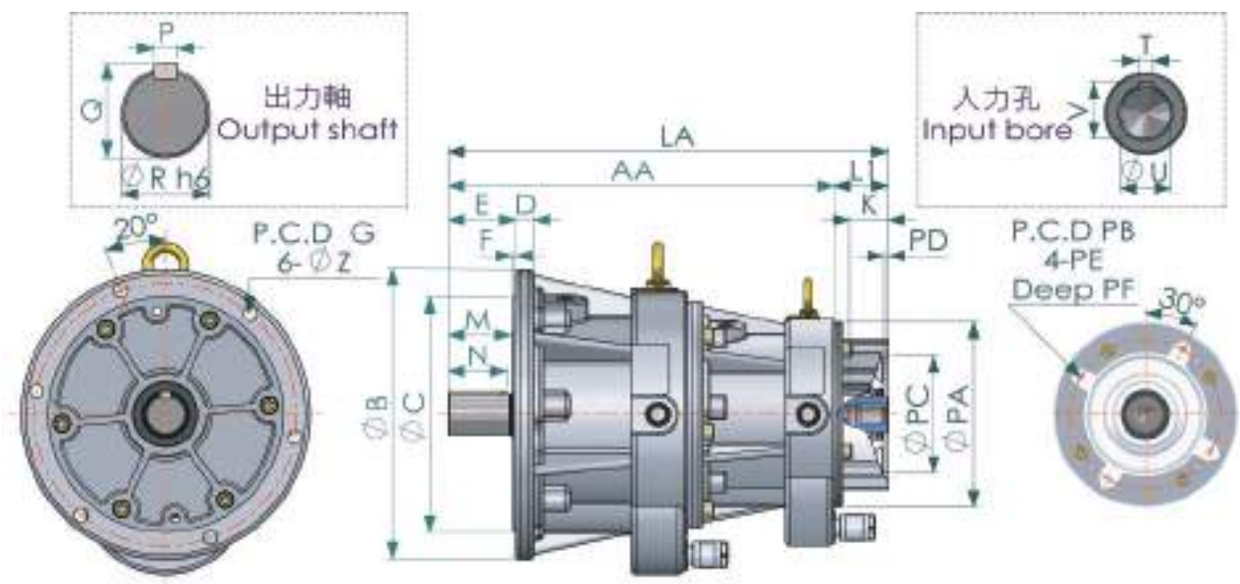


| 尺寸表 | | | | | | | | | | | | | | | |
|---|---|---|---|---|---|---|---|---|---|---|---|---|---|---|---|
| 型號 | 馬力 (HP) | 減速比 | 機身尺寸 | | | | | | | 孔 | 出力軸 | | | | |
| | | | AA | B | C | D | E | F | G | Z | M | N | P | Q | R |
| 40# | 0.5 | 1/120~1/900 | 391.5 | 280 | 230 | 18 | 70.5 | 3.5 | 225 | 13 | 65 | 60 | 10 | 43 | 40 |
| 40# | 0.25 | 1/120~1/900 | 391.5 | 280 | 230 | 18 | 70.5 | 3.5 | 225 | 13 | 65 | 60 | 10 | 43 | 40 |
| 型號 | 馬力 (HP) | 減速比 | 入力法蘭 | | | | | | | | | | 直結入力軸 | | |
| | | | PA | PB | PC | PD | PE | PF | LA | L1 | K | | T | U | V |
| 40# | 0.5 | 1/120~1/900 | 164 | 130 | 110 | 5 | M8*P1.25 | 20 | 436.5 | 45 | 42.5 | | 5 | 14 | 16.3 |
| 40# | 0.25 | 1/120~1/900 | 164 | 130 | 110 | 5 | M8*P1.25 | 20 | 436.5 | 45 | 26.5 | | 4 | 11 | 12.8 |

# 立式兩段式法蘭式齒輪減速機-PGVWF

## PGVWF45#~PGVWF65#

(單位:mm)

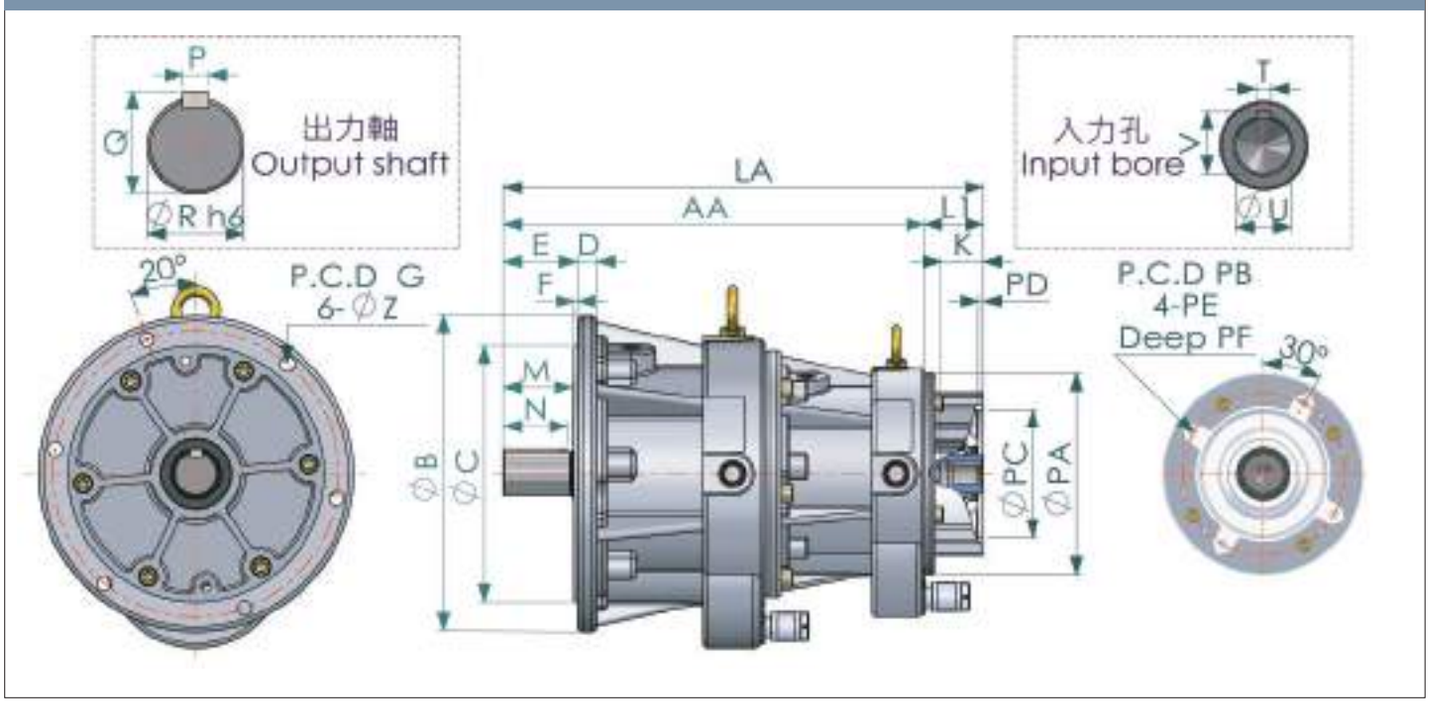


### 尺寸表

| 型號 | 馬力 (HP) | 減速比 | 機身尺寸 | | | | | | | 孔 | 出力軸 | | | | |
|---|---|---|---|---|---|---|---|---|---|---|---|---|---|---|---|
| | | | AA | B | C | D | E | F | G | Z | M | N | P | Q | R |
| 45# | 1 | 1/121~1/400 | 427 | 320 | 260 | 20 | 75 | 3.5 | 290 | 15 | 70 | 65 | 12 | 48 | 45 |
| 45# | 0.5 | 1/901~1/3600 | 431 | 320 | 260 | 20 | 75 | 3.5 | 290 | 15 | 70 | 65 | 12 | 48 | 45 |
| 45# | 0.25 | 1/901~1/3600 | 431 | 320 | 260 | 20 | 75 | 3.5 | 290 | 15 | 70 | 65 | 12 | 45 | 45 |

| 型號 | 馬力 (HP) | 減速比 | 入力法蘭 | | | | | | | | | 直結入力軸 | | |
|---|---|---|---|---|---|---|---|---|---|---|---|---|---|---|
| | | | PA | PB | PC | PD | PE | PF | LA | L1 | K | T | U | V |
| 45# | 1 | 1/121~1/400 | 204 | 165 | 130 | 5 | M10*P1.5 | 25 | 487 | 60 | 43 | 6 | 19 | 21.8 |
| 45# | 0.5 | 1/901~1/3600 | 164 | 130 | 110 | 5 | M8*P1.25 | 20 | 476 | 45 | 42.5 | 5 | 14 | 16.3 |
| 45# | 0.25 | 1/901~1/3600 | 164 | 130 | 110 | 5 | M8*P1.25 | 20 | 476 | 45 | 26.5 | 4 | 11 | 12.8 |

### 尺寸表

| 型號 | 馬力 (HP) | 減速比 | 機身尺寸 | | | | | | | 孔 | 出力軸 | | | | |
|---|---|---|---|---|---|---|---|---|---|---|---|---|---|---|---|
| | | | AA | B | C | D | E | F | G | Z | M | N | P | Q | R |
| 50# | 2 | 1/121~1/400 | 484 | 350 | 290 | 20 | 85.5 | 4.5 | 320 | 15 | 80 | 75 | 12 | 53 | 50 |
| 50# | 1 | 1/401~1/900 | 484 | 350 | 290 | 20 | 85.5 | 4.5 | 320 | 15 | 80 | 75 | 12 | 53 | 50 |
| 50# | 1 | 1/901~1/3600 | 488.5 | 350 | 290 | 20 | 85.5 | 4.5 | 320 | 15 | 80 | 75 | 12 | 53 | 50 |
| 50# | 0.5 | 1/3601~1/7200 | 521.5 | 350 | 290 | 20 | 85.5 | 4.5 | 320 | 15 | 80 | 75 | 12 | 53 | 50 |

# 立式兩段式法蘭式齒輪減速機-PGVWF

| 型號 | 馬力 (HP) | 減速比 | 入力法蘭 | | | | | | | | | 直結入力軸 | | |
|---|---|---|---|---|---|---|---|---|---|---|---|---|---|---|
| | | | PA | PB | PC | PD | PE | PF | LA | L1 | K | T | U | V |
| 50# | 2 | 1/121~1/400 | 204 | 165 | 130 | 5 | M10*P1.5 | 25 | 544 | 60 | 53 | 8 | 24 | 27.3 |
| 50# | 1 | 1/401~1/900 | 204 | 165 | 130 | 5 | M10*P1.5 | 25 | 548.5 | 60 | 43 | 6 | 19 | 21.8 |
| 50# | 1 | 1/901~1/3600 | 204 | 165 | 130 | 5 | M10*P1.5 | 25 | 548.5 | 60 | 43 | 6 | 19 | 21.8 |
| 50# | 0.5 | 1/3601~1/7200 | 164 | 130 | 110 | 5 | M8*P1.25 | 20 | 566.5 | 45 | 42.5 | 5 | 14 | 16.3 |

尺寸表

| 型號 | 馬力 (HP) | 減速比 | 機身尺寸 | | | | | | | 孔 | 出力軸 | | | | |
|---|---|---|---|---|---|---|---|---|---|---|---|---|---|---|---|
| | | | AA | B | C | D | E | F | G | Z | M | N | P | Q | R |
| 55# | 3 | 1/121~1/400 | 516.5 | 410 | 340 | 22 | 96 | 4.5 | 375 | 18 | 90 | 85 | 15 | 60 | 55 |
| 55# | 2 | 1/401~1/900 | 530 | 410 | 340 | 22 | 96 | 4.5 | 375 | 18 | 90 | 85 | 15 | 60 | 55 |
| 55# | 2 | 1/901~1/3600 | 548 | 410 | 340 | 22 | 96 | 4.5 | 375 | 18 | 90 | 85 | 15 | 60 | 55 |
| 55# | 1 | 1/3601~1/7200 | 553.5 | 410 | 340 | 22 | 96 | 4.5 | 375 | 18 | 90 | 85 | 15 | 60 | 55 |

| 型號 | 馬力 (HP) | 減速比 | 入力法蘭 | | | | | | | | | 直結入力軸 | | |
|---|---|---|---|---|---|---|---|---|---|---|---|---|---|---|
| | | | PA | PB | PC | PD | PE | PF | LA | L1 | K | T | U | V |
| 55# | 3 | 1/121~1/400 | 252 | 215 | 180 | 5.5 | M12*P1.75 | 30 | 591.5 | 75 | 65 | 8 | 28 | 31.3 |
| 55# | 2 | 1/401~1/900 | 250 | 165 | 130 | 5 | M10*P1.5 | 25 | 590 | 60 | 53 | 8 | 24 | 27.3 |
| 55# | 2 | 1/901~1/3600 | 204 | 165 | 130 | 5 | M10*P1.5 | 25 | 608 | 60 | 53 | 8 | 24 | 27.3 |
| 55# | 1 | 1/3601~1/7200 | 204 | 165 | 130 | 5 | M10*P1.5 | 25 | 613.5 | 60 | 43 | 6 | 19 | 21.8 |

尺寸表

| 型號 | 馬力 (HP) | 減速比 | 機身尺寸 | | | | | | | 孔 | 出力軸 | | | | |
|---|---|---|---|---|---|---|---|---|---|---|---|---|---|---|---|
| | | | AA | B | C | D | E | F | G | Z | M | N | P | Q | R |
| 65# | 5 | 1/121~1/400 | 566 | 460 | 380 | 23 | 105.5 | 4.5 | 420 | 18 | 100 | 95 | 18 | 69 | 65 |
| 65# | 3 | 1/401~1/900 | 566 | 460 | 380 | 23 | 105.5 | 4.5 | 420 | 18 | 100 | 95 | 18 | 69 | 65 |
| 65# | 3 | 1/901~1/3600 | 588 | 460 | 380 | 23 | 105.5 | 4.5 | 420 | 18 | 100 | 95 | 18 | 69 | 65 |
| 65# | 2 | 1/3601~1/7200 | 626 | 460 | 380 | 23 | 105.5 | 4.5 | 420 | 18 | 100 | 95 | 18 | 69 | 65 |

| 型號 | 馬力 (HP) | 減速比 | 入力法蘭 | | | | | | | | | 直結入力軸 | | |
|---|---|---|---|---|---|---|---|---|---|---|---|---|---|---|
| | | | PA | PB | PC | PD | PE | PF | LA | L1 | K | T | U | V |
| 65# | 5 | 1/121~1/400 | 252 | 215 | 180 | 5.5 | M12*P1.75 | 30 | 641 | 75 | 65 | 8 | 28 | 31.3 |
| 65# | 3 | 1/401~1/900 | 252 | 215 | 180 | 5.5 | M12*P1.75 | 30 | 641 | 75 | 65 | 8 | 28 | 31.3 |
| 65# | 3 | 1/901~1/3600 | 252 | 215 | 180 | 5.5 | M12*P1.75 | 30 | 663 | 75 | 65 | 8 | 28 | 31.3 |
| 65# | 2 | 1/3601~1/7200 | 250 | 165 | 130 | 5 | M10*P1.5 | 25 | 686 | 60 | 53 | 8 | 24 | 27.3 |

## PGVWF75#~PGVWF100#

(單位:mm)

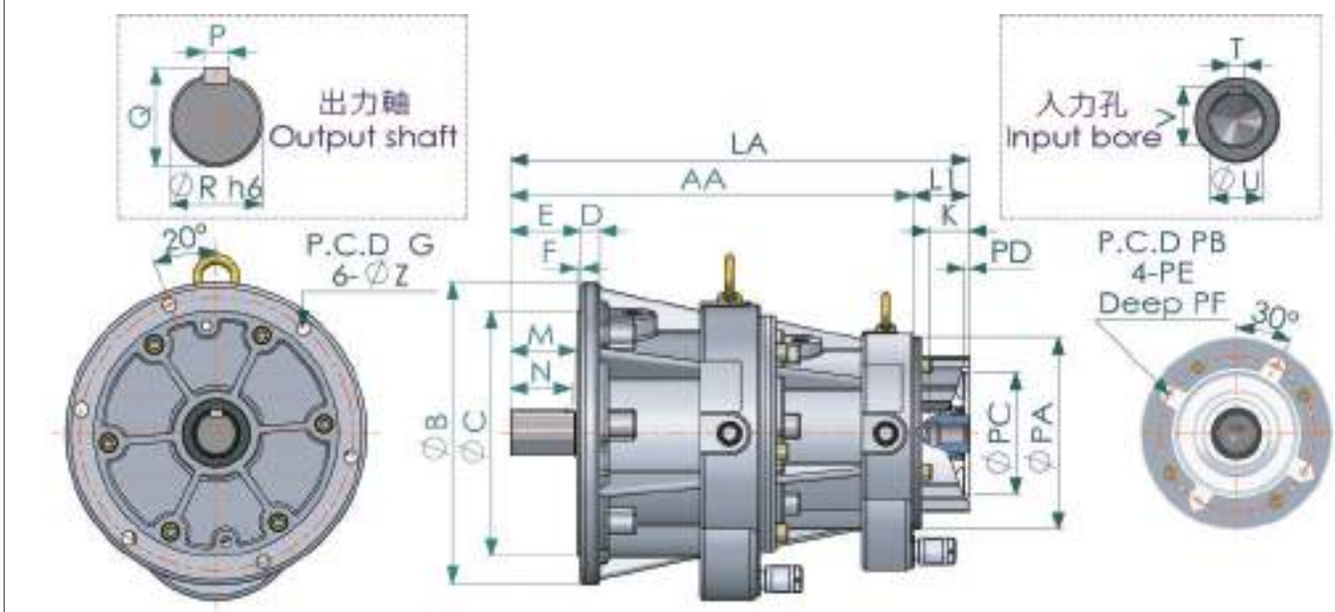


| 尺寸表 | | | | | | | | | | | | | | | |
|---|---|---|---|---|---|---|---|---|---|---|---|---|---|---|---|
| 型號 | 馬力 (HP) | 減速比 | 機身尺寸 | | | | | | | 孔 | 出力軸 | | | | |
| | | | AA | B | C | D | E | F | G | Z | M | N | P | Q | R |
| 75# | 7.5 | 1/121~1/400 | 608.5 | 510 | 430 | 25 | 120.5 | 4.5 | 470 | 21 | 115 | 100 | 20 | 79.5 | 75 |
| 75# | 5 | 1/401~1/900 | 628.5 | 510 | 430 | 25 | 120.5 | 4.5 | 470 | 21 | 115 | 100 | 20 | 79.5 | 75 |
| 75# | 5 | 1/901~1/3600 | 658.5 | 510 | 430 | 25 | 120.5 | 4.5 | 470 | 21 | 115 | 100 | 20 | 79.5 | 75 |
| 75# | 3 | 1/3601~1/7200 | 663 | 510 | 430 | 25 | 120.5 | 4.5 | 470 | 21 | 115 | 100 | 20 | 79.5 | 75 |
| 型號 | 馬力 (HP) | 減速比 | 入力法蘭 | | | | | | | | | | 直結入力軸 | | |
| | | | PA | PB | PC | PD | PE | PF | LA | L1 | K | | T | U | V |
| 75# | 7.5 | 1/121~1/400 | 300 | 265 | 230 | 5.5 | M12*P1.75 | 40 | 713.5 | 105 | 85 | | 10 | 38 | 41.3 |
| 75# | 5 | 1/401~1/900 | 300 | 215 | 180 | 5.5 | M12*P1.75 | 30 | 703.5 | 75 | 65 | | 8 | 28 | 31.3 |
| 75# | 5 | 1/901~1/3600 | 252 | 215 | 180 | 5.5 | M12*P1.75 | 30 | 733.5 | 75 | 65 | | 8 | 28 | 31.3 |
| 75# | 3 | 1/3601~1/7200 | 252 | 215 | 180 | 5.5 | M12*P1.75 | 30 | 738 | 75 | 65 | | 8 | 28 | 31.3 |

| 尺寸表 | | | | | | | | | | | | | | | |
|---|---|---|---|---|---|---|---|---|---|---|---|---|---|---|---|
| 型號 | 馬力 (HP) | 減速比 | 機身尺寸 | | | | | | | 孔 | 出力軸 | | | | |
| | | | AA | B | C | D | E | F | G | Z | M | N | P | Q | R |
| 80# | 7.5 | 1/121~1/400 | 618.5 | 510 | 430 | 25 | 130.5 | 4.5 | 470 | 21 | 125 | 120 | 22 | 85 | 80 |
| 80# | 5 | 1/401~1/900 | 638.5 | 510 | 430 | 25 | 130.5 | 4.5 | 470 | 21 | 125 | 120 | 22 | 85 | 80 |
| 80# | 5 | 1/901~1/3600 | 668.5 | 510 | 430 | 25 | 130.5 | 4.5 | 470 | 21 | 125 | 120 | 22 | 85 | 80 |
| 80# | 3 | 1/3601~1/7200 | 673 | 510 | 430 | 25 | 130.5 | 4.5 | 470 | 21 | 125 | 120 | 22 | 85 | 80 |

# 立式兩段式法蘭式齒輪減速機-PGVWF

| 型號 | 馬力(HP) | 減速比 | 入力法蘭 | | | | | | | | | 直結入力軸 | | |
|---|---|---|---|---|---|---|---|---|---|---|---|---|---|---|
| | | | PA | PB | PC | PD | PE | PF | LA | L1 | K | T | U | V |
| 80# | 7.5 | 1/121~1/400 | 300 | 265 | 230 | 5.5 | M12*P1.75 | 40 | 723.5 | 105 | 85 | 10 | 38 | 41.3 |
| 80# | 5 | 1/401~1/900 | 300 | 215 | 180 | 5.5 | M12*P1.75 | 30 | 713.5 | 75 | 65 | 8 | 28 | 31.3 |
| 80# | 5 | 1/901~1/3600 | 252 | 215 | 180 | 5.5 | M12*P1.75 | 30 | 743.5 | 75 | 65 | 8 | 28 | 31.3 |
| 80# | 3 | 1/3601~1/7200 | 252 | 215 | 180 | 5.5 | M12*P1.75 | 30 | 748 | 75 | 65 | 8 | 28 | 31.3 |

| 尺寸表 | | | | | | | | | | | | | | |
|---|---|---|---|---|---|---|---|---|---|---|---|---|---|---|
| 型號 | 馬力(HP) | 減速比 | 機身尺寸 | | | | | | | 孔 | 出力軸 | | | | |
| | | | AA | B | C | D | E | F | G | Z | M | N | P | Q | R |
| 90# | 10 | 1/121~1/400 | 695 | 560 | 480 | 25 | 145.5 | 4.5 | 520 | 21 | 140 | 135 | 24 | 98 | 90 |
| 90# | 7.5 | 1/401~1/900 | 695 | 560 | 480 | 25 | 145.5 | 4.5 | 520 | 21 | 140 | 135 | 24 | 98 | 90 |
| 90# | 7.5 | 1/901~1/3600 | 725 | 560 | 480 | 25 | 145.5 | 4.5 | 520 | 21 | 140 | 135 | 24 | 98 | 90 |
| 90# | 5 | 1/3601~1/7200 | 763 | 560 | 480 | 25 | 145.5 | 4.5 | 520 | 21 | 140 | 135 | 24 | 98 | 90 |
| 型號 | 馬力(HP) | 減速比 | 入力法蘭 | | | | | | | | | 直結入力軸 | | |
| | | | PA | PB | PC | PD | PE | PF | LA | L1 | K | T | U | V |
| 90# | 10 | 1/121~1/400 | 300 | 265 | 230 | 5.5 | M12*P1.75 | 40 | 800 | 105 | 85 | 10 | 38 | 41.3 |
| 90# | 7.5 | 1/401~1/900 | 300 | 265 | 230 | 5.5 | M12*P1.75 | 40 | 800 | 105 | 85 | 10 | 38 | 41.3 |
| 90# | 7.5 | 1/901~1/3600 | 300 | 265 | 230 | 5.5 | M12*P1.75 | 40 | 830 | 105 | 85 | 10 | 38 | 41.3 |
| 90# | 5 | 1/3601~1/7200 | 252 | 215 | 180 | 5.5 | M12*P1.75 | 30 | 838 | 75 | 65 | 8 | 28 | 31.3 |

| 尺寸表 | | | | | | | | | | | | | | |
|---|---|---|---|---|---|---|---|---|---|---|---|---|---|---|
| 型號 | 馬力(HP) | 減速比 | 機身尺寸 | | | | | | | 孔 | 出力軸 | | | | |
| | | | AA | B | C | D | E | F | G | Z | M | N | P | Q | R |
| 100# | 15 | 1/121~1/400 | 831.5 | 630 | 530 | 30 | 170.5 | 4.5 | 580 | 24 | 165 | 160 | 28 | 106 | 100 |
| 100# | 10 | 1/401~1/900 | 851.5 | 630 | 530 | 30 | 170.5 | 4.5 | 580 | 24 | 165 | 160 | 28 | 106 | 100 |
| 100# | 10 | 1/901~1/3600 | 886.5 | 630 | 530 | 30 | 170.5 | 4.5 | 580 | 24 | 165 | 160 | 28 | 106 | 100 |
| 100# | 7.5 | 1/3601~1/7200 | 888.5 | 630 | 530 | 30 | 170.5 | 4.5 | 580 | 24 | 165 | 160 | 28 | 106 | 100 |
| 型號 | 馬力(HP) | 減速比 | 入力法蘭 | | | | | | | | | 直結入力軸 | | |
| | | | PA | PB | PC | PD | PE | PF | LA | L1 | K | T | U | V |
| 100# | 15 | 1/121~1/400 | 354 | 300 | 250 | 6 | M16*P2 | 40 | 948.5 | 117 | 117 | 12 | 42 | 45.3 |
| 100# | 10 | 1/401~1/900 | 300 | 265 | 230 | 5.5 | M12*P1.75 | 40 | 956.5 | 105 | 85 | 10 | 38 | 41.3 |
| 100# | 10 | 1/901~1/3600 | 300 | 265 | 230 | 5.5 | M12*P1.75 | 40 | 991.5 | 105 | 85 | 10 | 38 | 41.3 |
| 100# | 7.5 | 1/3601~1/7200 | 300 | 265 | 230 | 5.5 | M12*P1.75 | 40 | 993.5 | 105 | 85 | 10 | 38 | 41.3 |

## 系統分解圖

型　　號 ：**PGEWD - 4 - STAGE**
適用速比 ：1/121 - 1/ 900

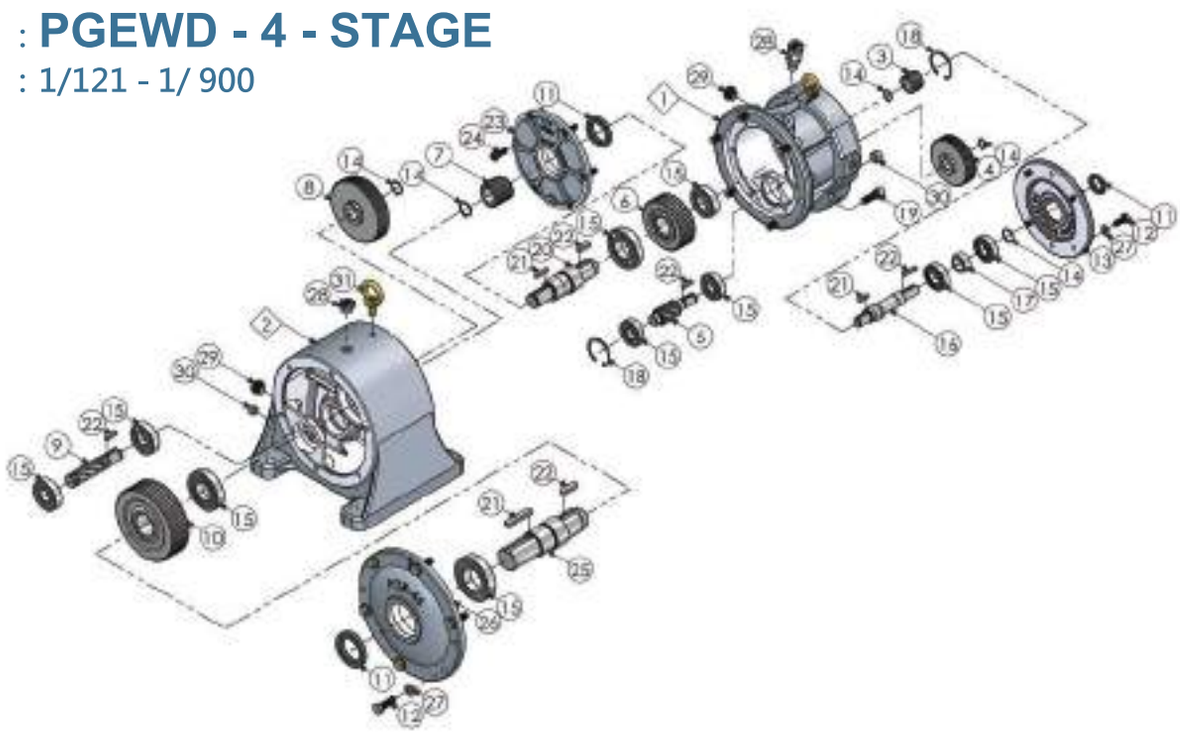

| No. | 零件名稱 | No. | 零件名稱 |
|---|---|---|---|
| 1 | 第一段立式外殼 | 17 | 套環 |
| 2 | 第二段臥式外殼 | 18 | C型扣環 |
| 3 | 第一段主動齒輪 | 19 | 內六角螺栓 |
| 4 | 第一段從動齒輪 | 20 | 連結軸心 |
| 5 | 第二段主動齒軸 | 21 | 鍵 |
| 6 | 第二段從動齒輪 | 22 | 鍵 |
| 7 | 第三段主動齒輪 | 23 | 第一段連結蓋 |
| 8 | 第三段從動齒輪 | 24 | 沉頭螺栓 |
| 9 | 第四段主動齒軸 | 25 | 出力軸心 |
| 10 | 第四段從動齒輪 | 26 | 出力蓋 |
| 11 | 油封 | 27 | 華司 |
| 12 | 外六角螺栓 | 28 | 透氣蓋組件 |
| 13 | 入力蓋 | 29 | 油鏡 |
| 14 | S型扣環 | 30 | 排油栓 |
| 15 | 軸承 | 31 | 吊環 |
| 16 | 入力軸 | | |

## 系統分解圖

型　　號 ：**PGEWD - 5 - STAGE**
適用速比 ：1/901 - 1/ 3600

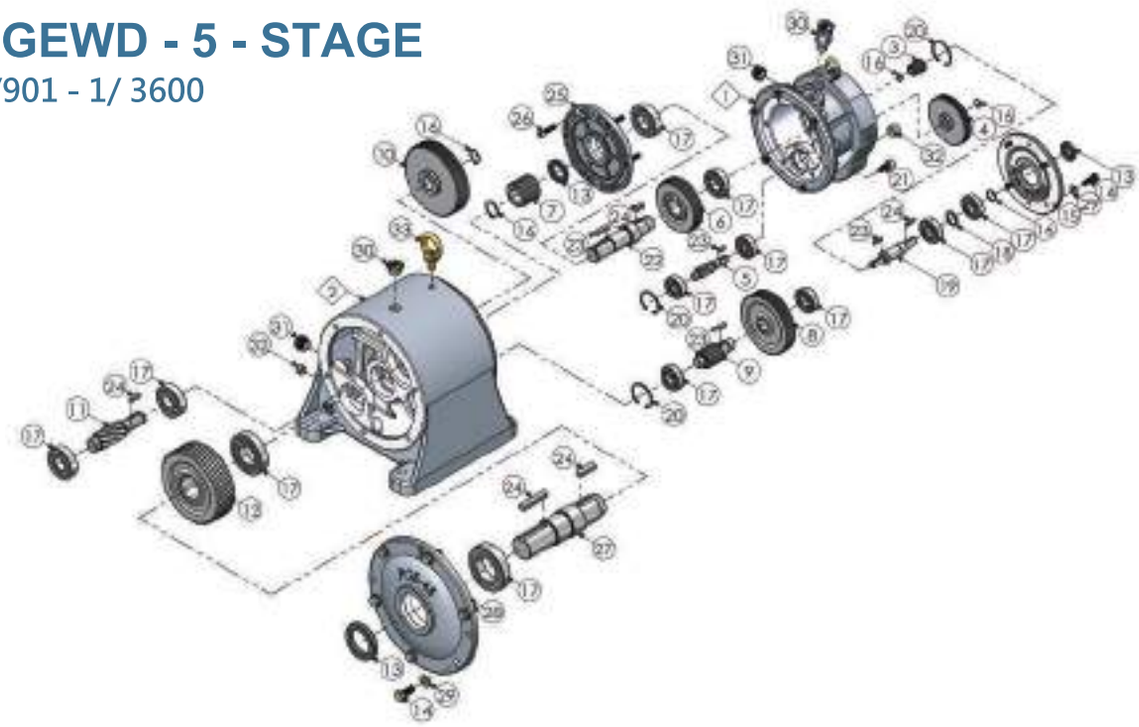

| No. | 零件名稱 | No. | 零件名稱 |
|---|---|---|---|
| 1 | 第一段立式外殼 | 18 | 套環 |
| 2 | 第二段臥式外殼 | 19 | 入力軸 |
| 3 | 第一段主動齒輪 | 20 | C型扣環 |
| 4 | 第一段從動齒輪 | 21 | 內六角螺栓 |
| 5 | 第二段主動齒軸 | 22 | 連結軸心 |
| 6 | 第二段從動齒輪 | 23 | 鍵 |
| 7 | 第三段主動齒輪 | 24 | 鍵 |
| 8 | 第三段從動齒輪 | 25 | 第一段連結蓋 |
| 9 | 第四段主動齒軸 | 26 | 沉頭螺栓 |
| 10 | 第四段從動齒輪 | 27 | 出力軸心 |
| 11 | 第五段主動齒軸 | 28 | 出力蓋 |
| 12 | 第五段從動齒輪 | 29 | 華司 |
| 13 | 油封 | 30 | 透氣蓋組件 |
| 14 | 外六角螺栓 | 31 | 油鏡 |
| 15 | 入力蓋 | 32 | 排油栓 |
| 16 | S型扣環 | 33 | 吊環 |
| 17 | 軸承 | | |

## 系統分解圖

型　　號 ：**PGEWD - 6- STAGE**
適用速比 ：3601 - 1/ 7200
(※此為以55-40#範例)

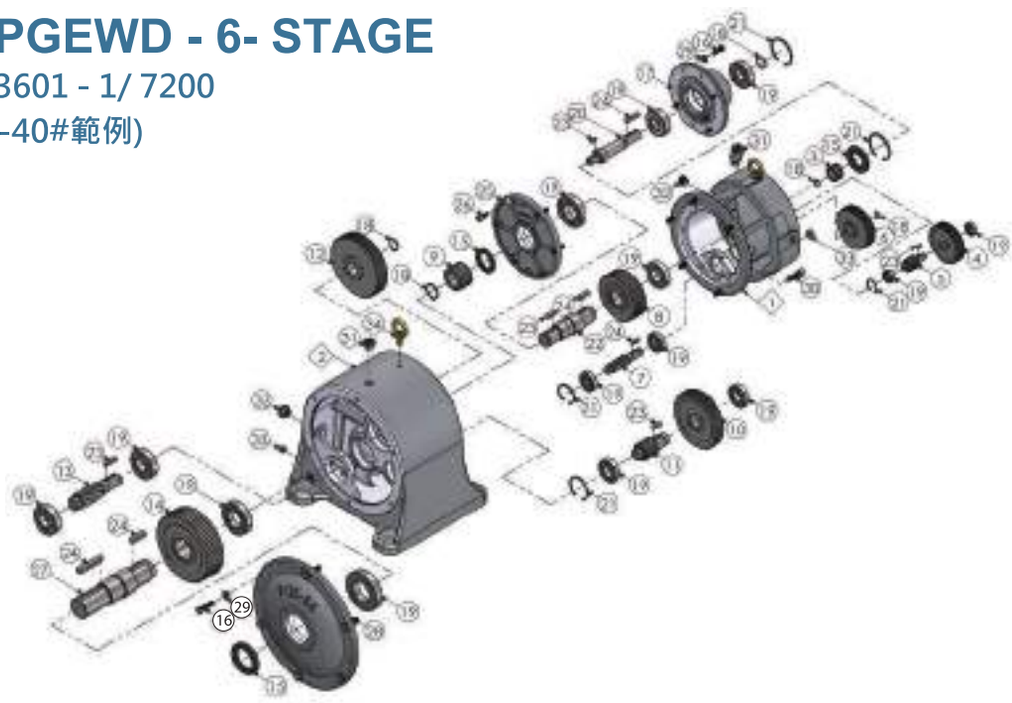

| No. | 零件名稱 | No. | 零件名稱 |
|---|---|---|---|
| 1 | 第一段立式外殼 | 18 | S型扣環 |
| 2 | 第二段臥式外殼 | 19 | 軸承 |
| 3 | 第一段主動齒輪 | 20 | 入力軸 |
| 4 | 第一段從動齒輪 | 21 | C型扣環 |
| 5 | 第二段主動齒軸 | 22 | 連結軸心 |
| 6 | 第二段從動齒輪 | 23 | 鍵 |
| 7 | 第三段主動齒軸 | 24 | 鍵 |
| 8 | 第三段從動齒輪 | 25 | 第一段連結蓋 |
| 9 | 第四段主動齒輪 | 26 | 沉頭螺栓 |
| 10 | 第四段從動齒輪 | 27 | 出力軸心 |
| 11 | 第五段主動齒軸 | 28 | 出力蓋 |
| 12 | 第五段從動齒輪 | 29 | 華司 |
| 13 | 第六段主動齒軸 | 30 | 內六角螺栓 |
| 14 | 第六段從動齒輪 | 31 | 透氣蓋組件 |
| 15 | 油封 | 32 | 油鏡 |
| 16 | 外六角螺栓 | 33 | 排油栓 |
| 17 | 入力蓋 | 34 | 吊環 |

# 臥式兩段式雙軸齒輪減速機-PGEWD

## PGEWD40~PGEWD100

### PGEWD40#

(單位:mm)

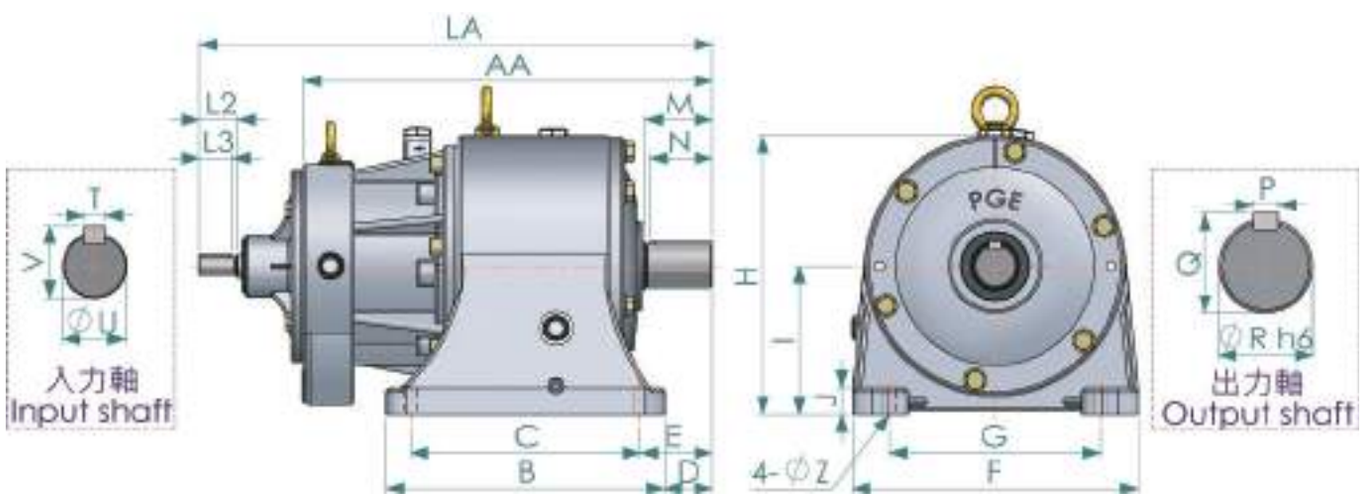


尺寸表

| 型號 | 馬力 (HP) | 減速比 | 機身尺寸 | | | | | | | | | | 孔 | 出力軸 | | | | |
|---|---|---|---|---|---|---|---|---|---|---|---|---|---|---|---|---|---|---|
| | | | AA | B | C | D | E | F | G | H | I | J | Z | M | N | P | Q | R |
| 40# | 0.5 | 1/121~1/900 | 391.5 | 272 | 230 | 48 | 70 | 262 | 190 | 261 | 135 | 27 | 13 | 65 | 60 | 10 | 43 | 40 |
| 40# | 0.25 | 1/121~1/900 | 391.5 | 272 | 230 | 48 | 70 | 262 | 190 | 261 | 135 | 27 | 13 | 65 | 60 | 10 | 43 | 40 |

| 型號 | 馬力 (HP) | 減速比 | 入力軸 | | | | | |
|---|---|---|---|---|---|---|---|---|
| | | | LA | L2 | L3 | T | U | V |
| 40# | 0.5 | 1/121~1/900 | 469.5 | 30 | 25 | 5 | 14 | 16 |
| 40# | 0.25 | 1/121~1/900 | 469.5 | 30 | 25 | 5 | 14 | 16 |

# 臥式兩段式雙軸齒輪減速機-PGEWD

## PGEWD45#~PGEWD65#

(單位:mm)

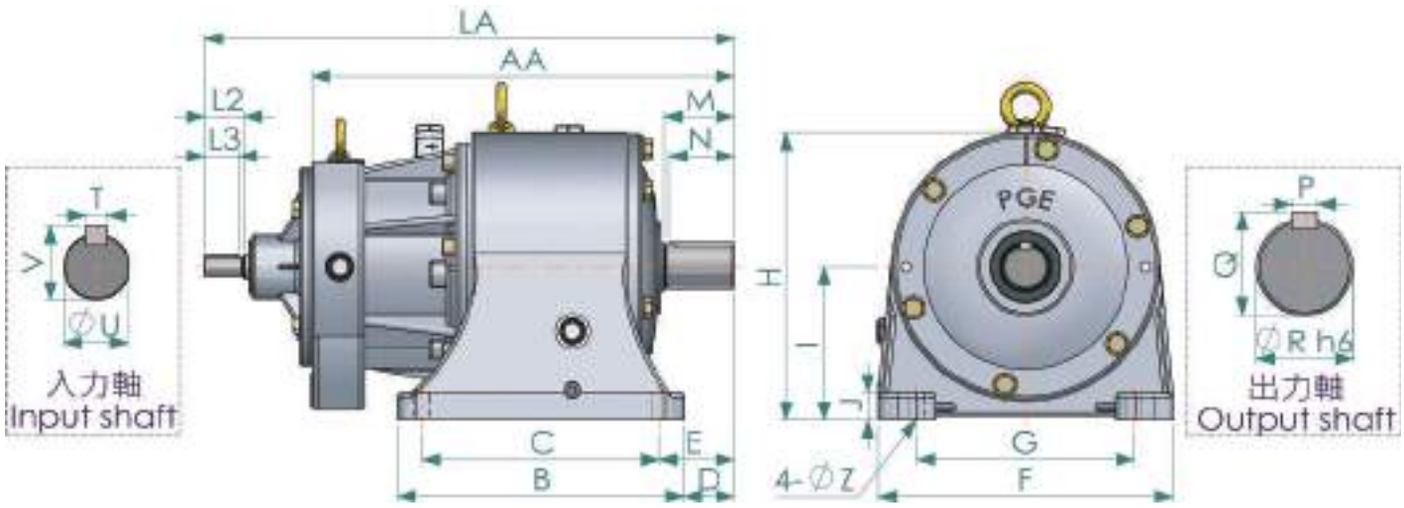


| 尺寸表 | | | | | | | | | | | | | | | | | | |
|---|---|---|---|---|---|---|---|---|---|---|---|---|---|---|---|---|---|---|
| 型號 | 馬力(HP) | 減速比 | 機身尺寸 | | | | | | | | | | 孔 | 出力軸 | | | | |
| | | | AA | B | C | D | E | F | G | H | I | J | Z | M | N | P | Q | R |
| 45# | 1 | 1/121~1/400 | 427 | 290 | 240 | 50 | 75 | 298 | 220 | 291 | 155 | 28 | 15 | 70 | 65 | 12 | 48 | 45 |
| 45# | 0.5 | 1/901~1/3600 | 431 | 290 | 240 | 50 | 75 | 298 | 220 | 291 | 155 | 28 | 15 | 70 | 65 | 12 | 48 | 45 |
| 45# | 0.25 | 1/901~1/3600 | 431 | 290 | 240 | 50 | 75 | 298 | 220 | 291 | 155 | 28 | 15 | 70 | 65 | 12 | 45 | 45 |

| 型號 | 馬力(HP) | 減速比 | 入力軸 | | | | | |
|---|---|---|---|---|---|---|---|---|
| | | | LA | L2 | L3 | T | U | V |
| 45# | 1 | 1/121~1/400 | 535.5 | 40 | 35 | 6 | 19 | 21.5 |
| 45# | 0.5 | 1/901~1/3600 | 509 | 30 | 25 | 5 | 14 | 16 |
| 45# | 0.25 | 1/901~1/3600 | 509 | 30 | 25 | 5 | 14 | 16 |

| 尺寸表 | | | | | | | | | | | | | | | | | | |
|---|---|---|---|---|---|---|---|---|---|---|---|---|---|---|---|---|---|---|
| 型號 | 馬力(HP) | 減速比 | 機身尺寸 | | | | | | | | | | 孔 | 出力軸 | | | | |
| | | | AA | B | C | D | E | F | G | H | I | J | Z | M | N | P | Q | R |
| 50# | 2 | 1/121~1/400 | 484 | 310 | 270 | 66 | 86 | 340 | 270 | 325 | 175 | 30 | 15 | 80 | 75 | 12 | 53 | 50 |
| 50# | 1 | 1/401~1/900 | 484 | 310 | 270 | 66 | 86 | 340 | 270 | 325 | 175 | 30 | 15 | 80 | 75 | 12 | 53 | 50 |
| 50# | 1 | 1/901~1/3600 | 488.5 | 310 | 270 | 66 | 86 | 340 | 270 | 325 | 175 | 30 | 15 | 80 | 75 | 12 | 53 | 50 |
| 50# | 0.5 | 1/3601~1/7200 | 508.5 | 310 | 270 | 66 | 86 | 340 | 270 | 325 | 175 | 30 | 15 | 80 | 75 | 12 | 53 | 50 |

| 型號 | 馬力 (HP) | 減速比 | 入力軸 | | | | | |
|---|---|---|---|---|---|---|---|---|
| | | | LA | L2 | L3 | T | U | V |
| 50# | 2 | 11/121~1/400 | 592.5 | 40 | 35 | 6 | 19 | 21.5 |
| 50# | 1 | 1/401~1/900 | 592.5 | 40 | 35 | 6 | 19 | 21.5 |
| 50# | 1 | 1/901~1/3600 | 597 | 40 | 35 | 6 | 19 | 21.5 |
| 50# | 0.5 | 1/3601~1/7200 | 620 | 40 | 35 | 6 | 19 | 21.5 |

尺寸表

| 型號 | 馬力 (HP) | 減速比 | 機身尺寸 | | | | | | | | | | 孔 | 出力軸 | | | | |
|---|---|---|---|---|---|---|---|---|---|---|---|---|---|---|---|---|---|---|
| | | | AA | B | C | D | E | F | G | H | I | J | Z | M | N | P | Q | R |
| 55# | 3 | 1/121~1/400 | 516.5 | 360 | 300 | 76 | 106 | 390 | 310 | 385 | 205 | 32 | 18 | 90 | 85 | 15 | 60 | 55 |
| 55# | 2 | 1/401~1/900 | 516.5 | 360 | 300 | 76 | 106 | 390 | 310 | 385 | 205 | 32 | 18 | 90 | 85 | 15 | 60 | 55 |
| 55# | 2 | 1/901~1/3600 | 534.5 | 360 | 300 | 76 | 106 | 390 | 310 | 385 | 205 | 32 | 18 | 90 | 85 | 15 | 60 | 55 |
| 55# | 1 | 1/3601~1/7200 | 553.5 | 360 | 300 | 76 | 106 | 390 | 310 | 385 | 205 | 32 | 18 | 90 | 85 | 15 | 60 | 55 |

| 型號 | 馬力 (HP) | 減速比 | 入力軸 | | | | | |
|---|---|---|---|---|---|---|---|---|
| | | | LA | L2 | L3 | T | U | V |
| 55# | 3 | 1/121~1/400 | 647.5 | 50 | 45 | 8 | 24 | 27 |
| 55# | 2 | 1/401~1/900 | 647.5 | 50 | 45 | 8 | 24 | 27 |
| 55# | 2 | 1/901~1/3600 | 665.5 | 50 | 45 | 8 | 24 | 27 |
| 55# | 1 | 1/3601~1/7200 | 684.8 | 50 | 45 | 8 | 24 | 27 |

尺寸表

| 型號 | 馬力 (HP) | 減速比 | 機身尺寸 | | | | | | | | | | 孔 | 出力軸 | | | | |
|---|---|---|---|---|---|---|---|---|---|---|---|---|---|---|---|---|---|---|
| | | | AA | B | C | D | E | F | G | H | I | J | Z | M | N | P | Q | R |
| 65# | 5 | 1/121~1/400 | 566 | 395 | 340 | 91 | 118 | 414 | 330 | 435 | 240 | 35 | 18 | 100 | 95 | 18 | 69 | 65 |
| 65# | 3 | 1/401~1/900 | 566 | 395 | 340 | 91 | 118 | 414 | 330 | 435 | 240 | 35 | 18 | 100 | 95 | 18 | 69 | 65 |
| 65# | 3 | 1/901~1/3600 | 588 | 395 | 340 | 91 | 118 | 414 | 330 | 435 | 240 | 35 | 18 | 100 | 95 | 18 | 69 | 65 |
| 65# | 2 | 1/3601~1/7200 | 612.5 | 395 | 340 | 91 | 118 | 414 | 330 | 435 | 240 | 35 | 18 | 100 | 95 | 18 | 69 | 65 |

| 型號 | 馬力 (HP) | 減速比 | 入力軸 | | | | | |
|---|---|---|---|---|---|---|---|---|
| | | | LA | L2 | L3 | T | U | V |
| 65# | 5 | 1/121~1/400 | 698 | 50 | 45 | 8 | 24 | 27 |
| 65# | 3 | 1/401~1/900 | 698 | 50 | 45 | 8 | 24 | 27 |
| 65# | 3 | 1/901~1/3600 | 720 | 50 | 45 | 8 | 24 | 27 |
| 65# | 2 | 1/3601~1/7200 | 746 | 50 | 45 | 8 | 24 | 27 |

# 臥式兩段式雙軸齒輪減速機-PGEWD

## PGEWD75#~PGEWD100#

(單位:mm)

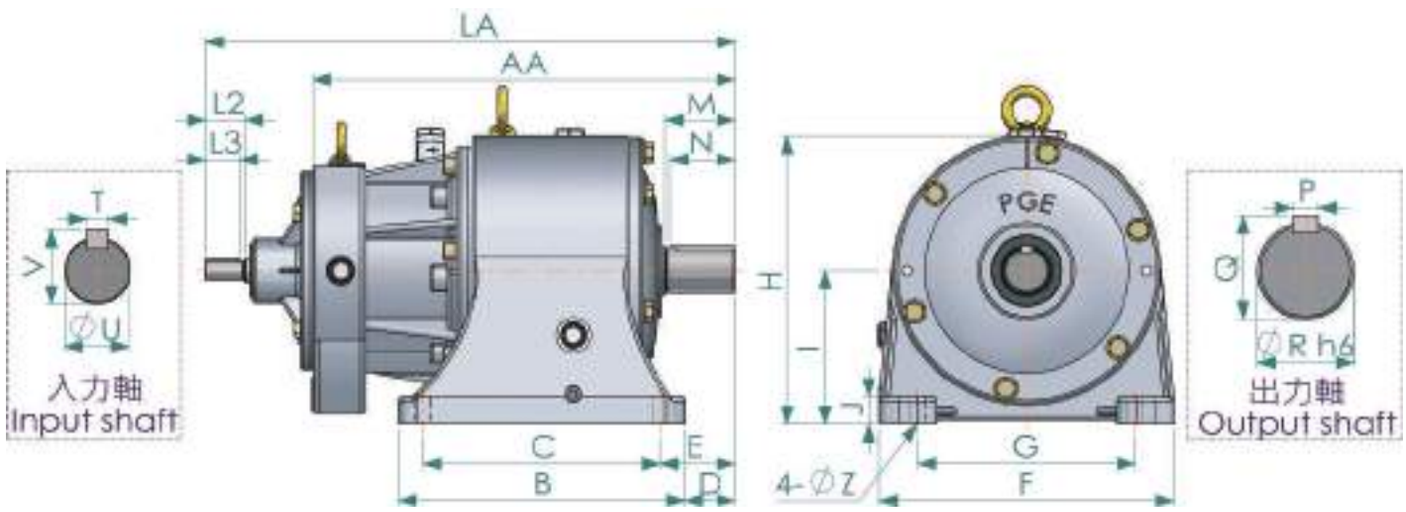


### 尺寸表

| 型號 | 馬力 (HP) | 減速比 | 機身尺寸 | | | | | | | | | | 孔 | 出力軸 | | | | |
|---|---|---|---|---|---|---|---|---|---|---|---|---|---|---|---|---|---|---|
| | | | AA | B | C | D | E | F | G | H | I | J | Z | M | N | P | Q | R |
| 75# | 7.5 | 1/121~1/400 | 608.5 | 444 | 380 | 98 | 130 | 475 | 370 | 490 | 270 | 38 | 24 | 115 | 100 | 20 | 79.5 | 75 |
| 75# | 5 | 1/401~1/900 | 608.5 | 444 | 380 | 98 | 130 | 475 | 370 | 490 | 270 | 38 | 24 | 115 | 100 | 20 | 79.5 | 75 |
| 75# | 5 | 1/901~1/3600 | 638.5 | 444 | 380 | 98 | 130 | 475 | 370 | 490 | 270 | 38 | 24 | 115 | 100 | 20 | 79.5 | 75 |
| 75# | 3 | 1/3601~1/7200 | 663 | 444 | 380 | 98 | 130 | 475 | 370 | 490 | 270 | 38 | 24 | 115 | 100 | 20 | 79.5 | 75 |

| 型號 | 馬力 (HP) | 減速比 | 入力軸 | | | | | |
|---|---|---|---|---|---|---|---|---|
| | | | LA | L2 | L3 | T | U | V |
| 75# | 7.5 | 1/121~1/400 | 745.5 | 60 | 55 | 8 | 28 | 31 |
| 75# | 5 | 1/401~1/900 | 745.5 | 60 | 55 | 8 | 28 | 31 |
| 75# | 5 | 1/901~1/3600 | 775.5 | 60 | 55 | 8 | 28 | 31 |
| 75# | 3 | 1/3601~1/7200 | 800 | 60 | 55 | 8 | 28 | 31 |

### 尺寸表

| 型號 | 馬力 (HP) | 減速比 | 機身尺寸 | | | | | | | | | | 孔 | 出力軸 | | | | |
|---|---|---|---|---|---|---|---|---|---|---|---|---|---|---|---|---|---|---|
| | | | AA | B | C | D | E | F | G | H | I | J | Z | M | N | P | Q | R |
| 80# | 7.5 | 1/121~1/400 | 618.5 | 444 | 380 | 108 | 140 | 475 | 370 | 490 | 270 | 38 | 24 | 125 | 120 | 22 | 85 | 80 |
| 80# | 5 | 1/401~1/900 | 618.5 | 444 | 380 | 108 | 140 | 475 | 370 | 490 | 270 | 38 | 24 | 125 | 120 | 22 | 85 | 80 |
| 80# | 5 | 1/901~1/3600 | 648.5 | 444 | 380 | 108 | 140 | 475 | 370 | 490 | 270 | 38 | 24 | 125 | 120 | 22 | 85 | 80 |
| 80# | 3 | 1/3601~1/7200 | 673 | 444 | 380 | 108 | 140 | 475 | 370 | 490 | 270 | 38 | 24 | 125 | 120 | 22 | 85 | 80 |

# 臥式兩段式雙軸齒輪減速機-PGEWD

| 型號 | 馬力 (HP) | 減速比 | 入力軸 | | | | | |
|---|---|---|---|---|---|---|---|---|
| | | | LA | L2 | L3 | T | U | V |
| 80# | 7.5 | 1/121~1/400 | 755.5 | 60 | 55 | 8 | 28 | 31 |
| 80# | 5 | 1/401~1/900 | 755.5 | 60 | 55 | 8 | 28 | 31 |
| 80# | 5 | 1/901~1/3600 | 785.5 | 60 | 55 | 8 | 28 | 31 |
| 80# | 3 | 1/3601~1/7200 | 810 | 60 | 55 | 8 | 28 | 31 |

尺寸表

| 型號 | 馬力 (HP) | 減速比 | 機身尺寸 | | | | | | | | | | 孔 | 出力軸 | | | | |
|---|---|---|---|---|---|---|---|---|---|---|---|---|---|---|---|---|---|---|
| | | | AA | B | C | D | E | F | G | H | I | J | Z | M | N | P | Q | R |
| 90# | 10 | 1/121~1/400 | 695 | 490 | 430 | 145 | 175 | 530 | 420 | 545 | 295 | 40 | 24 | 140 | 135 | 24 | 98 | 90 |
| 90# | 7.5 | 1/401~1/900 | 695 | 490 | 430 | 145 | 175 | 530 | 420 | 545 | 295 | 40 | 24 | 140 | 135 | 24 | 98 | 90 |
| 90# | 7.5 | 1/901~1/3600 | 725 | 490 | 430 | 145 | 175 | 530 | 420 | 545 | 295 | 40 | 24 | 140 | 135 | 24 | 98 | 90 |
| 90# | 5 | 1/3601~1/7200 | 743 | 490 | 430 | 145 | 175 | 530 | 420 | 545 | 295 | 40 | 24 | 140 | 135 | 24 | 98 | 90 |

| 型號 | 馬力 (HP) | 減速比 | 入力軸 | | | | | |
|---|---|---|---|---|---|---|---|---|
| | | | LA | L2 | L3 | T | U | V |
| 90# | 10 | 1/121~1/400 | 832 | 60 | 55 | 10 | 32 | 35 |
| 90# | 7.5 | 1/401~1/900 | 832 | 60 | 55 | 10 | 32 | 35 |
| 90# | 7.5 | 1/901~1/3600 | 862 | 60 | 55 | 10 | 32 | 35 |
| 90# | 5 | 1/3601~1/7200 | 883.5 | 60 | 55 | 10 | 32 | 35 |

尺寸表

| 型號 | 馬力 (HP) | 減速比 | 機身尺寸 | | | | | | | | | | 孔 | 出力軸 | | | | |
|---|---|---|---|---|---|---|---|---|---|---|---|---|---|---|---|---|---|---|
| | | | AA | B | C | D | E | F | G | H | I | J | Z | M | N | P | Q | R |
| 100# | 15 | 1/121~1/400 | 831.5 | 540 | 470 | 188 | 223 | 590 | 480 | 610 | 340 | 43 | 24 | 165 | 160 | 28 | 106 | 100 |
| 100# | 10 | 1/401~1/900 | 831.5 | 540 | 470 | 188 | 223 | 590 | 480 | 610 | 340 | 43 | 24 | 165 | 160 | 28 | 106 | 100 |
| 100# | 10 | 1/901~1/3600 | 866.5 | 540 | 470 | 188 | 223 | 590 | 480 | 610 | 340 | 43 | 24 | 165 | 160 | 28 | 106 | 100 |
| 100# | 7.5 | 1/3601~1/7200 | 888.5 | 540 | 470 | 188 | 223 | 590 | 480 | 610 | 340 | 43 | 24 | 165 | 160 | 28 | 106 | 100 |

| 型號 | 馬力 (HP) | 減速比 | 入力軸 | | | | | |
|---|---|---|---|---|---|---|---|---|
| | | | LA | L2 | L3 | T | U | V |
| 100# | 15 | 1/121~1/400 | 964 | 60 | 55 | 10 | 32 | 35 |
| 100# | 10 | 1/401~1/900 | 964 | 60 | 55 | 10 | 32 | 35 |
| 100# | 10 | 1/901~1/3600 | 999 | 60 | 55 | 10 | 32 | 35 |
| 100# | 7.5 | 1/3601~1/7200 | 1025 | 60 | 55 | 10 | 32 | 35 |

## 系統分解圖

型　　號 ：**PGVWD - 4 - STAGE**
適用速比 ：1/121 - 1/900

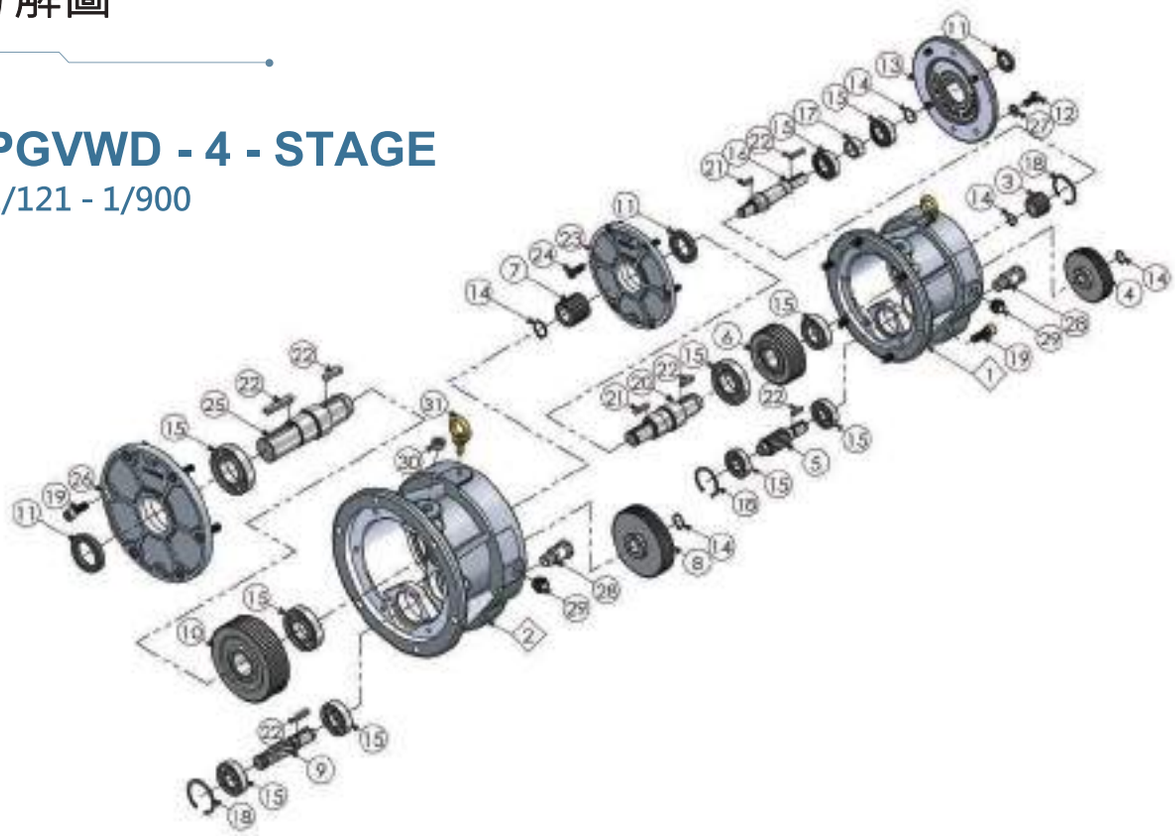

| No. | 零件名稱 | No. | 零件名稱 |
|---|---|---|---|
| 1 | 第一段立式外殼 | 17 | 套環 |
| 2 | 第二段立式外殼 | 18 | C型扣環 |
| 3 | 第一段主動齒輪 | 19 | 內六角螺栓 |
| 4 | 第一段從動齒輪 | 20 | 連結軸心 |
| 5 | 第二段主動齒軸 | 21 | 鍵 |
| 6 | 第二段從動齒輪 | 22 | 鍵 |
| 7 | 第三段主動齒輪 | 23 | 第一段連結蓋 |
| 8 | 第三段從動齒輪 | 24 | 沉頭螺栓 |
| 9 | 第四段主動齒軸 | 25 | 出力軸心 |
| 10 | 第四段從動齒輪 | 26 | 出力蓋 |
| 11 | 油封 | 27 | 華司 |
| 12 | 外六角螺栓 | 28 | 透氣蓋組件 |
| 13 | 入力蓋 | 29 | 油鏡 |
| 14 | S型扣環 | 30 | 排油栓 |
| 15 | 軸承 | 31 | 吊環 |
| 16 | 入力軸 | 32 | |

## 系統分解圖

型　　號 ：**PGVWD - 5 - STAGE**
適用速比 ：1/901 - 1/3600

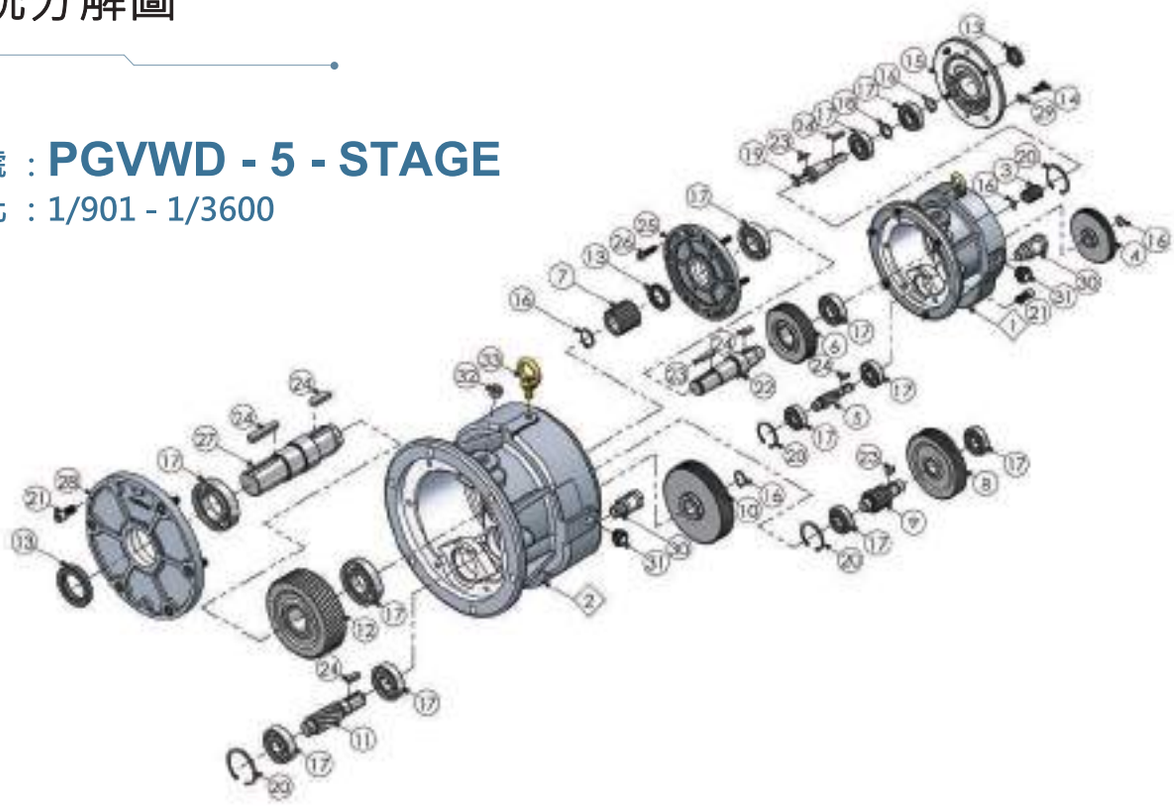

| No. | 零件名稱 | No. | 零件名稱 |
|---|---|---|---|
| 1 | 第一段立式外殼 | 18 | 套環 |
| 2 | 第二段立式外殼 | 19 | 入力軸 |
| 3 | 第一段主動齒輪 | 20 | C型扣環 |
| 4 | 第一段從動齒輪 | 21 | 內六角螺栓 |
| 5 | 第二段主動齒軸 | 22 | 連結軸心 |
| 6 | 第二段從動齒輪 | 23 | 鍵 |
| 7 | 第三段主動齒輪 | 24 | 鍵 |
| 8 | 第三段從動齒輪 | 25 | 第一段連結蓋 |
| 9 | 第四段主動齒軸 | 26 | 沉頭螺栓 |
| 10 | 第四段從動齒輪 | 27 | 出力軸心 |
| 11 | 第五段主動齒軸 | 28 | 出力蓋 |
| 12 | 第五段從動齒輪 | 29 | 華司 |
| 13 | 油封 | 30 | 透氣蓋組件 |
| 14 | 外六角螺栓 | 31 | 油鏡 |
| 15 | 入力蓋 | 32 | 排油栓 |
| 16 | S型扣環 | 33 | 吊環 |
| 17 | 軸承 | | |

## 系統分解圖

型　　號 ：**PGVWD - 6 - STAGE**
適用速比 ：3601 - 1/7200
(※此為以55-40#範例)

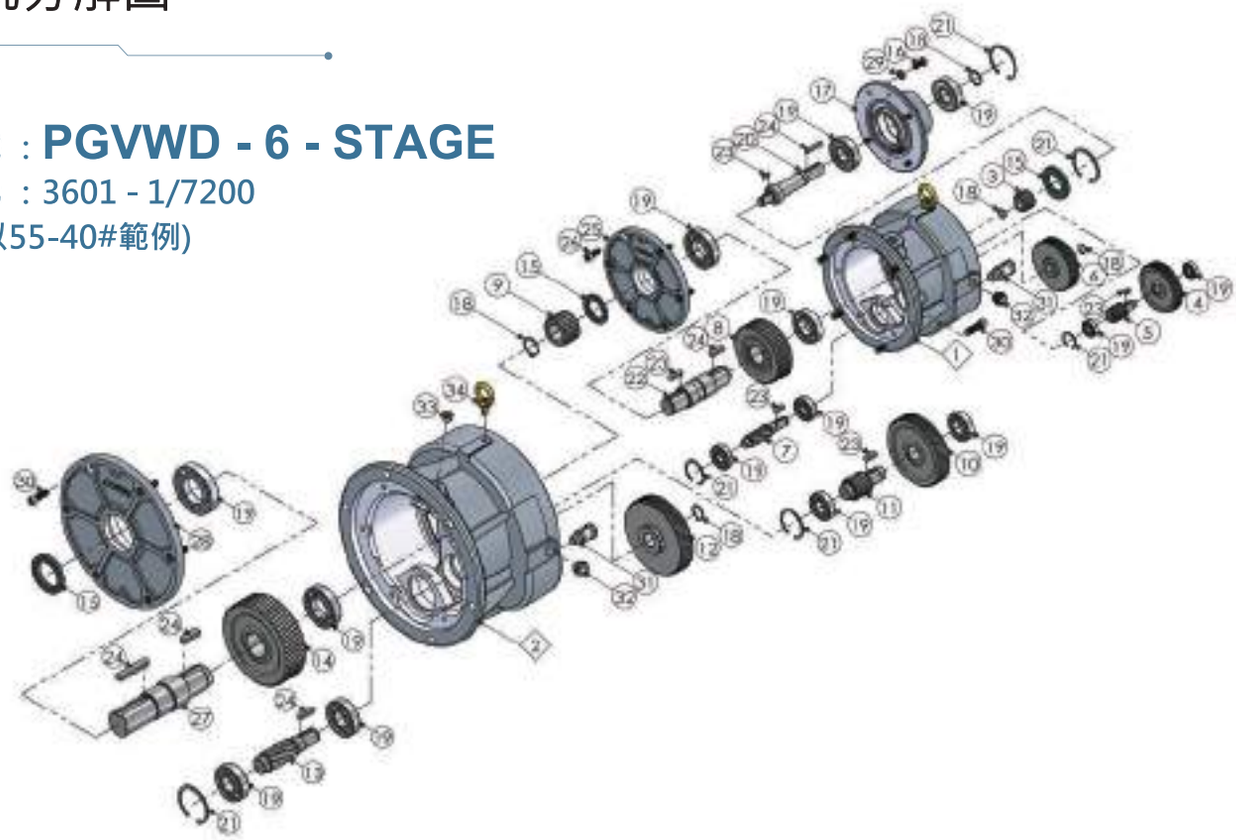

| No. | 零件名稱 | No. | 零件名稱 |
|---|---|---|---|
| 1 | 第一段立式外殼 | 18 | S型扣環 |
| 2 | 第二段立式外殼 | 19 | 軸承 |
| 3 | 第一段主動齒輪 | 20 | 入力軸 |
| 4 | 第一段從動齒輪 | 21 | C型扣環 |
| 5 | 第二段主動齒軸 | 22 | 連結軸心 |
| 6 | 第二段從動齒輪 | 23 | 鍵 |
| 7 | 第三段主動齒軸 | 24 | 鍵 |
| 8 | 第三段從動齒輪 | 25 | 第一段連結蓋 |
| 9 | 第四段主動齒軸 | 26 | 沉頭螺栓 |
| 10 | 第四段從動齒輪 | 27 | 出力軸心 |
| 11 | 第五段主動齒軸 | 28 | 出力蓋 |
| 12 | 第五段從動齒輪 | 29 | 華司 |
| 13 | 第六段主動齒軸 | 30 | 內六角螺栓 |
| 14 | 第六段從動齒輪 | 31 | 透氣蓋組件 |
| 15 | 油封 | 32 | 油鏡 |
| 16 | 外六角螺栓 | 33 | 排油栓 |
| 17 | 入力蓋 | 34 | 吊環 |

# 立式兩段式雙軸齒輪減速機-PGVWD

## PGVWD40~PGVWD100

### PGVWD40#

(單位:mm)

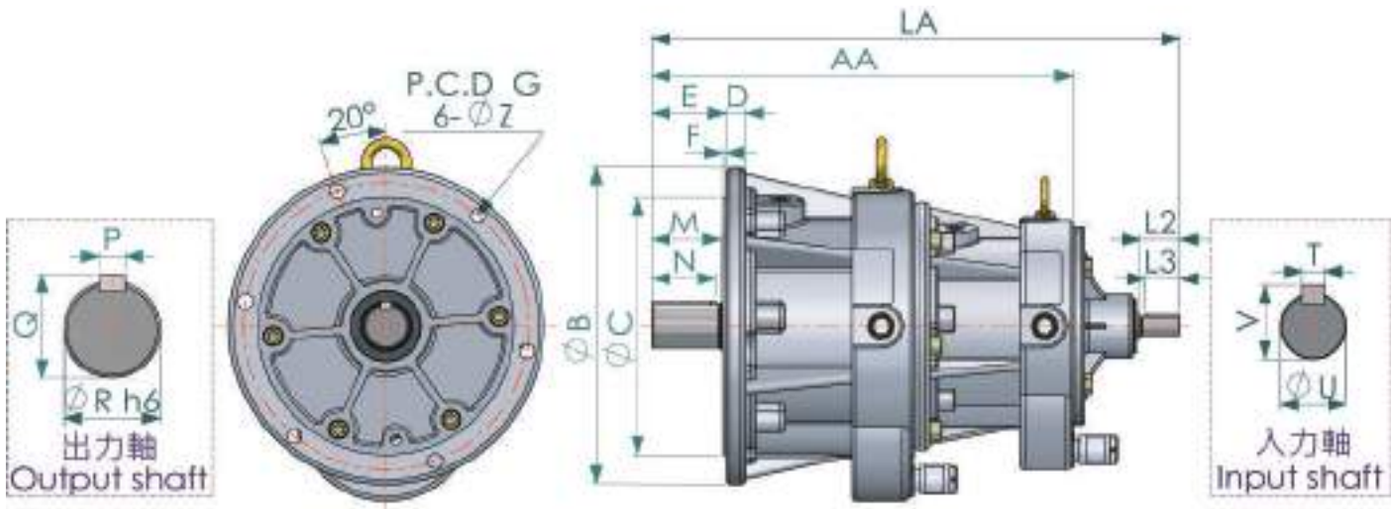


尺寸表

| 型號 | 馬力 (HP) | 減速比 | 機身尺寸 | | | | | | | 孔 | 出力軸 | | | | |
|---|---|---|---|---|---|---|---|---|---|---|---|---|---|---|---|
| | | | AA | B | C | D | E | F | G | Z | M | N | P | Q | R |
| 40# | 0.5 | 1/121~1/900 | 391.5 | 280 | 230 | 18 | 70.5 | 3.5 | 225 | 13 | 65 | 60 | 10 | 43 | 40 |
| 40# | 0.25 | 1/121~1/900 | 391.5 | 280 | 230 | 18 | 70.5 | 3.5 | 225 | 13 | 65 | 60 | 10 | 43 | 40 |

| 型號 | 馬力 (HP) | 減速比 | 入力軸 | | | | | |
|---|---|---|---|---|---|---|---|---|
| | | | LA | L2 | L3 | T | U | V |
| 40# | 0.5 | 1/121~1/900 | 469.5 | 30 | 25 | 5 | 14 | 16 |
| 40# | 0.25 | 1/121~1/900 | 469.5 | 30 | 25 | 5 | 14 | 16 |

# 立式兩段式雙軸齒輪減速機-PGVWD

## PGVWD45#~PGVWD65#

(單位:mm)

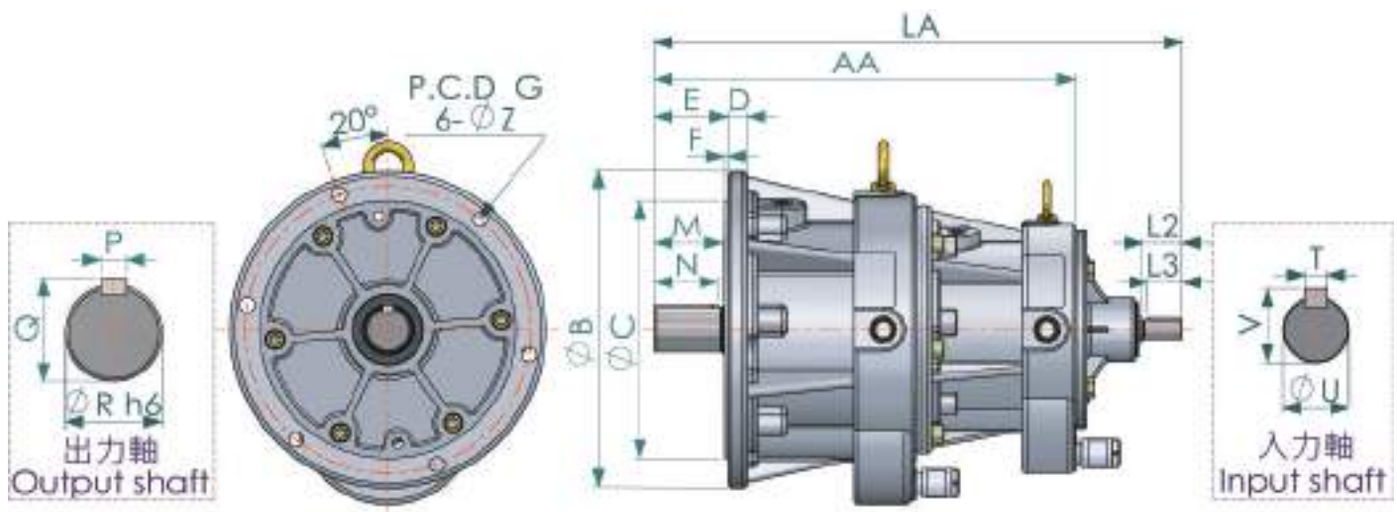


| 尺寸表 | | | | | | | | | | | | | | | |
|---|---|---|---|---|---|---|---|---|---|---|---|---|---|---|---|
| 型號 | 馬力 (HP) | 減速比 | 機身尺寸 | | | | | | | 孔 | 出力軸 | | | | |
| | | | AA | B | C | D | E | F | G | Z | M | N | P | Q | R |
| 45# | 1 | 1/121~1/400 | 427 | 320 | 260 | 20 | 75 | 3.5 | 290 | 15 | 70 | 65 | 12 | 48 | 45 |
| 45# | 0.5 | 1/901~1/3600 | 431 | 320 | 260 | 20 | 75 | 3.5 | 290 | 15 | 70 | 65 | 12 | 48 | 45 |
| 45# | 0.25 | 1/901~1/3600 | 431 | 320 | 260 | 20 | 75 | 3.5 | 290 | 15 | 70 | 65 | 12 | 45 | 45 |

| 型號 | 馬力 (HP) | 減速比 | 入力軸 | | | | | |
|---|---|---|---|---|---|---|---|---|
| | | | LA | L2 | L3 | T | U | V |
| 45# | 1 | 1/121~1/400 | 535.5 | 40 | 35 | 6 | 19 | 21.5 |
| 45# | 0.5 | 1/901~1/3600 | 509 | 30 | 25 | 5 | 14 | 16 |
| 45# | 0.25 | 1/901~1/3600 | 509 | 30 | 25 | 5 | 14 | 16 |

| 尺寸表 | | | | | | | | | | | | | | | |
|---|---|---|---|---|---|---|---|---|---|---|---|---|---|---|---|
| 型號 | 馬力 (HP) | 減速比 | 機身尺寸 | | | | | | | 孔 | 出力軸 | | | | |
| | | | AA | B | C | D | E | F | G | Z | M | N | P | Q | R |
| 50# | 2 | 1/121~1/400 | 484 | 350 | 290 | 20 | 85.5 | 4.5 | 320 | 15 | 80 | 75 | 12 | 53 | 50 |
| 50# | 1 | 1/401~1/900 | 484 | 350 | 290 | 20 | 85.5 | 4.5 | 320 | 15 | 80 | 75 | 12 | 53 | 50 |
| 50# | 1 | 1/901~1/3600 | 488.5 | 350 | 290 | 20 | 85.5 | 4.5 | 320 | 15 | 80 | 75 | 12 | 53 | 50 |
| 50# | 0.5 | 1/3601~1/7200 | 508.5 | 350 | 290 | 20 | 85.5 | 4.5 | 320 | 15 | 80 | 75 | 12 | 53 | 50 |

# 立式兩段式雙軸齒輪減速機-PGVWD

| 型號 | 馬力 (HP) | 減速比 | 入力軸 | | | | | |
|---|---|---|---|---|---|---|---|---|
| | | | LA | L2 | L3 | T | U | V |
| 50# | 2 | 1/121~1/400 | 592.5 | 40 | 35 | 6 | 19 | 21.5 |
| 50# | 1 | 1/401~1/900 | 592.5 | 40 | 35 | 6 | 19 | 21.5 |
| 50# | 1 | 1/901~1/3600 | 597 | 40 | 35 | 6 | 19 | 21.5 |
| 50# | 0.5 | 1/3601~1/7200 | 620 | 40 | 35 | 6 | 19 | 21.5 |

尺寸表

| 型號 | 馬力 (HP) | 減速比 | 機身尺寸 | | | | | | | 孔 | 出力軸 | | | | |
|---|---|---|---|---|---|---|---|---|---|---|---|---|---|---|---|
| | | | AA | B | C | D | E | F | G | Z | M | N | P | Q | R |
| 55# | 3 | 1/121~1/400 | 516.5 | 410 | 340 | 22 | 96 | 4.5 | 375 | 18 | 90 | 85 | 15 | 60 | 55 |
| 55# | 2 | 1/401~1/900 | 516.5 | 410 | 340 | 22 | 96 | 4.5 | 375 | 18 | 90 | 85 | 15 | 60 | 55 |
| 55# | 2 | 1/901~1/3600 | 534.5 | 410 | 340 | 22 | 96 | 4.5 | 375 | 18 | 90 | 85 | 15 | 60 | 55 |
| 55# | 1 | 1/3601~1/7200 | 553.5 | 410 | 340 | 22 | 96 | 4.5 | 375 | 18 | 90 | 85 | 15 | 60 | 55 |

| 型號 | 馬力 (HP) | 減速比 | 入力軸 | | | | | |
|---|---|---|---|---|---|---|---|---|
| | | | LA | L2 | L3 | T | U | V |
| 55# | 3 | 1/121~1/400 | 647.5 | 50 | 45 | 8 | 24 | 27 |
| 55# | 2 | 1/401~1/900 | 647.5 | 50 | 45 | 8 | 24 | 27 |
| 55# | 2 | 1/901~1/3600 | 665.5 | 50 | 45 | 8 | 24 | 27 |
| 55# | 1 | 1/3601~1/7200 | 684.8 | 50 | 45 | 8 | 24 | 27 |

尺寸表

| 型號 | 馬力 (HP) | 減速比 | 機身尺寸 | | | | | | | 孔 | 出力軸 | | | | |
|---|---|---|---|---|---|---|---|---|---|---|---|---|---|---|---|
| | | | AA | B | C | D | E | F | G | Z | M | N | P | Q | R |
| 65# | 5 | 1/121~1/400 | 566 | 460 | 380 | 23 | 105.5 | 4.5 | 420 | 18 | 100 | 100 | 18 | 69 | 65 |
| 65# | 3 | 1/401~1/900 | 566 | 460 | 380 | 23 | 105.5 | 4.5 | 420 | 18 | 100 | 100 | 18 | 69 | 65 |
| 65# | 3 | 1/901~1/3600 | 588 | 460 | 380 | 23 | 105.5 | 4.5 | 420 | 18 | 100 | 100 | 18 | 69 | 65 |
| 65# | 2 | 1/3601~1/7200 | 612.5 | 460 | 380 | 23 | 105.5 | 4.5 | 420 | 18 | 100 | 100 | 18 | 69 | 65 |

| 型號 | 馬力 (HP) | 減速比 | 入力軸 | | | | | |
|---|---|---|---|---|---|---|---|---|
| | | | LA | L2 | L3 | T | U | V |
| 65# | 5 | 1/121~1/400 | 698 | 50 | 45 | 8 | 24 | 27 |
| 65# | 3 | 1/401~1/900 | 698 | 50 | 45 | 8 | 24 | 27 |
| 65# | 3 | 1/901~1/3600 | 720 | 50 | 45 | 8 | 24 | 27 |
| 65# | 2 | 1/3601~1/7200 | 746 | 50 | 45 | 8 | 24 | 27 |

# 立式兩段式雙軸齒輪減速機-PGVWD

## PGVWD75#~PGVWD100#

(單位:mm)

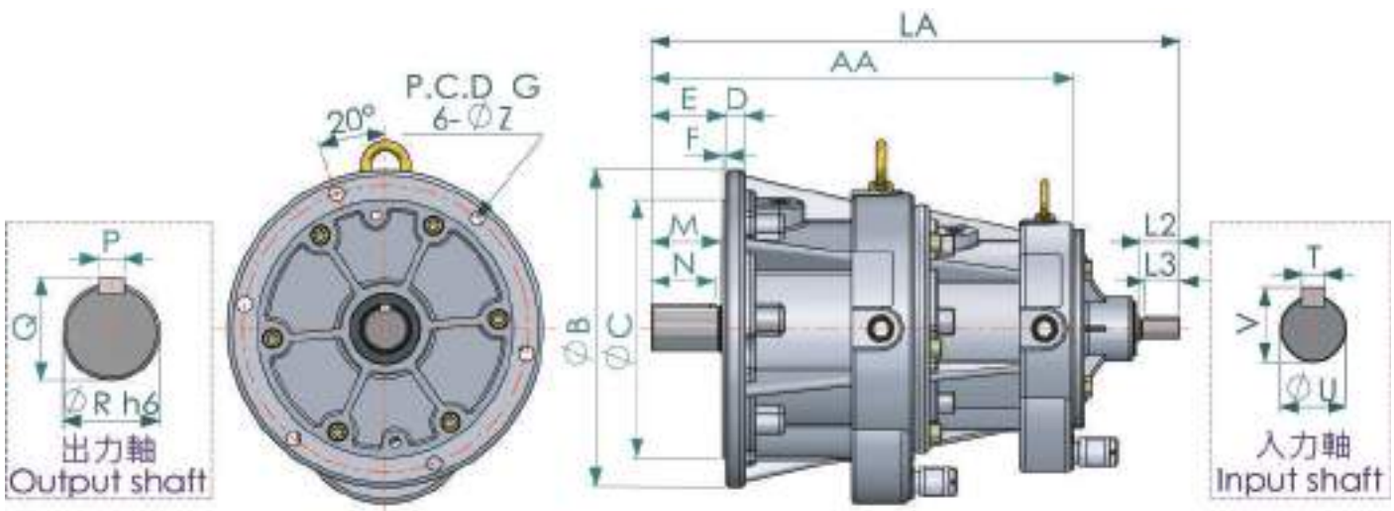


| 尺寸表 | | | | | | | | | | | | | | | |
|---|---|---|---|---|---|---|---|---|---|---|---|---|---|---|---|
| 型號 | 馬力 (HP) | 減速比 | 機身尺寸 | | | | | | | 孔 | 出力軸 | | | | |
| | | | AA | B | C | D | E | F | G | Z | M | N | P | Q | R |
| 75# | 7.5 | 1/121~1/400 | 608.5 | 510 | 430 | 25 | 120.5 | 4.5 | 470 | 21 | 115 | 100 | 20 | 79.5 | 75 |
| 75# | 5 | 1/401~1/900 | 608.5 | 510 | 430 | 25 | 120.5 | 4.5 | 470 | 21 | 115 | 100 | 20 | 79.5 | 75 |
| 75# | 5 | 1/901~1/3600 | 638.5 | 510 | 430 | 25 | 120.5 | 4.5 | 470 | 21 | 115 | 100 | 20 | 79.5 | 75 |
| 75# | 3 | 1/3601~1/7200 | 663 | 510 | 430 | 25 | 120.5 | 4.5 | 470 | 21 | 115 | 100 | 20 | 79.5 | 75 |

| 型號 | 馬力 (HP) | 減速比 | 入力軸 | | | | | |
|---|---|---|---|---|---|---|---|---|
| | | | LA | L2 | L3 | T | U | V |
| 75# | 5 | 1/121~1/400 | 745.5 | 60 | 55 | 8 | 28 | 31 |
| 75# | 3 | 1/401~1/900 | 745.5 | 60 | 55 | 8 | 28 | 31 |
| 75# | 3 | 1/901~1/3600 | 775.5 | 60 | 55 | 8 | 28 | 31 |
| 75# | 2 | 1/3601~1/7200 | 800 | 60 | 55 | 8 | 28 | 31 |

| 尺寸表 | | | | | | | | | | | | | | | |
|---|---|---|---|---|---|---|---|---|---|---|---|---|---|---|---|
| 型號 | 馬力 (HP) | 減速比 | 機身尺寸 | | | | | | | 孔 | 出力軸 | | | | |
| | | | AA | B | C | D | E | F | G | Z | M | N | P | Q | R |
| 80# | 7.5 | 1/121~1/400 | 618.5 | 510 | 430 | 25 | 130.5 | 4.5 | 470 | 21 | 125 | 120 | 22 | 85 | 80 |
| 80# | 5 | 1/401~1/900 | 618.5 | 510 | 430 | 25 | 130.5 | 4.5 | 470 | 21 | 125 | 120 | 22 | 85 | 80 |
| 80# | 5 | 1/901~1/3600 | 648.5 | 510 | 430 | 25 | 130.5 | 4.5 | 470 | 21 | 125 | 120 | 22 | 85 | 80 |
| 80# | 3 | 1/3601~1/7200 | 673 | 510 | 430 | 25 | 130.5 | 4.5 | 470 | 21 | 125 | 120 | 22 | 85 | 80 |

# 立式兩段式雙軸齒輪減速機-PGVWD

| 型號 | 馬力 (HP) | 減速比 | 入力軸 | | | | | |
|---|---|---|---|---|---|---|---|---|
| | | | LA | L2 | L3 | T | U | V |
| 80# | 7.5 | 1/121~1/400 | 755.5 | 60 | 55 | 8 | 28 | 31 |
| 80# | 5 | 1/401~1/900 | 755.5 | 60 | 55 | 8 | 28 | 31 |
| 80# | 5 | 1/901~1/3600 | 785.5 | 60 | 55 | 8 | 28 | 31 |
| 80# | 3 | 1/3601~1/7200 | 810 | 60 | 55 | 8 | 28 | 31 |

尺寸表

| 型號 | 馬力 (HP) | 減速比 | 機身尺寸 | | | | | | | 孔 | 出力軸 | | | | |
|---|---|---|---|---|---|---|---|---|---|---|---|---|---|---|---|
| | | | A | B | C | D | E | F | G | Z | M | N | P | Q | R |
| 90# | 10 | 1/121~1/400 | 695 | 560 | 480 | 25 | 145.5 | 4.5 | 520 | 21 | 140 | 135 | 24 | 98 | 90 |
| 90# | 7.5 | 1/401~1/900 | 695 | 560 | 480 | 25 | 145.5 | 4.5 | 520 | 21 | 140 | 135 | 24 | 98 | 90 |
| 90# | 7.5 | 1/901~1/3600 | 725 | 560 | 480 | 25 | 145.5 | 4.5 | 520 | 21 | 140 | 135 | 24 | 98 | 90 |
| 90# | 5 | 1/3601~1/7200 | 743 | 560 | 480 | 25 | 145.5 | 4.5 | 520 | 21 | 140 | 135 | 24 | 98 | 90 |

| 型號 | 馬力 (HP) | 減速比 | 入力軸 | | | | | |
|---|---|---|---|---|---|---|---|---|
| | | | LA | L2 | L3 | T | U | V |
| 90# | 10 | 1/121~1/400 | 832 | 60 | 55 | 10 | 32 | 35 |
| 90# | 7.5 | 1/401~1/900 | 832 | 60 | 55 | 10 | 32 | 35 |
| 90# | 7.5 | 1/901~1/3600 | 862 | 60 | 55 | 10 | 32 | 35 |
| 90# | 5 | 1/3601~1/7200 | 883.5 | 60 | 55 | 10 | 32 | 35 |

尺寸表

| 型號 | 馬力 (HP) | 減速比 | 機身尺寸 | | | | | | | 孔 | 出力軸 | | | | |
|---|---|---|---|---|---|---|---|---|---|---|---|---|---|---|---|
| | | | A | B | C | D | E | F | G | Z | M | N | P | Q | R |
| 100# | 15 | 1/121~1/400 | 831.5 | 630 | 530 | 30 | 170.5 | 4.5 | 580 | 24 | 165 | 160 | 28 | 106 | 100 |
| 100# | 10 | 1/401~1/900 | 831.5 | 630 | 530 | 30 | 170.5 | 4.5 | 580 | 24 | 165 | 160 | 28 | 106 | 100 |
| 100# | 10 | 1/901~1/3600 | 866.5 | 630 | 530 | 30 | 170.5 | 4.5 | 580 | 24 | 165 | 160 | 28 | 106 | 100 |
| 100# | 7.5 | 1/3601~1/7200 | 888.5 | 630 | 530 | 30 | 170.5 | 4.5 | 580 | 24 | 165 | 160 | 28 | 106 | 100 |

| 型號 | 馬力 (HP) | 減速比 | 入力軸 | | | | | |
|---|---|---|---|---|---|---|---|---|
| | | | LA | L2 | L3 | T | U | V |
| 100# | 15 | 1/121~1/400 | 964 | 60 | 55 | 10 | 32 | 35 |
| 100# | 10 | 1/401~1/900 | 964 | 60 | 55 | 10 | 32 | 35 |
| 100# | 10 | 1/901~1/3600 | 999 | 60 | 55 | 10 | 32 | 35 |
| 100# | 7.5 | 1/3601~1/7200 | 1025 | 60 | 55 | 10 | 32 | 35 |