北工牌

立翔機電工業有限公司

桃園市八德區興豐路2350巷220號

No. 220, Lane 2350, Xingfeng Rd, Bade Dist., Taoyuan City, 334023 Taiwan

TEL:+886-3-2180188 / FAX:+886-3-2180288

E-mail:li.xiang@msa.hinet.net

URL: https://www.taiwan-drive.com/zh-TW/

歡迎掃 QR CODE
進入官網了解詳情

Made in Taiwan Since 1976

北工牌

蝸輪系列(鑄鐵·鋁合金·不鏽鋼)產品目錄

2025

北工牌
PEI GONG

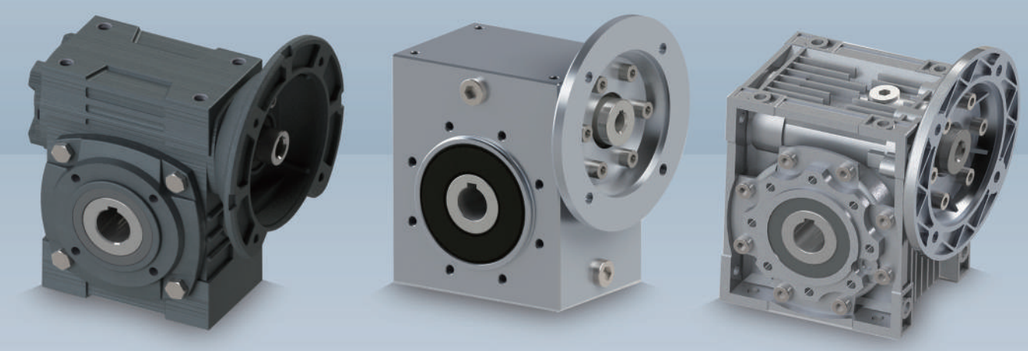

2025 /
CATALOGUE

PEI GONG
PRODUCTS SERIES
蝸輪系列產品目錄

立翔 50 Since 1976 感謝有您

深耕台灣 放眼全球

01 鑄鐵蝸輪減速機
02 鋁合金蝸輪減速機
03 不鏽鋼蝸輪減速機

蝸輪系列減速機
Worm Gear Reducer Series

目錄 CONTENTS

A
A01-A150

鑄鐵蝸輪減速機
Casting Worm Gear Reducer

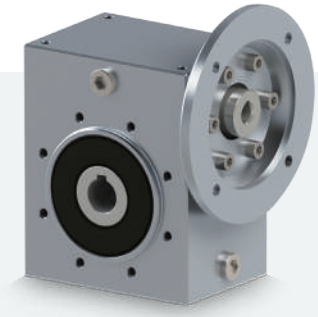

B
B01-B37

鋁合金蝸輪減速機
Aluminum Alloy Worm Reducer

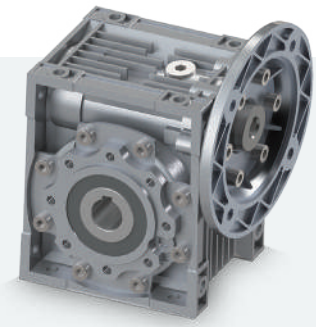

C
C01-C11

不鏽鋼蝸輪減速機
Stainless Steel Worm Gear Reducer

產品介紹 PRODUCT INTRODUCTION

蝸輪減速機內部結構由蝸輪、蝸桿、出力軸組成，以良好的蝸輪材料加上熱處理及精細研磨的蝸桿製成為減速機，為歷史悠久之設計。傳統型鑄鐵蝸輪減速機，外型變化樣式多，可因應各種設備之需求，其單一形式之動力傳輸方式，更方便應用於各類型工業使用。具備自鎖功能，內部結構不易逆轉，鑄鐵外殼具有極高的鋼型，可承受強大的衝擊，耐久性高。

LI XIANG MACH.& ELEC. Co., Ltd.

立翔機電的多元化產品線同時滿足多元客戶的不同需求。

『北工牌』減速機創立於西元1976年，由立翔機電工業有限公司研發、製造及生產。生產的產品囊跨蝸輪減速機、行星式齒輪減速機、小型齒輪減速馬達、齒輪減速機、鋁合金蝸輪減速機、蝸輪升降機、無段變速機及其他傳動產品。立翔機電秉持提供最高品質的產品與親切積極的服務予客戶。 **一站購足，找到適合您設備的需求**；直至今日，為台灣一績優出口製造商，在傳動界向來享有良好聲譽。

北工牌驅動系統提供

-廣泛的應用知識和技術支援
-完整驅動解決方案
-產品種類繁多，品質標準高
-可靠性高、經濟性強、使用壽命長
-符合國際標準的公認生產品質

傑出的外銷生產工廠

- 亞洲地區銷售
- 亞洲地區代理商
- 生產的產品包含蝸輪減速機、小型齒輪減速馬達、鋁合金蝸輪減速機、蝸輪升降機、無段變速機及其他傳動產品。
- 銷售市場為為全台灣、東北亞、東南亞、歐洲、北美等等....。

ISO / CE / UL TUV Certification

本公司亦擁有ISO 9001/2015 , TUV 認証；直至今日，為台灣一績優出口製造商，在傳動界向來享有良好聲譽。

立翔機電致力於一條龍的製作流程，積極提升生產設備的效率及良率，達到出貨迅速的要求。

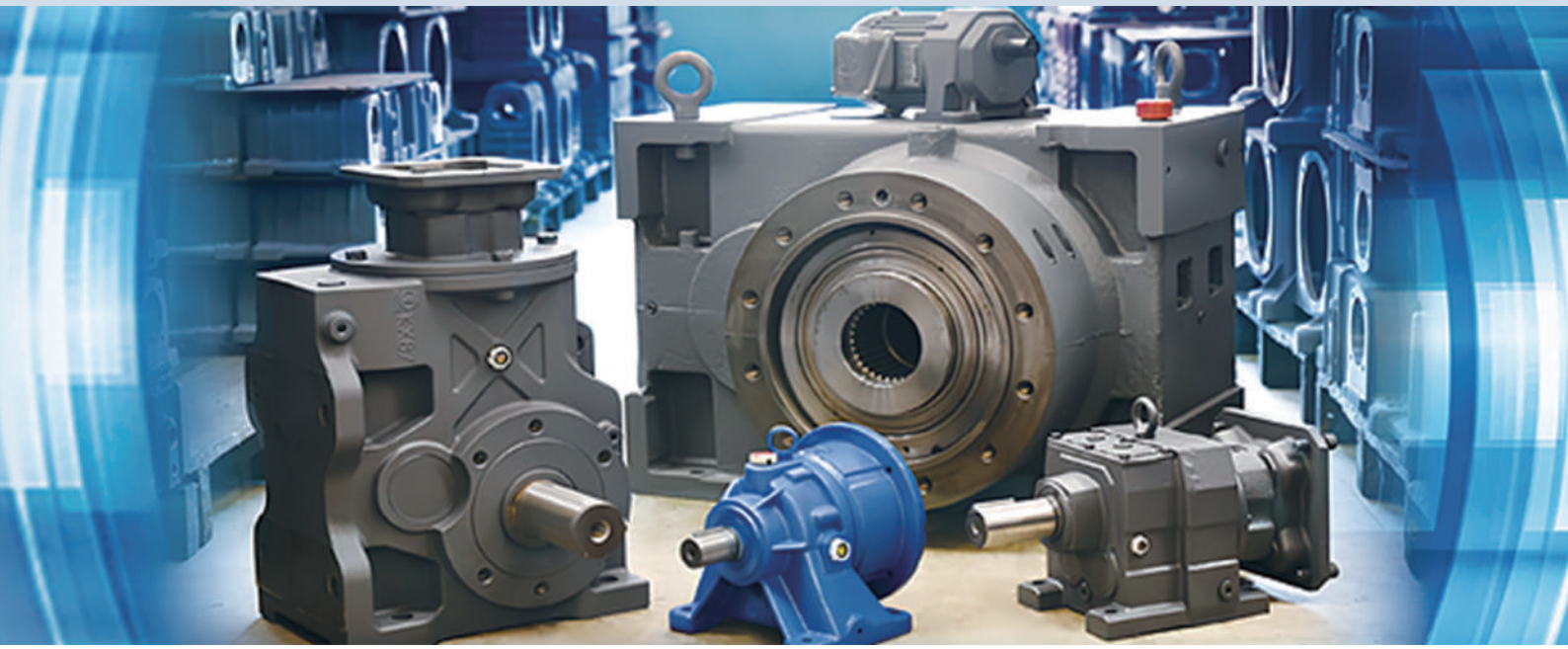

50th Since 1976 年專業技術

專業

設計團隊經驗豐富，專注致力於減速機研發、製造及生產，打造高附加價值產品，並走向少量多樣化的路線。

態度

一貫化生產製程，生產流程透明化，各部門均有嚴格品管，為產品把關。

服務

讓客戶以同樣的價格，使用到更優良的產品品質，並提供客製化服務，製程領先、精密度高、品質最好，且噪音值低、交貨快。

觀感

提供優質專業服務，使客戶端享受賓至如歸的感覺。

ADVANTAGE

立翔機電認證工廠

- 專業團隊 & 認證工廠。
- 高科技、高壽命、高精度、一年保固。
- 打造高價值產品。

自動化加工設備

秉持對減速機各部份的加工，
採購一系列高效率自動化的加工設備
來提高對我們產品的堅持。

2025

鑄鐵蝸輪減速機

Casting Worm Gear Reducer

- 簡介 ---------- A01
- 產品代碼說明 ---------- A02
- 計算資料 ---------- A03~A05
- 安裝方式 ---------- A06
- 潤滑油選定 ---------- A07~A08
- 單段蝸輪減速機特性表 ---------- A09~A12
- 雙段蝸輪減速機特性表 ---------- A13~A20
- 單段蝸輪直結式減速機特性表 ---------- A21
- 雙段蝸輪直結式減速機特性表 ---------- A22~A24
- 減速機總類總表 ---------- A25~A29
- 減速機內部零件系統分解圖 ---------- A30~A34
- 各類型減速機詳細尺寸參照表 ---------- A35~A150

北工牌產品系列目錄

鑄鐵蝸輪減速機 - 簡介

特 徵

本公司鑒於現今工業之需求，特改良研究生產此最符合國際標準的蝸輪減速機。

蝸輪減速機內部結構由蝸輪、蝸桿、出力軸組成，以良好的蝸輪材料加上熱處理及精細研磨的蝸桿製成為減速機，為歷史悠久之設計。傳統型鑄鐵蝸輪減速機，外型變化樣式多，可因應各種設備之需求，其單一形式之動力傳輸方式，更方便應用於各類型工業使用。具備自鎖功能，內部結構不易逆轉，鑄鐵外殼具有極高的鋼型，可承受強大的衝擊，耐久性高。

以良好的蝸輪材料加上強固的熱處理及精細研磨的蝸桿製成，故能保持最圓滑之運轉，效率高且發聲極小不易逆轉、體積小、重量輕、外型美觀、壽命長、相信能對貴公司、工廠做最大的貢獻。

構 造

蝸桿：採用S45C中碳鋼《或SCM21鉻鉬鋼》，經高週波熱處理淬火硬化《或滲碳硬化處理》，齒面硬度達HRC45°（HRC60°），經精密CNC蝸桿磨床精密研磨，品質穩定，精度高，表面粗度Ra0.8有極高的韌性與耐磨性。

蝸輪：採用FC20灰鑄鐵，外部包覆ALBC3鋁青銅，以專用蝸輪滾齒刀用精密滾齒機滾製而成，可承受強大的衝擊。

外殼：一體成型鑄造，有良好的潤滑及適當的表面積，具良好之散熱性。材質均採用FC20-25灰口鑄鐵。

中空出力軸：材質採用FCD45球墨鑄鐵，經車床磨床之精密加工。

實心出力軸：材質採用S45C中碳鋼，油封處高週波硬化及精密圓磨加工。

軸承：特採用高剛性滾珠軸承及圓錐滾柱軸承，對平面及側面的荷重，均能充分的適用。

機種選擇

如想有效率的選擇使用**北工牌**蝸輪減速機，請參照以下說明：

入力軸回轉速：

以聯結器直結或皮帶輪等傳動時，最高入力轉速為2000r.p.m.而600~1800r.p.m.則較一般性使用。

出力軸回轉速：

確定入力軸回轉速及減速比後即可算出

出力軸回轉速=入力軸回轉速x 1/減速比;

如特別低速迴轉時，效率、扭力均降低及軸承給油亦較困難，須特別選擇型號與潤滑油，並請直接與本廠聯絡洽商。

標準減速比

一段蝸輪：1/5,1/10,1/15,1/20,1/30,1/40,1/50,1/60

二段蝸輪（齒輪 - 蝸輪）： 1/80,1/90,1/100,1/120,1/150,1/180

二段(雙段)蝸輪（蝸輪 - 蝸輪）：

1/100,1/200,1/300,1/400,1/500,1/600,1/800,1/900,1/1000,1/1200,1/1500,1/1600,1/1800,1/2000,1/2400,1/2500,1/3000,1/3600

鑄鐵蝸輪減速機產品代碼說明

PAE	-	R	-	100	-	30	-	2
(1)		(2)		(3)		(4)		(5)

(1) 機型種類	PA, PBE, PV, PH, MPHA, PVW...
(2) 軸配置方向	R- 右, L- 左 , D- 雙出軸 ,I- 雙入軸 , K- 雙出/雙入軸
(3) 機型型號	40,50,60,70,80,100,120,135...300
(4) 減速比	1/5,1/10,1/15,.....1/60
(5) 輸入馬力	1/4HP,1/2HP,1HP,.....

旋轉方向

< 標準右旋 >

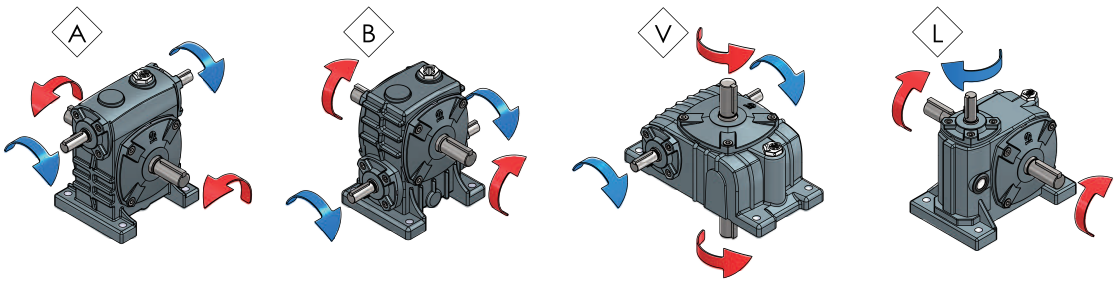

計算資料

計算資料

荷重係數：普通蝸輪減速機的傳達容量及強度計算，係依照每日八小時連續運轉與均一負荷之理想條件下設計，而扭力因周期回轉或連續回轉及衝擊大小，荷重狀況的不同而有所差異，故必須依照適當條件下的荷重係數來選定適當的減速機型號。『查荷重係數表如表 1』

懸垂荷重：減速機的軸彎曲與外殼破裂均與懸垂荷重有關，因此要選擇減速機時，必須考慮懸垂荷重（如馬力表所示 O.H.L 值）
懸垂荷重 = 扭力（T）/ 回轉體半徑（R）X 懸垂荷重係數『查懸垂荷重係數表如表 2』

效率：蝸輪減速機效率須依照【齒面角】【周節】【速度】【潤滑種類】及【周圍溫度】來決定。
(本目錄所示效率須依下列公式來檢討)
效率 =（出力軸馬力 / 入力軸馬力）X 100%
『查概略效率表如表 3』
容許溫度界限：外壁最高溫度...80°C，油槽內最高溫度...100°C

荷重係數表 - 表 1

原動機	傳動機荷重等級	每日使用時間			
		片段性0.5 小時	間歇性2.0 小時	8-10小時	10-24小時
電動機	均一負荷	0.80	0.90	1.00	1.00
	中衝擊	0.90	1.00	1.25	1.50
	重衝擊	1.00	1.25	1.50	1.75

懸垂荷重係數表 - 表 2

傳動方式	係數
鏈 輪	1.00
齒 輪	1.25
三角皮帶	1.50
平皮帶	2.50

懸垂荷重係數表 - 表 3

減速比	效 率
1 : 60	65% - 70%
1 : 50	67% - 72%
1 : 40	69% - 74%
1 : 30	73% - 76%
1 : 20	78% - 82%
1 : 10	82% - 85%

計算資料

電動機公式			
	直流DC	交流 AC	
		單相	三相
AMP=	(HP x 746) / (VOLT x EFF) (KW x 1000) / VOLTS	(HP x 746) / (VOLT x EFF X PF) (KW x 1000) / (VOLT x PF)	(HP x 746) / (VOLT x EFF x PF x 1.73) (KW x 1000) / (VOLT x PF x 1.73)
KW=	(AMP x VOLT) / 1000	(AMP x VOLT X PF) / 1000	(AMP x VOLT X PF x 1.73) / 1000
HP=	(AMP x VOLT X EFF) / 746	(AMP x VOLT x EFF x PF) / 746	(AMP x VOLT x EFF x PF x 1.73) / 746
PF= 功率因數約 80% Power Factor (usually estimated at 80%) , EFF= 效率，約 80% - 90% Efficiency (usually 80% - 90%) 詳細資料敬請與馬達製造商聯絡 Contact Motor Manufacturer for details.			

公式集			
欲知的參數	代碼	公式	計算單位
扭力	T	T = F x R T = (716.2 x HP) / N T = (974 x KW) / N	Kgf-m
馬力	HP	HP = (T x N) / 716.2 HP = (F x V) / 75	HP
動力	KW	KW = (T x N) / 974 KW = (F x N) / 102	KW
速度	V	V = (PI x D x N) /60	M / Sec
減速比	I	I = N1 / N2	
F ：重量 N：迴轉數		D：直徑 R：半徑	

單位換算						
1PS	1KW	1HP	1Kgf-m	1N-m	1Lb-in	1Lb-ft
0.98635HP	1.34HP	0.746KW	9.807 N-m	0.10197 Kgf-m	0.1129 N-m	1.356 N-m
0.7355KW	1.36PS	1.01PS	7.233Lb-ft	0.73756 Lb-ft	0.0115 Kgf-m	0.1383 Kgf-m
75Kgf-m	102.0Kgf-m/s	76.07Kgf-m/s	86.796 Lb-in	8.85070 Lb-in	0.083 Lb-ft	12 Lb-in

計算資料

計算公式與範例			
F：受力 (kgf)	P1：減速機需輸入之功率 (HP)	S：減速比(Ratio)	
H：荷重係數 (kg-m)	P2：減速機需輸出之功率 (HP)	T：扭力 (kg-m)	
N：出力回轉速 (r.p.m.)	R：半徑 (M)	W：荷重	E：效率

例 1：已知轉體直徑 320mm，每分鐘行程 30M，求其回轉速及選用減速比 (入力軸轉速 1800 r.p.m.)。
解：回轉速 N = 30 * 1000 (mm/M) / (π*320) = 29.8 r.p.m. 減速比 S = 29.8 / 1800 = 1/60

例 2：出力軸轉體直徑 400mm，以 36 r.p.m. 速度吊起一 250kg 重物，
求其應採何種型號減速機
(條件：24 小時，均一負荷，入力軸轉速 1800 r.p.m. 適用 PB 型)。

解：減速比 S = 36/1800 = 1/50；受力 F =W =250 (kgf)；
扭力 T = F*R =250*0.2 =50 (kg-m) 。
P2 = T * N / 716.2 (係數) = 50 * 36 / 716.2 = 2.5 (HP)
【查表 3 得效率 E = 0.7】·【查表 1 得荷重係數 H = 1.25】
減速機容量 P1 = P2 * H / E = 2.5 * 1.25/ 0.7 = 4.46 (HP)
查特性表知須選用 PB135 型 1/50

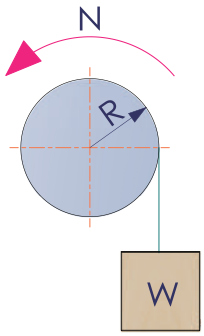

例 3：已知減速比 1/40，負載 W = 1500kg，轉體直徑 300mm，求機型大小
(條件：8 小時運轉，重衝擊，入力軸轉速 1800 r.p.m 磨擦係數 A = 0.1，
適用 PAE 型)

解：F = W*A = 1500*0.1 = 150 (kgf)
T = F*R = 150*0.15 = 22.5 (kg-m)
N = 1800 * (1/40) = 45 (r.p.m.)
P2 = T*N/716.2 (係數) = 22.5*45/716.2 = 1.41 (HP)
【查表 3 效率 E = 0.7】·【查表 1 荷重係數 H = 1.5】
減速機容量 P1 = P2*H/E = 1.41*1.5/0.7 = 3 (HP)
查特性表知須選用 PAE 120 型 1/40

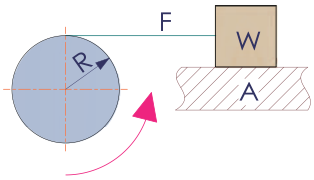

安裝方式

透氣蓋與加油孔　油鏡　排油栓

正向安裝		
H1 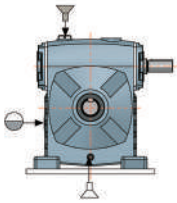	L1 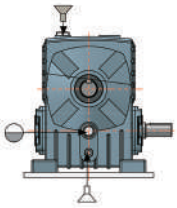	V1 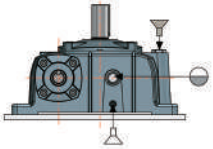
反向安裝		
H2 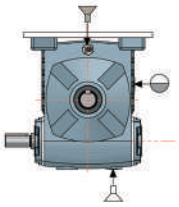	L2 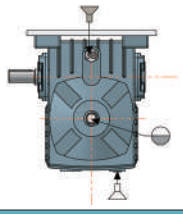	V2 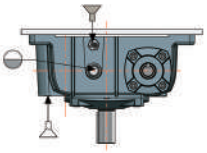
側面安裝		
H3 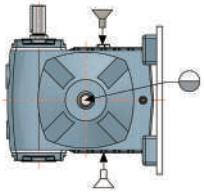	L3 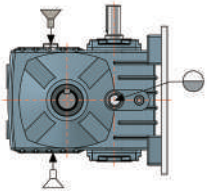	V3 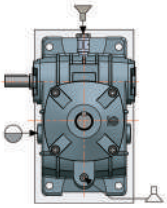
H4 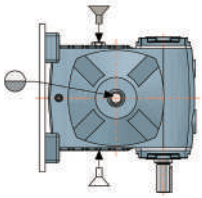	L4 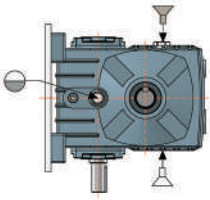	V4 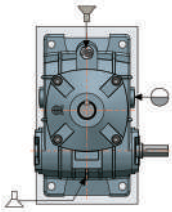
傾斜安裝		
H5 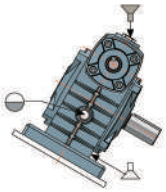	L5 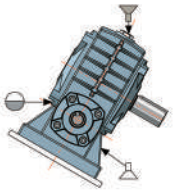	V5 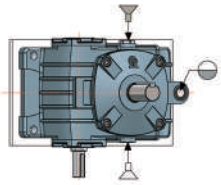
H6 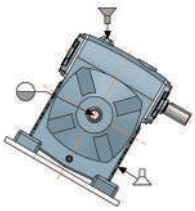	L6 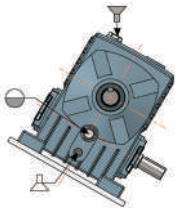	V6 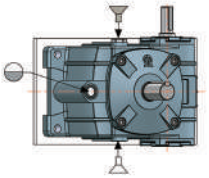

潤滑油選定

潤滑油選定

※ 選擇適當之潤滑油，潤滑油的黏度，須使齒輪磨擦容易，則高負荷及衝擊負荷時，減速機才能充分發揮其機能。

※ 以下為 " 北工牌 " 減速機潤滑油之選擇

荷重	周圍溫度	中國石油	殼牌	美孚
普通荷重	-30℃~ 5℃	國光牌極壓機油 HD - 150	Omala oil R150	Mobil gear 629
	5℃ ~ 40℃	國光牌極壓機油 HD - 320	Omala oil R320	Mobil gear 632 600W Cylinder oil
	55℃ ~ 100℃	國光牌極壓機油 HD - 460	Omala oil R460	Mobil gear 634 600W Cylinder oil
超荷重	-30℃ ~ 5℃	國光牌極壓機油 HD - 320	Omala oil R320	Mobil gear 632
	5℃ ~ 40℃	國光牌極壓機油 HD - 460	Omala oil R460	Mobil gear 634
	55℃ ~ 100℃	國光牌極壓機油 HD - 680	Omala oil R680	Mobil gear 636

※ 公司出廠之減速機皆使用國光牌極壓機油HD-460。

※ 最初使用500小時後，需換上新油，其後每2,500小時更換潤滑油。

※ 使用場合在高溫、高速、低速、重負荷、強制潤滑等特殊情況時，請與本公司洽詢。

※ 潤滑油不足可能導致蝸輪快速磨損和效率降低。

※ 潤滑油過多可能導致漏油。

※ 請加入適當潤滑油至油面計一半以上。

蝸輪組件自鎖功能

並非所有蝸輪減速機都有自鎖功能,需依照蝸輪減速機不同的螺旋角度,摩擦角,傳動效率, 滑動速度及牙面研磨精度...等因素影響,導致蝸輪組件產生不同程度的自鎖功能。

螺旋角度	適用減速比	備註
1° ~ 3°	1/60 ~ 1/100	幾乎可完全自鎖
3° ~ 8°	1/30 ~ 1/50	依負載及震動情況會些許移動
8° ~ 12°	1/15 ~ 1/25	依負載及震動情況會快速移動
12° ~ 25°	1/5 ~ 1/20	完全無自鎖功能

潤滑油選定

使用前檢查

※ 檢查機種、型號、馬力、軸方向、減速比、回轉方向及入力軸回轉數是否符合。

※ 注意檢查潤滑油情況，先確定內部是否有油，並保持油量在油面鏡一半以上。

請加入適當潤滑油至油鏡一半以上

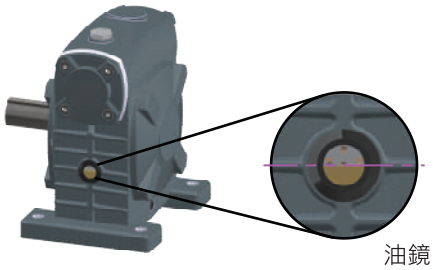

使用場所

使用前請拔掉
注油蓋上之透氣插銷

※ 須裝置於平面並且堅固的基部上。

※ 裝置的環境須通風良好且乾燥，周圍溫度 0°C~40°C，異常高溫或低溫時請註明。

※ 使用前敬請拔掉注油蓋上之透氣插梢。

連結方式

※ 當聯接器用以聯結入力軸或出力軸時，須確實固定並務必使兩軸心平行，基座須以適當螺栓，確保固鎖緊密。

※ 所有配備均應輕裝於軸上，勿使用鐵鎚，並避免裝配過緊而引起軸承損壞。

※ 滑輪，鏈輪或齒輪在裝配時應儘量靠近軸承以減少彎曲應力。使用適當大小 (在出力軸徑的 6 倍以內) 與出力軸連接之鏈輪，皮帶輪等請配合 H7 公差使用，可避免發出異聲與軸面受損。

※ 各型馬達法蘭之入力孔添加適當黃油，避免孔徑過度磨損及發出異聲。

※ 軸面可塗上防鏽塗料避免生鏽。

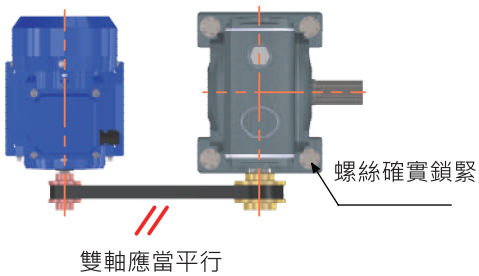

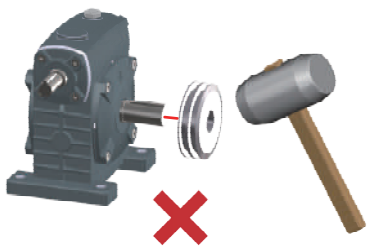

單段蝸輪減速機特性表

I.HP: 輸入馬力 (HP)　O.HP: 輸出馬力 (HP)　O.T: 輸出扭矩 (kg-m)　O.H.L : 懸垂荷重 (kgf)　( ) 內為實際減速比

輸入馬力轉速		1800 R.P.M				1500 R.P.M				1200 R.P.M			
型號	減速比	I.HP	O.HP	O.T	O.H.L	I.HP	O.HP	O.T	O.H.L	I.HP	O.HP	O.T	O.H.L
40	1/10	0.83	0.65	2.60	70	0.77	0.60	2.80	70	0.67	0.51	3.10	70
	1/15	0.70	0.54	3.00	70	0.62	0.48	3.40	70	0.35	0.27	2.40	70
	1/20	0.38	0.27	2.10	70	0.34	0.24	2.30	70	0.30	0.21	2.50	70
	1/30	0.43	0.28	3.30	70	0.40	0.25	3.50	70	0.34	0.21	3.80	70
	1/40	0.26	0.15	2.50	70	0.24	0.14	2.60	70	0.21	0.12	2.80	70
	1/50	0.25	0.14	2.80	70	0.23	0.12	3.00	70	0.20	0.11	3.20	70
	1/60	0.20	0.10	2.40	70	0.19	0.09	2.60	70	0.16	0.08	2.70	70
50	1/10	1.44	1.15	4.59	100	1.31	1.03	4.94	107	1.16	0.90	5.40	115
	1/15	1.07	0.81	4.89	115	0.97	0.73	5.22	120	0.82	0.60	5.43	130
	1/20	0.65	0.48	3.85	130	0.58	0.43	4.13	140	0.51	0.37	4.48	155
	1/30	0.68	0.45	5.43	150	0.58	0.37	5.43	170	0.48	0.30	5.43	180
	1/40	0.44	0.28	4.50	170	0.40	0.25	4.80	180	0.35	0.21	5.16	200
	1/50	0.39	0.23	4.55	200	0.35	0.20	4.94	200	0.31	0.17	5.29	200
	1/60	0.31	0.18	4.35	200	0.28	0.16	4.60	200	0.24	0.13	4.87	200
60	1/10	2.32	1.87	7.44	98	2.08	1.66	7.95	104	1.88	1.47	8.80	110
	1/15	1.72	1.32	7.91	116	1.55	1.18	8.46	123	1.36	1.01	9.07	133
	1/20	1.21	0.89	7.15	138	1.10	0.80	7.66	146	0.98	0.69	8.31	157
	1/30	1.14	0.78	9.31	151	1.05	0.70	10.0	159	0.92	0.59	10.6	172
	1/40	0.82	0.52	8.27	178	0.75	0.46	8.83	189	0.67	0.39	9.49	200
	1/50	0.77	0.49	9.70	200	0.70	0.43	10.2	200	0.62	0.37	11.0	200
	1/60	0.64	0.38	9.20	200	0.58	0.34	9.70	200	0.51	0.29	10.4	200
70	1/10	3.48	2.82	11.2	128	3.11	2.50	11.9	136	2.77	2.20	13.1	145
	1/15	2.53	1.96	11.7	153	2.29	1.76	12.6	161	2.02	1.52	13.6	174
	1/20	1.93	1.47	11.7	178	1.75	1.31	12.5	188	1.55	1.14	13.6	202
	1/30	1.69	1.16	13.8	198	1.55	1.05	15.0	208	1.36	0.89	16.1	225
	1/40	1.24	0.82	13.1	233	1.13	0.73	14.0	247	1.01	0.63	15.0	266
	1/50	1.12	0.72	14.3	266	1.03	0.64	15.2	282	0.91	0.55	16.3	300
	1/60	0.94	0.58	13.9	289	0.86	0.51	14.6	300	0.76	0.43	15.6	300
80	1/10	4.93	4.01	15.9	180	4.43	3.58	17.0	191	3.89	3.12	18.6	204
	1/15	3.57	2.79	16.7	215	3.21	2.49	17.8	228	2.83	2.17	19.4	244
	1/20	2.53	1.90	15.1	253	2.30	1.71	16.3	267	2.04	1.49	17.8	287
	1/30	2.38	1.66	19.8	277	2.15	1.47	21.1	294	1.90	1.28	22.9	316
	1/40	1.70	1.10	17.5	326	1.54	0.98	18.7	347	1.38	0.85	20.4	372
	1/50	1.57	1.01	20.1	364	1.43	0.90	21.6	385	1.28	0.77	23.1	400
	1/60	1.29	0.79	18.9	400	1.18	0.71	20.4	400	1.05	0.60	21.6	400
100	1/10(9.67)	8.73	7.18	28.5	167	7.93	6.46	30.8	177	6.93	5.60	33.4	190
	1/15	6.34	5.02	29.9	204	5.66	4.43	31.7	217	5.09	3.94	35.3	230
	1/20	5.02	3.93	31.2	239	4.57	3.54	33.8	252	4.03	3.09	36.9	269
	1/30	4.20	3.00	35.8	265	3.81	2.66	38.2	281	3.35	2.30	41.1	302
	1/40	3.17	2.20	35.1	316	2.86	1.96	37.4	336	2.54	1.71	40.9	359
	1/50	2.39	1.59	31.8	364	2.17	1.42	34.0	386	1.93	1.24	37.0	415
	1/60	1.96	1.27	30.4	400	1.79	1.14	32.7	424	1.59	0.97	34.9	458
120	1/10(9.67)	13.8	11.4	45.7	177	12.6	10.4	49.6	184	11.0	9.02	53.8	198
	1/15	10.0	8.05	48.0	218	9.02	7.15	51.2	231	8.08	6.32	56.5	244
	1/20	7.16	5.54	44.0	270	6.49	4.97	47.4	285	5.72	4.30	51.3	306
	1/30	6.66	4.82	57.5	285	6.00	4.28	61.3	302	5.31	3.70	66.3	325
	1/40	4.68	3.19	50.7	357	4.19	2.81	53.6	380	3.77	2.45	58.5	407
	1/50	3.93	2.74	54.5	404	3.54	2.43	58.0	429	3.15	2.12	63.4	459
	1/60	3.14	2.04	48.9	453	2.84	1.81	51.9	481	2.52	1.56	56.2	518
135	1/10(9.67)	19.8	16.5	66.0	304	18.0	15.0	71.7	319	15.8	13.0	77.7	342
	1/15	14.7	11.9	71.4	362	13.1	10.6	76.1	384	11.8	9.38	84.0	407
	1/20	11.3	9.11	72.5	426	10.3	8.19	78.2	449	8.97	7.03	83.9	484
	1/30	9.68	7.21	86.0	468	8.71	6.40	91.7	496	7.70	5.53	99.1	533
	1/40	6.98	5.08	80.8	566	6.37	4.54	86.8	599	5.60	3.92	93.6	645
	1/50	5.28	3.73	74.2	650	4.76	3.29	78.7	691	4.23	2.87	85.8	742
	1/60	4.15	2.80	67.0	724	3.75	2.48	71.2	769	3.31	2.15	77.0	827
155	1/10(9.67)	32.9	27.3	105	1500	29.8	24.7	114	1500	26.4	21.7	125	1500
	1/15	22.9	18.5	106	1500	20.5	16.5	114	1500	18.1	14.4	124	1500
	1/20	14.9	11.8	94.5	1500	13.5	10.6	102	1500	11.9	9.29	110	1500
	1/30	13.3	9.78	112	1500	12.1	8.82	122	1500	10.4	7.55	130	1500
	1/40	9.32	6.67	106	1500	8.26	5.86	112	1500	7.40	5.11	122	1500
	1/50	7.13	4.97	98.9	1500	6.42	4.40	105	1500	5.76	3.84	114	1500
	1/60	5.85	3.99	95.3	1500	5.37	3.57	102	1500	4.72	3.05	109	1500

單段蝸輪減速機特性表

I.HP: 輸入馬力 (HP)　O.HP: 輸出馬力 (HP)　O.T: 輸出扭矩 (kg-m)　O.H.L : 懸垂荷重 (kgf)　( ) 內為實際減速比

輸入馬力轉速		1800 R.P.M				1500 R.P.M				1200 R.P.M			
型號	減速比	I.HP	O.HP	O.T	O.H.L	I.HP	O.HP	O.T	O.H.L	I.HP	O.HP	O.T	O.H.L
175	1/10(9.67)	46.8	39.1	150	1770	42.5	35.4	163	1800	37.7	31.3	180	1800
	1/15	33.0	26.7	154	1800	29.6	23.9	165	1800	25.9	20.8	180	1800
	1/20	22.8	18.2	141	1800	20.4	16.2	151	1800	18.0	14.2	165	1800
	1/30	19.0	14.1	163	1800	17.2	12.7	176	1800	15.0	11.0	190	1800
	1/40	13.2	9.60	149	1800	11.9	8.58	159	1800	10.4	7.36	171	1800
	1/50	9.78	6.81	135	1800	8.74	6.03	144	1800	7.98	5.37	160	1800
	1/60	8.23	5.74	132	1800	7.74	5.31	147	1800	6.62	4.41	152	1800
200	1/10	52.6	44.0	181	1750	47.7	39.9	196	1840	41.8	34.8	215	1950
	1/15	39.5	32.1	198	1990	35.4	28.7	212	2090	30.9	25.0	231	2200
	1/20	30.2	24.3	193	2200	27.0	21.6	206	2200	23.8	18.9	226	2200
	1/30	25.1	18.8	232	2200	22.6	16.8	249	2200	19.8	14.6	270	2200
	1/40	18.2	13.3	213	2200	16.5	12.0	230	2200	14.3	10.3	247	2200
	1/50	13.8	9.84	195	2200	12.3	8.68	207	2200	11.2	7.76	231	2200
	1/60	11.5	8.01	188	2200	10.3	7.11	200	2200	9.64	6.49	228	2200
225	1/10(9.25)	71.2	60.2	239	2150	64.6	54.5	260	2260	56.6	47.7	284	2400
	1/15(14.67)	56.8	46.9	280	2410	50.9	41.8	300	2500	44.4	36.4	326	2500
	1/20	43.4	35.2	280	2500	38.6	31.2	298	2500	34.1	27.4	327	2500
	1/30(29)	37.3	28.6	342	2500	33.4	25.6	367	2500	29.2	22.2	399	2500
	1/40	25.8	19.3	307	2500	23.6	17.4	333	2500	20.4	14.9	375	2500
	1/50(53)	19.4	14.2	282	2500	17.2	12.5	299	2500	15.6	11.1	334	2500
	1/60(58)	16.0	11.3	262	2500	14.2	10.0	278	2500	13.2	9.18	318	2500
250	1/10(10.5)	96.6	81.3	323	2700	88.3	74.2	354	2700	78.4	65.7	392	2700
	1/15(14.67)	72.3	59.3	354	2700	66.4	54.3	389	2700	57.9	47.2	423	2700
	1/20	55.3	45.0	367	2700	49.2	39.9	391	2700	43.3	35.0	428	2700
	1/30(30.5)	47.2	35.8	427	2700	42.2	31.9	457	2700	37.1	27.9	499	2700
	1/40	32.9	24.6	401	2700	29.8	22.2	435	2700	25.9	19.1	468	2700
	1/50(52)	22.7	17.3	359	2700	21.2	15.4	383	2700	18.7	13.5	418	2700
	1/60	20.2	14.6	350	2700	18.0	12.9	371	2700	16.8	11.9	426	2700
300	1/10(9.5)	146	123	516	2590	133	111	563	2710	119	110	631	2860
	1/15	115	95.8	564	2910	104	87.2	616	3040	92.6	76.9	679	3210
	1/20	86.2	70.6	573	3150	79.3	64.8	631	3280	68.5	55.8	680	3500
	1/30(31)	69.6	54.0	658	3560	62.2	48.2	706	3800	54.2	41.8	765	3800
	1/40	53.0	40.0	665	3800	47.3	35.6	710	3800	41.3	30.9	771	3800
	1/50	40.6	30.1	612	3800	36.6	27.0	659	3800	32.0	23.4	713	3800
	1/60(63)	32.2	23.4	571	3800	28.6	20.8	608	3800	25.2	18.0	660	3800
350	1/10(9.67)	*	*	*	*	185	156	788	3260	165	139	876	3430
	1/15	*	*	*	*	153	126	926	3680	138	114	1044	3850
	1/20	140	114	933	3900	129	105	1030	4000	111	91.3	1111	4320
	1/30	100	78.4	936	4250	89.6	69.0	1043	4870	78.1	60.0	1133	5100
	1/40(41)	78.8	59.6	991	5100	70.5	53.2	1061	5100	62.4	46.9	1171	5100
	1/50	62.1	46.5	926	5100	56.0	41.8	999	5100	48.8	36.2	1081	5100
	1/60	48.5	35.8	872	5100	43.4	32.0	933	5100	38.0	27.7	1011	5100
400	1/10	*	*	*	*	277	235	1182	3830	245	208	1308	4100
	1/15	*	*	*	*	214	177	1337	4340	193	160	1509	4520
	1/20	*	*	*	*	168	138	1340	4910	148	121	1746	5190
	1/30	*	*	*	*	137	107	1509	5320	121	94.0	1660	5670
	1/40	*	*	*	*	100	75.6	1509	6350	87.8	66.1	1651	6810
	1/50	*	*	*	*	79.2	59.0	1393	7000	69.5	52.0	1525	7000
	1/60	*	*	*	*	65.2	48.5	1347	7000	56.5	42.0	1456	7000
500	1/10	*	*	*	*	*	*	*	*	386	329	2136	13000
	1/15	*	*	*	*	*	*	*	*	337	280	2642	13000
	1/20	*	*	*	*	*	*	*	*	263	217	2714	13000
	1/30	*	*	*	*	*	*	*	*	215	166	3239	13000
	1/40	*	*	*	*	*	*	*	*	157	121	3099	13000
	1/50	*	*	*	*	128	95.7	2471	13000	113	84.5	2728	13000
	1/60	*	*	*	*	115	86.1	2393	13000	101	75.2	2610	13000

單段蝸輪減速機特性表

I.HP: 輸入馬力 (HP)　O.HP: 輸出馬力 (HP)　O.T: 輸出扭矩 (kg-m)　O.H.L : 懸垂荷重 (kgf)　( ) 內為實際減速比

輸入馬力轉速		900 R.P.M				600 R.P.M				300 R.P.M			
型號	減速比	I.HP	O.HP	O.T	O.H.L	I.HP	O.HP	O.T	O.H.L	I.HP	O.HP	O.T	O.H.L
40	1/10	0.56	0.42	3.40	70	0.43	0.32	3.80	70	0.23	0.16	3.80	70
	1/15	0.28	0.22	2.60	70	0.24	0.19	3.00	70	0.13	0.10	3.30	70
	1/20	0.26	0.17	2.80	70	0.20	0.13	3.10	70	0.13	0.08	3.70	70
	1/30	0.27	0.16	3.80	70	0.20	0.11	3.80	70	0.10	0.05	3.80	70
	1/40	0.18	0.10	3.10	70	0.14	0.07	3.40	70	0.09	0.04	3.80	70
	1/50	0.17	0.09	3.50	70	0.13	0.06	3.80	70	0.07	0.03	3.80	70
	1/60	0.14	0.06	5.00	70	0.11	0.05	3.20	70	0.07	0.03	3.80	70
50	1/10	0.89	0.68	5.43	120	0.60	0.45	5.43	140	0.31	0.23	5.43	200
	1/15	0.63	0.45	5.43	140	0.43	0.30	5.43	160	0.22	0.15	5.43	200
	1/20	0.43	0.31	4.94	170	0.32	0.22	5.43	200	0.17	0.12	5.43	200
	1/30	0.37	0.22	5.43	200	0.26	0.15	5.43	200	0.14	0.07	5.43	200
	1/40	0.28	0.17	5.43	200	0.20	0.11	5.43	200	0.10	0.05	5.43	200
	1/50	0.24	0.13	5.43	200	0.17	0.09	5.43	200	0.09	0.04	5.43	200
	1/60	0.21	0.11	5.34	200	0.15	0.07	5.43	200	0.08	0.03	5.43	200
60	1/10	1.57	1.21	9.68	121	1.23	0.93	11.1	140	0.66	0.48	11.6	200
	1/15	1.17	0.85	10.2	145	0.90	0.64	11.5	167	0.48	0.32	11.6	200
	1/20	0.83	0.57	9.16	172	0.65	0.43	10.4	200	0.38	0.24	11.6	200
	1/30	0.78	0.48	11.6	189	0.54	0.32	11.6	200	0.29	0.16	11.6	200
	1/40	0.58	0.32	10.4	200	0.45	0.24	11.6	200	0.25	0.12	11.6	200
	1/50	0.40	0.23	9.22	200	0.31	0.17	10.3	200	0.19	0.09	11.6	200
	1/60	0.43	0.24	11.3	200	0.25	0.13	9.52	200	0.14	0.07	11.2	200
70	1/10	2.23	1.81	14.4	159	1.85	1.41	16.9	180	1.20	0.88	21.1	228
	1/15	1.73	1.28	15.2	190	1.34	0.96	17.3	218	0.87	0.59	21.4	277
	1/20	1.31	0.94	15.0	222	1.02	0.71	17.1	255	0.65	0.43	20.6	300
	1/30	1.18	0.74	17.7	247	0.92	0.56	20.1	284	0.59	0.33	23.8	300
	1/40	0.86	0.51	16.5	293	0.67	0.39	18.6	300	0.43	0.23	21.9	300
	1/50	0.77	0.45	17.8	300	0.60	0.33	19.7	300	0.39	0.19	23.2	300
	1/60	0.65	0.36	17.0	300	0.50	0.26	18.6	300	0.32	0.15	22.0	300
80	1/10	3.30	2.59	20.6	224	2.63	2.02	24.1	254	1.70	1.26	30.1	321
	1/15	2.44	1.81	21.7	267	1.90	1.38	24.7	306	1.24	0.85	30.7	388
	1/20	1.73	1.22	19.5	316	1.37	0.93	22.4	362	0.89	0.57	27.2	400
	1/30	1.65	1.06	25.3	345	1.31	0.80	28.7	398	0.84	0.47	34.0	400
	1/40	1.19	0.69	22.2	400	0.94	0.52	25.0	400	0.62	0.31	29.8	400
	1/50	1.09	0.63	25.1	400	0.85	0.47	28.0	400	0.55	0.28	33.0	400
	1/60	0.91	0.50	23.7	400	0.70	0.36	26.0	400	0.46	0.21	30.8	400
100	1/10(9.67)	5.87	4.69	37.3	207	4.68	3.65	43.3	235	2.79	2.09	50.0	297
	1/15	4.33	3.29	39.3	251	3.38	2.48	44.5	289	1.99	1.39	50.0	365
	1/20	3.40	2.53	40.3	297	2.67	1.93	46.2	240	1.52	1.04	50.0	435
	1/30	2.89	1.92	46.0	330	2.23	1.39	50.0	382	1.20	0.69	50.0	500
	1/40	2.03	1.28	46.0	397	1.71	1.04	50.0	458	0.92	0.52	50.0	500
	1/50	1.66	1.01	40.2	458	1.29	0.75	44.7	500	0.79	0.41	50.0	500
	1/60	1.37	0.79	38.1	500	1.05	0.58	42.0	500	0.68	0.34	49.8	500
120	1/10(9.67)	9.38	7.55	60.1	214	7.46	5.86	69.9	241	4.64	3.51	84.0	305
	1/15	6.83	5.26	62.8	267	5.39	4.01	71.9	305	3.30	2.34	84.0	386
	1/20	4.85	3.58	57.0	335	3.87	2.74	65.4	383	2.53	1.69	80.7	488
	1/30	4.55	3.09	73.9	354	3.65	2.34	83.9	408	1.97	1.17	84.0	531
	1/40	3.24	2.03	64.8	446	2.62	1.53	73.3	514	1.64	0.88	84.0	665
	1/50	2.69	1.72	68.7	508	2.09	1.28	76.5	588	1.24	0.70	84.0	700
	1/60	2.17	1.28	61.3	571	1.70	0.94	67.5	662	1.12	0.56	81.1	700
135	1/10(9.67)	13.3	10.9	86.8	372	10.6	8.46	101	421	6.87	5.30	126	533
	1/15	9.95	7.82	93.3	445	7.83	5.96	106	510	5.11	3.73	133	644
	1/20	7.69	5.92	94.3	528	6.05	4.51	107	605	3.88	2.76	131	772
	1/30	6.58	4.62	110	583	5.24	3.50	125	670	3.13	1.95	140	866
	1/40	4.80	3.27	104	707	3.81	2.45	117	814	2.43	1.45	138	950
	1/50	3.60	2.35	93.6	819	2.83	1.75	104	944	1.82	1.04	124	950
	1/60	2.84	1.76	84.1	912	2.21	1.29	92.6	950	1.45	0.77	111	950
155	1/10(9.67)	22.3	18.1	139	1500	17.8	14.3	165	1500	11.7	8.99	207	1500
	1/15	15.4	12.0	139	1500	12.1	9.31	161	1500	8.06	5.84	202	1500
	1/20	10.0	7.70	122	1500	8.01	5.94	141	1500	5.18	3.65	174	1500
	1/30	9.08	6.32	146	1500	7.24	4.87	168	1500	4.77	2.92	220	1500
	1/40	6.28	4.22	134	1500	5.02	3.19	152	1500	3.25	1.91	182	1500
	1/50	4.89	3.17	126	1500	3.90	2.37	141	1500	2.53	1.41	168	1500
	1/60	3.94	2.48	118	1500	3.20	1.87	133	1500	2.10	1.12	160	1500

單段蝸輪減速機特性表

I.HP: 輸入馬力 (HP)　O.HP: 輸出馬力 (HP)　O.T: 輸出扭矩 (kg-m)　O.H.L : 懸垂荷重 (kgf)　( ) 內為實際減速比

輸入馬力轉速		900 R.P.M				600 R.P.M				300 R.P.M			
型號	減速比	I.HP	O.HP	O.T	O.H.L	I.HP	O.HP	O.T	O.H.L	I.HP	O.HP	O.T	O.H.L
175	1/10(9.67)	31.7	26.0	200	1800	25.2	20.4	235	1800	16.6	12.9	297	1800
	1/15	22.1	17.5	202	1800	17.3	13.4	233	1800	11.4	8.44	292	1800
	1/20	15.2	11.7	182	1800	12.1	9.15	212	1800	7.87	5.62	261	1800
	1/30	12.9	9.20	212	1800	10.2	7.04	243	1800	6.73	4.23	293	1800
	1/40	8.96	6.12	190	1800	7.10	4.65	216	1800	4.69	2.80	261	1800
	1/50	6.64	4.32	171	1800	5.28	3.25	194	1800	3.46	1.94	231	1800
	1/60	5.56	3.60	166	1800	4.45	2.70	187	1800	2.90	1.62	224	1800
200	1/10	35.6	29.3	241	2120	28.0	22.8	281	2200	18.5	14.4	356	2200
	1/15	26.3	21.0	259	2200	20.6	16.1	298	2200	13.6	10.0	373	2200
	1/20	20.1	15.7	250	2200	15.9	12.2	291	2200	10.3	7.48	357	2200
	1/30	16.9	12.1	300	2200	13.3	9.32	345	2200	8.78	5.60	414	2200
	1/40	12.3	8.62	274	2200	9.56	6.43	307	2200	6.44	3.94	376	2200
	1/50	9.29	6.21	247	2200	7.33	4.69	280	2200	4.83	2.80	334	2200
	1/60	7.76	5.05	237	2200	6.12	3.77	265	2200	4.03	2.26	318	2200
225	1/10(9.25)	48.1	40.1	319	2500	37.8	31.2	372	2500	24.9	19.8	473	2500
	1/15(14.67)	37.8	30.6	365	2500	29.4	23.4	422	2500	19.3	14.6	527	2500
	1/20	28.8	22.8	363	2500	22.6	17.6	421	2500	14.6	10.8	518	2500
	1/30(29)	24.9	18.5	442	2500	19.6	14.2	508	2500	12.7	8.54	611	2500
	1/40	17.6	12.5	399	2500	13.6	9.36	447	2500	9.09	5.72	546	2500
	1/50(53)	12.9	8.96	356	2500	10.1	6.77	404	2500	6.65	4.04	482	2500
	1/60(58)	10.6	7.14	330	2500	8.37	5.34	370	2500	5.50	3.20	443	2500
250	1/10(10.5)	65.5	54.7	435	2700	51.8	42.6	508	2700	34.2	27.1	648	2700
	1/15(14.67)	49.0	39.7	474	2700	38.3	30.3	544	2700	25.3	27.1	648	2700
	1/20	36.4	29.0	473	2700	28.7	22.4	549	2700	18.6	13.8	678	2700
	1/30(30.5)	31.0	23.0	551	2700	24.7	17.6	633	2700	16.3	10.8	774	2700
	1/40	22.8	16.4	537	2700	17.2	11.9	587	2700	11.4	7.30	715	2700
	1/50(52)	15.8	11.0	458	2700	12.2	8.23	511	2700	8.12	4.97	617	2700
	1/60	13.4	9.21	439	2700	10.5	6.88	493	2700	6.91	4.13	591	2700
300	1/10(9.5)	100	84.0	704	3090	78.4	64.8	814	3460	52.4	42.1	1056	3800
	1/15	78.0	64.4	757	3480	61.0	49.4	874	3800	40.1	31.3	1106	3800
	1/20	57.7	46.8	759	3790	45.4	36.0	876	3800	29.8	22.5	1100	3800
	1/30(31)	45.6	34.8	848	3800	36.1	26.8	976	3800	23.6	16.4	1196	3800
	1/40	34.5	25.4	849	3800	27.7	19.7	979	3800	18.1	11.8	1186	3800
	1/50	28.4	20.4	828	3800	21.2	14.5	888	3800	14.0	8.80	1074	3800
	1/60(63)	21.4	14.9	729	3800	16.5	11.0	811	3800	11.0	6.66	980	3800
350	1/10(9.67)	140	118	993	3680	110	92.4	1161	4080	72.9	59.3	1493	4890
	1/15	115	94.6	1152	4170	89.8	72.9	1332	4650	59.6	46.6	1706	5100
	1/20	95.3	77.4	1257	4640	74.1	59.2	1441	5100	48.2	36.9	1789	5100
	1/30	65.8	50.1	1263	5100	52.0	38.6	1461	5100	33.8	23.7	1792	5100
	1/40(41)	52.5	38.9	1297	5100	41.0	29.6	1475	5100	26.8	17.8	1782	5100
	1/50	40.9	30.1	1197	5100	43.8	30.9	1357	5100	28.8	18.8	1647	5100
	1/60	32.0	22.9	1115	5100	24.9	17.0	1249	5100	16.5	10.4	1512	5100
400	1/10	211	179	1501	4290	165	139	1752	4770	109	89.7	2258	5690
	1/15	159	131	1653	4950	125	102	1931	5480	80.8	64.1	2421	6730
	1/20	125	102	1654	5610	96.8	77.9	1895	6290	63.7	49.3	2405	7000
	1/30	102	79.5	1869	6090	81.3	62.0	2191	6740	51.6	37.3	2638	7000
	1/40	73.6	54.9	1829	7000	58.3	42.5	2121	7000	37.3	25.3	2534	7000
	1/50	57.8	57.8	1673	7000	45.6	32.8	1914	7000	29.8	20.0	2331	7000
	1/60	47.6	47.6	1610	7000	37.1	26.1	1810	7000	24.4	15.9	2201	7000
500	1/10	335	284	2467	13000	264	224	2908	13000	170	142	3678	13000
	1/15	287	238	2998	13000	222	183	3458	13000	150	120	4541	13000
	1/20	220	181	3022	13000	160	131	3272	13000	111	88.1	4402	13000
	1/30	181	140	3626	13000	139	106	4139	13000	91.2	66.3	5168	13000
	1/40	131	100	3422	13000	102	76.9	3933	13000	65.8	46.8	4793	13000
	1/50	94.0	69.7	3002	13000	77.3	53.2	3435	13000	47.5	32.3	4158	13000
	1/60	84.0	62.1	2878	13000	65.7	47.2	3279	13000	42.9	28.8	3990	13000

雙段蝸輪減速機特性表

I.HP: 輸入馬力 (HP)　O.HP: 輸出馬力 (HP)　O.T: 輸出扭矩 (kg-m)　O.H.L : 懸垂荷重 (kgf)　( ) 內為實際減速比

輸入馬力轉速		1800 R.P.M				1500 R.P.M				1200 R.P.M			
型號	減速比	I.HP	O.HP	O.T	O.H.L	I.HP	O.HP	O.T	O.H.L	I.HP	O.HP	O.T	O.H.L
60	1/200	0.32	0.13	11.6	200	0.27	0.12	11.6	200	0.21	0.08	11.6	200
	1/300	0.23	0.08	11.6	200	0.20	0.08	11.6	200	0.16	0.05	11.6	200
	1/400	0.19	0.07	11.6	200	1.16	0.05	11.6	200	0.12	0.04	11.6	200
	1/500	0.16	0.04	11.6	200	0.13	0.04	11.6	200	0.12	0.03	11.6	200
	1/600	0.13	0.04	11.6	200	0.12	0.04	11.6	200	0.10	0.03	11.6	200
	1/800	0.12	0.03	11.6	200	0.11	0.03	11.6	200	0.08	0.01	11.6	200
	1/900	0.11	0.03	11.6	200	0.10	0.01	11.6	200	0.08	0.01	11.6	200
	1/1000	0.06	0.03	11.6	200	0.05	0.024	11.6	200	0.04	0.02	11.6	200
	1/1200	0.06	0.025	11.6	200	0.05	0.02	11.6	200	0.04	0.016	11.6	200
	1/1500	0.05	0.02	11.6	200	0.04	0.016	11.6	200	0.03	0.013	11.6	200
	1/1600	0.05	0.018	11.6	200	0.04	0.015	11.6	200	0.03	0.012	11.6	200
	1/1800	0.05	0.018	11.6	200	0.04	0.014	11.6	200	0.03	0.011	11.6	200
	1/2000	0.045	0.015	11.6	200	0.04	0.012	11.6	200	0.03	0.010	11.6	200
	1/2400	0.04	0.012	11.6	200	0.03	0.01	11.6	200	0.03	0.008	11.6	200
	1/2500	0.035	0.011	11.6	200	0.03	0.01	11.6	200	0.02	0.008	11.6	200
	1/3000	0.03	0.008	11.6	200	0.02	0.008	11.6	200	0.02	0.007	11.6	200
	1/3600	0.03	0.01	11.6	200	0.02	0.007	11.6	200	0.02	0.006	11.6	200
70	1/200	0.63	0.31	25	300	0.52	0.25	25	300	0.41	0.20	25	300
	1/300	0.44	0.20	25	300	0.36	0.16	25	300	0.28	0.12	25	300
	1/400	0.36	0.15	25	300	0.31	0.12	25	300	0.24	0.09	25	300
	1/500	0.31	0.12	25	300	0.24	0.09	25	300	0.20	0.08	25	300
	1/600	0.25	0.09	25	300	0.20	0.08	25	300	0.15	0.05	25	300
	1/800	0.24	0.07	25	300	0.19	0.05	25	300	0.16	0.04	25	300
	1/900	0.24	0.05	25	300	0.15	0.04	25	300	0.12	0.04	25	300
	1/1000	0.13	0.06	25	300	0.11	0.05	25	300	0.09	0.04	25	300
	1/1200	0.12	0.05	25	300	0.11	0.04	25	300	0.09	0.04	25	300
	1/1500	0.10	0.04	25	300	0.09	0.03	25	300	0.07	0.03	25	300
	1/1600	0.10	0.04	25	300	0.08	0.03	25	300	0.07	0.03	25	300
	1/1800	0.09	0.03	25	300	0.08	0.03	25	300	0.06	0.03	25	300
	1/2000	0.08	0.03	25	300	0.07	0.03	25	300	0.06	0.02	25	300
	1/2400	0.08	0.02	25	300	0.07	0.02	25	300	0.06	0.02	25	300
	1/2500	0.07	0.02	25	300	0.06	0.02	25	300	0.05	0.02	25	300
	1/3000	0.06	0.02	25	300	0.05	0.02	25	300	0.04	0.01	25	300
	1/3600	0.06	0.01	25	300	0.05	0.01	25	300	0.04	0.01	25	300
80	1/200	0.89	0.41	33.8	400	0.64	0.36	35	400	0.53	0.28	35	400
	1/300	0.64	0.28	35	400	0.45	0.24	35	400	0.37	0.19	35	400
	1/400	0.53	0.20	35	400	0.36	0.17	35	400	0.28	0.13	35	400
	1/500	0.44	0.16	35	400	0.29	0.13	35	400	0.24	0.11	35	400
	1/600	0.39	0.13	35	400	0.27	0.12	35	400	0.20	0.08	35	400
	1/800	0.45	0.09	35	400	0.28	0.08	35	400	0.23	0.07	35	400
	1/900	0.29	0.08	35	400	0.21	0.08	35	400	0.16	0.05	35	400
	1/1000	0.18	0.08	35	400	0.16	0.08	35	400	0.13	0.06	35	400
	1/1200	0.17	0.07	35	400	0.15	0.06	35	400	0.12	0.05	35	400
	1/1500	0.14	0.06	35	400	0.12	0.05	35	400	0.10	0.04	35	400
	1/1600	0.14	0.05	35	400	0.13	0.05	35	400	0.10	0.04	35	400
	1/1800	0.13	0.05	35	400	0.11	0.04	35	400	0.09	0.03	35	400
	1/2000	0.12	0.04	35	400	0.11	0.04	35	400	0.09	0.03	35	400
	1/2400	0.11	0.04	35	400	0.09	0.03	35	400	0.08	0.02	35	400
	1/2500	0.10	0.04	35	400	0.08	0.03	35	400	0.07	0.02	35	400
	1/3000	0.08	0.03	35	400	0.07	0.02	35	400	0.06	0.02	35	400
	1/3600	0.07	0.02	35	400	0.06	0.02	35	400	0.06	0.02	35	400

雙段蝸輪減速機特性表

I.HP: 輸入馬力 (HP)　O.HP: 輸出馬力 (HP)　O.T: 輸出扭矩 (kg-m)　O.H.L : 懸垂荷重 (kgf)　( ) 內為實際減速比

輸入馬力轉速		1800 R.P.M				1500 R.P.M				1200 R.P.M			
型號	減速比	I.HP	O.HP	O.T	O.H.L	I.HP	O.HP	O.T	O.H.L	I.HP	O.HP	O.T	O.H.L
100	1/200	1.16	0.61	50	575	0.95	0.52	50	622	0.76	0.40	50	650
	1/300	0.84	0.40	50	650	0.67	0.33	50	650	0.53	0.27	50	650
	1/400	0.67	0.31	50	650	0.52	0.25	50	650	0.40	0.20	50	650
	1/500	0.57	0.24	50	650	0.41	0.20	50	650	0.35	0.16	50	650
	1/600	0.49	0.20	50	650	0.39	0.16	50	650	0.31	0.12	50	650
	1/800	0.52	0.15	50	650	0.40	0.12	50	650	0.32	0.09	50	650
	1/900	0.41	0.12	50	650	0.31	0.11	50	650	0.27	0.08	50	650
	1/1000	0.25	0.12	50	650	0.20	0.10	50	650	0.19	0.08	50	650
	1/1200	0.24	0.10	50	650	0.20	0.09	50	650	0.18	0.07	50	650
	1/1500	0.19	0.08	50	650	0.17	0.07	50	650	0.15	0.06	50	650
	1/1600	0.18	0.08	50	650	0.17	0.07	50	650	0.15	0.06	50	650
	1/1800	0.18	0.07	50	650	0.16	0.06	50	650	0.14	0.05	50	650
	1/2000	0.16	0.07	50	650	0.15	0.05	50	650	0.13	0.04	50	650
	1/2400	0.15	0.05	50	650	0.13	0.04	50	650	0.11	0.04	50	650
	1/2500	0.12	0.05	50	650	0.12	0.04	50	650	0.10	0.03	50	650
	1/3000	0.11	0.04	50	650	0.10	0.04	50	650	0.09	0.03	50	650
	1/3600	0.11	0.04	50	650	0.10	0.03	50	650	0.08	0.02	50	650
120	1/200	2.04	1.04	84	618	1.72	0.87	84	675	1.44	0.69	84	749
	1/300	1.47	0.69	84	749	1.24	0.57	84	814	1.01	0.45	84	1000
	1/400	1.15	0.52	84	854	0.96	0.43	84	925	0.81	0.35	84	1000
	1/500	0.96	0.41	84	942	0.88	0.35	84	1000	0.72	0.28	84	1000
	1/600	0.88	0.35	84	1000	0.75	0.28	84	1000	0.61	0.23	84	1000
	1/800	0.93	0.25	84	1000	0.77	0.12	84	1000	0.67	0.16	84	1000
	1/900	0.68	0.23	84	1000	0.56	0.19	84	1000	0.47	0.15	84	1000
	1/1000	0.43	0.21	84	1000	0.36	0.17	84	1000	0.30	0.14	84	1000
	1/1200	0.42	0.18	84	1000	0.35	0.14	84	1000	0.28	0.11	84	1000
	1/1500	0.33	0.14	84	1000	0.27	0.11	84	1000	0.23	0.09	84	1000
	1/1600	0.32	0.13	84	1000	0.26	0.11	84	1000	0.22	0.09	84	1000
	1/1800	0.31	0.12	84	1000	0.24	0.09	84	1000	0.20	0.07	84	1000
	1/2000	0.29	0.11	84	1000	0.22	0.09	84	1000	0.20	0.07	84	1000
	1/2400	0.27	0.09	84	1000	0.21	0.07	84	1000	0.19	0.06	84	1000
	1/2500	0.25	0.09	84	1000	0.19	0.07	84	1000	0.18	0.06	84	1000
	1/3000	0.19	0.08	84	1000	0.17	0.06	84	1000	0.15	0.05	84	1000
	1/3600	0.18	0.06	84	1000	0.16	0.05	84	1000	0.14	0.04	84	1000
135	1/200	3.12	1.75	140	960	2.37	1.45	140	1045	2.16	1.16	140	1156
	1/300	2.24	1.16	140	1156	1.88	0.96	140	1200	1.56	0.77	140	1200
	1/400	1.76	0.87	140	1200	1.51	0.72	140	1200	1.23	0.57	140	1200
	1/500	1.47	0.69	140	1200	1.24	0.57	140	1200	1.01	0.45	140	1200
	1/600	1.31	0.57	140	1200	1.09	0.48	140	1200	0.92	0.39	140	1200
	1/800	1.35	0.43	140	1200	1.16	0.36	140	1200	0.96	0.28	140	1200
	1/900	1.05	0.39	140	1200	0.89	0.32	140	1200	0.72	0.24	140	1200
	1/1000	0.72	0.35	140	1200	0.62	0.30	140	1200	0.52	0.24	140	1200
	1/1200	0.70	0.29	140	1200	0.61	0.25	140	1200	0.50	0.20	140	1200
	1/1500	0.56	0.23	140	1200	0.48	0.20	140	1200	0.40	0.16	140	1200
	1/1600	0.50	0.22	140	1200	0.45	0.19	140	1200	0.40	0.15	140	1200
	1/1800	0.50	0.19	140	1200	0.43	0.16	140	1200	0.36	0.13	140	1200
	1/2000	0.45	0.17	140	1200	0.40	0.15	140	1200	0.35	0.12	140	1200
	1/2400	0.43	0.15	140	1200	0.37	0.12	140	1200	0.32	0.10	140	1200
	1/2500	0.40	0.14	140	1200	0.35	0.12	140	1200	0.30	0.10	140	1200
	1/3000	0.31	0.12	140	1200	0.27	0.10	140	1200	0.23	0.08	140	1200
	1/3600	0.30	0.10	140	1200	0.26	0.08	140	1200	0.22	0.07	140	1200

雙段蝸輪減速機特性表

I.HP: 輸入馬力 (HP)　O.HP: 輸出馬力 (HP)　O.T: 輸出扭矩 (kg-m)　O.H.L : 懸垂荷重 (kgf)　( ) 內為實際減速比

輸入馬力轉速		1800 R.P.M				1500 R.P.M				1200 R.P.M			
型號	減速比	I.HP	O.HP	O.T	O.H.L	I.HP	O.HP	O.T	O.H.L	I.HP	O.HP	O.T	O.H.L
155	1/200	5.08	1.49	225	1500	4.55	2.48	237	1500	3.83	2.01	242	1500
	1/300	3.87	2.01	242	1500	3.33	1.68	242	1500	2.73	1.35	242	1500
	1/400	3.03	1.52	242	1500	2.57	1.25	242	1500	2.12	1.00	242	1500
	1/500	2.51	1.20	242	1500	2.13	1.00	242	1500	1.77	0.80	242	1500
	1/600	2.27	1.00	242	1500	1.96	0.84	242	1500	1.61	0.67	242	1500
	1/800	2.33	0.76	242	1500	2.00	0.63	242	1500	1.64	0.49	242	1500
	1/900	1.88	0.68	242	1500	1.65	0.57	242	1500	1.37	0.45	242	1500
	1/1000	1.24	0.61	242	1500	1.08	0.46	242	1500	0.90	0.41	242	1500
	1/1200	1.21	0.51	242	1500	1.06	0.44	242	1500	0.87	0.34	242	1500
	1/1500	0.97	0.41	242	1500	0.82	0.34	242	1500	0.70	0.27	242	1500
	1/1600	0.95	0.38	242	1500	0.80	0.32	242	1500	0.65	0.25	242	1500
	1/1800	0.87	0.34	242	1500	0.74	0.28	242	1500	0.62	0.22	242	1500
	1/2000	0.80	0.30	242	1500	0.70	0.25	242	1500	0.60	0.20	242	1500
	1/2400	0.75	0.25	242	1500	0.64	0.21	242	1500	0.55	0.17	242	1500
	1/2500	0.70	0.25	242	1500	0.60	0.20	242	1500	0.50	0.16	242	1500
	1/3000	0.53	0.20	242	1500	0.46	0.17	242	1500	0.40	0.14	242	1500
	1/3600	0.52	0.17	242	1500	0.45	0.14	242	1500	0.39	0.11	242	1500
175	1/200	7.32	4.12	321	1800	6.52	3.63	338	1800	5.44	2.96	345	1800
	1/300	5.52	2.95	345	1800	4.72	2.45	345	1800	3.89	1.96	345	1800
	1/400	4.40	2.210	345	1800	3.76	1.84	345	1800	3.11	1.48	345	1800
	1/500	3.45	1.72	345	1800	2.93	1.44	345	1800	2.48	1.17	345	1800
	1/600	3.23	1.48	345	1800	2.76	1.23	345	1800	2.28	0.97	345	1800
	1/800	2.64	1.11	345	1800	2.24	0.92	345	1800	2.55	0.73	345	1800
	1/900	2.57	0.99	345	1800	2.24	0.83	345	1800	1.87	0.65	345	1800
	1/1000	1.77	0.87	345	1800	1.54	0.72	345	1800	1.28	0.58	345	1800
	1/1200	1.72	0.72	345	1800	1.51	0.60	345	1800	1.24	0.48	345	1800
	1/1500	1.40	0.59	345	1800	1.18	0.48	345	1800	0.99	0.39	345	1800
	1/1600	1.40	0.55	345	1800	1.10	0.45	345	1800	0.98	0.36	345	1800
	1/1800	1.24	0.48	345	1800	0.90	0.34	345	1800	0.88	0.32	345	1800
	1/2000	1.20	0.44	345	1800	0.88	0.36	345	1800	0.85	0.29	345	1800
	1/2400	1.07	0.36	345	1800	0.88	0.30	345	1800	0.78	0.24	345	1800
	1/2500	1.00	0.35	345	1800	0.85	0.29	345	1800	0.75	0.23	345	1800
	1/3000	0.76	0.29	345	1800	0.65	0.24	345	1800	0.57	0.19	345	1800
	1/3600	0.75	0.24	345	1800	0.64	0.20	345	1800	0.55	0.16	345	1800
200	1/200	9.81	5.71	454	2200	8.76	5.01	480	2200	7.28	4.08	488	2200
	1/300	7.39	4.08	488	2200	6.31	3.40	480	2200	5.20	2.72	488	2200
	1/400	5.76	3.05	488	2200	4.91	2.55	480	2200	4.01	2.04	488	2200
	1/500	4.76	2.44	488	2200	4.04	2.04	480	2200	3.32	1.63	488	2200
	1/600	4.24	2.04	488	2200	3.61	1.69	480	2200	3.01	1.36	488	2200
	1/800	3.32	1.52	488	2200	2.85	1.27	480	2200	2.36	1.01	488	2200
	1/900	3.25	1.31	488	2200	2.8	1.08	480	2200	2.33	0.87	488	2200
	1/1000	2.5	1.23	488	2200	2.17	1.02	488	2200	1.82	0.82	488	2200
	1/1200	2.43	1.02	488	2200	1.10	0.85	488	2200	1.75	0.68	488	2200
	1/1500	1.95	0.81	488	2200	1.60	0.68	488	2200	1.40	0.55	488	2200
	1/1600	1.90	0.77	488	2200	1.50	0.64	488	2200	1.30	0.51	488	2200
	1/1800	1.75	0.68	488	2200	1.49	0.57	488	2200	1.25	0.45	488	2200
	1/2000	1.70	0.62	488	2200	1.40	0.51	488	2200	1.20	0.41	488	2200
	1/2400	1.50	0.51	488	2200	1.29	0.43	488	2200	1.10	0.34	488	2200
	1/2500	1.20	0.50	488	2200	1.10	0.41	488	2200	1.00	0.33	488	2200
	1/3000	1.08	0.41	488	2200	0.92	0.34	488	2200	0.80	0.27	488	2200
	1/3600	1.07	0.34	488	2200	0.91	0.28	488	2200	0.78	0.23	488	2200

雙段蝸輪減速機特性表

I.HP: 輸入馬力 (HP)　O.HP: 輸出馬力 (HP)　O.T: 輸出扭矩 (kg-m)　O.H.L : 懸垂荷重 (kgf)　( ) 內為實際減速比

輸入馬力轉速		1800 R.P.M				1500 R.P.M				1200 R.P.M			
型號	減速比	I.HP	O.HP	O.T	O.H.L	I.HP	O.HP	O.T	O.H.L	I.HP	O.HP	O.T	O.H.L
225	1/200	14.3	8.45	650	2500	12.8	7.44	685	2500	10.4	5.99	690	2500
	1/300	10.7	5.96	690	2500	9.08	4.97	690	2500	7.43	3.97	690	2500
	1/400	8.03	4.32	690	2500	6.81	3.60	690	2500	5.61	2.88	690	2500
	1/500	6.61	3.45	690	2500	5.64	2.88	690	2500	4.65	2.31	690	2500
	1/600	6.15	2.97	690	2500	5.24	2.48	690	2500	4.31	1.99	690	2500
	1/800	4.66	2.16	690	2500	3.96	1.80	690	2500	3.31	1.44	690	2500
	1/900	4.70	1.99	690	2500	4.01	1.65	690	2500	3.31	1.32	690	2500
	1/1000	3.54	1.73	690	2500	3.07	1.45	690	2500	2.57	1.16	690	2500
	1/1200	3.44	1.45	690	2500	3.01	1.21	690	2500	2.47	0.96	690	2500
	1/1500	2.75	1.16	690	2500	2.35	0.96	690	2500	1.98	0.77	690	2500
	1/1600	2.60	1.10	690	2500	2.30	0.91	690	2500	1.85	0.73	690	2500
	1/1800	2.47	0.96	690	2500	2.11	0.80	690	2500	1.77	0.64	690	2500
	1/2000	2.30	0.88	690	2500	2.00	0.73	690	2500	1.70	0.58	690	2500
	1/2400	2.13	0.72	690	2500	1.82	0.60	690	2500	1.56	0.48	690	2500
	1/2500	2.00	0.70	690	2500	1.70	0.58	690	2500	1.40	0.47	690	2500
	1/3000	1.52	0.58	690	2500	1.30	0.48	690	2500	1.14	0.39	690	2500
	1/3600	1.51	0.48	690	2500	1.29	0.40	690	2500	1.10	0.32	690	2500
250	1/200	17.9	10.8	850	2700	15.2	8.99	850	2700	12.4	7.19	850	2700
	1/300	12.7	7.19	850	2700	10.7	5.99	850	2700	8.76	4.79	850	2700
	1/400	9.73	5.33	850	2700	8.25	4.44	850	2700	6.76	3.56	850	2700
	1/500	8.08	4.27	850	2700	6.84	3.56	850	2700	5.61	2.84	850	2700
	1/600	7.19	3.59	850	2700	5.16	2.52	850	2700	5.03	2.39	850	2700
	1/800	5.64	2.67	850	2700	4.79	2.21	850	2700	3.95	1.77	850	2700
	1/900	5.87	2.44	850	2700	5.00	2.04	850	2700	4.11	1.63	850	2700
	1/1000	4.36	2.14	850	2700	3.79	1.78	850	2700	3.17	1.43	850	2700
	1/1200	4.24	1.78	850	2700	3.71	1.48	850	2700	3.04	1.19	850	2700
	1/1500	3.39	1.42	850	2700	2.90	1.19	850	2700	2.44	0.95	850	2700
	1/1600	3.20	1.34	850	2700	2.80	1.12	850	2700	2.30	0.90	850	2700
	1/1800	3.04	1.19	850	2700	2.59	0.99	850	2700	2.18	0.78	850	2700
	1/2000	2.80	1.07	850	2700	2.50	0.90	850	2700	2.00	0.72	850	2700
	1/2400	2.62	0.89	850	2700	2.25	0.74	850	2700	1.92	0.59	850	2700
	1/2500	2.40	0.86	850	2700	2.20	0.72	850	2700	1.90	0.57	850	2700
	1/3000	1.87	0.71	850	2700	1.61	0.59	850	2700	1.40	0.48	850	2700
	1/3600	1.86	0.59	850	2700	1.60	0.49	850	2700	1.36	0.39	850	2700
300	1/200	21.0	12.9	1012	3800	18.5	11.2	1059	3800	16.0	9.46	1122	3800
	1/300	16.4	9.45	1122	3800	14.5	8.27	1170	3800	12.1	6.80	1200	3800
	1/400	13.6	7.60	1197	3800	11.5	6.27	1200	3800	9.30	5.07	1200	3800
	1/500	10.9	5.87	1200	3800	9.33	4.93	1200	3800	7.60	4.00	1200	3800
	1/600	10.1	5.06	1200	3800	8.53	4.27	1200	3800	6.93	3.33	1200	3800
	1/800	7.86	3.73	1200	3800	6.66	3.20	1200	3800	5.47	2.53	1200	3800
	1/900	7.60	3.33	1200	3800	6.53	2.80	1200	3800	5.30	2.27	1200	3800
	1/1000	6.16	3.02	1200	3800	5.35	2.51	1200	3800	4.47	2.01	1200	3800
	1/1200	5.98	2.51	1200	3800	5.24	2.10	1200	3800	4.30	1.68	1200	3800
	1/1500	4.79	2.01	1200	3800	4.09	1.68	1200	3800	3.44	1.34	1200	3800
	1/1600	4.60	1.89	1200	3800	4.00	1.58	1200	3800	3.30	1.26	1200	3800
	1/1800	4.30	1.68	1200	3800	3.66	1.39	1200	3800	3.07	1.11	1200	3800
	1/2000	4.00	1.51	1200	3800	3.50	1.26	1200	3800	3.00	1.01	1200	3800
	1/2400	3.70	1.26	1200	3800	3.17	1.05	1200	3800	2.70	0.84	1200	3800
	1/2500	3.30	1.21	1200	3800	3.00	1.01	1200	3800	2.50	0.81	1200	3800
	1/3000	2.65	1.00	1200	3800	2.27	0.84	1200	3800	1.97	0.67	1200	3800
	1/3600	2.62	0.84	1200	3800	2.25	0.70	1200	3800	1.91	0.55	1200	3800

雙段蝸輪減速機特性表

I.HP: 輸入馬力 (HP)　O.HP: 輸出馬力 (HP)　O.T: 輸出扭矩 (kg-m)　O.H.L : 懸垂荷重 (kgf)　( ) 內為實際減速比

輸入馬力轉速		900 R.P.M				600 R.P.M			
型號	減速比	I.HP	O.HP	O.T	O.H.L	I.HP	O.HP	O.T	O.H.L
60	1/200	0.16	0.07	11.6	200	0.12	0.04	11.6	200
	1/300	0.12	0.04	11.6	200	0.08	0.03	11.6	200
	1/400	0.10	0.03	11.6	200	0.07	0.01	11.6	200
	1/500	0.08	0.01	11.6	200	0.05	0.01	11.6	200
	1/600	0.08	0.01	11.6	200	0.05	0.01	11.6	200
	1/800	0.07	0.01	11.6	200	0.04	0.01	11.6	200
	1/900	0.05	0.01	11.6	200	0.04	0.01	11.6	200
	1/1000	0.03	0.01	11.6	200	0.03	0.01	11.6	200
	1/1200	0.03	0.01	11.6	200	0.02	0.008	11.6	200
	1/1500	0.03	0.01	11.6	200	0.02	0.007	11.6	200
	1/1600	0.03	0.01	11.6	200	0.02	0.006	11.6	200
	1/1800	0.02	0.008	11.6	200	0.02	0.006	11.6	200
	1/2000	0.02	0.008	11.6	200	0.02	0.005	11.6	200
	1/2400	0.02	0.006	11.6	200	0.02	0.004	11.6	200
	1/2500	0.02	0.006	11.6	200	0.02	0.004	11.6	200
	1/3000	0.02	0.005	11.6	200	0.01	0.003	11.6	200
	1/3600	0.02	0.004	11.6	200	0.01	0.003	11.6	200
70	1/200	0.32	0.15	25	300	0.23	0.09	25	300
	1/300	0.23	0.09	25	300	0.13	0.05	25	300
	1/400	0.17	0.07	25	300	0.12	0.04	25	300
	1/500	0.16	0.05	25	300	0.11	0.04	25	300
	1/600	0.12	0.04	25	300	0.08	0.01	25	300
	1/800	0.09	0.03	25	300	0.07	0.01	25	300
	1/900	0.09	0.03	25	300	0.07	0.01	25	300
	1/1000	0.07	0.03	25	300	0.05	0.02	25	300
	1/1200	0.07	0.03	25	300	0.05	0.02	25	300
	1/1500	0.06	0.02	25	300	0.04	0.01	25	300
	1/1600	0.05	0.02	25	300	0.04	0.01	25	300
	1/1800	0.05	0.018	25	300	0.04	0.01	25	300
	1/2000	0.05	0.016	25	300	0.04	0.01	25	300
	1/2400	0.04	0.013	25	300	0.04	0.009	25	300
	1/2500	0.04	0.012	25	300	0.02	0.009	25	300
	1/3000	0.03	0.010	25	300	0.02	0.007	25	300
	1/3600	0.03	0.009	25	300	0.02	0.006	25	300
80	1/200	0.40	0.20	35	400	0.28	0.13	35	400
	1/300	0.28	0.13	35	400	0.19	0.08	35	400
	1/400	0.21	0.09	35	400	0.16	0.07	35	400
	1/500	0.17	0.08	35	400	0.12	0.04	35	400
	1/600	0.16	0.07	35	400	0.09	0.04	35	400
	1/800	0.16	0.04	35	400	0.11	0.03	35	400
	1/900	0.12	0.04	35	400	0.08	0.03	35	400
	1/1000	0.10	0.04	35	400	0.08	0.03	35	400
	1/1200	0.10	0.04	35	400	0.07	0.02	35	400
	1/1500	0.08	0.03	35	400	0.06	0.02	35	400
	1/1600	0.07	0.03	35	400	0.10	0.02	35	400
	1/1800	0.07	0.02	35	400	0.05	0.02	35	400
	1/2000	0.06	0.02	35	400	0.05	0.02	35	400
	1/2400	0.06	0.02	35	400	0.04	0.01	35	400
	1/2500	0.06	0.02	35	400	0.04	0.01	35	400
	1/3000	0.05	0.02	35	400	0.03	0.01	35	400
	1/3600	0.04	0.01	35	400	0.03	0.01	35	400

雙段蝸輪減速機特性表

I.HP: 輸入馬力 (HP)　O.HP: 輸出馬力 (HP)　O.T: 輸出扭矩 (kg-m)　O.H.L : 懸垂荷重 (kgf)　( ) 內為實際減速比

輸入馬力轉速		900 R.P.M				600 R.P.M			
型號	減速比	I.HP	O.HP	O.T	O.H.L	I.HP	O.HP	O.T	O.H.L
100	1/200	0.60	0.31	50	650	0.40	0.20	50	650
	1/300	0.41	0.20	50	650	0.28	0.12	50	650
	1/400	0.32	0.15	50	650	0.23	0.09	50	650
	1/500	0.27	0.12	50	650	0.19	0.08	50	650
	1/600	0.24	0.09	50	650	0.16	0.05	50	650
	1/800	0.24	0.07	50	650	0.17	0.04	50	650
	1/900	0.19	0.05	50	650	0.12	0.04	50	650
	1/1000	0.15	0.06	50	650	0.11	0.04	50	650
	1/1200	0.14	0.05	50	650	0.10	0.04	50	650
	1/1500	0.11	0.04	50	650	0.08	0.03	50	650
	1/1600	0.11	0.04	50	650	0.08	0.03	50	650
	1/1800	0.10	0.04	50	650	0.07	0.02	50	650
	1/2000	0.09	0.03	50	650	0.07	0.02	50	650
	1/2400	0.09	0.03	50	650	0.07	0.02	50	650
	1/2500	0.08	0.03	50	650	0.07	0.02	50	650
	1/3000	0.07	0.02	50	650	0.05	0.01	50	650
	1/3600	0.07	0.02	50	650	0.05	0.01	50	650
120	1/200	1.11	0.52	84	854	0.79	0.35	84	1000
	1/300	0.81	0.35	84	1000	0.56	0.33	84	1000
	1/400	0.64	0.25	84	1000	0.44	0.16	84	1000
	1/500	0.57	0.20	84	1000	0.4	0.13	84	1000
	1/600	0.48	0.16	84	1000	0.32	0.11	84	1000
	1/800	0.32	0.12	84	1000	0.20	0.08	84	1000
	1/900	0.36	0.11	84	1000	0.24	0.07	84	1000
	1/1000	0.25	0.10	84	1000	0.19	0.07	84	1000
	1/1200	0.24	0.09	84	1000	0.18	0.06	84	1000
	1/1500	0.19	0.07	84	1000	0.15	0.05	84	1000
	1/1600	0.18	0.07	84	1000	0.14	0.05	84	1000
	1/1800	0.18	0.06	84	1000	0.13	0.04	84	1000
	1/2000	0.17	0.06	84	1000	0.13	0.04	84	1000
	1/2400	0.15	0.04	84	1000	0.12	0.03	84	1000
	1/2500	0.14	0.04	84	1000	0.11	0.03	84	1000
	1/3000	0.11	0.03	84	1000	0.08	0.02	84	1000
	1/3600	0.11	0.03	84	1000	0.08	0.02	84	1000
135	1/200	1.68	0.87	140	1200	1.17	0.57	140	1156
	1/300	1.20	0.57	140	1200	0.85	0.39	140	1200
	1/400	0.96	0.43	140	1200	0.68	0.28	140	1200
	1/500	0.80	0.35	140	1200	0.55	0.23	140	1200
	1/600	0.72	0.28	140	1200	0.49	0.19	140	1200
	1/800	0.73	0.20	140	1200	0.53	0.13	140	1200
	1/900	0.59	0.19	140	1200	0.39	0.12	140	1200
	1/1000	0.41	0.18	140	1200	0.30	0.12	140	1200
	1/1200	0.40	0.15	140	1200	0.29	0.10	140	1200
	1/1500	0.32	0.12	140	1200	0.23	0.08	140	1200
	1/1600	0.30	0.11	140	1200	0.22	0.07	140	1200
	1/1800	0.29	0.10	140	1200	0.22	0.06	140	1200
	1/2000	0.28	0.09	140	1200	0.20	0.06	140	1200
	1/2400	0.26	0.07	140	1200	0.19	0.05	140	1200
	1/2500	0.25	0.07	140	1200	0.18	0.04	140	1200
	1/3000	0.19	0.06	140	1200	0.13	0.04	140	1200
	1/3600	0.18	0.05	140	1200	0.13	0.03	140	1200

雙段蝸輪減速機特性表

I.HP: 輸入馬力 (HP)　O.HP: 輸出馬力 (HP)　O.T: 輸出扭矩 (kg-m)　O.H.L : 懸垂荷重 (kgf)　( ) 內為實際減速比

輸入馬力轉速		900 R.P.M				600 R.P.M			
型號	減速比	I.HP	O.HP	O.T	O.H.L	I.HP	O.HP	O.T	O.H.L
155	1/200	2.96	1.52	242	1500	1.08	1.00	242	1500
	1/300	2.12	1.00	242	1500	1.51	0.67	242	1500
	1/400	1.67	0.96	242	1500	1.16	0.49	242	1500
	1/500	1.37	0.60	242	1500	0.96	0.40	242	1500
	1/600	1.25	0.49	242	1500	0.88	0.32	242	1500
	1/800	1.32	0.37	242	1500	0.92	0.24	242	1500
	1/900	1.07	0.33	242	1500	0.79	0.23	242	1500
	1/1000	0.71	0.30	242	1500	0.51	0.20	242	1500
	1/1200	0.69	0.25	242	1500	0.50	0.17	242	1500
	1/1500	0.55	0.20	242	1500	0.40	0.14	242	1500
	1/1600	0.50	0.19	242	1500	0.40	0.13	242	1500
	1/1800	0.50	0.17	242	1500	0.37	0.11	242	1500
	1/2000	0.45	0.15	242	1500	0.36	0.10	242	1500
	1/2400	0.44	0.13	242	1500	0.33	0.09	242	1500
	1/2500	0.40	0.12	242	1500	0.30	0.08	242	1500
	1/3000	0.32	0.10	242	1500	0.23	0.07	242	1500
	1/3600	0.21	0.09	242	1500	0.23	0.06	242	1500
175	1/200	4.23	2.21	345	1800	2.96	1.48	345	1800
	1/300	3.00	1.47	345	1800	2.13	0.97	345	1800
	1/400	2.43	1.11	345	1800	1.72	0.73	345	1800
	1/500	1.92	0.88	345	1800	1.36	0.59	345	1800
	1/600	1.80	0.73	345	1800	1.28	0.48	345	1800
	1/800	1.45	0.55	345	1800	1.07	0.36	345	1800
	1/900	1.45	0.48	345	1800	1.07	0.32	345	1800
	1/1000	1.01	0.43	345	1800	0.72	0.29	345	1800
	1/1200	0.98	0.36	345	1800	0.71	0.26	345	1800
	1/1500	0.78	0.29	345	1800	0.57	0.19	345	1800
	1/1600	0.75	0.27	345	1800	0.55	0.18	345	1800
	1/1800	0.71	0.24	345	1800	0.53	0.16	345	1800
	1/2000	0.70	0.22	345	1800	0.50	0.15	345	1800
	1/2400	0.62	0.18	345	1800	0.47	0.12	345	1800
	1/2500	0.60	0.17	345	1800	0.45	0.12	345	1800
	1/3000	0.45	0.15	345	1800	0.32	0.10	345	1800
	1/3600	0.44	0.12	345	1800	0.32	0.08	345	1800
200	1/200	5.65	3.05	488	2200	3.96	2.04	488	2200
	1/300	4.00	2.04	488	2200	2.84	1.36	488	2200
	1/400	3.13	1.52	488	2200	2.21	1.01	488	2200
	1/500	2.59	1.21	488	2200	1.81	0.80	488	2200
	1/600	2.35	1.01	488	2200	1.68	0.68	488	2200
	1/800	1.83	0.76	488	2200	1.65	0.51	488	2200
	1/900	1.20	0.43	488	2200	1.33	0.44	488	2200
	1/1000	1.43	0.61	488	2200	1.02	0.41	488	2200
	1/1200	1.38	0.51	488	2200	1.01	0.34	488	2200
	1/1500	1.11	0.41	488	2200	0.80	0.27	488	2200
	1/1600	1.10	0.39	488	2200	0.78	0.26	488	2200
	1/1800	1.00	0.34	488	2200	0.75	0.23	488	2200
	1/2000	0.90	0.31	488	2200	0.70	0.21	488	2200
	1/2400	0.88	0.26	488	2200	0.66	0.17	488	2200
	1/2500	0.80	0.25	488	2200	0.50	0.16	488	2200
	1/3000	0.64	0.21	488	2200	0.46	0.14	488	2200
	1/3600	0.63	0.17	488	2200	0.46	0.12	488	2200

雙段蝸輪減速機特性表

I.HP: 輸入馬力 (HP)　O.HP: 輸出馬力 (HP)　O.T: 輸出扭矩 (kg-m)　O.H.L : 懸垂荷重 (kgf)　( ) 內為實際減速比

輸入馬力轉速		900 R.P.M				600 R.P.M			
型號	減速比	I.HP	O.HP	O.T	O.H.L	I.HP	O.HP	O.T	O.H.L
225	1/200	8.13	4.48	690	2500	5.64	2.99	690	2500
	1/300	5.76	2.97	690	2500	4.04	1.99	690	2500
	1/400	4.36	2.16	690	2500	3.08	1.44	690	2500
	1/500	3.61	1.72	690	2500	2.56	1.15	690	2500
	1/600	3.40	1.48	690	2500	2.36	0.99	690	2500
	1/800	2.59	1.08	690	2500	1.84	0.72	690	2500
	1/900	2.63	0.99	690	2500	1.84	0.65	690	2500
	1/1000	2.02	0.87	690	2500	1.45	0.58	690	2500
	1/1200	1.95	0.72	690	2500	1.44	0.48	690	2500
	1/1500	1.72	0.58	690	2500	1.14	0.39	690	2500
	1/1600	1.70	0.55	690	2500	1.10	0.37	690	2500
	1/1800	1.42	0.48	690	2500	1.06	0.32	690	2500
	1/2000	1.35	0.44	690	2500	1.00	0.29	690	2500
	1/2400	1.23	0.36	690	2500	0.93	0.24	690	2500
	1/2500	1.10	0.35	690	2500	0.90	0.24	690	2500
	1/3000	0.90	0.29	690	2500	0.64	0.19	690	2500
	1/3600	0.89	0.24	690	2500	0.64	0.16	690	2500
250	1/200	9.58	5.39	850	2700	6.64	3.58	850	2700
	1/300	6.80	3.59	850	2700	4.74	2.39	850	2700
	1/400	5.27	2.67	850	2700	4.9	2.36	850	2700
	1/500	4.40	2.12	850	2700	3.08	1.41	850	2700
	1/600	3.95	1.79	850	2700	2.76	1.19	850	2700
	1/800	3.08	1.32	850	2700	2.17	0.88	850	2700
	1/900	3.27	1.21	850	2700	2.85	0.80	850	2700
	1/1000	2.48	1.07	850	2700	1.78	0.71	850	2700
	1/1200	2.41	0.89	850	2700	1.77	0.59	850	2700
	1/1500	1.92	0.71	850	2700	1.40	0.48	850	2700
	1/1600	1.80	0.67	850	2700	1.35	0.45	850	2700
	1/1800	1.75	0.59	850	2700	1.31	0.39	850	2700
	1/2000	1.70	0.54	850	2700	1.20	0.36	850	2700
	1/2400	1.53	0.45	850	2700	1.14	0.30	850	2700
	1/2500	1.40	0.43	850	2700	1.10	0.29	850	2700
	1/3000	1.12	0.36	850	2700	0.80	0.24	850	2700
	1/3600	1.10	0.30	850	2700	0.80	0.20	850	2700
300	1/200	13.2	7.60	1195	3800	9.20	5.07	1200	3800
	1/300	9.47	5.07	1200	3800	6.53	3.33	1200	3800
	1/400	7.33	3.73	1200	3800	5.20	2.53	1200	3800
	1/500	6.00	2.93	1200	3800	4.27	2.00	1200	3800
	1/600	5.47	2.53	1200	3800	3.87	1.74	1200	3800
	1/800	4.27	1.87	1200	3800	3.07	1.20	1200	3800
	1/900	4.27	1.73	1200	3800	3.07	1.07	1200	3800
	1/1000	3.51	1.51	1200	3800	2.51	1.01	1200	3800
	1/1200	3.40	1.26	1200	3800	2.50	0.84	1200	3800
	1/1500	2.72	1.01	1200	3800	1.97	0.67	1200	3800
	1/1600	2.60	0.95	1200	3800	1.90	0.63	1200	3800
	1/1800	2.47	0.84	1200	3800	1.84	0.55	1200	3800
	1/2000	2.40	0.76	1200	3800	1.70	0.51	1200	3800
	1/2400	2.17	0.63	1200	3800	1.61	0.42	1200	3800
	1/2500	2.00	0.61	1200	3800	1.50	0.40	1200	3800
	1/3000	1.57	0.50	1200	3800	1.12	0.34	1200	3800
	1/3600	1.55	0.42	1200	3800	1.12	0.29	1200	3800

單段蝸輪直結式減速機特性表

I.HP: 輸入馬力 (HP)　O.HP: 輸出馬力 (HP)　O.T: 輸出扭矩 (kg-m)　O.H.L : 懸垂荷重 (kgf)　( ) 內為實際減速比

輸入馬力轉速		1800 R.P.M				1500 R.P.M			
型號	減速比	I.HP	O.HP	O.T	O.H.L	I.HP	O.HP	O.T	O.H.L
50	1/10	0.25	0.19	0.79	100	0.25	0.19	0.93	107
	1/15	0.25	0.19	1.13	115	0.25	0.17	1.33	115
	1/20	0.25	0.16	1.39	115	0.25	0.16	1.64	115
	1/30	0.25	0.16	1.98	115	0.25	0.16	2.30	115
	1/40	0.25	0.13	2.30	115	0.25	0.13	2.68	115
	1/50	0.25	0.13	2.82	115	0.25	0.12	3.24	115
	1/60	0.25	0.12	3.15	155	0.25	0.12	3.61	115
60	1/10	0.50	0.40	1.60	98	0.50	0.39	1.90	104
	1/15	0.50	0.37	2.30	116	0.50	0.37	2.72	123
	1/20	0.50	0.36	2.93	138	0.50	0.36	3.46	146
	1/30	0.50	0.35	4.05	151	0.50	0.32	4.76	159
	1/40	0.50	0.32	5.00	178	0.50	0.29	5.84	189
	1/50	0.50	0.32	6.00	200	0.50	0.29	6.60	200
	1/60	0.50	0.29	7.20	200	0.50	0.29	7.90	200
70	1/10	1.00	0.80	3.22	128	1.00	0.80	3.84	136
	1/15	1.00	0.76	4.63	153	1.00	0.76	5.51	161
	1/20	1.00	0.76	6.06	178	1.00	0.75	7.17	188
	1/30	1.00	0.68	8.21	198	1.00	0.67	9.71	208
	1/40	1.00	0.65	10.58	233	1.00	0.64	12.40	247
	1/50	0.50	0.28	5.66	266	0.50	0.27	6.62	282
	1/60	0.50	0.27	6.66	289	0.50	0.27	7.82	300
80	1/10	2.00	1.65	6.59	180	2.00	1.61	7.72	191
	1/15	2.00	1.57	9.41	215	2.00	1.56	11.16	228
	1/20	2.00	1.53	12.22	253	2.00	1.52	14.50	267
	1/30	2.00	1.44	17.13	277	2.00	1.33	19.20	294
	1/40	2.00	1.29	15.14	326	2.00	1.26	17.02	347
	1/50	1.00	0.65	13.10	364	1.00	0.64	15.25	385
	1/60	1.00	0.60	14.28	400	1.00	0.57	15.70	400
100	1/10(9.67)	3.00	2.45	9.81	167	3.00	2.44	11.67	177
	1/15	3.00	2.37	14.20	204	3.00	2.35	16.84	217
	1/20	3.00	2.33	18.66	239	3.00	2.32	22.18	252
	1/30	3.00	2.13	25.57	265	3.00	2.08	30.05	281
	1/40	2.00	1.39	22.16	316	2.00	1.36	26.16	336
	1/50	2.00	1.32	26.61	364	2.00	1.31	31.39	386
	1/60	2.00	1.27	30.40	400	2.00	1.31	32.70	424
120	1/10(9.67)	5.00	4.12	16.65	177	5.00	4.11	19.63	184
	1/15	5.00	3.99	23.86	218	5.00	3.96	28.41	231
	1/20	5.00	3.85	30.76	270	5.00	3.81	36.54	285
	1/30	5.00	3.19	43.21	285	5.00	3.56	51.14	302
	1/40	3.00	2.04	32.49	357	3.00	2.00	38.33	380
	1/50	3.00	2.08	41.56	404	3.00	2.04	49.05	429
	1/60	3.00	1.95	46.68	453	3.00	2.20	51.90	481
135	1/10(9.67)	7.50	6.25	24.92	304	7.50	6.23	29.75	319
	1/15	7.50	6.08	36.32	362	7.50	6.04	43.28	384
	1/20	7.50	6.00	47.82	426	7.50	5.93	56.74	449
	1/30	7.50	5.57	66.64	468	7.50	5.51	78.99	496
	1/40	5.00	3.63	57.89	566	5.00	3.56	68.12	599
	1/50	5.00	3.52	70.13	650	5.00	3.28	78.70	691
	1/60	5.00	2.80	67.00	724	5.00	2.48	71.20	769
155	1/10	10	8.30	33.0	1500	10	8.28	39.5	1500
	1/15	10	8.08	46.3	1500	10	8.05	55.7	1500
	1/20	10	7.92	63.0	1500	10	7.85	74.9	1500
	1/30	10	7.35	84.8	1500	10	7.29	101	1500
	1/40	7.5	5.36	85.3	1500	7.5	5.32	102	1500
	1/50	7.5	5.23	104	1500	7.5	5.14	123	1500
	1/60	7.5	5.12	122	1500	7.5	4.99	143	1500
175	1/10	15	12.5	48.5	1770	15	12.4	57.7	1800
	1/15	15	12.1	73.7	1800	15	12.0	87.7	1800
	1/20	15	11.9	94.7	1800	15	11.8	113	1800
	1/30	15	11.1	133	1800	15	11.0	158	1800
	1/40	10	7.27	116	1800	10	7.21	138	1800
	1/50	10	6.96	138	1800	10	6.90	165	1800
	1/60	10	6.93	160	1800	10	6.86	190	1800

雙段蝸輪直結式減速機特性表

I.HP: 輸入馬力 (HP)　O.HP: 輸出馬力 (HP)　O.T: 輸出扭矩 (kg-m)　O.H.L : 懸垂荷重 (kgf)　( ) 內為實際減速比

輸入馬力轉速		1800 R.P.M				1500 R.P.M			
型號	減速比	I.HP	O.HP	O.T	O.H.L	I.HP	O.HP	O.T	O.H.L
80	1/200	0.25	0.12	9.72	400	0.25	0.11	11.30	400
	1/300	0.25	0.11	13.50	400	0.25	0.09	15.59	400
	1/400	0.25	0.09	16.15	400	0.25	0.08	18.72	400
	1/500	0.25	0.08	19.57	400	0.25	0.08	22.59	400
	1/600	0.25	0.08	22.22	400	0.25	0.08	25.62	400
	1/800	0.25	0.04	18.60	400	0.25	0.04	21.41	400
	1/900	0.25	0.07	28.25	400	0.25	0.07	32.49	400
	1/1000	0.125	0.09	35	400	0.125	0.07	35	400
	1/1200	0.125	0.07	35	400	0.125	0.06	35	400
	1/1500	0.125	0.06	35	400	0.125	0.05	35	400
	1/1600	0.125	0.06	35	400	0.125	0.05	35	400
	1/1800	0.125	0.05	35	400	0.125	0.04	35	400
	1/2000	0.125	0.05	35	400	0.125	0.04	35	400
	1/2400	0.125	0.04	35	400	0.125	0.03	35	400
	1/2500	0.125	0.04	35	400	0.125	0.03	35	400
	1/3000	0.125	0.03	35	400	0.125	0.02	35	400
	1/3600	0.125	0.02	35	400	0.125	0.02	35	400
100	1/200	0.5	0.25	21.23	575	0.5	0.25	24.92	622
	1/300	0.5	0.24	29.72	650	0.5	0.24	34.63	650
	1/400	0.5	0.23	37.01	650	0.5	0.21	43.16	650
	1/500	0.5	0.22	43.76	650	0.25	0.12	28.65	650
	1/600	0.5	0.20	47.74	650	0.25	0.11	31.51	650
	1/800	0.5	0.15	47.74	650	0.25	0.08	30.55	650
	1/900	0.25	0.08	28.64	650	0.25	0.08	34.37	650
	1/1000	0.25	0.12	50	650	0.25	0.10	50	650
	1/1200	0.25	0.10	50	650	0.25	0.09	50	650
	1/1500	0.25	0.08	50	650	0.25	0.07	50	650
	1/1600	0.25	0.08	50	650	0.25	0.07	50	650
	1/1800	0.25	0.07	50	650	0.25	0.06	50	650
	1/2000	0.25	0.06	50	650	0.25	0.05	50	650
	1/2400	0.25	0.05	50	650	0.25	0.04	50	650
	1/2500	0.25	0.05	50	650	0.25	0.04	50	650
	1/3000	0.25	0.04	50	650	0.25	0.03	50	650
	1/3600	0.25	0.04	50	650	0.25	0.03	50	650
120	1/200	1	0.51	41.01	618	1	0.49	48.16	675
	1/300	1	0.47	56.77	749	1	0.45	66.54	814
	1/400	1	0.44	72.59	854	1	0.44	84.66	925
	1/500	0.5	0.20	40.69	942	0.5	0.19	47.17	1000
	1/600	0.5	0.19	47.36	1000	0.5	0.19	55.20	1000
	1/800	0.5	0.12	44.00	1000	0.5	0.12	50.80	1000
	1/900	0.5	0.16	60.64	1000	0.5	0.16	70.43	1000
	1/1000	0.5	0.21	84	1000	0.5	0.17	84	1000
	1/1200	0.5	0.18	84	1000	0.5	0.14	84	1000
	1/1500	0.5	0.14	84	1000	0.5	0.11	84	1000
	1/1600	0.5	0.13	84	1000	0.5	0.11	84	1000
	1/1800	0.5	0.12	84	1000	0.5	0.09	84	1000
	1/2000	0.5	0.11	84	1000	0.5	0.09	84	1000
	1/2400	0.5	0.09	84	1000	0.5	0.07	84	1000
	1/2500	0.5	0.09	84	1000	0.5	0.07	84	1000
	1/3000	0.5	0.08	84	1000	0.5	0.06	84	1000
	1/3600	0.5	0.06	84	1000	0.5	0.05	84	1000

雙段蝸輪直結式減速機特性表

I.HP: 輸入馬力 (HP)　O.HP: 輸出馬力 (HP)　O.T: 輸出扭矩 (kg-m)　O.H.L : 懸垂荷重 (kgf)　( ) 內為實際減速比

輸入馬力轉速		1800 R.P.M				1500 R.P.M			
型號	減速比	I.HP	O.HP	O.T	O.H.L	I.HP	O.HP	O.T	O.H.L
135	1/200	2	1.12	89.36	960	2	1.09	104.88	1045
	1/300	2	1.04	125.0	1156	2	1.03	140.00	1200
	1/400	2	0.99	140.0	1200	2	0.96	140.00	1200
	1/500	1	0.47	94.97	1200	1	0.45	111.39	1200
	1/600	1	0.44	106.2	1200	1	0.43	124.10	1200
	1/800	1	0.31	101.9	1200	1	0.31	118.48	1200
	1/900	1	0.36	131.1	1200	1	0.35	140.00	1200
	1/1000	1	0.35	140.00	1200	1	0.30	140.00	1200
	1/1200	1	0.29	140.00	1200	1	0.25	140.00	1200
	1/1500	1	0.24	140.00	1200	1	0.20	140.00	1200
	1/1600	1	0.22	140.00	1200	1	0.19	140.00	1200
	1/1800	1	0.20	140.00	1200	1	0.16	140.00	1200
	1/2000	1	0.18	140.00	1200	1	0.15	140.00	1200
	1/2400	1	0.15	140.00	1200	1	0.12	140.00	1200
	1/2500	1	0.14	140.00	1200	1	0.12	140.00	1200
	1/3000	1	0.12	140.00	1200	1	0.10	140.00	1200
	1/3600	1	0.09	140.00	1200	1	0.08	140.00	1200
155	1/200	3	1.65	132.73	1500	3	1.63	156.10	1500
	1/300	3	1.56	187.21	1500	3	1.51	217.35	1500
	1/400	3	1.51	240.30	1500	2	0.98	187.20	1500
	1/500	2	0.96	192.37	1500	2	0.93	224.50	1500
	1/600	2	0.88	211.80	1500	2	0.84	242.00	1500
	1/800	2	0.64	206.45	1500	2	0.61	240.00	1500
	1/900	2	0.68	242.00	1500	2	0.57	242.00	1500
	1/1000	2	0.61	242.00	1500	2	0.51	242.00	1500
	1/1200	2	0.51	242.00	1500	2	0.44	242.00	1500
	1/1500	2	0.41	242.00	1500	2	0.34	242.00	1500
	1/1600	2	0.38	242.00	1500	2	0.32	242.00	1500
	1/1800	2	0.34	242.00	1500	2	0.28	242.00	1500
	1/2000	2	0.31	242.00	1500	2	0.25	242.00	1500
	1/2400	2	0.25	242.00	1500	2	0.21	242.00	1500
	1/2500	2	0.25	242.00	1500	2	0.20	242.00	1500
	1/3000	2	0.20	242.00	1500	2	0.17	242.00	1500
	1/3600	2	0.17	242.00	1500	2	0.14	242.00	1500
175	1/200	5	2.83	220.17	1800	5	2.77	259.34	1800
	1/300	5	2.67	318.70	1800	3	1.66	237.80	1800
	1/400	3	1.49	234.11	1800	3	1.47	274.74	1800
	1/500	3	1.49	291.95	1800	3	1.47	343.21	1800
	1/600	3	1.36	320.02	1800	3	1.23	345.00	1800
	1/800	3	1.11	345.00	1800	3	0.92	345.00	1800
	1/900	3	0.99	345.00	1800	3	0.83	345.00	1800
	1/1000	3	0.87	345.00	1800	3	0.72	345.00	1800
	1/1200	3	0.72	345.00	1800	3	0.60	345.00	1800
	1/1500	3	0.59	345.00	1800	3	0.48	345.00	1800
	1/1600	3	0.55	345.00	1800	3	0.45	345.00	1800
	1/1800	3	0.48	345.00	1800	3	0.34	345.00	1800
	1/2000	3	0.44	345.00	1800	3	0.36	345.00	1800
	1/2400	3	0.36	345.00	1800	3	0.30	345.00	1800
	1/2500	3	0.35	345.00	1800	3	0.29	345.00	1800
	1/3000	3	0.29	345.00	1800	3	0.24	345.00	1800
	1/3600	3	0.24	345.00	1800	3	0.20	345.00	1800

雙段蝸輪直結式減速機特性表

I.HP: 輸入馬力 (HP)　O.HP: 輸出馬力 (HP)　O.T: 輸出扭矩 (kg-m)　O.H.L : 懸垂荷重 (kgf)　( ) 內為實際減速比

輸入馬力轉速		1800 R.P.M				1500 R.P.M			
型號	減速比	I.HP	O.HP	O.T	O.H.L	I.HP	O.HP	O.T	O.H.L
200	1/200	7.5	4.36	347.65	2200	7.5	4.28	409.66	2200
	1/300	5	2.75	329.09	2200	5	2.68	385.67	2200
	1/400	5	2.64	422.55	2200	5	2.55	488.00	2200
	1/500	5	2.44	488.00	2200	5	2.04	488.00	2200
	1/600	5	2.04	488.00	2200	5	1.69	488.00	2200
	1/800	5	1.52	488.00	2200	5	1.27	488.00	2200
	1/900	5	1.31	488.00	2200	5	1.08	488.00	2200
	1/1000	5	1.23	488.00	2200	5	1.02	488.00	2200
	1/1200	5	1.02	488.00	2200	5	0.85	488.00	2200
	1/1500	5	0.82	488.00	2200	5	0.68	488.00	2200
	1/1600	5	0.77	488.00	2200	5	0.64	488.00	2200
	1/1800	5	0.68	488.00	2200	5	0.57	488.00	2200
	1/2000	5	0.62	488.00	2200	5	0.51	488.00	2200
	1/2400	5	0.51	488.00	2200	5	0.43	488.00	2200
	1/2500	5	0.50	488.00	2200	5	0.41	488.00	2200
	1/3000	5	0.41	488.00	2200	5	0.34	488.00	2200
	1/3600	5	0.34	488.00	2200	5	0.28	488.00	2200
225	1/200	10	5.92	471.1	2500	10	5.82	555.80	2500
	1/300	7.5	4.17	482.55	2500	7.5	4.09	568.57	2500
	1/400	7.5	2.27	643.02	2500	7.5	3.60	690.00	2500
	1/500	7.5	3.45	690.00	2500	7.5	2.88	690.00	2500
	1/600	7.5	2.97	690.00	2500	7.5	2.48	690.00	2500
	1/800	7.5	2.16	690.00	2500	7.5	1.80	690.00	2500
	1/900	7.5	1.99	690.00	2500	7.5	1.65	690.00	2500
	1/1000	7.5	1.73	690.00	2500	7.5	1.45	690.00	2500
	1/1200	7.5	1.45	690.00	2500	7.5	1.21	690.00	2500
	1/1500	7.5	1.16	690.00	2500	7.5	0.96	690.00	2500
	1/1600	7.5	1.10	690.00	2500	7.5	0.91	690.00	2500
	1/1800	7.5	0.96	690.00	2500	7.5	0.80	690.00	2500
	1/2000	7.5	0.88	690.00	2500	7.5	0.73	690.00	2500
	1/2400	7.5	0.72	690.00	2500	7.5	0.60	690.00	2500
	1/2500	7.5	0.70	690.00	2500	7.5	0.58	690.00	2500
	1/3000	7.5	0.58	690.00	2500	7.5	0.48	690.00	2500
	1/3600	7.5	0.48	690.00	2500	7.5	0.40	690.00	2500

減速機總類總表

產品圖	機型	頁碼	產品圖	機型	頁碼
	PA	A35		PLE	A46
	PB	A36~A37		PAH	A47
	PL	A38		PBH	A48
	PV	A39~A40		PVH	A49
	PAE	A41		PLH	A50
	PBE	A42		PAEH	A51
	PVE	A43~44		PBEH	A52
	PVO	A45		PVEH	A53

減速機總類總表

產品圖	機型	頁碼	產品圖	機型	頁碼
	PLEH	A54		MPHV	A62
	PHN	A55		PHSN	A63
	PHA	A56		PHSA	A64
	PHB	A57		PHSB	A65
	PHV	A58		PHSV	A66
	MPHN	A59		MPHSA	A67
	MPHA	A60		MPHSN	A68-69
	MPHB	A61		MPHSB	A70

減速機總類總表

產品圖	機型	頁碼	產品圖	機型	頁碼
	MPHSV	A71		PBWH	A86~87
	PAW	A72~73		PVWH	A88~89
	PBW	A74~75		PAWEH	A90~91
	PVW	A76~77		PBWEH	A92~93
	PAWE	A78~79		PVWEH	A94~95
	PBWE	A80~81		PHW	A96~97
	PVWE	A82~83		MPHW	A98~99
	PAWH	A84~85		MPHVW	A100~101

減速機總類總表

產品圖	機型	頁碼	產品圖	機型	頁碼
	PHSW	A102~103		PHFW	A114~115
	MPHSW	A104~105		MPHFW	A116~117
	MPHSVW	A106~107		PAF	A118~119
	PACB	A108		PAEF	A120~121
	PBCB	A109		PDF	A122
	PVCB	A110~111		PDSF	A123
	PHF	A112		PDOF	A124~125
	MPHF	A113		VF	A126~127

減速機總類總表

產品圖	機型	頁碼	產品圖	機型	頁碼
	VFE	A128~131		PVOGM	A149~150
	VFH	A132~133			
	VFEH	A134~137			
	PLGM	A138~139			
	PLOGM	A140~141			
	PEGM	A142~143			
	PEOGM	A144~145			
	PVGM	A146~148			

WG單段系統-A / B / V / L型-系統分解圖

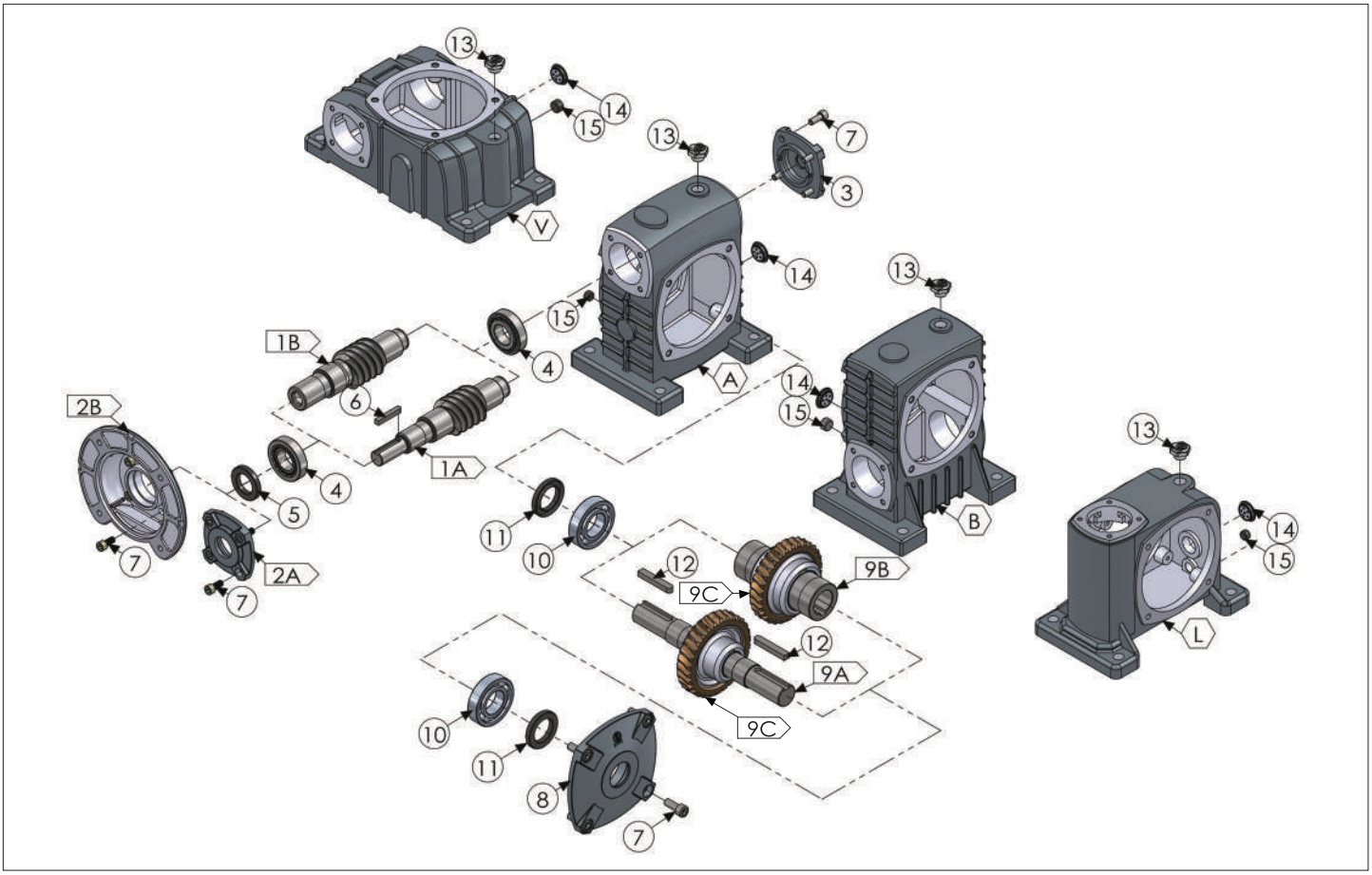

※圖中以WG80#機型為範例參考

機身外殼			
NO.	零件名稱	NO.	零件名稱
A	PA外殼	V	PV外殼
B	PB外殼	L	PL外殼

機身零件							
NO.	零件名稱	NO.	零件名稱	NO.	零件名稱	NO.	零件名稱
1A	實心入力蝸桿	4	入力軸承	9A	單出力軸	12	鍵
1B	直結入力蝸桿	5	入力油封	9B	中空出力軸	13	透氣蓋
2A	入力蓋	6	鍵	9C	蝸輪	14	油鏡
2B	入力法蘭	7	內六角螺絲	10	出力軸承	15	排油栓
3	入力蓋	8	出力蓋	11	出力油封		

WG雙段系統-A / B / V / L型-系統分解圖

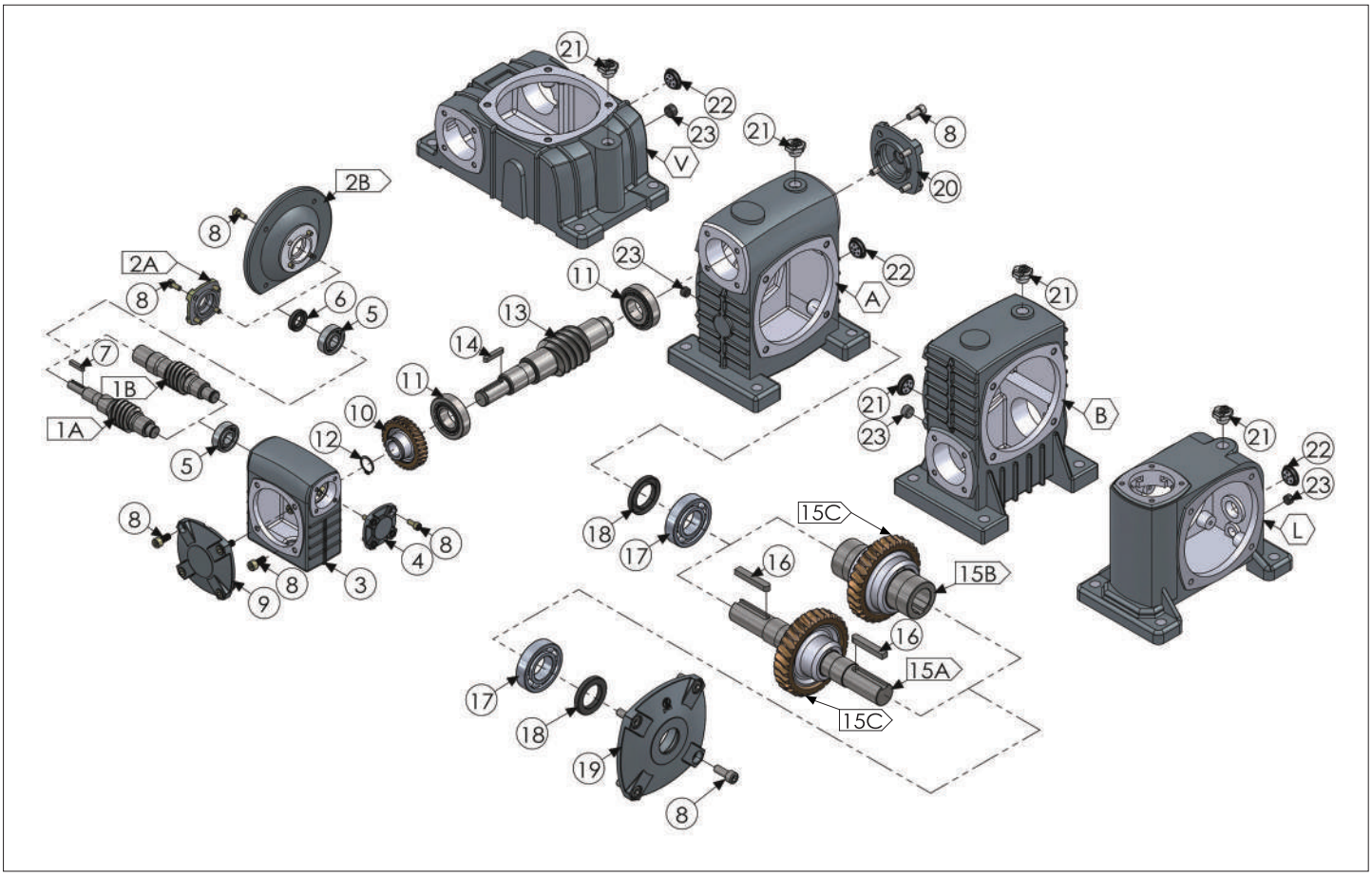

※圖中以WG80#機型為範例參考

機身外殼			
NO.	零件名稱	NO.	零件名稱
A	PA外殼	V	PV外殼
B	PB外殼	L	PL外殼

機身零件							
NO.	零件名稱	NO.	零件名稱	NO.	零件名稱	NO.	零件名稱
1A	第一段實心入力蝸桿	6	油封	13	第二段蝸桿	18	出力油封
1B	第一段直結人力蝸桿	7	鍵	14	鍵	19	出力蓋
2A	入力蓋	8	內六角螺絲	15A	出力軸	20	人力蓋
2B	入力法蘭	9	出力蓋	15B	中空出力軸	21	透氣蓋
3	PW外殼	10	第一段蝸輪	15C	第二段蝸輪	22	油鏡
4	入力蓋	11	軸承	16	鍵	23	排油栓
5	軸承	12	扣環	17	出力軸承		

WG單段系統-H型-系統分解圖

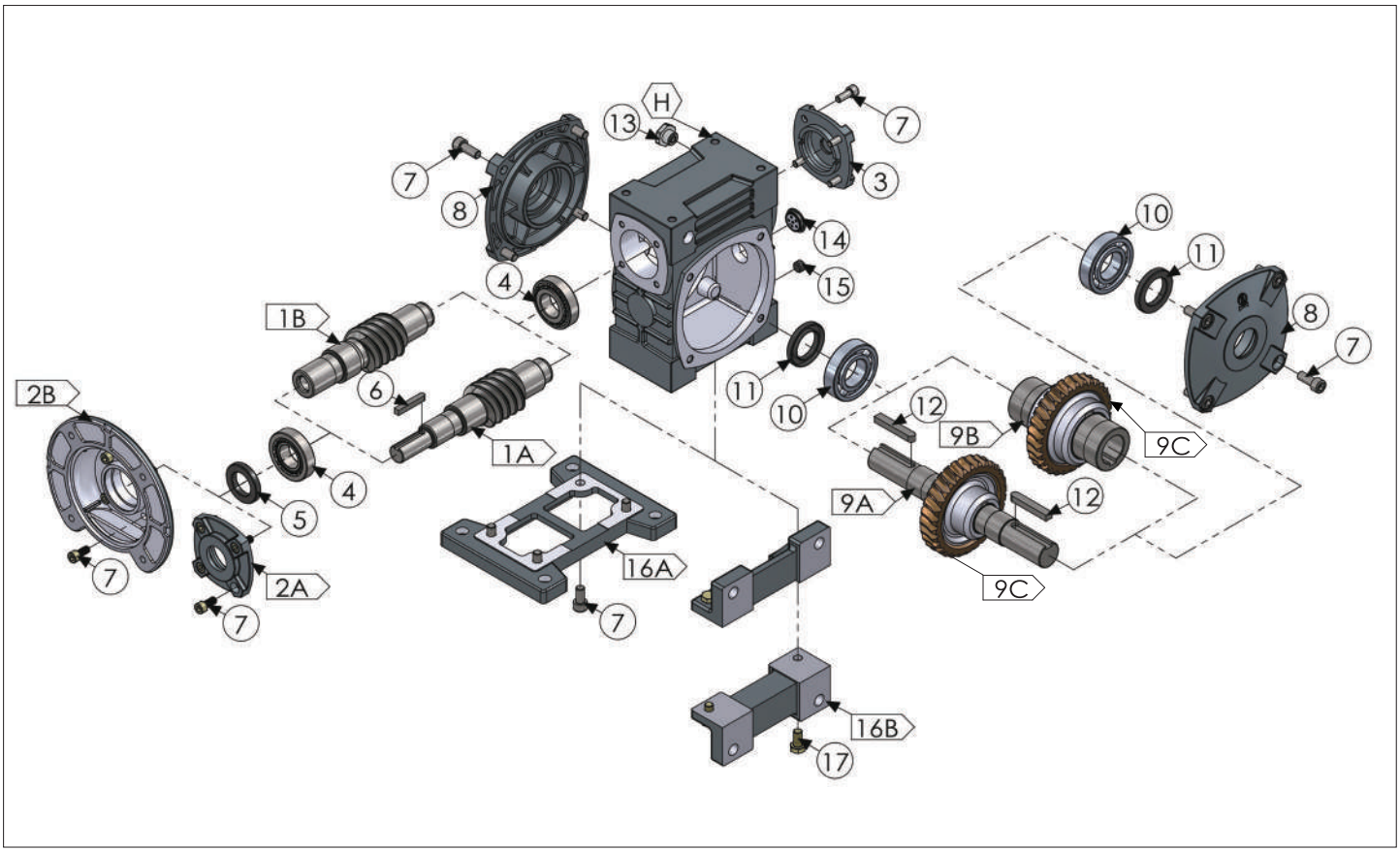

※圖中以WG80#機型為範例參考

機身外殼	
NO.	零件名稱
H	PH外殼

機身零件							
NO.	零件名稱	NO.	零件名稱	NO.	零件名稱	NO.	零件名稱
1A	實心入力蝸桿	5	入力油封	9C	蝸輪	15	排油栓
1B	直結入力蝸桿	6	鍵	10	出力軸承	16A	H型腳座
2A	入力蓋	7	內六角螺絲	11	出力油封	16B	L型腳座
2B	入力法蘭	8	出力蓋	12	鍵	17	外六角螺栓
3	入力蓋	9A	出力軸	13	透氣蓋		
4	入力軸承	9B	中空出力軸	14	油鏡		

WG雙段系統-H型-系統分解圖

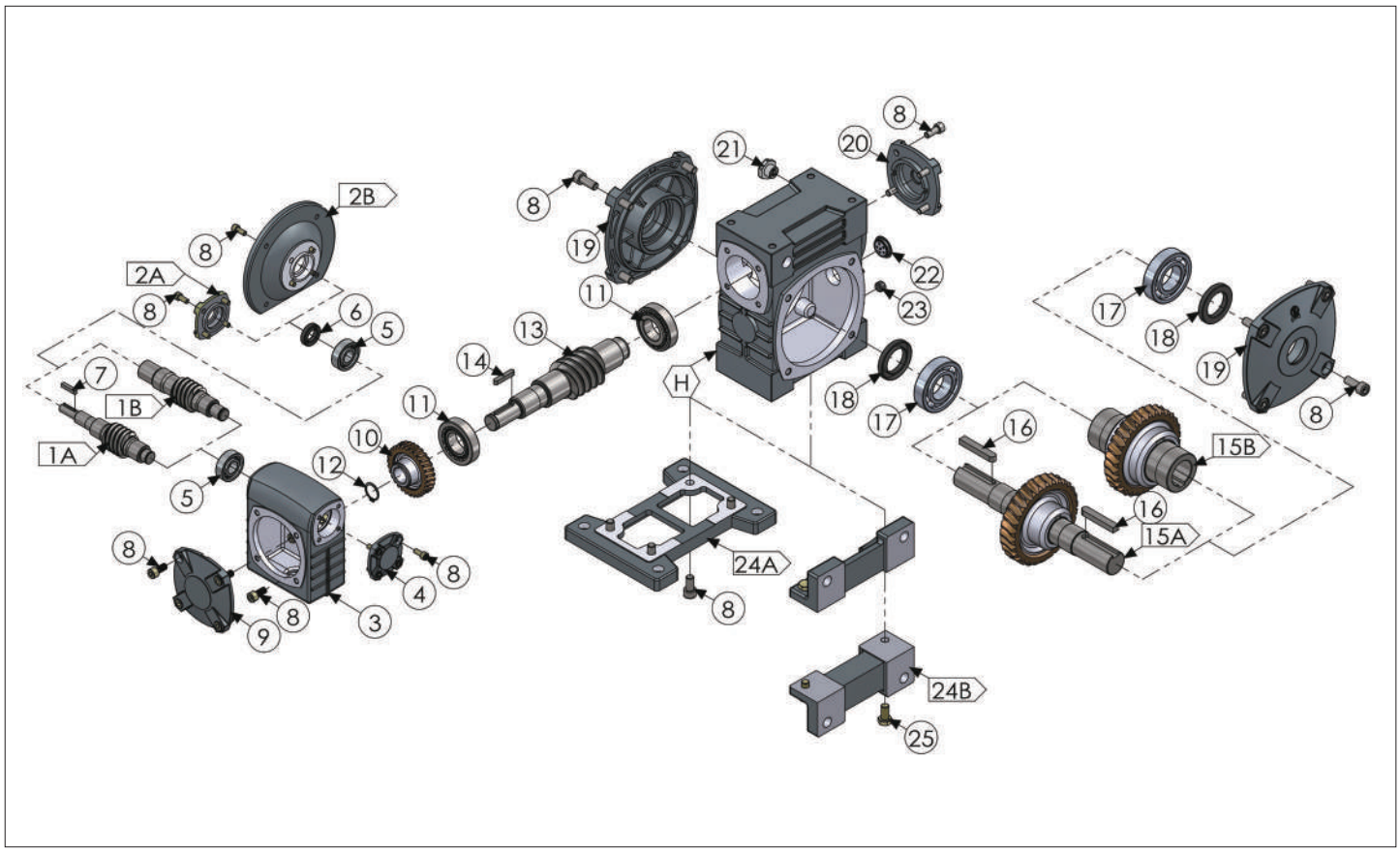

※圖中以WG80#機型為範例參考

機身外殼	
NO.	零件名稱
H	PH外殼

機身零件							
NO.	零件名稱	NO.	零件名稱	NO.	零件名稱	NO.	零件名稱
1A	第一段實心入力蝸桿	7	鍵	15A	出力蝸輪	22	油鏡
1B	第一段中空入力蝸桿	8	內六角螺絲	15B	中空出力蝸輪	23	排油栓
2A	入力蓋	9	外殼蓋	16	鍵	24A	H型腳座
2B	入力法蘭	10	第一段蝸輪	17	出力軸承	24B	L型腳座
3	PW外殼	11	軸承	18	出力油封	25	外六角螺栓
4	入力蓋	12	扣環	19	出力蓋		
5	軸承	13	第二段蝸桿	20	外殼蓋		
6	油封	14	鍵	21	透氣蓋		

單段系統-VF型-系統分解圖

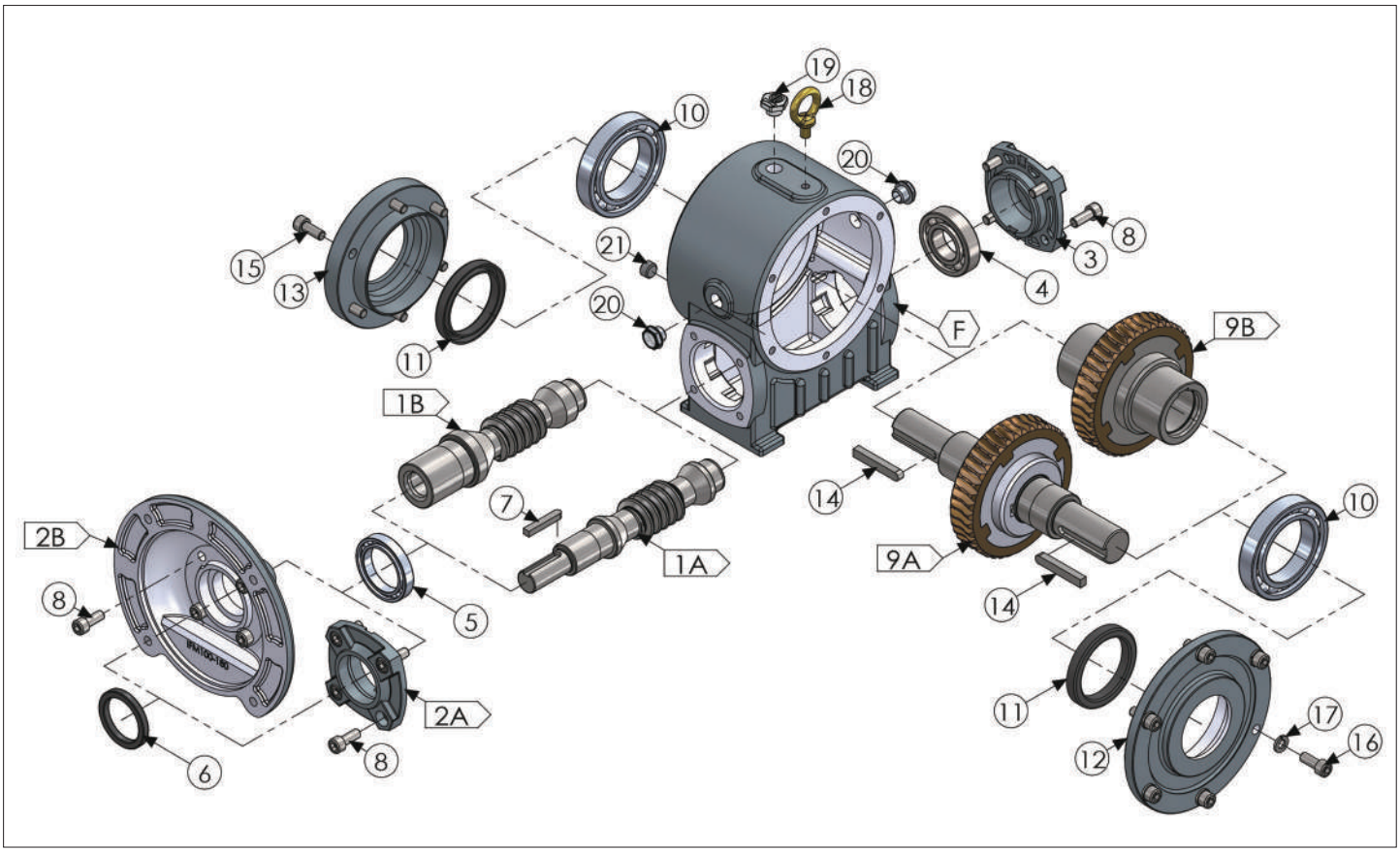

※※圖中以VF90#機型為範例參考

機身外殼	
NO.	零件名稱
F	VF外殼

機身零件							
NO.	零件名稱	NO.	零件名稱	NO.	零件名稱	NO.	零件名稱
1A	實心入力蝸桿	5	入力軸承	10	出力軸承	16	內六角螺絲
1B	直結入力蝸桿	6	入力油封	11	出力油封	17	華司
2A	入力蓋	7	鍵	12	出力蓋	18	吊環
2B	入力法蘭	8	內六角螺絲	13	出力蓋	19	透氣蓋
3	入力蓋	9A	出力蝸輪組件	14	鍵	20	油鏡
4	入力軸承	9B	中空出力蝸輪組件	15	內六角螺絲	21	排油栓

蝸輪-單段系統- PA

PA40~PA135

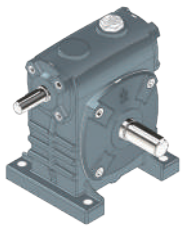

PA155~PA200

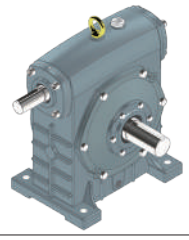

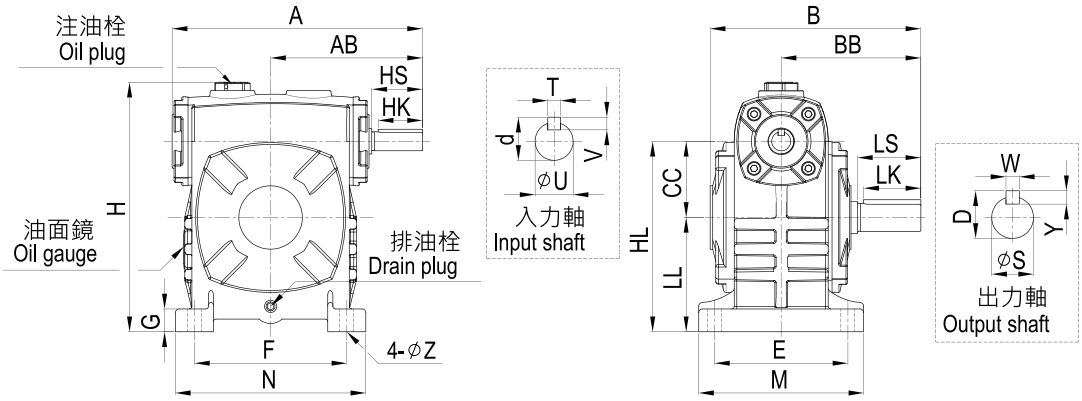

尺寸表 DIMENSION *in millimeter

型號 Size	減速比 Ratio	馬力 HP 1/10 ~1/30	馬力 HP 1/40 ~1/60	A	AB	B	BB	CC	E	F	H	HL	LL	M	N	G	Z	入力軸 Input Shaft HS	U	d	T×V×HK	出力軸 Output Shaft LS	S	D	W×Y×LK	重量 (Kg)	油量 (l)
40		1/8	*	138	96	107	72	40	55	95	115	90	50	80	120	13	9	25	12	13.5	4×4×20	30	15	17	5×5×25	5.0	0.20
50	(特殊)	1/4	1/8	175	105	145	95	50	95	110	180	130	80	120	140	15	11	30	12	13.5	4×4×25	40	17	19	5×5×35	5.5	0.31
60	1:5	1/2	1/4	198	120	165	110	60	105	120	210	150	90	130	150	18	11	40	15	17	5×5×35	50	22	25	7×7×45	8.2	0.42
70	(標準)	1	1/2	235	140	195	130	70	115	150	240	175	105	150	190	20	15	40	18	20	5×5×35	60	28	31	7×7×55	12.8	0.77
80	1:10	2	1	264	160	210	140	80	135	180	270	200	120	170	220	24	15	50	22	25	7×7×45	65	32	35	10×8×60	18	1.18
100	1:15	3	2	325	190	260	170	100	155	220	340	250	150	190	270	25	15	50	25	28	7×7×45	75	38	41	10×8×65	33	2.31
120	1:20	5	3	389	230	290	190	120	180	260	405	300	180	230	320	30	18	65	30	33	7×7×55	85	45	48	12×8×70	55	3.16
135	1:30 1:40	7.5	5	438	260	320	210	135	200	290	455	350	215	250	350	35	18	75	35	38	10×8×65	95	55	60	15×10×80	76	4.1
155	1:50	10	7.5	510	302	387	252	155	220	320	490	390	235	280	390	35	20	85	40	43	10×8×75	110	60	65	15×10×95	104	7
175	1:60	15	10	556	325	410	262	175	250	350	565	435	260	310	420	40	20	85	45	48	12×8×75	110	65	69	18×11×95	148	8
200		20	15	578	340	458	305	200	290	350	625	490	290	350	420	42	22	95	50	53	12×8×85	125	70	74.5	20×12×110	201	9.5

軸配置

R	L	D	I	K
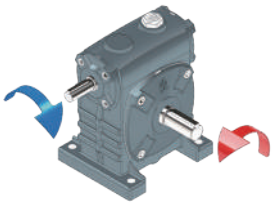	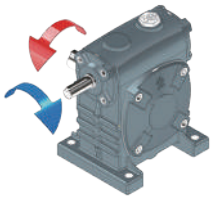	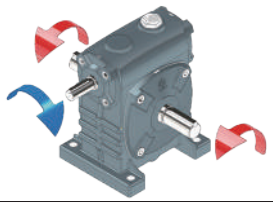	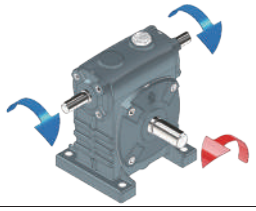	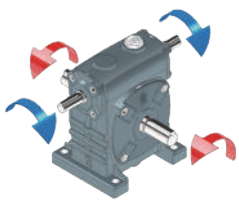

蝸輪-單段系統- PB

PB50~PB135	PB155~PB500
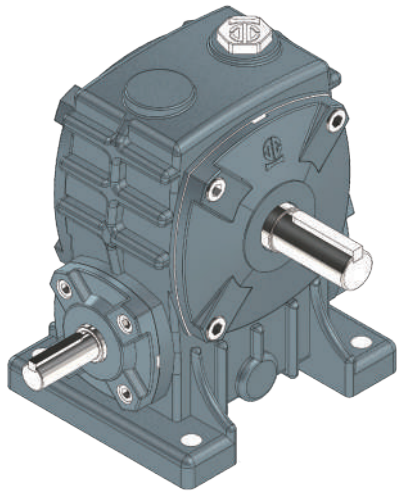	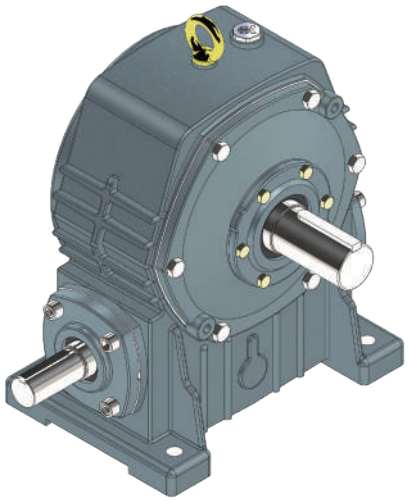

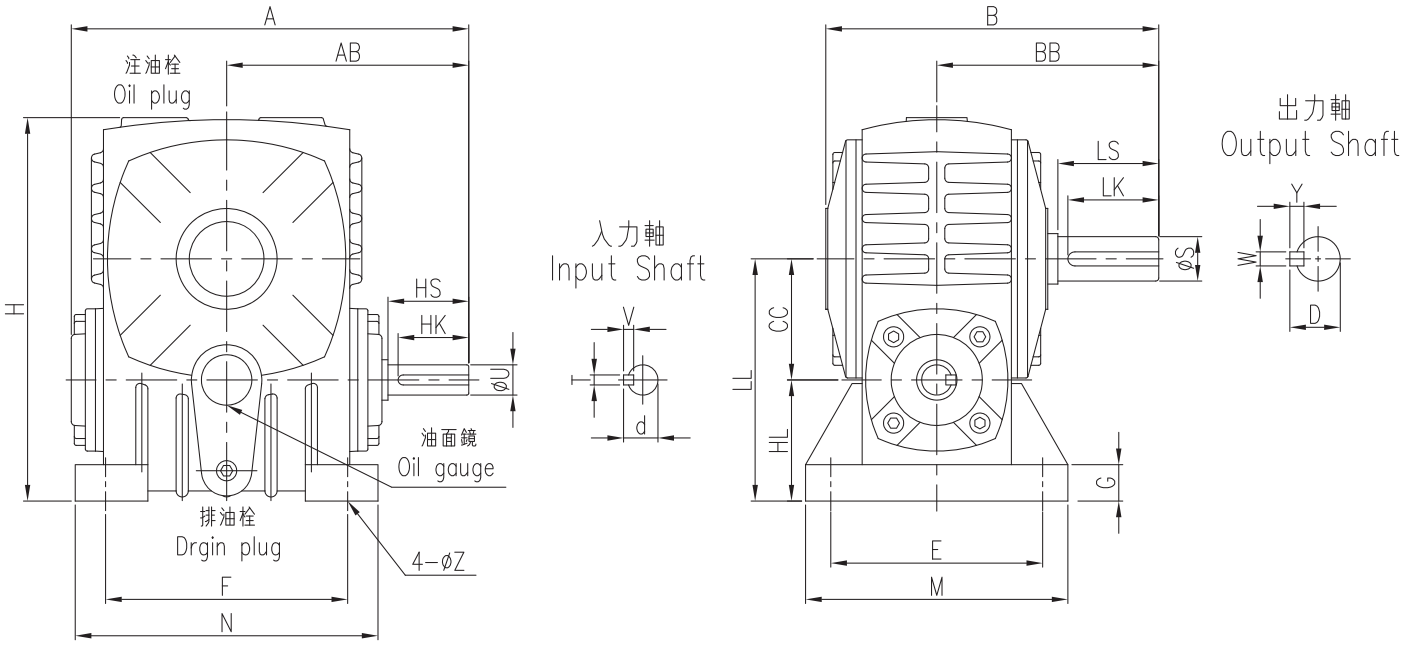

蝸輪-單段系統- PB

尺寸表 DIMENSION *in millimeter

型號 Size	減速比 Ratio	馬力 HP 1/10 ~1/30	馬力 HP 1/40 ~1/60	A	AB	B	BB	CC	E	F	H	HL	LL	M	N	G	Z	入力軸 Input Shaft HS	U	d	T×V×HK	出力軸 Output Shaft LS	S	D	W×Y×LK	重量 (Kg)	油量 (l)
50		1/4	1/8	175	105	145	95	50	95	110	180	50	100	120	140	15	11	30	12	13.5	4x4x25	40	17	19	5x5x35	5.3	0.24
60		1/2	1/4	198	120	165	110	60	105	120	210	60	120	130	150	18	11	40	15	17	5x5x35	50	22	25	7x7x45	8.1	0.33
70		1	1/2	235	140	195	130	70	115	150	240	70	140	150	190	20	15	40	18	20	5x5x35	60	28	31	7x7x55	13.4	0.50
80	(特殊)	2	1	264	160	210	140	80	135	180	270	80	160	170	220	24	15	50	22	25	7x7x45	65	32	35	10x8x60	18	0.77
100	1:5 (標準)	3	2	325	190	260	170	100	155	220	340	100	200	190	270	25	15	50	25	28	7x7x45	75	38	41	10x8x65	30	1.50
120	1:10	5	3	389	230	290	190	120	180	260	405	120	240	230	320	30	18	65	30	33	7x7x55	85	45	48	12x8x70	52	2.35
135	1:15	7.5	5	438	260	320	210	135	200	290	455	135	270	250	350	30	18	75	35	38	10x8x65	95	55	60	15x10x80	74	3.2
155	1:20	10	7.5	510	302	387	252	155	220	320	490	135	290	280	390	35	20	85	40	43	10x8x75	110	60	65	15x10x95	101	4.0
175	1:30	15	10	556	325	410	262	175	250	350	565	160	335	310	420	40	20	85	45	48	12x8x75	110	65	69	18x11x95	143	5.7
200	1:40	20	15	578	340	458	305	200	290	350	625	175	375	350	420	42	22	95	50	53	12x8x85	125	70	74.5	20x12x110	186	7.9
225	1:50	25	20	645	375	520	335	225	330	390	705	190	415	410	470	40	27	95	55	60	15x10x90	140	80	84.5	20x12x105	205	9.4
250	1:60	30	25	734	423	500	360	250	380	440	755	200	450	460	520	48	27	110	60	65	15x10x100	155	90	98	24x16x130	296	12.7
300		40	30	827	470	610	410	300	340	480	855	200	500	450	580	50	36	125	70	75	18x11x110	170	95	101	28x16x150	380	21
350		50	40	980	570	750	480	350	432	597	995	215	565	520	700	50	43	145	80	84.5	20x12x130	190	115	122	32x18x170	560	31
400		60	50	1100	620	775	500	400	470	660	1105	250	650	580	812	50	43	150	85	93	24x16x140	200	130	138	36x20x180	850	63
500		75	60	1410	810	950	610	500	584	889	1390	290	790	710	1040	60	48	205	95	103	24x16x190	240	170	179	40x22x220	1500	78

軸配置

R	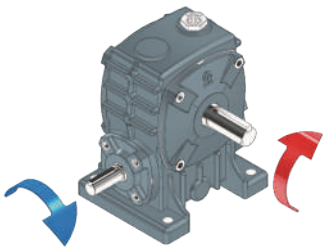	L	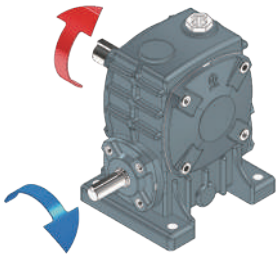	D	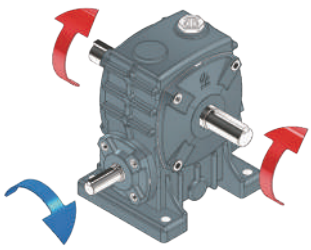
I	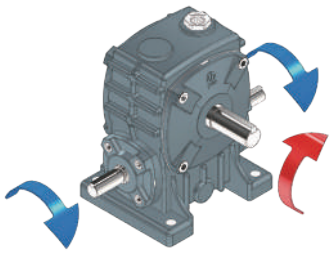	K	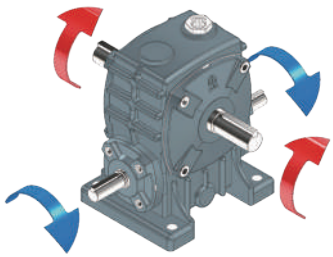		

蝸輪-單段系統- PL

PL60~PL175

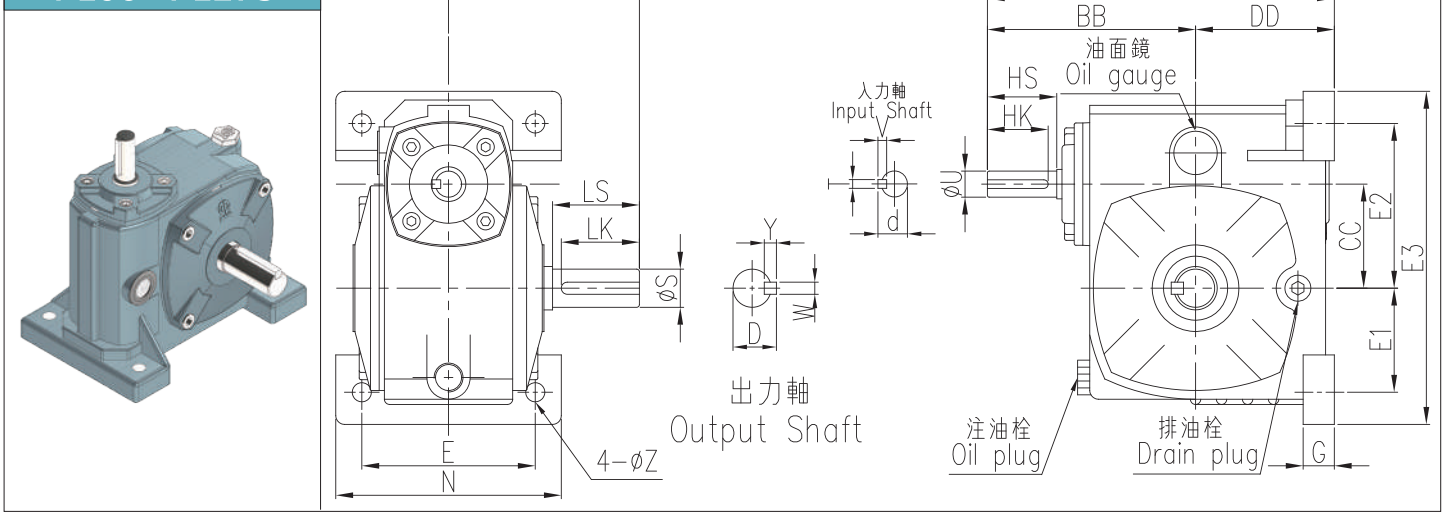

尺寸表 DIMENSION *in millimeter

型號 Size	減速比 Ratio	AB	BB	CC	D	DD	E	E1	E2	E3	N	G	Z	馬力 HP		入力軸 Input Shaft				出力軸 Output Shaft				重量 (Kg)	油量 (l)
														HP	KW	HS	U	d	T×V×HK	LS	S	D	W×Y×LK		
60		110	120	60	210	90	105	67	98	192	130	18	11	0.25	0.2	40	15	17	5x5x35	50	22	25	7x7x45	7.9	0.44
														0.5	0.4										
70	(特殊) 1:5 (標準) 1:10 1:15 1:20 1:30 1:40 1:50 1:60	130	140	70	235	95	120	75	115	230	155	20	15	0.5	0.4	40	18	20	5x5x35	60	28	31	7x7x55	14.1	0.70
														1	0.75										
80		140	160	80	270	110	125	90	125	260	160	20	15	1	0.75	50	22	25	7x7x45	65	32	35	10x8x60	19.5	1.0
														2	1.5										
100		170	190	100	325	135	155	100	150	320	205	25	15	2	1.5	50	25	28	7x7x45	75	38	41	10x8x65	42	1.87
														3	2.2										
120		190	230	120	390	160	180	120	180	340	230	30	18	3	2.2	65	30	33	7x7x55	85	45	48	12x8x70	59	4.1
														5	3.7										
135		210	260	135	430	170	200	130	200	390	250	30	18	5	3.7	75	35	38	10x8x65	95	55	60	15x10x80	77	4.4
														7.5	5.5										
155		252	302	155	517	215	220	212	305	583	280	35	20	7.5	5.5	85	40	43	10x8x75	110	60	65	15x10x95	100	7.0
175		262	325	175	565	240	250	280	355	700	310	40	20	10	7.5	85	45	48	12x8x75	110	65	69	18x11x95	145	8.0

軸配置

R	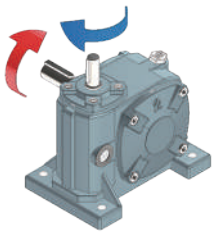	L	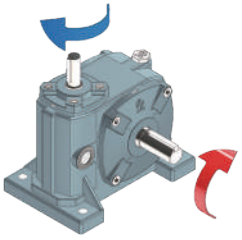	D	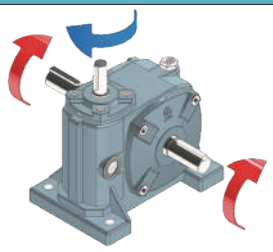

蝸輪-單段系統- PV

PV50~PV135

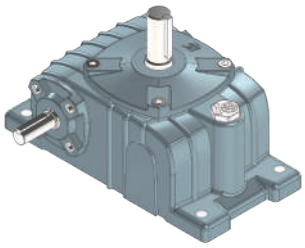

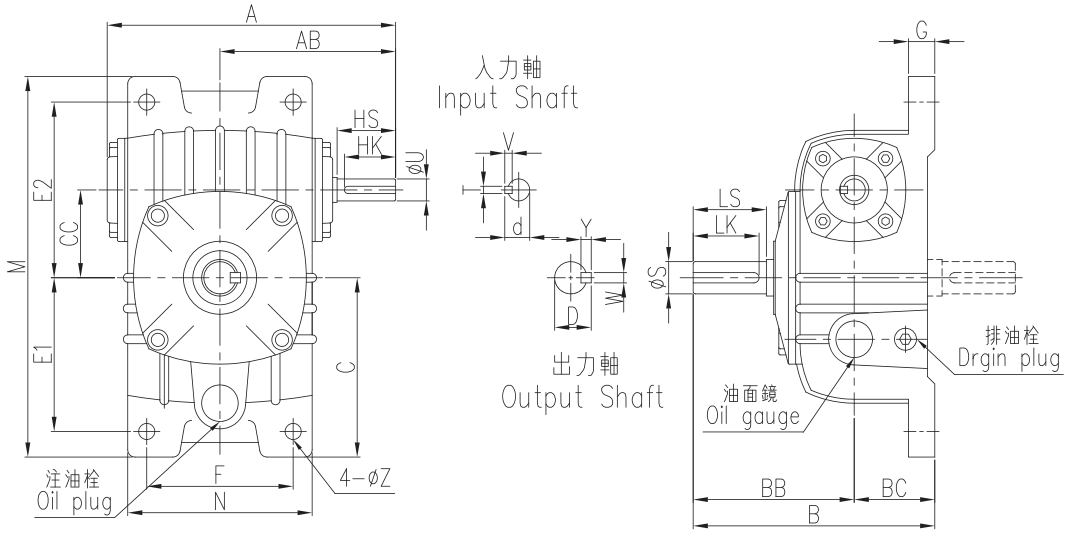

PV155~PV175

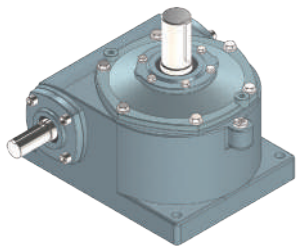

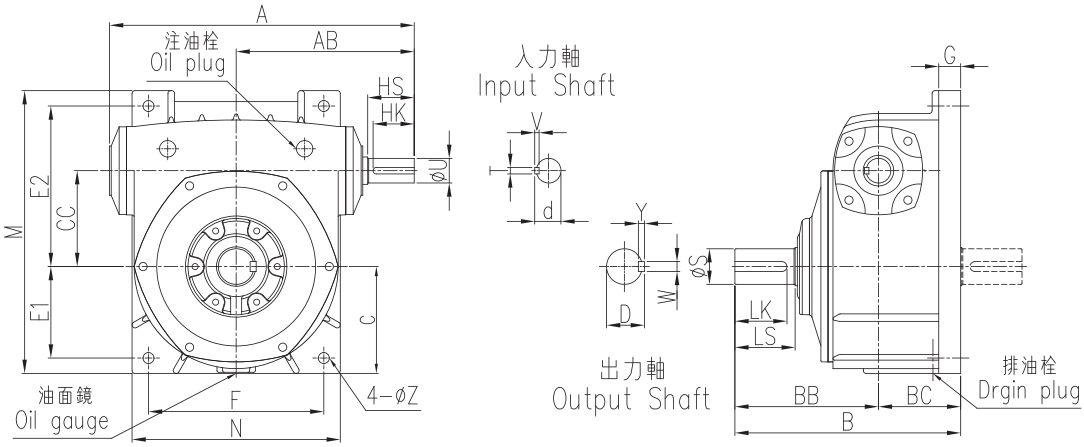

PV200~PV500

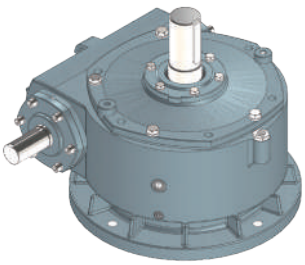

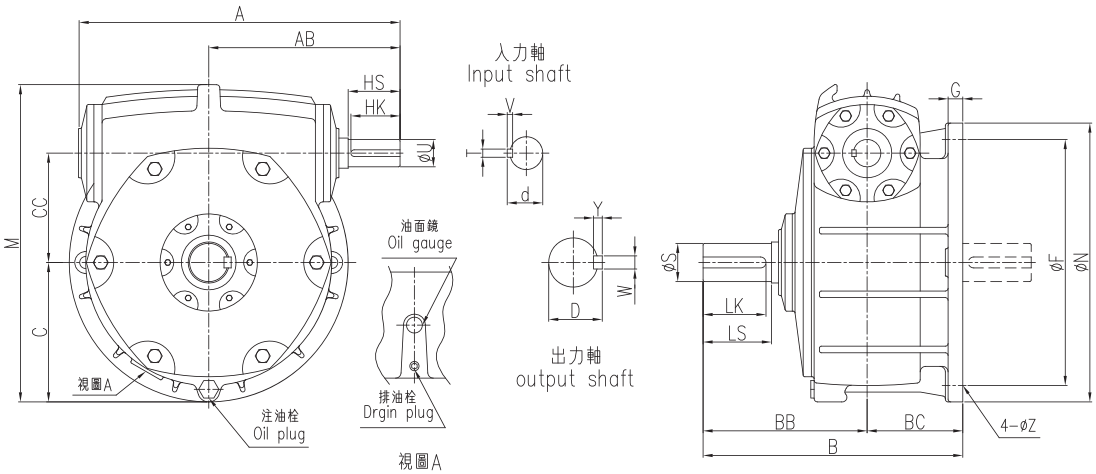

蝸輪-單段系統- PV

尺寸表 DIMENSION *in millimeter

型號 Size	減速比 Ratio	馬力 HP 1/10 ~1/30	馬力 HP 1/40 ~1/60	A	AB	B	BB	BC	C	CC	E1	E2	F	M	N	G	Z	入力軸 Input Shaft HS	U	d	T×V×HK	出力軸 Output Shaft LS	S	D	W×Y×LK	重量 (Kg)	油量 (l)
50		1/4	1/8	175	105	145	95	50	106	50	93	102	90	220	116	15	11	30	12	13.5	4x4x25	40	17	19	5x5x35	5.9	0.51
60		1/2	1/4	198	120	165	110	55	123	60	105	120	100	260	126	18	11	40	15	17	5x5x35	50	22	25	7x7x45	8.8	0.66
70		1	1/2	235	140	200	130	70	140	70	120	135	120	295	158	20	15	40	18	20	5x5x35	60	28	31	7x7x55	14.2	1.17
80	(特殊) 1:5 (標準)	2	1	264	160	210	140	70	150	80	130	150	140	320	176	20	15	50	22	25	7x7x45	65	32	35	10x8x60	18	1.49
100		3	2	325	190	260	170	90	175	100	155	180	190	375	226	30	15	50	25	28	7x7x45	75	38	41	10x8x65	33	2.95
120	1:10	5	3	389	230	290	190	100	210	120	185	215	220	450	268	30	18	65	30	33	7x7x55	85	45	48	12x8x70	57	5.0
135	1:15	7.5	5	438	260	320	210	110	235	135	210	235	260	495	306	35	18	75	35	38	10x8x65	95	55	60	15x10x80	81	7.2
155	1:20	10	7.5	510	302	392	252	140	170	155	145	265	290	456	336	35	20	85	40	43	10x8x75	110	60	65	15x10x95	111	8.3
175	1:30	15	10	556	325	412	262	150	195	175	167	293	320	516	380	40	20	85	45	48	12x8x75	110	65	69	18x11x95	157	12.1
200	1:40	20	15	578	340	480	305	175	255	200	*		450	580	510	32	22	95	50	53	12x8x85	125	70	74.5	20x12x110	201	17.0
225	1:50	25	20	645	375	525	335	190	290	225	*		510	664	580	40	27	95	55	60	15x10x90	140	80	84.5	20x12x120	225	17.1
250	1:60	30	25	734	425	560	360	200	320	250	*		570	740	640	42	27	110	60	65	15x10x100	155	90	98	24x16x130	333	23.2
300		40	30	827	470	645	410	235	375	300	*		660	888	750	42	36	125	70	75	18x11x110	170	95	101	28x16x150	490	43
350		50	40	980	570	770	480	290	440	350	*		780	1082	880	45	43	145	80	84.5	20x12x130	190	115	122	32x18x170	700	63
400		60	50	1100	620	795	500	295	480	400	*		860	1202	960	50	43	150	85	93	24x16x140	200	130	138	36x20x180	950	105
500		75	60	1410	810	980	610	370	580	500	*		1080	1470	1160	55	48	205	95	103	24x16x190	240	170	179	40x22x220	1650	175

軸配置

AR	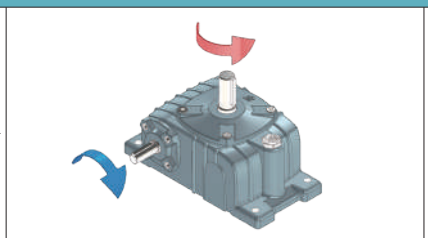	BR	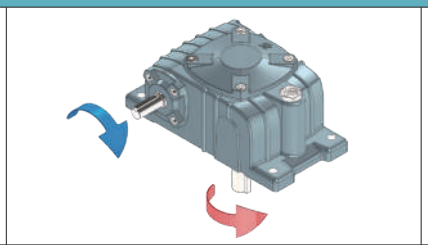	DR	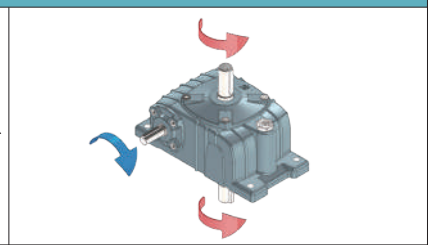
AL	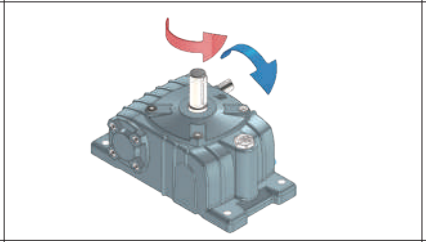	BL	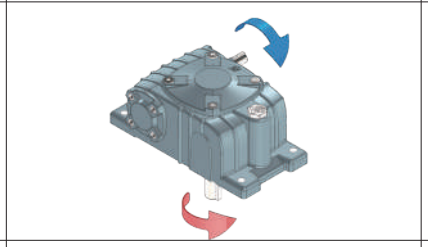	DL	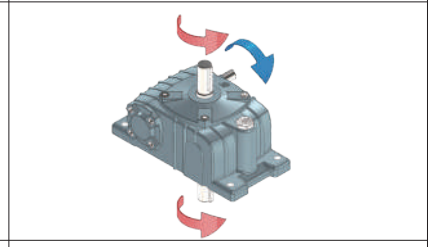
AI	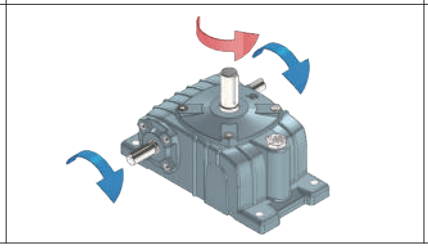	BI	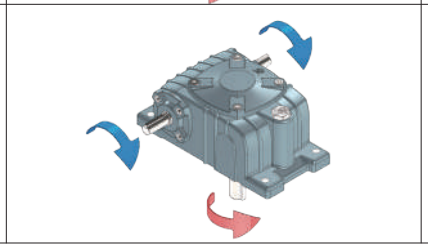	K	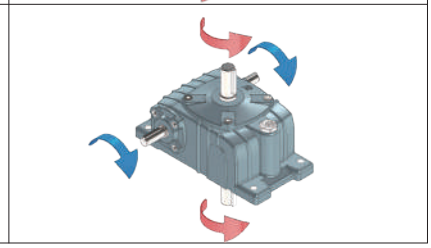

蝸輪-單段系統- PAE

PAE40~PAE200

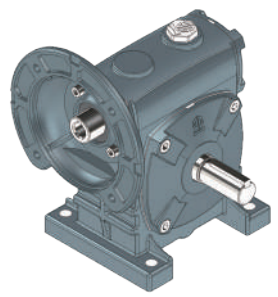

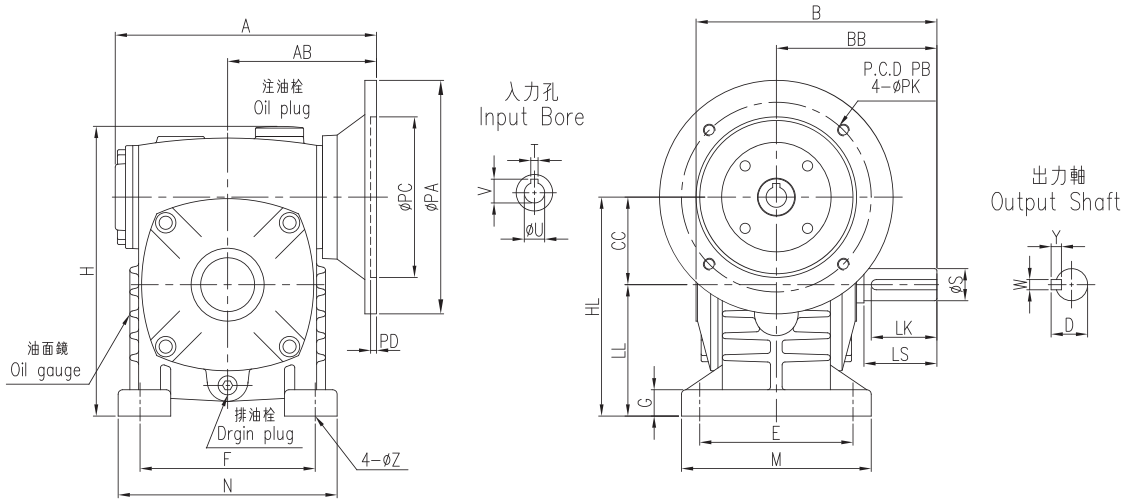

尺寸表 DIMENSION *in millimeter

型號 Size	減速比 Ratio	A	AB	B	BB	CC	E	F	H	HL	LL	M	N	G	Z	馬力 Power HP	馬力 Power KW	入力孔 Input Bore U	入力孔 Input Bore T	入力孔 Input Bore V	入力法蘭 Input Adapter PA	入力法蘭 Input Adapter PB	入力法蘭 Input Adapter PC	入力法蘭 Input Adapter PD	入力法蘭 Input Adapter PK	出力軸 Output Shaft LS	出力軸 Output Shaft S	出力軸 Output Shaft D	出力軸 Output Shaft W×Y×LK	重量 (Kg)	油量 (l)
40		135	80	107	72	40	55	95	115	90	50	80	120	13	9	0.25	0.2	11	4	12.5	160	130	110	5	M8	30	15	17	5x5x25	6.0	0.2
50		155	85	145	95	50	95	110	180	130	80	120	140	15	11	0.25	0.2	11	4	12.5	160	130	110	5	M8	40	17	19	5x5x35	6.6	0.31
60	(特殊) 1:5 (標準) 1:10 1:15 1:20 1:30 1:40	180	102	165	110	60	105	120	210	150	90	130	150	18	11	0.25	0.2	11	4	12.5	160	130	110	5	M8	50	22	25	7x7x45	8.4	0.42
																0.5	0.4	14	5	16											
70		212	117	195	130	70	115	150	240	175	105	150	190	20	15	0.5	0.4	14	5	16	160	130	110	5	M8	60	28	31	7x7x55	13.9	0.77
																1	0.75	19	6	21.5	200	165	130	5	M10						
80		233	129	210	140	80	135	180	270	200	120	170	220	24	15	1	0.75	19	6	21.5	200	165	130	5	M10	65	32	35	10x8x60	20	1.18
																2	1.5	24	8	27											
100		295	160	260	170	100	155	220	340	250	150	190	270	25	15	2	1.5	24	8	27	200	165	130	5	M10	75	38	41	10x8x65	35	2.31
																3	2.2	28	8	31	250	215	180	5	M12						
120		334	175	290	190	120	180	260	405	300	180	230	320	30	18	3	2.2	28	8	31	250	215	180	5	M12	85	45	48	12x8x70	58	3.2
																5	3.7	28	8	31											
135		380	202	320	210	135	200	290	455	350	215	250	350	30	18	5	3.7	28	8	31	250	215	180	5	M12	95	55	60	15x10x80	79	4.1
																7.5	5.5	38	10	41	300	265	230	5	M12						
155		437	232	387	252	155	220	320	490	390	235	280	390	35	20	7.5	5.5	38	10	41	300	265	230	5	M12	110	60	65	15x10x95	128	6.2
175		477	252	410	262	175	250	350	565	435	260	310	420	40	20	10	7.5	38	10	41	300	265	230	5	M12	110	65	69	18x11x95	162	8.0
200		508	270	458	305	200	290	350	625	490	290	350	420	42	22	15	11	42	12	45	350	300	250	6	M16	125	70	74.5	20x12x11	220	9.5

軸配置

R	L	D	RI	LI	K
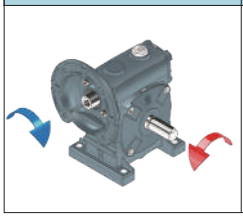	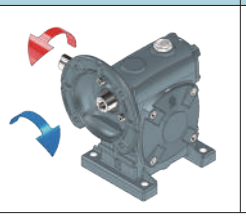	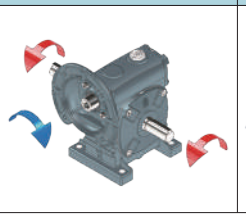	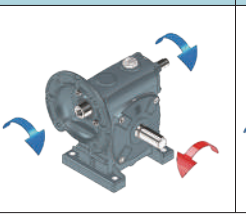	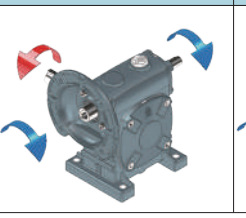	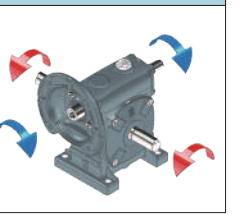

蝸輪-單段系統- PBE

PBE50~PBE200

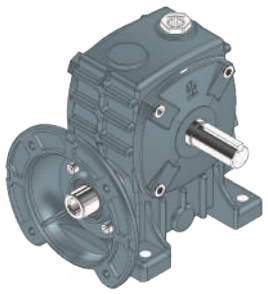

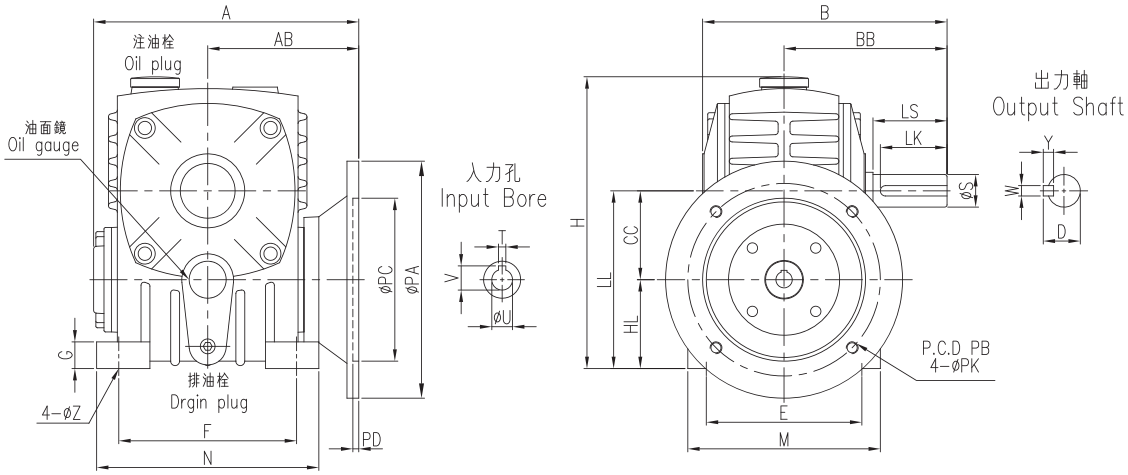

尺寸表 DIMENSION *in millimeter

型號 Size	減速比 Ratio	A	AB	B	BB	CC	E	F	H	HL	LL	M	N	G	Z	馬力 Power HP	馬力 Power KW	入力孔 Input Bore U	入力孔 Input Bore T	入力孔 Input Bore V	入力法蘭 Input Adapter PA	入力法蘭 Input Adapter PB	入力法蘭 Input Adapter PC	入力法蘭 Input Adapter PD	入力法蘭 Input Adapter PK	出力軸 Output Shaft LS	出力軸 Output Shaft S	出力軸 Output Shaft D	出力軸 Output Shaft W×Y×LK	重量 (Kg)	油量 (l)
50		155	85	145	95	50	95	110	180	50	100	120	140	15	11	0.25	0.2	11	4	12.5	160	130	110	5	M8	40	17	19	5x5x35	6.4	0.24
60		180	102	165	110	60	105	120	210	60	120	130	150	18	11	0.25	0.2	11	4	12.5	160	130	110	5	M8	50	22	25	7x7x45	8.3	0.33
																0.5	0.4	14	5	16											
70	(特殊) 1:5 (標準)	212	117	195	130	70	115	150	240	70	140	150	190	20	15	0.5	0.4	14	5	16	160	130	110	5	M8	60	28	31	7x7x55	14.5	0.51
																1	0.75	19	6	21.5	200	165	130	5	M10						
80	1:10	233	129	210	140	80	135	180	270	80	160	170	220	24	15	1	0.75	19	6	21.5	200	165	130	5	M10	65	32	35	10x8x60	20	0.77
																2	1.5	24	8	27											
100	1:15 1:20 1:30	295	160	260	170	100	155	220	340	100	200	190	270	25	15	2	1.5	24	8	27	200	165	130	5	M10	75	38	41	10x8x65	31	1.49
																3	2.2	28	8	31	250	215	180	5	M12						
120	1:40 1:50	334	175	290	190	120	180	260	405	120	240	230	320	30	18	3	2.2	28	8	31	250	215	180	5	M12	85	45	48	12x8x70	56	2.35
																5	3.7	28	8	31											
135	1:60	380	202	320	210	135	200	290	455	135	270	250	350	30	18	5	3.7	28	8	31	250	215	180	5	M12	95	55	60	15x10x80	77	3.2
																7.5	5.5	38	10	41	300	265	230	5	M12						
155		437	232	387	252	155	220	320	490	135	290	280	390	35	20	7.5	5.5	38	10	41	300	265	230	5	M12	110	60	65	15x10x95	128	3.6
175		477	252	410	262	175	250	350	565	160	335	310	420	40	20	10	7.5	38	10	41	300	265	230	5	M12	110	65	69	18x11x95	162	4.5
200		508	270	458	305	200	290	350	625	175	375	350	420	42	22	15	11	42	12	45	350	300	250	6	M16	125	70	74.5	20x12x110	220	6.4

軸配置

R	L	D	RI	LI	K
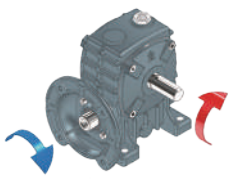	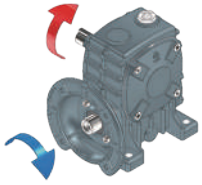	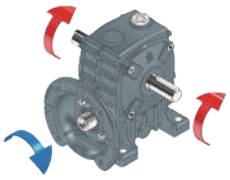	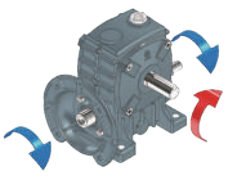	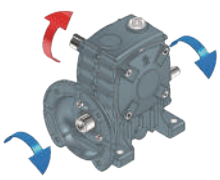	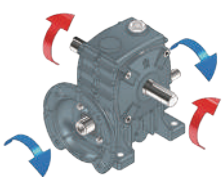

蝸輪-單段系統- PVE

PVE50~PVE135

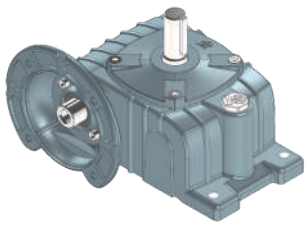

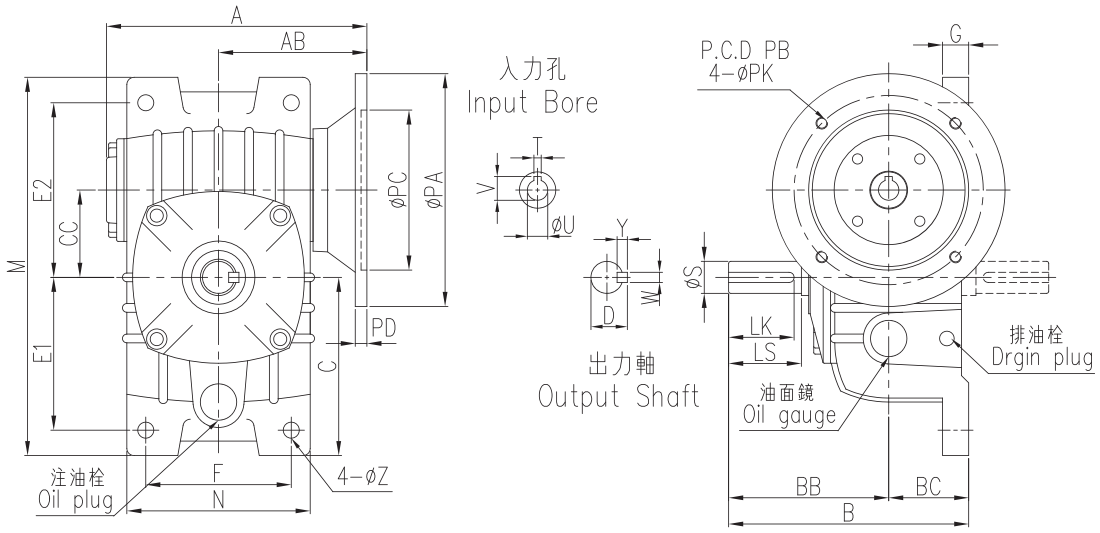

PVE155~PVE175

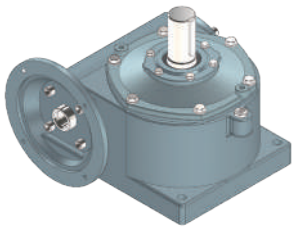

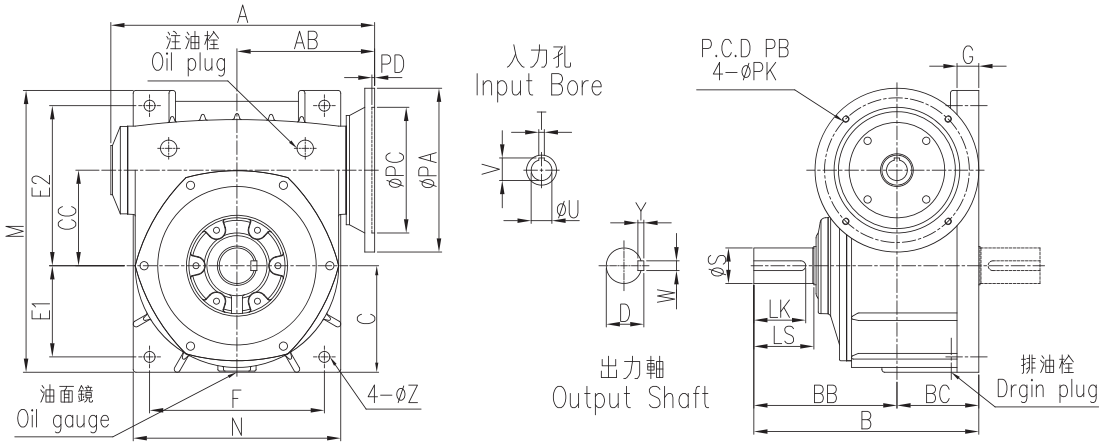

PVE200

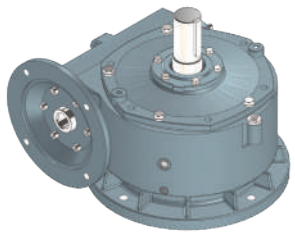

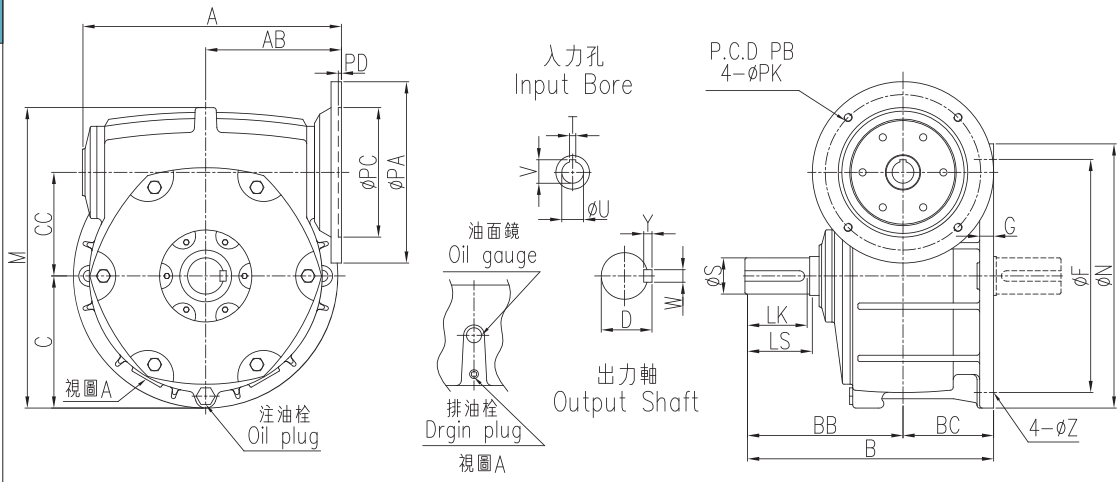

蝸輪-單段系統- PVE

尺寸表 DIMENSION *in millimeter

型號 Size	減速比 Ratio	A	AB	B	BB	BC	C	CC	E1	E2	F	M	N	G	Z	馬力 Power		入力孔 Input Bore			入力法蘭 Input Adapter					出力軸 Output Shaft				重量 (Kg)	油量 (l)
																HP	KW	U	T	V	PA	PB	PC	PD	PK	LS	S	D	W×Y×LK		
50		155	85	145	95	50	106	50	93	102	90	220	116	15	11	0.25	0.2	11	4	12.5	160	130	110	5	M8	40	17	19	5x5x35	7.0	0.51
60		180	102	165	110	55	123	60	105	120	100	260	126	18	11	0.25	0.2	11	4	12.5	160	130	110	5	M8	50	22	25	7x7x45	8.9	0.66
																0.5	0.4	14	5	16											
70	(特殊) 1:5	212	117	200	130	70	140	70	120	135	120	295	158	20	15	0.5	0.4	14	5	16	160	130	110	5	M8	60	28	31	7x7x55	15	1.16
																1	0.75	19	6	21.5	200	165	130	5	M10						
80	(標準) 1:10	233	129	210	140	70	150	80	130	150	140	320	176	20	15	1	0.75	19	6	21.5	200	165	130	5	M10	65	32	35	10x8x60	20	1.49
																2	1.5	24	8	27											
100	1:15 1:20	295	160	260	170	90	175	100	155	180	190	375	226	30	15	2	1.5	24	8	27	200	165	130	5	M10	75	38	41	10x8x65	35	2.95
																3	2.2	28	8	31	250	215	180	5	M12						
120	1:30 1:40	334	175	290	190	100	210	120	185	215	220	450	268	30	18	3	2.2	28	8	31	250	215	180	5	M12	85	45	48	12x8x70	61	5.1
																5	3.7	28	8	31											
135	1:50 1:60	380	202	320	210	110	235	135	210	235	260	495	306	35	18	5	3.7	28	8	31	250	215	180	5	M12	95	55	60	15x10x80	84	7.1
																7.5	5.5	38	10	41	300	265	230	5	M12						
155		437	232	392	252	140	170	155	145	265	290	456	336	35	20	7.5	5.5	38	10	41	300	265	230	5	M12	110	60	65	15x10x95	115	8.2
175		477	252	412	262	150	195	175	167	293	320	516	380	40	20	10	7.5	38	10	41	300	265	230	5	M12	110	65	69	18x11x95	161	12
200		508	270	480	305	175	255	200	*		450	510	510	40	22	15	11	42	12	45	350	300	250	6	M16	125	70	74.5	20x12x110	205	16.8

軸配置

AR	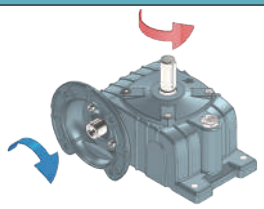	BR	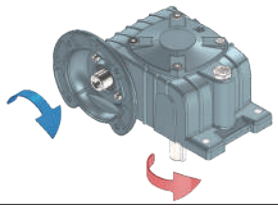	DR	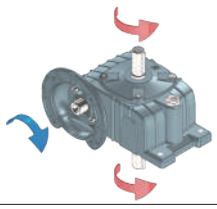
AL	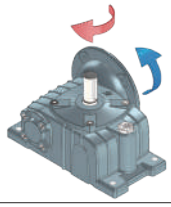	BL	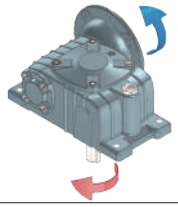	DL	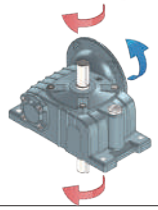
ARI	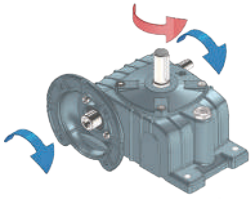	BRI	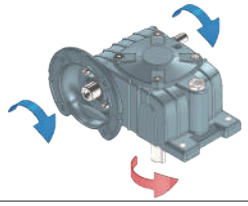	DRI	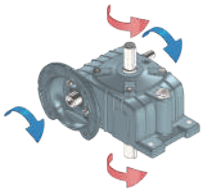
ALI	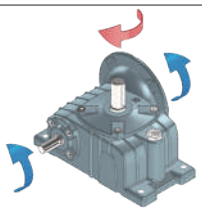	BLI	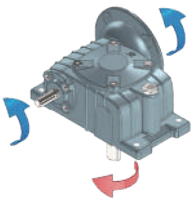	DLI	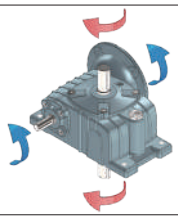

蝸輪-單段系統 (油壓馬達專用尺寸)- PVO

PVO80~PVO175

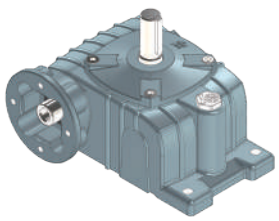

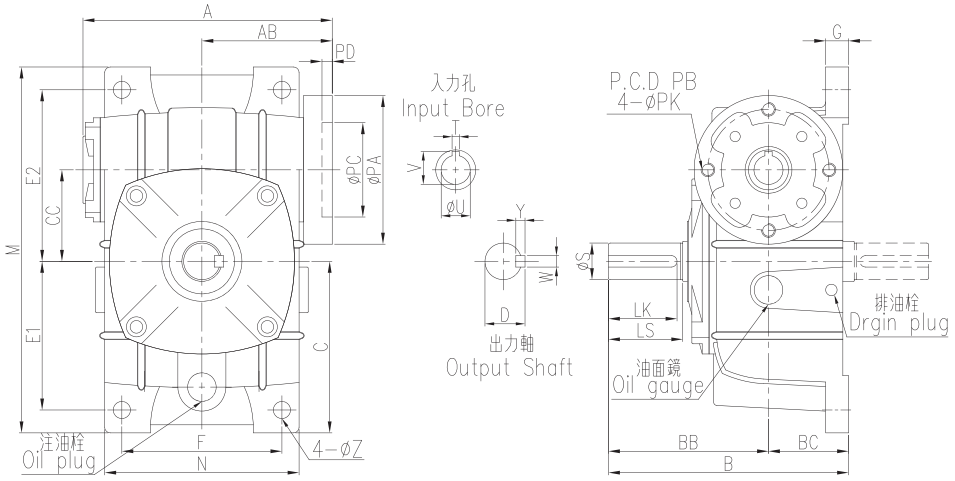

尺寸表 DIMENSION *in millimeter

型號 Size	減速比 Ratio	A	AB	B	BB	BC	C	CC	E1	E2	F	M	N	G	Z	入力孔 Input Bore			入力法蘭 Input Adapter					出力軸 Output Shaft				重量 (Kg)	油量 (l)
																U	T	V	PA	PB	PC	PD	PK	LS	S	D	W×Y×LK		
80	(特殊) 1:5	218	114	210	140	70	150	80	130	150	140	320	176	20	15	25.4	6.35	28.6	130	106.4	82.5	9	M12	65	32	35	10x8x60	21	1.4
100	(標準) 1:10	275	140	260	170	90	175	100	155	180	190	375	226	30	15	25.4	6.35	28.6	130	106.4	82.5	9	M12	75	38	41	10x8x65	37	3.0
120	1:15	319	160	290	190	100	210	120	185	215	220	450	268	30	18	25.4	6.35	28.6	150	106.4	82.5	9	M12	85	45	48	12x8x70	60	5.1
135	1:20 1:30	353	176	320	210	110	235	135	210	235	260	495	306	35	18	25.4	6.35	28.6	168	106.4	82.5	9	M12	95	55	60	15x10x80	80	7.2
155	1:40 1:50	413	205	392	252	140	170	155	145	265	290	456	336	35	20	25.4	6.35	28.6	168	106.4	82.5	9	M12	110	60	65	15x10x95	130	9.0
175	1:60	458	227	412	262	150	195	175	167	293	320	516	380	40	20	25.4	6.35	28.6	190	106.4	82.5	9	M12	110	65	69	18x11x95	165	10.5

軸配置

AR	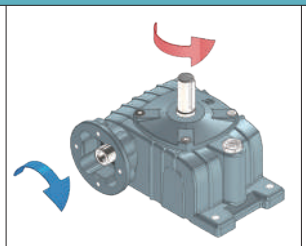	AL	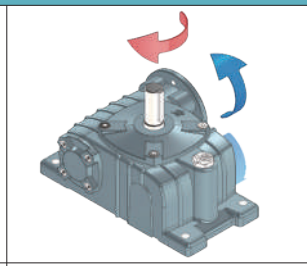	ARI	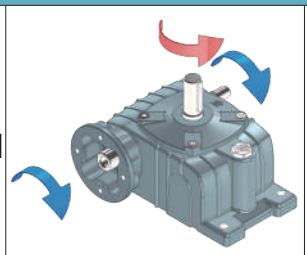	ALI	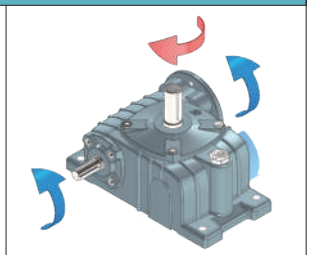
BR	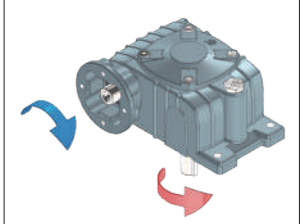	BL	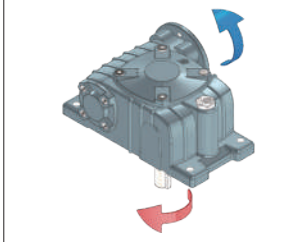	BRI	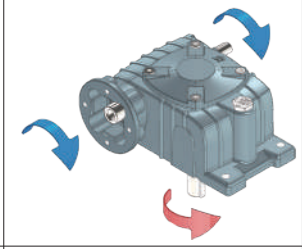	BLI	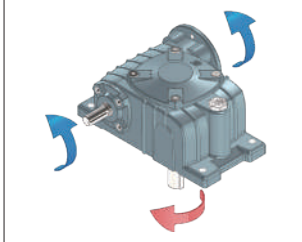
DR	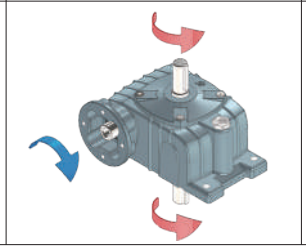	DL	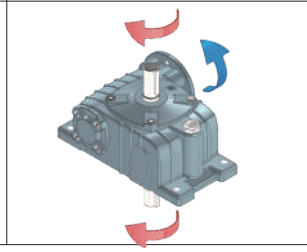	DRI	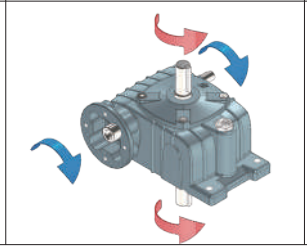	DLI	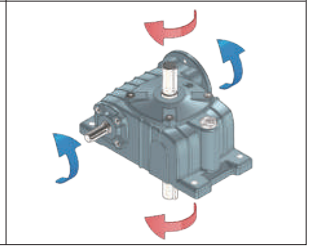

蝸輪-單段系統- PLE

PLE60~PLE175

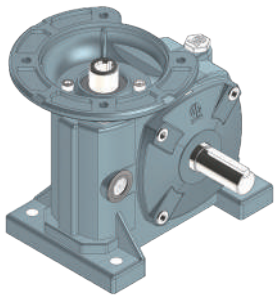

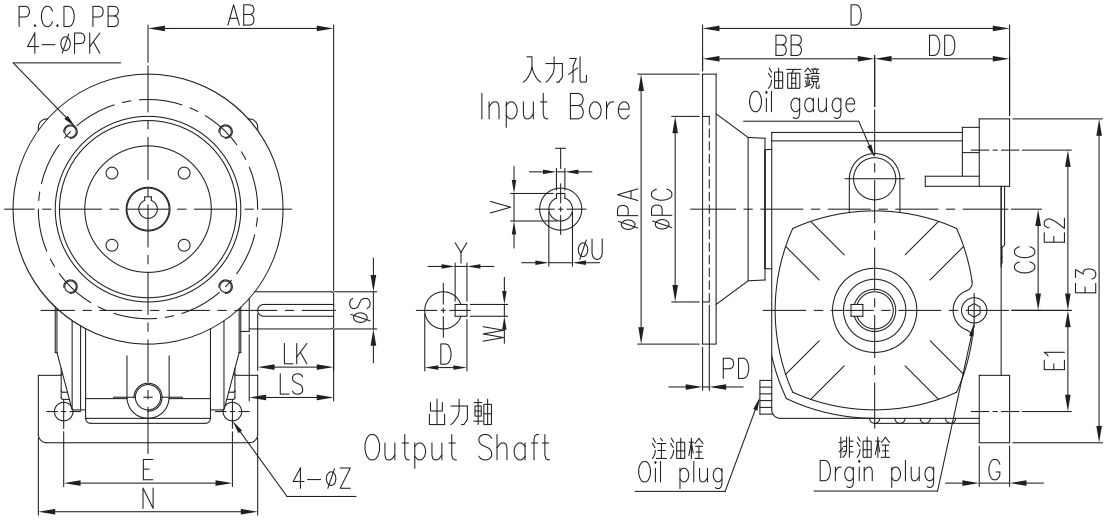

尺寸表 DIMENSION *in millimeter

型號 Size	減速比 Ratio	AB	BB	CC	D	DD	E	E1	E2	E3	N	G	Z	馬力 Power HP	馬力 Power KW	入力孔 Input Bore U	入力孔 Input Bore T	入力孔 Input Bore V	入力法蘭 Input Adapter PA	入力法蘭 Input Adapter PB	入力法蘭 Input Adapter PC	入力法蘭 Input Adapter PD	入力法蘭 Input Adapter PK	出力軸 Output Shaft LS	出力軸 Output Shaft S	出力軸 Output Shaft D	出力軸 Output Shaft W×Y×LK	重量 (Kg)	油量 (l)
60		110	102	60	192	90	105	67	98	192	130	18	11	0.25	0.2	11	4	12.5	160	130	110	5	M8	50	22	25	7x7x45	7.9	0.44
														0.5	0.4	14	5	16											
70	(特殊) 1:5	130	117	70	212	95	120	75	115	230	155	20	15	0.5	0.4	14	5	16	160	130	110	5	M8	60	28	31	7x7x55	14.1	0.70
														1	0.75	19	6	21.5	200	165	130	5	M10						
80	(標準) 1:10	140	129	80	234	105	125	90	125	260	160	20	15	1	0.75	19	6	21.5	200	165	130	5	M10	65	32	35	10x8x60	19.5	1.00
														2	1.5	24	8	27											
100	1:15	170	160	100	295	135	155	100	150	320	205	25	15	2	1.5	24	8	27	200	165	130	5	M10	75	38	41	10x8x65	42	1.87
	1:20													3	2.2	28	8	31	250	215	180	5	M12						
120	1:30	190	175	120	335	160	180	120	180	340	230	30	18	3	2.2	28	8	31	250	215	180	5	M12	85	45	48	12x8x70	59	4.1
	1:40													5	3.7	28	8	31											
135	1:50	210	194.5	135	364.5	170	200	130	200	390	250	30	18	5	3.7	28	8	31	250	215	180	5	M12	95	55	60	15x10x80	77	4.4
	1:60		202.5		372.5									7.5	5.5	38	10	41	300	265	230	5	M12						
155		252	232	155	447	215	220	212	305	583	280	35	20	7.5	5.5	38	10	41	300	265	230	5	M12	110	60	65	15x10x95	100	7.0
175		262	252	175	495	240	250	280	355	700	310	40	20	10	7.5	38	10	41	300	265	230	5	M12	110	65	69	18x11x95	145	8.0

軸配置

R	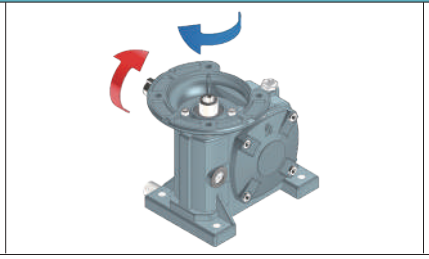	L	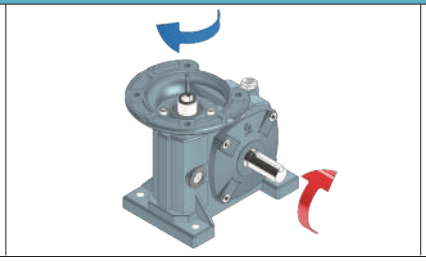	D	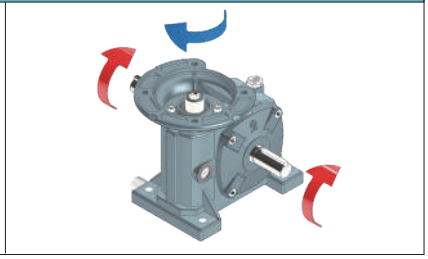

蝸輪-單段系統- PAH

PAH50~PAH135

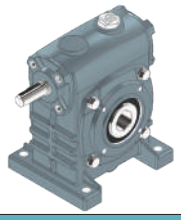

PAH155~PAH175

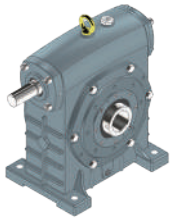

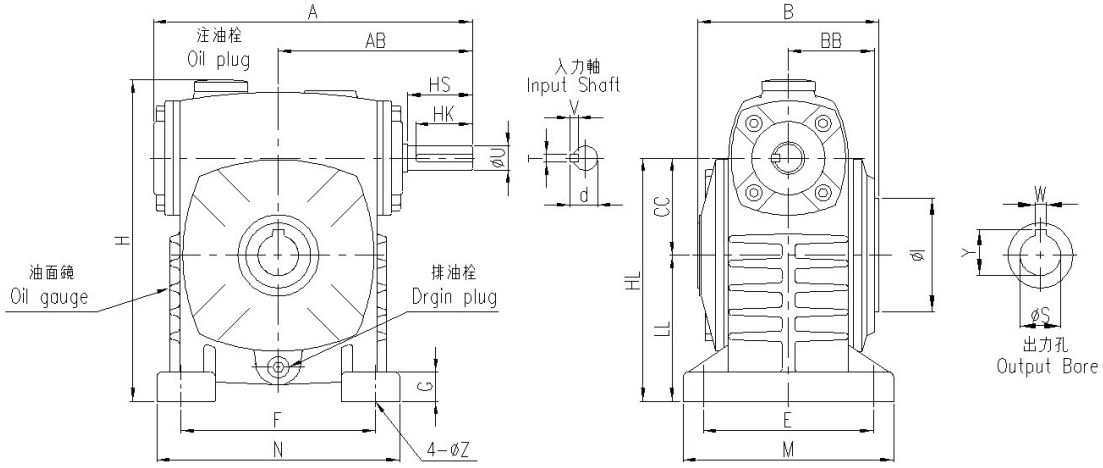

尺寸表 DIMENSION *in millimeter

型號 Size	減速比 Ratio	馬力 HP 1/10 ~1/30	馬力 HP 1/40 ~1/60	A	AB	B	BB	CC	E	F	H	HL	LL	M	N	G	Z	I	入力軸 Input Shaft HS	U	d	T×V×HK	出力軸 Output Shaft S	W	Y	重量 (Kg)	油量 (l)
50	(特殊)	1/4	1/8	175	105	99	46.5	50	95	110	180	130	80	120	140	15	11	58	30	12	13.5	4×4×25	20 25	6 7	22.5 28	5.5	0.31
60	1:5	1/2	1/4	198	120	112	53	60	105	120	210	150	90	130	150	18	11	70	40	15	17	5×5×35	25	7	28	8.2	0.42
70	(標準)	1	1/2	235	140	131	62	70	115	150	240	175	105	150	190	20	15	80	40	18	20	5×5×35	30	7	33	12.8	0.77
80	1:10 1:15	2	1	264	160	144	68	80	135	180	270	200	120	170	220	24	15	95	50	22	25	7×7×45	35	10	38	18	1.18
100	1:20	3	2	325	190	175	83	100	155	220	340	250	150	190	270	25	15	110	50	25	28	7×7×45	40	12	43	33	2.31
120	1:30 1:40	5	3	389	230	200	95	120	180	260	405	300	180	230	320	30	18	130	65	30	33	7×7×55	45	14	48.5	55	3.16
135	1:50 1:60	7.5	5	438	260	216	102.5	135	200	290	455	350	215	250	350	35	18	130	75	35	38	10×8×65	55	15	60	76	4.1
155		10	7.5	510	302	270	109	155	220	320	490	390	235	280	390	35	20	180	85	40	43	10×8×75	65	18	69	104	7.0
175		15	10	556	325	340	137	175	250	350	565	435	260	310	420	40	20	230	85	45	48	12×8×75	80	22	85	148	8.0

軸配置

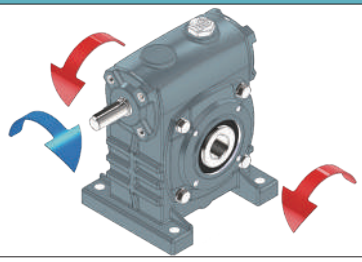

I

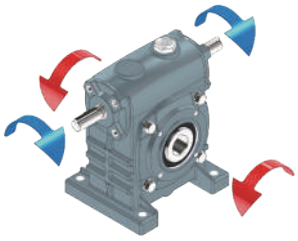

蝸輪-單段系統- PBH

PBH50~PBH135

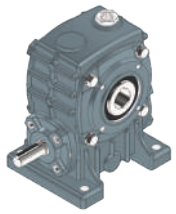

PBH155~PBH175

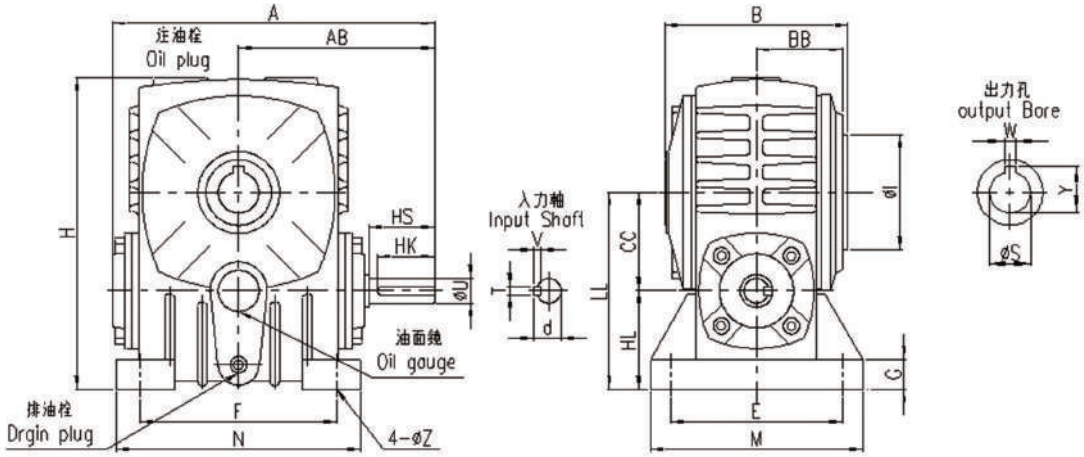

尺寸表 DIMENSION *in millimeter

型號 Size	減速比 Ratio	馬力 HP 1/10~1/30	馬力 HP 1/40~1/60	A	AB	B	BB	CC	E	F	H	HL	LL	M	N	G	Z	I	入力軸 Input Shaft HP	U	d	T×V×HK	出力軸 Output Shaft S	W	Y	重量 (Kg)	油量 (l)
50	(特殊) 1:5 (標準)	1/4	1/8	175	105	99	46.5	50	95	110	180	50	100	120	140	15	11	58	30	12	13.5	4x4x25	20 25	6 7	22.5 28	5.3	0.24
60		1/2	1/4	198	120	112	53	60	105	120	210	60	120	130	150	18	11	70	40	15	17	5x5x35	25	7	28	8.1	0.33
70	1:10	1	1/2	235	140	131	62	70	115	150	240	70	140	150	190	20	15	80	40	18	20	5x5x35	30	7	33	13.4	0.50
80	1:15	2	1	264	160	144	68	80	135	180	270	80	160	170	220	24	15	95	50	22	25	7x7x45	35	10	38	18	0.77
100	1:20 1:30	3	2	325	190	175	83	100	155	220	340	100	200	190	270	25	15	110	50	25	28	7x7x45	40	12	43	30	1.50
120	1:40	5	3	389	230	200	95	120	180	260	405	120	240	230	320	30	18	130	65	30	33	7x7x55	45	14	48.5	52	2.35
135	1:50	7.5	5	438	260	216	102.5	135	200	290	455	135	270	250	350	30	18	130	75	35	38	10x8x65	55	15	60	74	3.2
155	1:60	10	7.5	510	302	270	109	155	220	320	490	135	290	280	390	35	20	180	85	40	43	10x8x75	65	18	69	101	4.0
175		15	10	556	325	340	137	175	250	350	565	160	335	310	420	40	20	230	85	45	48	12x8x75	80	22	85	143	5.7

軸配置

	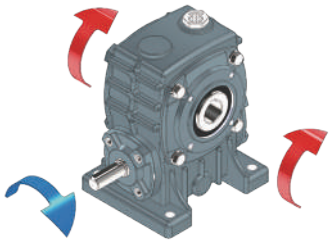	I	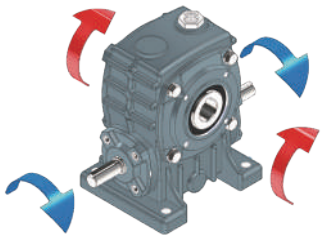

蝸輪-單段系統- PVH

PVH50~PVH135

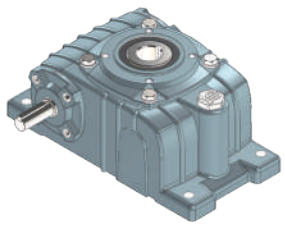

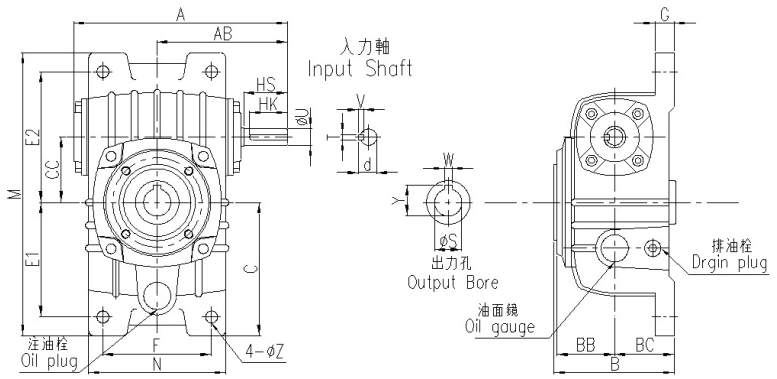

PVH155~PVH175

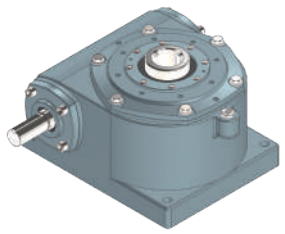

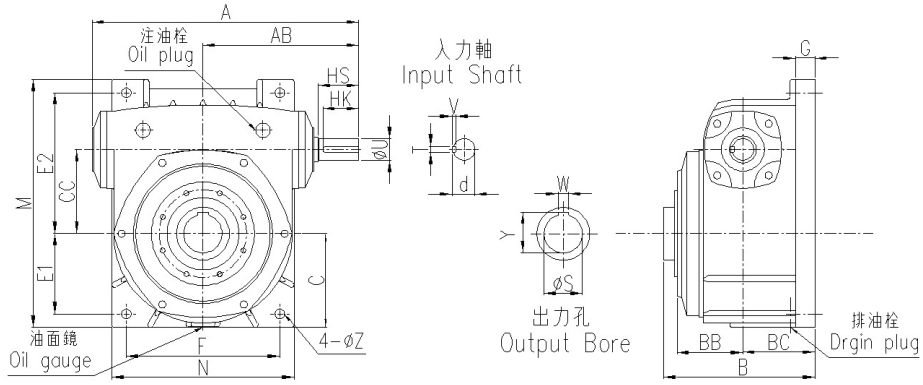

尺寸表 DIMENSION *in millimeter

型號 Size	減速比 Ratio	馬力 HP 1/10 ~1/30	馬力 HP 1/40 ~1/60	A	AB	B	BB	BC	C	CC	E1	E2	F	M	N	G	Z	入力軸 Input Shaft HP	入力軸 U	入力軸 d	入力軸 T×V×HK	出力軸 Output Shaft S	出力軸 W	出力軸 Y	重量 (Kg)	油量 (l)
50	(特殊) 1:5	1/4	1/8	175	105	98.5	46.5	50	106	50	93	102	90	220	116	15	11	30	12	13.5	4x4x25	20 25	6 7	22.5 28	5.9	0.51
60	(標準)	1/2	1/4	198	120	111	53	55	123	60	105	120	100	260	126	18	11	40	15	17	5x5x35	25	7	28	8.8	0.66
70	1:10	1	1/2	235	140	135.5	62	70	140	70	120	135	120	295	158	20	15	40	18	20	5x5x35	30	7	33	14.2	1.17
80	1:15	2	1	264	160	144	68	70	150	70	130	150	140	320	176	20	15	50	22	25	7x7x45	35	10	38	18	1.49
100	1:20 1:30	3	2	325	190	177.5	83	90	175	100	155	180	190	375	226	30	15	50	25	28	7x7x45	40	12	43	33	2.95
120	1:40	5	3	389	230	200	95	100	210	120	185	215	220	450	268	30	18	65	30	33	7x7x55	45	14	48.5	57	5
135	1:50	7.5	5	438	260	218	102.5	110	235	135	210	235	260	495	306	35	18	75	35	38	10x8x65	55	15	60	81	7.2
155	1:60	10	7.5	510	302	275	109	140	170	155	145	265	290	456	336	35	20	85	40	43	10x8x75	65	18	69	111	8.3
175		15	10	556	325	320	137	150	195	175	167	293	320	516	380	40	20	85	45	48	12x8x75	80	22	85	157	12.1

軸配置

R	L	I
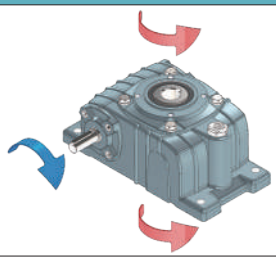	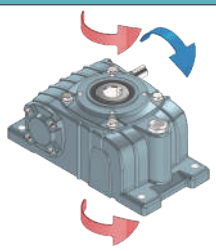	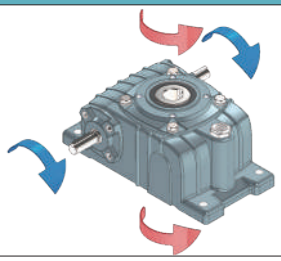

蝸輪-單段系統- PLH

PLH60~PLH175

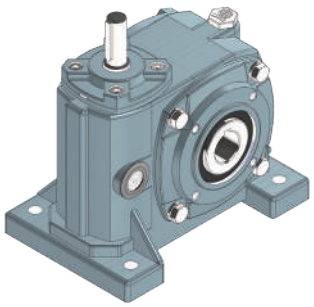

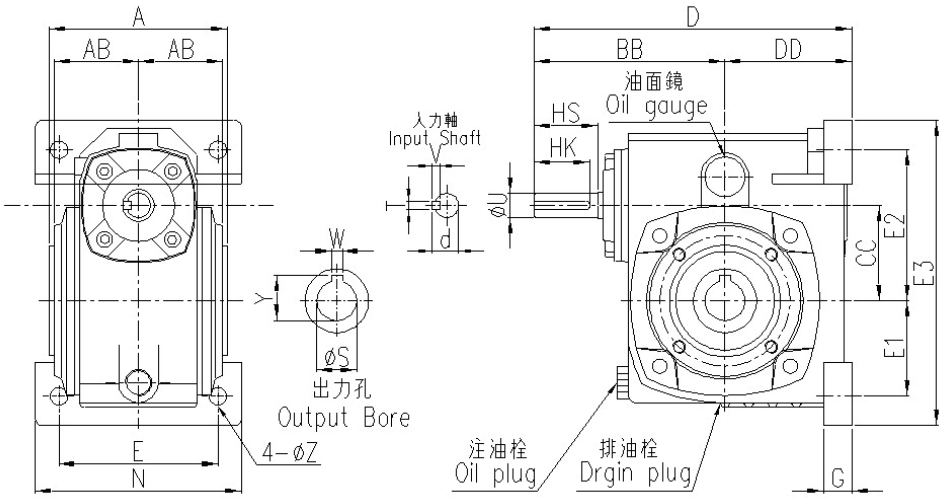

尺寸表 DIMENSION *in millimeter

型號 Size	減速比 Ratio	A	AB	BB	CC	D	DD	E	E1	E2	E3	N	G	Z	馬力 Power HP	馬力 Power KW	入力軸 Input Shaft HS	入力軸 Input Shaft U	入力軸 Input Shaft d	入力軸 Input Shaft TxVxHK	中空出力軸 Output Shaft LS	中空出力軸 Output Shaft S	中空出力軸 Output Shaft D	重量 (Kg)	油量 (l)
60		112	53	120	60	210	90	105	67	98	192	130	18	11	0.25	0.2	40	15	17	5x5x35	25	7	28	7.9	0.44
															0.5	0.4									
70	(特殊) 1:5	131	62	140	70	235	95	120	75	115	230	155	20	15	0.5	0.4	40	18	20	5x5x35	30	7	33	14.1	0.70
															1	0.75									
80	(標準) 1:10	144	68	160	80	270	110	125	90	125	260	160	20	15	1	0.75	50	22	25	7x7x45	35	10	38	19.5	1.00
															2	1.5									
100	1:15 1:20 1:30	175	83	190	100	325	135	155	100	150	320	205	25	15	2	1.5	50	25	28	7x7x45	40	12	43	42	1.87
															3	2.2									
120	1:40 1:50	200	95	230	120	390	160	180	120	180	340	230	30	18	3	2.2	65	30	33	7x7x55	45	14	48.5	59	4.1
															5	3.7									
135	1:60	216	102.5	260	135	430	170	200	130	200	390	250	30	18	5	3.7	75	35	38	10x8x65	55	15	60	77	4.4
															7.5	5.5									
155		270	109	302	155	517	215	220	212	305	583	280	35	20	7.5	5.5	85	40	43	10x8x75	65	18	69	100	7.0
175		340	137	325	175	565	240	250	280	355	700	310	40	20	10	7.5	85	45	48	12x8x75	80	22	85	145	8.0

軸配置

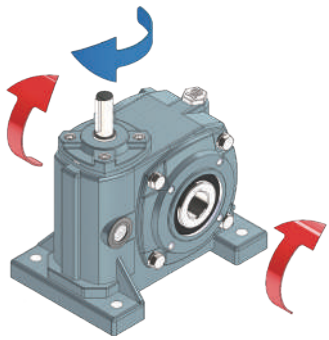

蝸輪-單段系統- PAEH

PAEH50~PAEH175

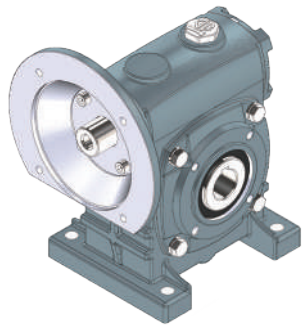

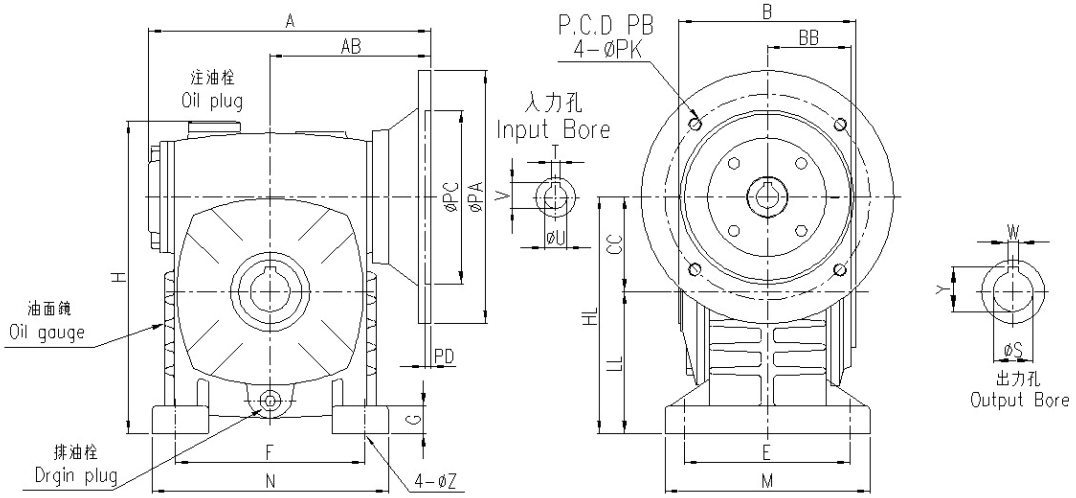

尺寸表 DIMENSION *in millimeter

型號 Size	減速比 Ratio	A	AB	B	BB	CC	LL	HL	G	H	M	N	E	F	Z	馬力 Power HP	馬力 Power KW	入力孔 InputBore U	入力孔 InputBore T	入力孔 InputBore V	入力法蘭 InputAdapter PA	入力法蘭 InputAdapter PB	入力法蘭 InputAdapter PC	入力法蘭 InputAdapter PD	入力法蘭 InputAdapter PK	中空出力軸 Output S	中空出力軸 Output W	中空出力軸 Output Y	重量 (Kg)	油量 (l)
50		155	85	99	46.5	50	80	130	15	180	120	140	95	110	11	0.25	0.2	11	4	12.5	160	130	110	5	M8	20	6	22.5	6.0	0.31
																										25	7	28		
60		180	102	112	53	60	90	150	18	210	130	150	105	120	11	0.25	0.2	11	4	12.5	160	130	110	5	M8	25	7	28	7.4	0.44
																0.5	0.4	14	5	16										
70	(特殊) 1:5 (標準)	212	117	131	62	70	105	175	20	240	150	190	115	150	15	0.5	0.4	14	5	16	160	130	110	5	M8	30	7	33	14.4	0.70
																1	0.75	19	6	21.5	200	165	130	5	M10					
80	1:10 1:15	233	129	144	68	80	120	200	24	270	170	220	135	180	15	1	0.75	19	6	21.5	200	165	130	5	M10	35	10	38	20	0.99
																2	1.5	24	8	27										
100	1:20 1:30	295	160	175	83	100	150	250	25	340	190	270	155	220	15	2	1.5	24	8	27	200	165	130	5	M10	40	12	43	39	1.87
																3	2.2	28	8	31	250	215	180	5	M12					
120	1:40 1:50 1:60	334	175	200	95	120	180	300	30	405	230	320	180	260	18	3	2.2	28	8	31	250	215	180	5	M12	45	14	48.5	60	4.1
																5	3.7	28	8	31										
135		380	202	216	102.5	135	215	350	35	455	250	350	200	290	18	5	3.7	28	8	31	250	215	180	5	M12	55	15	60	81	4.4
																7.5	5.5	38	10	41	300	265	230	5	M12					
155		437	232	270	109	155	235	390	35	490	280	390	220	320	20	7.5	5.5	38	10	41	300	265	230	5	M12	65	18	69	96	7.0
175		477	252	340	137	175	260	435	40	565	310	420	250	350	20	10	7.5	38	10	41	300	265	230	5	M12	80	22	85	140	8.0

軸配置

	I
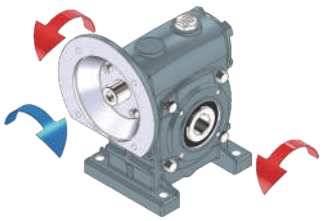	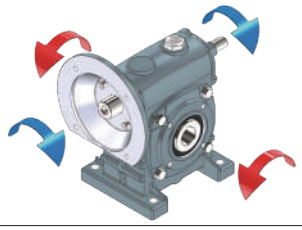

蝸輪-單段系統- PBEH

PBEH50~PBEH175

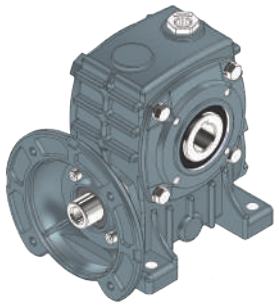

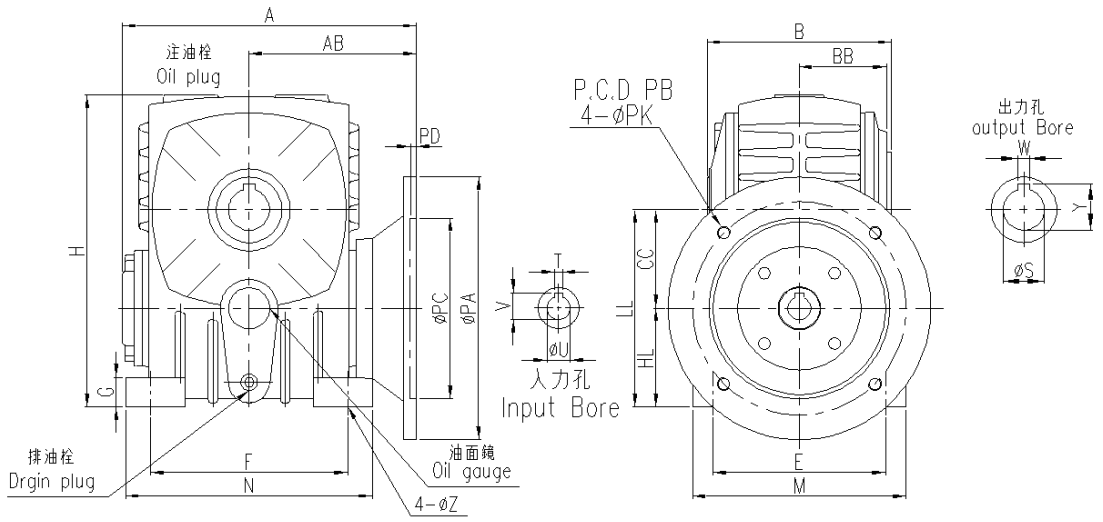

尺寸表 DIMENSION *in millimeter

型號 Size	減速比 Ratio	A	AB	B	BB	CC	LL	HL	G	H	M	N	E	F	Z	馬力 Power HP	馬力 Power KW	入力孔 InputBore U	入力孔 InputBore T	入力孔 InputBore V	入力法蘭 InputAdapter PA	入力法蘭 InputAdapter PB	入力法蘭 InputAdapter PC	入力法蘭 InputAdapter PD	入力法蘭 InputAdapter PK	中空出力軸 Output S	中空出力軸 Output W	中空出力軸 Output Y	重量 (Kg)	油量 (l)
50		155	85	99	46.5	50	100	50	15	180	120	140	95	110	11	0.25	0.2	11	4	12.5	160	130	110	5	M8	20	6	22.5	6.0	0.31
																										25	7	28		
60	(特殊)	180	102	112	53	60	120	60	18	210	130	150	105	120	11	0.25	0.2	11	4	12.5	160	130	110	5	M8	25	7	28	7.4	0.44
																0.5	0.4	14	5	16										
70	1:5 (標準) 1:10	212	117	131	62	70	140	70	20	240	150	190	115	150	15	0.5	0.4	14	5	16	160	130	110	5	M8	30	7	33	14.4	0.70
																1	0.75	19	6	21.5	200	165	130	5	M10					
80	1:15 1:20	233	129	144	68	80	160	80	24	270	170	220	135	180	15	1	0.75	19	6	21.5	200	165	130	5	M10	35	10	38	20	0.99
																2	1.5	24	8	27										
100	1:30 1:40	295	160	175	83	100	200	100	25	340	190	270	155	220	15	2	1.5	24	8	27	200	165	130	5	M10	40	12	43	39	1.87
																3	2.2	28	8	31	250	215	180	5	M12					
120	1:50 1:60	334	175	200	95	120	240	120	30	405	230	320	180	260	18	3	2.2	28	8	31	250	215	180	5	M12	45	14	48.5	60	4.10
																5	3.7	28	8	31										
135		380	202	216	102.5	135	270	135	30	455	250	350	200	290	18	5	3.7	28	8	31	250	215	180	5	M12	55	15	60	81	4.40
																7.5	5.5	38	10	41	300	265	230	5	M12					
155		437	232	270	109	155	290	135	35	490	280	390	220	320	20	7.5	5.5	38	10	41	300	265	230	5	M12	65	18	69	96	7.00
175		477	252	340	137	175	335	160	40	565	310	420	250	350	20	10	7.5	38	10	41	300	265	230	5	M12	80	22	85	140	8.00

軸配置

	I
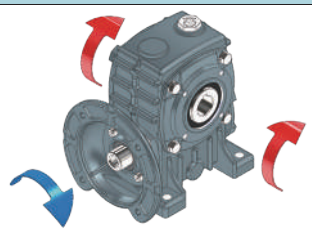	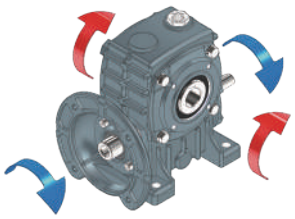

蝸輪-單段系統- PVEH

PVEH50~PVEH175

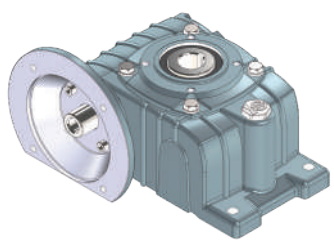

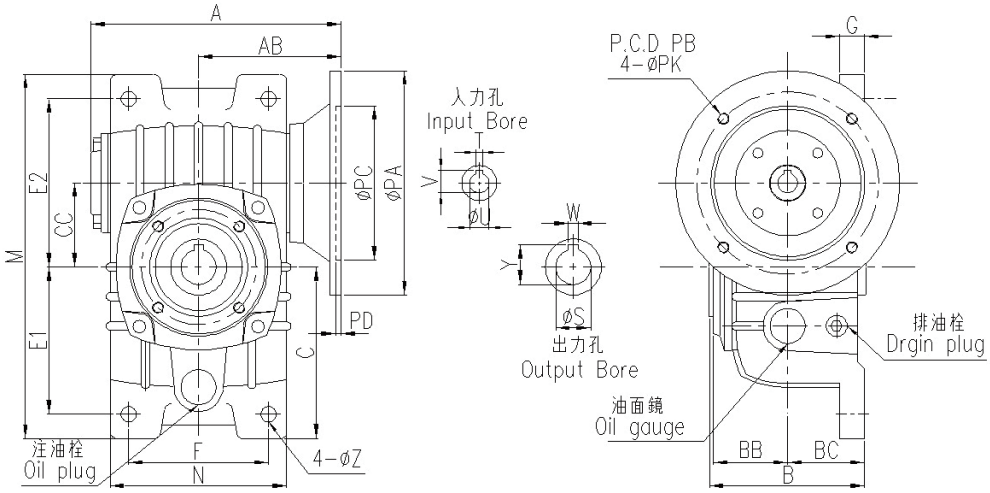

尺寸表 DIMENSION *in millimeter

型號 Size	減速比 Ratio	A	AB	BB	CC	B	BC	F	E1	E2	M	N	G	Z	馬力 Power HP	馬力 Power KW	入力孔 InputBore U	入力孔 InputBore T	入力孔 InputBore V	入力法蘭 InputAdapter PA	入力法蘭 InputAdapter PB	入力法蘭 InputAdapter PC	入力法蘭 InputAdapter PD	入力法蘭 InputAdapter PK	中空出力軸 Output Hollo S	中空出力軸 Output Hollo W	中空出力軸 Output Hollo Y	重量 (Kg)	油量 (l)
50		155	85	46.5	50	98.5	50	90	93	102	220	116	15	11	0.25	0.2	11	4	12.5	160	130	110	5	M8	20	6	22.5	6.8	0.31
																									25	7	28		
60	(特殊)	180	102	53	60	111	55	100	105	120	260	126	18	11	0.25	0.2	11	4	12.5	160	130	110	5	M8	25	7	28	8.4	0.44
															0.5	0.4	14	5	16										
70	1:5 (標準)	212	117	62	70	135.5	70	120	120	135	295	158	20	15	0.5	0.4	14	5	16	160	130	110	5	M8	30	7	33	15	0.70
															1	0.75	19	6	21.5	200	165	130	5	M10					
80	1:10	233	129	68	80	142	70	140	130	150	320	176	20	15	1	0.75	19	6	21.5	200	165	130	5	M10	35	10	38	21	0.99
	1:15														2	1.5	24	8	27										
100	1:20	295	160	83	100	177.5	90	190	155	180	375	226	30	15	2	1.5	24	8	27	200	165	130	5	M10	40	12	43	41	1.87
	1:30														3	2.2	28	8	31	250	215	180	5	M12					
120	1:40	334	175	95	120	200	100	220	185	215	450	268	30	18	3	2.2	28	8	31	250	215	180	5	M12	45	14	48.5	61	4.1
	1:50														5	3.7	28	8	31										
135	1:60	380	202	102.5	135	218	110	260	210	235	495	306	35	18	5	3.7	28	8	31	250	215	180	5	M12	55	15	60	83	4.4
															7.5	5.5	38	10	41	300	265	230	5	M12					
155		437	232	109	155	275	140	290	145	265	456	336	35	20	7.5	5.5	38	10	41	300	265	230	5	M12	65	18	69	105	7.0
175		477	252	137	175	320	150	320	167	293	516	380	40	20	10	7.5	38	10	41	300	265	230	5	M12	80	22	85	145	8.00

軸配置

R	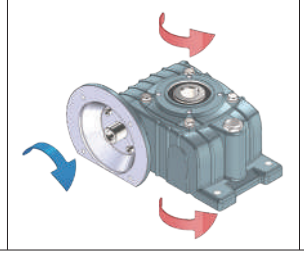	L	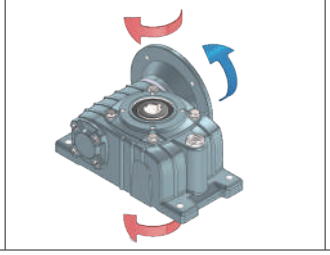	RI	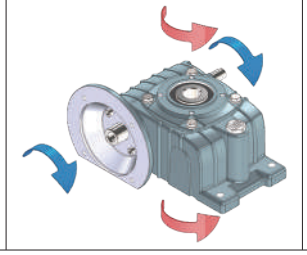	LI	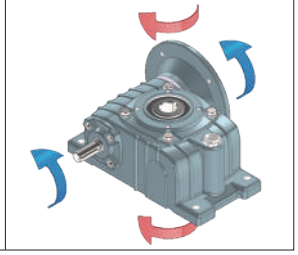

蝸輪-單段系統- PLEH

PLEH60~PLEH175

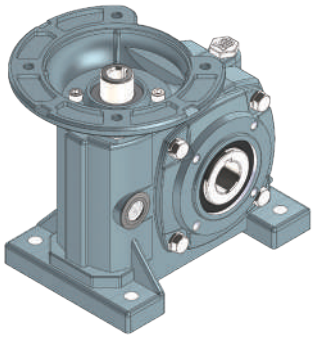

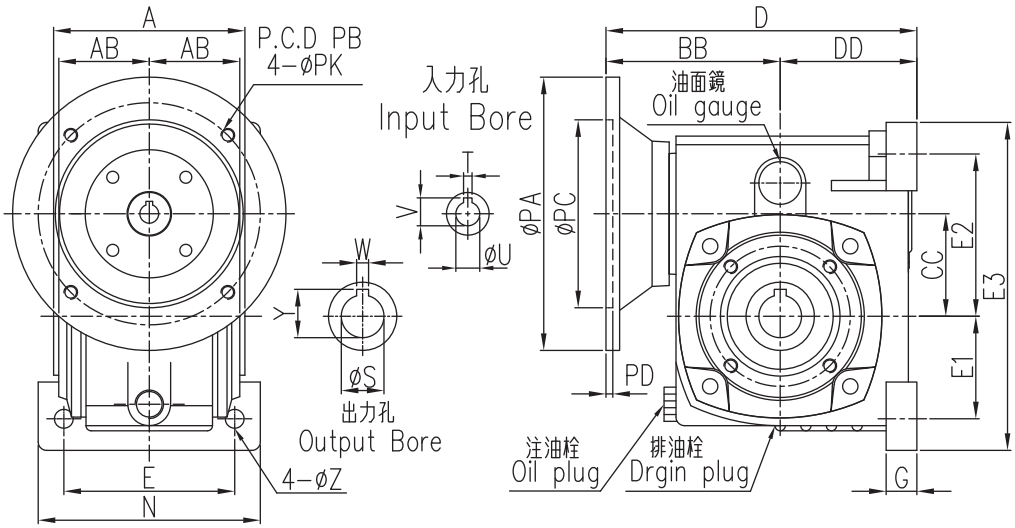

尺寸表 DIMENSION *in millimeter

型號 Size	減速比 Ratio	A	AB	BB	CC	D	DD	E	E1	E2	E3	N	G	Z	馬力 Power HP	馬力 Power KW	入力孔 InputBore U	入力孔 InputBore T	入力孔 InputBore V	入力法蘭 InputAdapter PA	入力法蘭 InputAdapter PB	入力法蘭 InputAdapter PC	入力法蘭 InputAdapter PD	入力法蘭 InputAdapter PK	中空出力軸 Output Hollo S	中空出力軸 Output Hollo W	中空出力軸 Output Hollo Y	重量 (Kg)	油量 (l)
60		112	53	102	60	192	90	105	67	98	192	130	18	11	0.25	0.2	11	4	12.5	160	130	110	5	M8	25	7	28	7.9	0.44
															0.5	0.4	14	5	16										
70	(特殊) 1:5	131	62	117	70	212	95	120	75	115	230	155	20	15	0.5	0.4	14	5	16	160	130	110	5	M8	30	7	33	14.1	0.70
															1	0.75	19	6	21.5	200	165	130	5	M10					
80	(標準) 1:10	144	68	129	80	234	105	125	90	125	260	160	20	15	1	0.75	19	6	21.5	200	165	130	5	M10	35	10	38	19.5	1.00
															2	1.5	24	8	27										
100	1:15 1:20	175	83	160	100	295	135	155	100	150	320	205	25	15	2	1.5	24	8	27	200	165	130	5	M10	40	12	43	42	1.87
															3	2.2	28	8	31	250	215	180	5	M12					
120	1:30 1:40	200	95	175	120	335	160	180	120	180	340	230	30	18	3	2.2	28	8	31	250	215	180	5	M12	45	14	48.5	59	4.1
															5	3.7	28	8	31										
135	1:50 1:60	216	102.5	194.5	135	364.5	170	200	130	200	390	250	30	18	5	3.7	28	8	31	250	215	180	5	M12	55	15	60	77	4.4
				202.5		372.5									7.5	5.5	38	10	41	300	265	230	5	M12					
155		270	109	232	155	447	215	220	212	305	583	280	35	20	7.5	5.5	38	10	41	300	265	230	5	M12	65	18	69	100	7.0
175		340	137	252	175	495	240	250	280	355	700	310	40	20	10	7.5	38	10	41	300	265	230	5	M12	80	22	85	145	8.0

軸配置

I

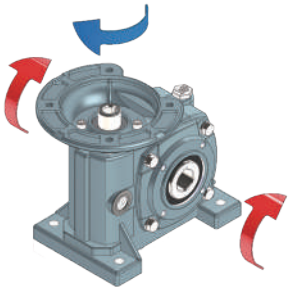

蝸輪-單段系統- PHN

PHN50~PHN175

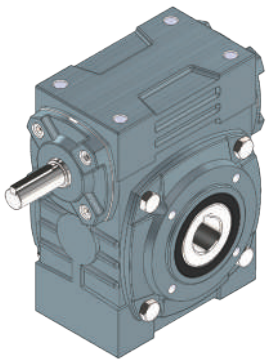

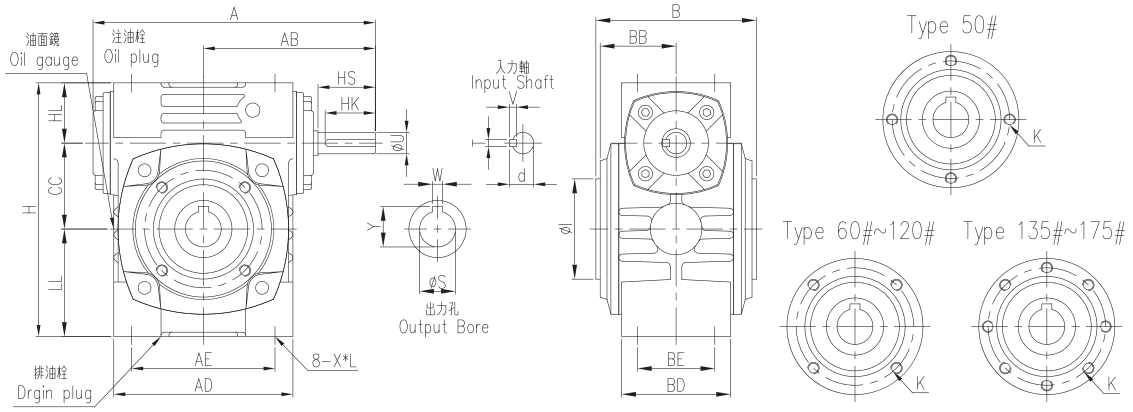

尺寸表 DIMENSION *in millimeter

型號 Size	減速比 Ratio	馬力 HP 1/10 ~1/30	馬力 HP 1/40 ~1/60	A	AB	AD	AE	B	BB	BD	BE	CC	H	HL	I	K	LL	X*L	入力軸 Input Shaft HS	入力軸 U	入力軸 d	入力軸 T×V×HK	中空出力軸 Output S	中空出力軸 W	中空出力軸 Y	重量 (Kg)	油量 (l)
50	(特殊)	1/4	1/8	175	105	115	90	99	46.5	68	50	50	150	35	58	Ø76*4-M6	65	M8*16	30	12	13.5	4x4x25	20 25	6 7	22.5 28	4.7	0.31
60	1:5 (標準)	1/2	1/4	198	120	127	100	112	53	78	54	60	177	42	70	Ø82(85)*4-M8	75	M10*20	40	15	17	5x5x35	25	7	28	6.9	0.44
70	1:10	1	1/2	235	140	156	125	131	62	88	66	70	205	50	80	Ø100*4-M8	85	M10*20	40	18	20	5x5x35	30	7	33	11.9	0.70
80	1:15	2	1	264	160	176	145	144	68	101	75	80	232	60	95	Ø115*4-M10	92	M10*20	50	22	25	7x7x45	35	10	38	16	0.99
100	1:20	3	2	325	190	227	185	175	83	115	85	100	290	75	110	Ø130*4-M12	115	M12*24	50	25	28	7x7x45	40	12	43	35	1.87
120	1:30	5	3	389	230	264	220	200	95	132	100	120	370	95	130	Ø165*4-M12	155	M14*28	65	30	33	7x7x55	45	14	48.5	51	4.1
135	1:40	7.5	5	438	260	304	260	216	102	144	110	135	425	105	130	Ø200*8-M12	185	M16*32	75	35	38	10x8x65	55	15	60	72	4.4
155	1:50 1:60	10	7.5	510	302	340	280	270	109	160	120	155	423	103	180	Ø215.8*8-M12	165	M16*40	85	40	43	10x8x75	65	18	69	85	7.0
175		15	10	556	325	370	320	340	137	186	140	175	521	123	230	Ø265*8-M12	223	M16*40	85	45	48	12x8x75	80	22	85	125	8.0

軸配置

A	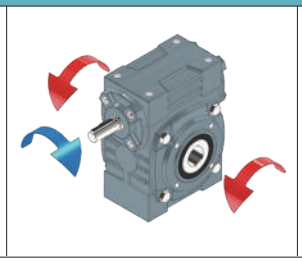	AI	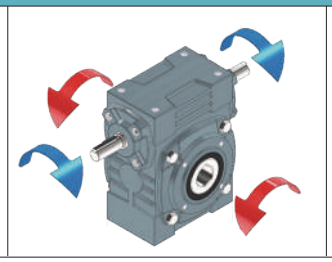	B	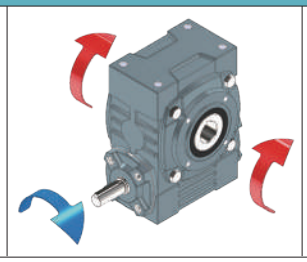	BI	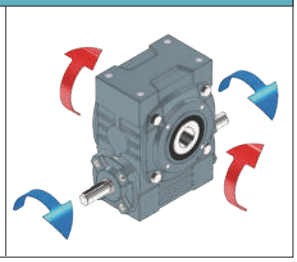

蝸輪-單段系統- PHA

PHA50~PHA175

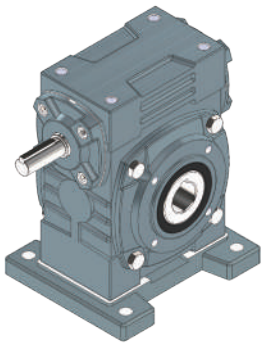

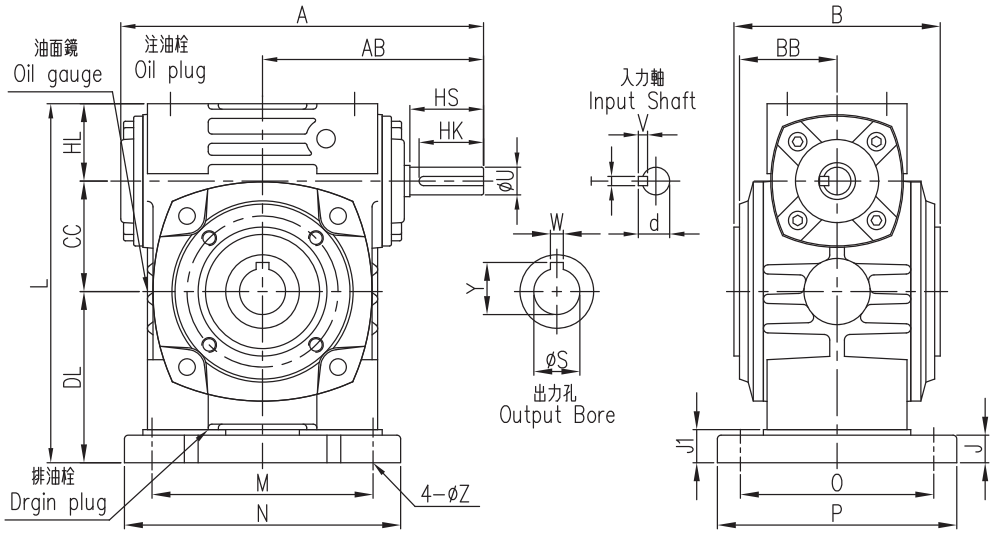

尺寸表 DIMENSION *in millimeter

型號 Size	減速比 Ratio	馬力 HP 1/10 ~1/30	馬力 HP 1/40 ~1/60	A	AB	B	BB	CC	DL	HL	J	J1	L	M	N	O	P	Z	入力軸 Input Shaft HS	入力軸 U	入力軸 d	入力軸 T×V×HK	中空出力軸 Output Hollow S	中空出力軸 W	中空出力軸 Y	重量 (Kg)	油量 (l)
50	(特殊) 1:5	1/4	1/8	175	105	99	46.5	50	80	35	13	15	165	110	140	95	120	11	30	12	13.5	4x4x25	20 25	6 7	22.5 28	4.9	0.31
60	(標準)	1/2	1/4	198	120	112	53	60	93	42	15	18	195	120	150	105	130	11	40	15	17	5x5x35	25	7	28	7.2	0.44
70	1:10	1	1/2	235	140	131	62	70	105	50	18	20	225	150	190	115	150	15	40	18	20	5x5x35	30	7	33	13.3	0.70
80	1:15	2	1	264	160	144	68	80	112	60	18	20	252	180	220	135	170	15	50	22	25	7x7x45	35	10	38	18	0.99
100	1:20 1:30	3	2	325	190	175	83	100	140	75	22	25	315	220	270	155	190	15	50	25	28	7x7x45	40	12	43	38	1.87
120	1:40	5	3	389	230	200	95	120	180	95	22	25	395	260	320	180	230	18	65	30	33	7x7x55	45	14	48.5	56	4.1
135	1:50	7.5	5	438	260	216	102.5	135	215	105	27	30	455	290	350	200	250	18	75	35	38	10x8x65	55	15	60	78	4.4
155	1:60	10	7.5	510	302	270	109	155	197	103	28	32	455	320	380	220	280	20	85	40	43	10x8x75	65	18	69	92	7.0
175		15	10	556	325	340	137	175	260	123	32	37	558	350	410	250	310	20	85	45	48	12x8x75	80	22	85	135	8.0

軸配置

	I
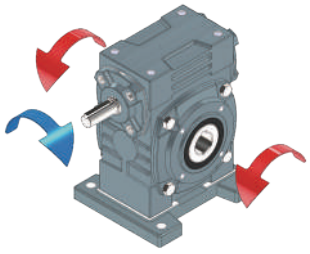	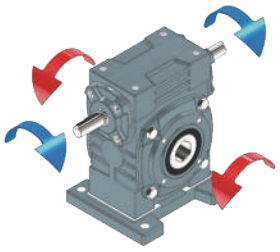

蝸輪-單段系統- PHB

PHB50~PHB175

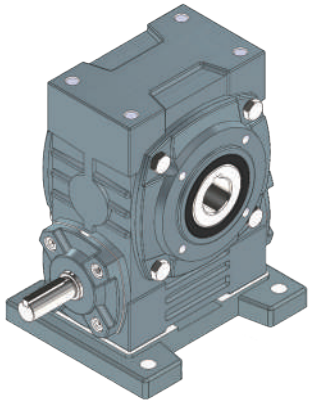

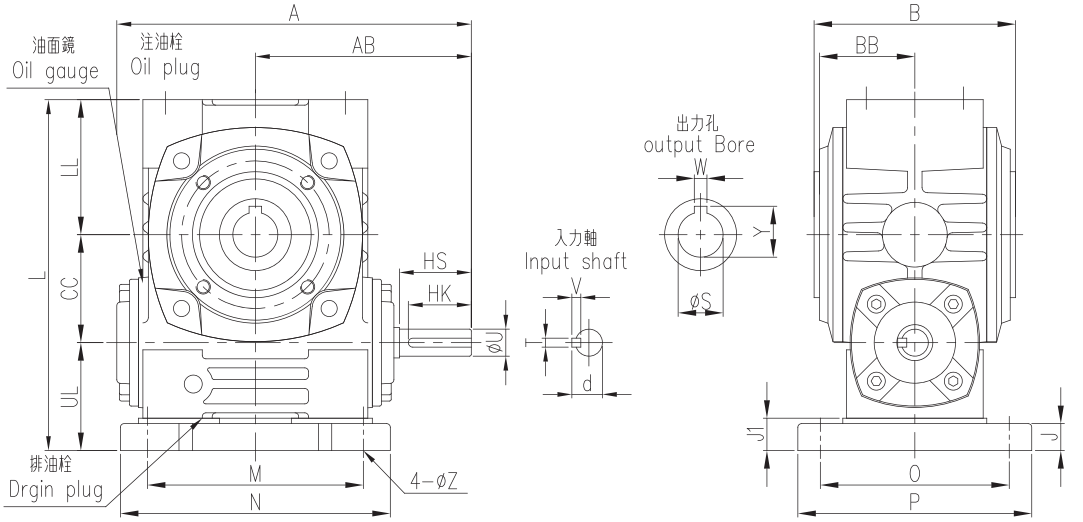

尺寸表 DIMENSION *in millimeter

型號 Size	減速比 Ratio	馬力 HP 1/10 ~1/30	馬力 HP 1/40 ~1/60	A	AB	B	BB	CC	J	J1	L	LL	M	N	O	P	UL	Z	入力軸 Input Shaft HS	U	d	T×V×HK	中空出力軸 Output Hollow S	W	Y	重量 (Kg)	油量 (l)
50	(特殊) 1:5	1/4	1/8	175	105	99	46.5	50	13	15	165	65	110	140	95	120	50	11	30	12	13.5	4x4x25	20 25	6 7	22.5 28	4.9	0.31
60	(標準)	1/2	1/4	198	120	112	53	60	15	18	195	75	120	150	105	130	60	11	40	15	17	5x5x35	25	7	28	7.2	0.44
70	1:10	1	1/2	235	140	131	62	70	18	20	225	85	150	190	115	150	70	15	40	18	20	5x5x35	30	7	33	13.3	0.70
80	1:15	2	1	264	160	144	68	80	18	20	252	92	180	220	135	170	80	15	50	22	25	7x7x45	35	10	38	18	0.99
100	1:20 1:30	3	2	325	190	175	83	100	22	25	315	115	220	270	155	190	100	15	50	25	28	7x7x45	40	12	43	38	1.87
120	1:40	5	3	389	230	200	95	120	22	25	395	155	260	320	180	230	120	18	65	30	33	7x7x55	45	14	48.5	56	4.1
135	1:50	7.5	5	438	260	216	102.5	135	27	30	455	185	290	350	200	250	135	18	75	35	38	10x8x65	55	15	60	78	4.4
155	1:60	10	7.5	510	302	270	109	155	28	32	455	165	320	380	220	280	135	20	85	40	43	10x8x75	65	18	69	92	7.0
175		15	10	556	325	340	137	175	32	37	558	223	350	410	250	310	160	20	85	45	48	12x8x75	80	22	85	135	8.0

軸配置

	I
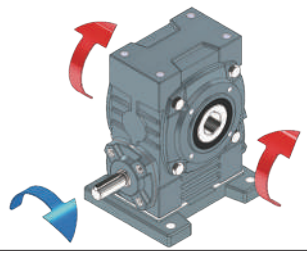	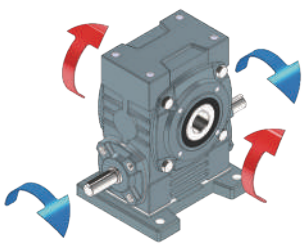

蝸輪-單段系統- PHV

PHV50~PHV175

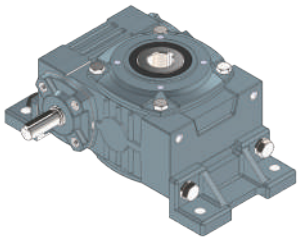

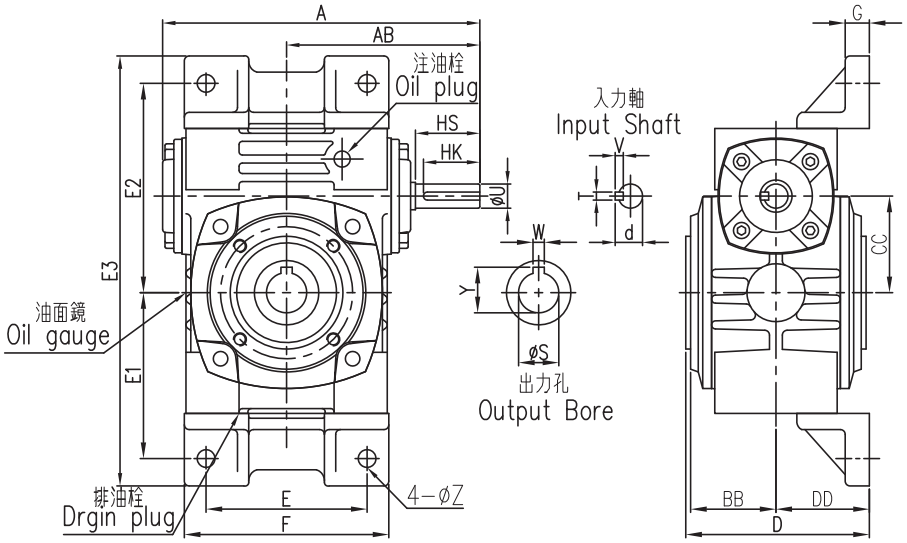

尺寸表 DIMENSION *in millimeter

型號 Size	減速比 Ratio	馬力 HP 1/10 ~1/30	馬力 HP 1/40 ~1/60	A	AB	BB	CC	D	DD	E	E1	E2	E3	F	G	Z	入力軸 Input Shaft HS	入力軸 Input Shaft U	入力軸 Input Shaft d	入力軸 Input Shaft T×V×HK	中空出力軸 Output Hollow S	中空出力軸 Output Hollow W	中空出力軸 Output Hollow Y	重量 (Kg)	油量 (l)
50	(特殊) 1:5 (標準) 1:10 1:15 1:20 1:30 1:40 1:50 1:60	1/4	1/8	175	105	46.5	50	101.5	52	90	92	112	236	115	14	11	30	12	13.5	4x4x25	20 25	6 7	22.5 28	5.7	0.31
60		1/2	1/4	198	120	53	60	114	58	100	103	130	265	127	15	11	40	15	17	5x5x35	25	7	28	8.2	0.44
70		1	1/2	235	140	62	70	133.5	68	120	120	155	305	156	20	15	40	18	20	5x5x35	30	7	33	14.2	0.70
80		2	1	264	160	68	80	147	75	140	132	180	342	176	20	15	50	22	25	7x7x45	35	10	38	19	0.99
100		3	2	325	190	83	100	177.5	90	190	155	215	400	227	20	15	50	25	28	7x7x45	40	12	43	40	1.87
120		5	3	389	230	95	120	205	105	220	200	260	505	264	25	18	65	30	33	7x7x55	45	14	48.5	57	4.1
135		7.5	5	438	260	102.5	135	221	113	260	235	290	570	304	30	18	75	35	38	10x8x65	55	15	60	80	4.4
155		10	7.5	510	302	109	155	270	135	280	217	310	583	340	35	20	85	40	43	10x8x75	65	18	69	95	7.0
175		15	10	556	325	137	175	330	160	320	290	365	715	380	40	20	85	45	48	12x8x75	80	22	85	140	8.0

軸配置

R	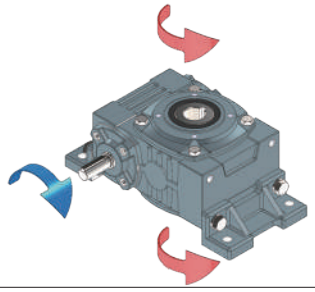	L	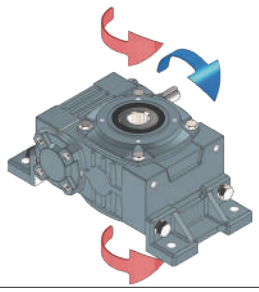	I	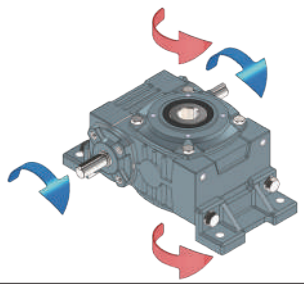

蝸輪-單段系統- MPHN

MPHN50~MPHN175

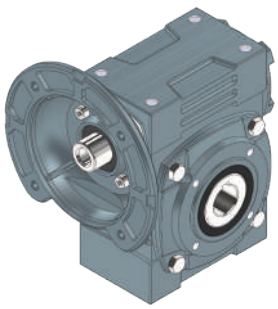

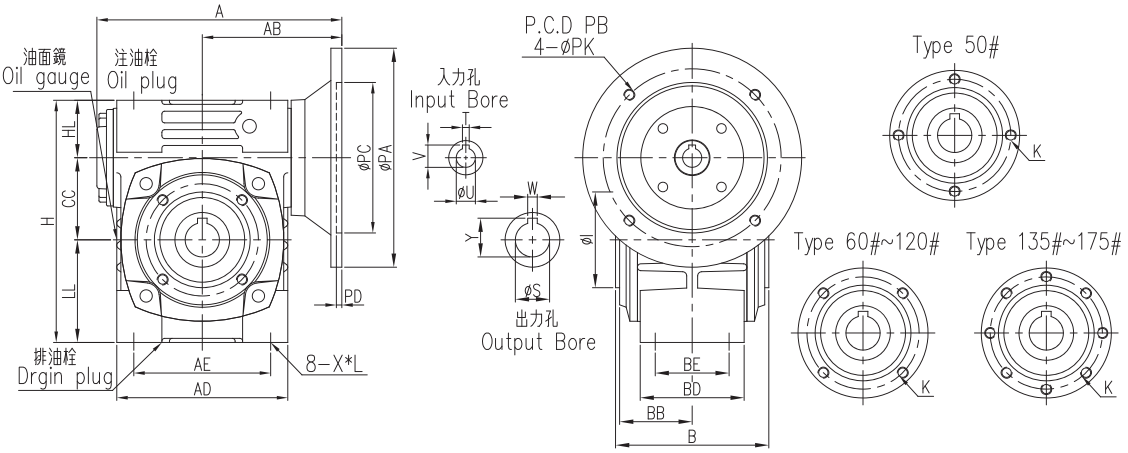

尺寸表 DIMENSION *in millimeter

型號 Size	減速比 Ratio	A	AB	AD	AE	B	BB	BD	BE	CC	H	HL	I	K	LL	X*L	馬力 Power HP	馬力 Power KW	入力孔 Input Bore U	入力孔 Input Bore T	入力孔 Input Bore V	入力法蘭 Input Adapter PA	入力法蘭 Input Adapter PB	入力法蘭 Input Adapter PC	入力法蘭 Input Adapter PD	入力法蘭 Input Adapter PK	中空出力軸 Output S	中空出力軸 Output W	中空出力軸 Output Y	重量 (Kg)	油量 (l)
50		155	85	115	90	99	46.5	68	50	50	150	35	58	Ø76*4-M6	65	M8*16	0.25	0.2	11	4	12.5	160	130	110	5	M8	20	6	22.5	5.8	0.31
																											25	7	28		
60	(特殊)	180	102	127	100	112	53	78	54	60	177	42	70	Ø82*4-M8	75	M10*20	0.25	0.2	11	4	12.5	160	130	110	5	M8	25	7	28	7.1	0.44
																	0.5	0.4	14	5	16										
70	1:5 (標準)	212	117	156	125	131	62	88	66	70	205	50	80	Ø100*4-M8	85	M10*20	0.5	0.4	14	5	16	160	130	110	5	M8	30	7	33	13	0.70
																	1	0.75	19	6	21.5	200	165	130	5	M10					
80	1:10 1:15	233	129	176	145	144	68	101	75	80	232	60	95	Ø115*4-M10	92	M10*20	1	0.75	19	6	21.5	200	165	130	5	M10	35	10	38	18	0.99
																	2	1.5	24	8	27										
100	1:20 1:30	295	160	227	185	175	83	115	85	100	290	75	110	Ø130*4-M12	115	M12*24	2	1.5	24	8	27	200	165	130	5	M10	40	12	43	36	1.87
																	3	2.2	28	8	31	250	215	180	5	M12					
120	1:40 1:50 1:60	334	175	264	220	200	95	132	100	120	370	95	130	Ø165*4-M12	155	M14*28	3	2.2	28	8	31	250	215	180	5	M12	45	14	48.5	55	4.1
																	5	3.7	28	8	31										
135		380	202	304	260	216	102.5	144	110	135	425	105	130	Ø200*8-M12	185	M16*32	5	3.7	28	8	31	250	215	180	5	M12	55	15	60	75	4.4
																	7.5	5.5	38	10	41	300	265	230	5	M12					
155		437	232	340	280	270	109	160	120	155	423	103	180	Ø215*8-M12	165	M16*40	7.5	5.5	38	10	41	300	265	230	5	M12	65	18	69	89	7.0
175		477	252	370	320	340	137	186	140	175	521	123	230	Ø265*8-M12	223	M16*40	10	7.5	38	10	41	300	265	230	5	M12	80	22	85	130	8.0

軸配置

A	B	AI	BI
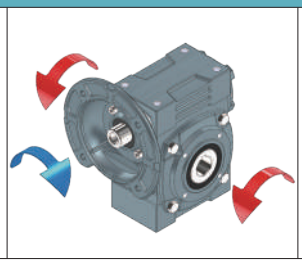	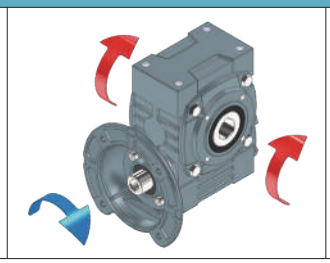	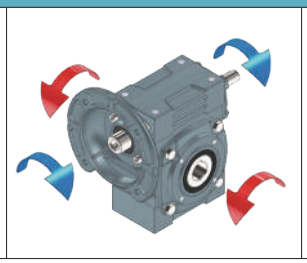	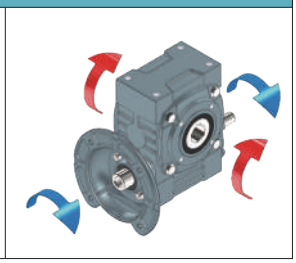

蝸輪-單段系統- MPHA

MPHA50~MPHA175

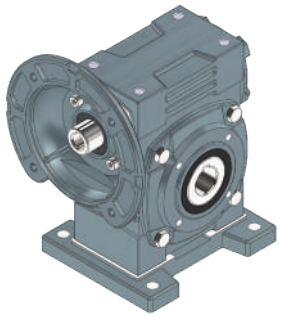

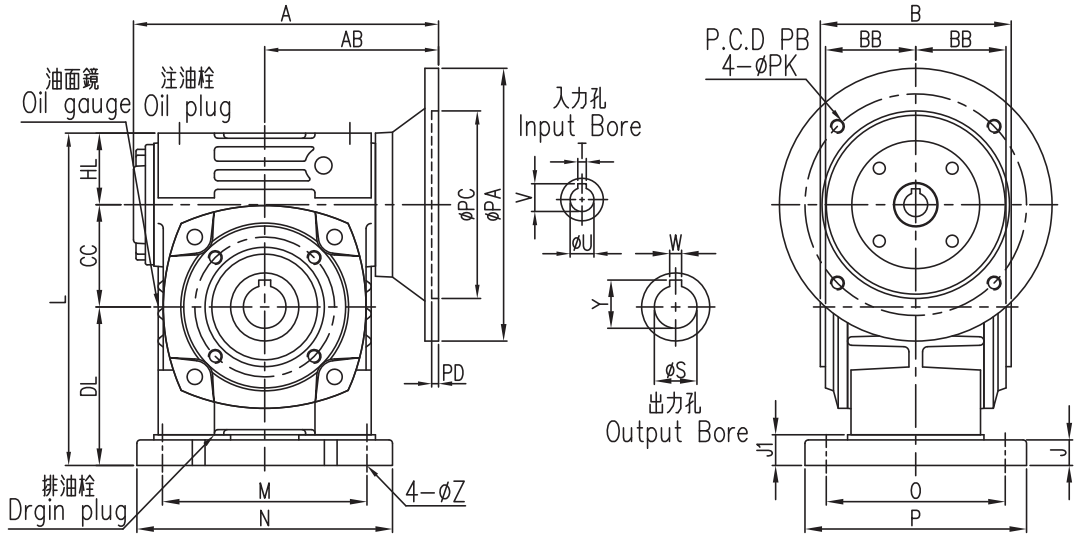

尺寸表 DIMENSION *in millimeter

型號 Size	減速比 Ratio	A	AB	B	BB	CC	DL	HL	J	J1	L	M	N	O	P	Z	馬力 Power HP	馬力 Power KW	入力孔 Input Bore U	入力孔 Input Bore T	入力孔 Input Bore V	入力法蘭 Input Adapter PA	入力法蘭 Input Adapter PB	入力法蘭 Input Adapter PC	入力法蘭 Input Adapter PD	入力法蘭 Input Adapter PK	中空出力軸 Output Hollow S	中空出力軸 Output Hollow W	中空出力軸 Output Hollow Y	重量 (Kg)	油量 (l)
50		155	85	99	46.5	50	80	35	13	15	165	110	140	95	120	11	0.25	0.2	11	4	12.5	160	130	110	5	M8	20	6	22.5	6.0	0.31
																											25	7	28		
60	(特殊) 1:5	180	102	112	53	60	93	42	15	18	195	120	150	105	130	11	0.25	0.2	11	4	12.5	160	130	110	5	M8	25	7	28	7.4	0.44
																	0.5	0.4	14	5	16										
70	(標準) 1:10	212	117	131	62	70	105	50	18	20	225	150	190	115	150	15	0.5	0.4	14	5	16	160	130	110	5	M8	30	7	33	14.4	0.70
																	1	0.75	19	6	21.5	200	165	130	5	M10					
80	1:15 1:20	233	129	144	68	80	112	60	18	20	252	180	220	135	170	15	1	0.75	19	6	21.5	200	165	130	5	M10	35	10	38	20	0.99
																	2	1.5	24	8	27										
100	1:30 1:40	295	160	175	83	100	140	75	22	25	315	220	270	155	190	15	2	1.5	24	8	27	200	165	130	5	M10	40	12	43	39	1.87
																	3	2.2	28	8	31	250	215	180	5	M12					
120	1:50 1:60	334	175	200	95	120	180	95	22	25	395	260	320	180	230	18	3	2.2	28	8	31	250	215	180	5	M12	45	14	48.5	60	4.1
																	5	3.7	28	8	31										
135		380	202	216	102.5	135	215	105	27	30	455	290	350	200	250	18	5	3.7	28	8	31	250	215	180	5	M12	55	15	60	81	4.4
																	7.5	5.5	38	10	41	300	265	230	5	M12					
155		437	232	270	109	155	197	103	28	32	455	320	380	220	280	20	7.5	5.5	38	10	41	300	265	230	5	M12	65	18	69	96	7.0
175		477	252	340	137	175	260	123	32	37	558	350	410	250	310	20	10	7.5	38	10	41	300	265	230	5	M12	80	22	85	140	8.0

軸配置

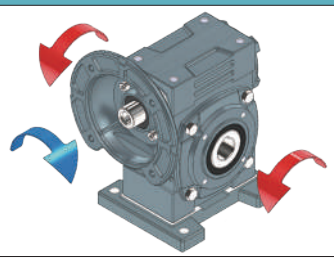

I

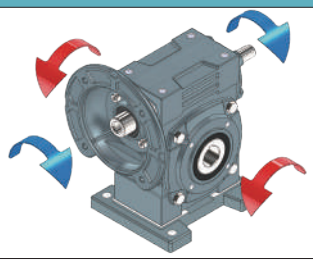

蝸輪-單段系統- MPHB

MPHB50~MPHB175

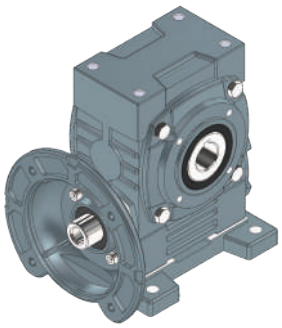

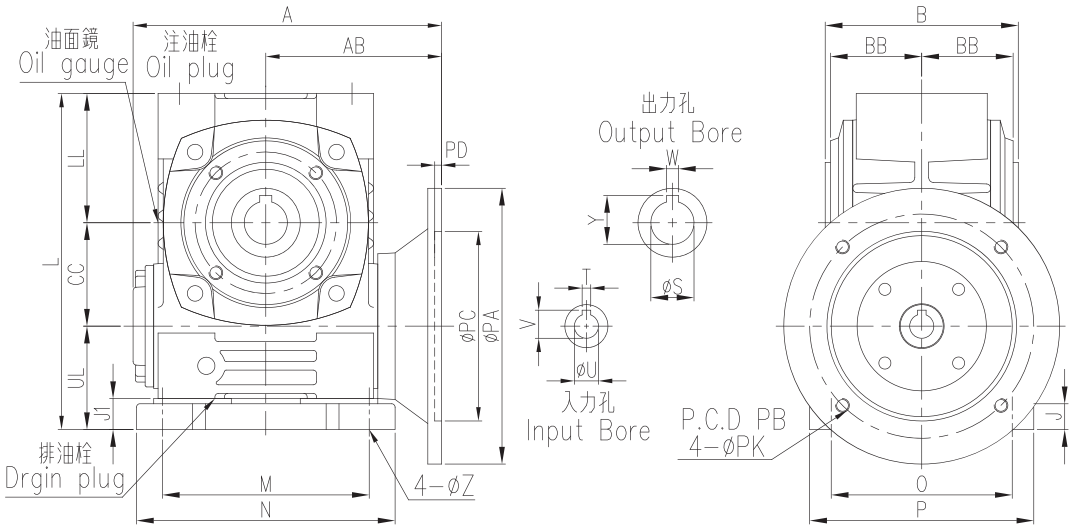

尺寸表 DIMENSION *in millimeter

型號 Size	減速比 Ratio	A	AB	B	BB	CC	J	J1	L	LL	M	N	O	P	UL	Z	馬力 Power HP	馬力 Power KW	入力孔 Input Bore U	入力孔 Input Bore T	入力孔 Input Bore V	入力法蘭 Input Adapter PA	入力法蘭 Input Adapter PB	入力法蘭 Input Adapter PC	入力法蘭 Input Adapter PD	入力法蘭 Input Adapter PK	中空出力軸 Output Hollow S	中空出力軸 Output Hollow W	中空出力軸 Output Hollow Y	重量 (Kg)	油量 (l)
50		155	85	99	46.5	50	13	15	165	65	110	140	95	120	50	11	0.25	0.2	11	4	12.5	160	130	110	5	M8	20	6	22.5	6.0	0.31
																											25	7	28		
60		180	102	112	53	60	15	18	195	75	120	150	105	130	60	11	0.25	0.2	11	4	12.5	160	130	110	5	M8	25	7	28	7.4	0.44
																	0.5	0.4	14	5	16										
70	(特殊) 1:5 (標準)	212	117	131	62	70	18	20	225	85	150	190	115	150	70	15	0.5	0.4	14	5	16	160	130	110	5	M8	30	7	33	14.4	0.7
																	1	0.75	19	6	21.5	200	165	130	5	M10					
80	1:10 1:15	233	129	144	68	80	18	20	252	92	180	220	135	170	80	15	1	0.75	19	6	21.5	200	165	130	5	M10	35	10	38	20	0.99
																	2	1.5	24	8	27										
100	1:20 1:30	295	160	175	83	100	22	25	315	115	220	270	155	190	100	15	2	1.5	24	8	27	200	165	130	5	M10	40	12	43	39	1.87
																	3	2.2	28	8	31	250	215	180	5	M12					
120	1:40 1:50 1:60	334	175	200	95	120	22	25	395	155	260	320	180	230	120	18	3	2.2	28	8	31	250	215	180	5	M12	45	14	48.5	60	4.1
																	5	3.7	28	8	31										
135		380	202	216	102.5	135	27	30	455	185	290	350	200	250	135	18	5	3.7	28	8	31	250	215	180	5	M12	55	15	60	81	4.4
																	7.5	5.5	38	10	41	300	265	230	5	M12					
155		437	232	270	109	155	28	32	455	165	320	380	220	280	135	20	7.5	5.5	38	10	41	300	265	230	5	M12	65	18	69	96	7.0
175		477	252	340	137	175	32	37	558	223	350	410	250	310	160	20	10	7.5	38	10	41	300	265	230	5	M12	80	22	85	140	8.0

軸配置

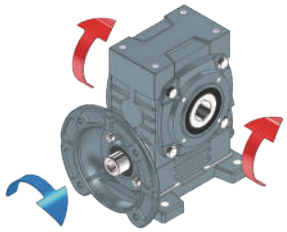

I

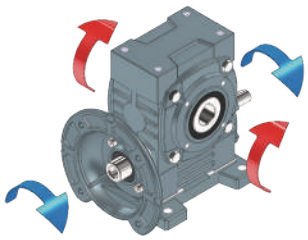

蝸輪-單段系統- MPHV

MPHV50~MPHV175

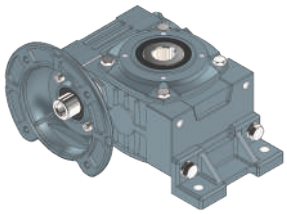

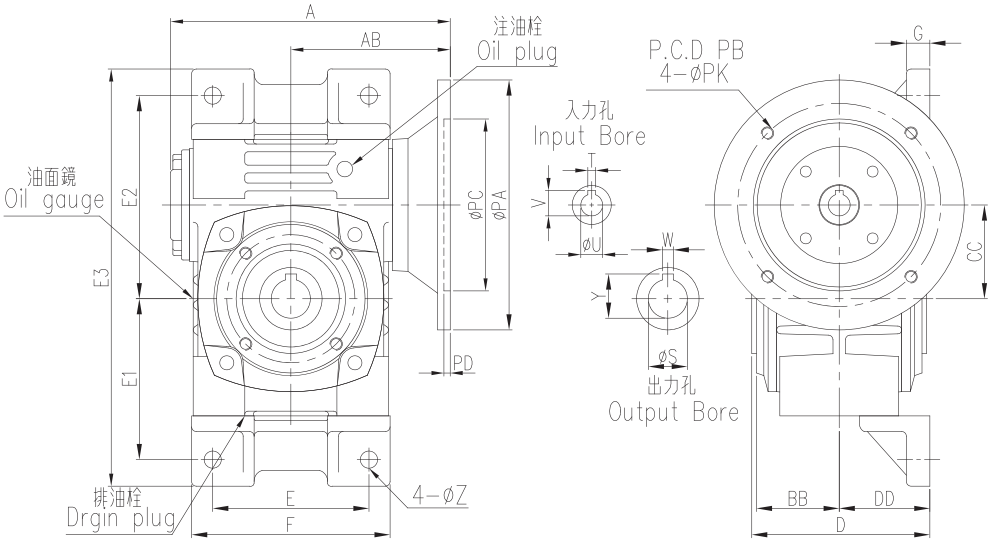

尺寸表 DIMENSION *in millimeter

型號 Size	減速比 Ratio	A	AB	BB	CC	D	DD	E	E1	E2	E3	F	G	Z	馬力 Power HP	馬力 Power KW	入力孔 Input Bore U	入力孔 Input Bore T	入力孔 Input Bore V	入力法蘭 Input Adapter PA	入力法蘭 Input Adapter PB	入力法蘭 Input Adapter PC	入力法蘭 Input Adapter PD	入力法蘭 Input Adapter PK	中空出力軸 Output Hollow S	中空出力軸 Output Hollow W	中空出力軸 Output Hollow Y	重量 (Kg)	油量 (l)
50		155	85	46.5	50	101.5	52	90	92	112	236	115	14	11	0.25	0.2	11	4	12.5	160	130	110	5	M8	20	6	22.5	6.8	0.31
																									25	7	28		
60	(特殊)	180	102	53	60	114	58	100	103	130	265	127	15	11	0.25	0.2	11	4	12.5	160	130	110	5	M8	25	7	28	8.4	0.44
															0.5	0.4	14	5	16										
70	1:5 (標準)	212	117	62	70	133.5	68	120	120	155	305	156	20	15	0.5	0.4	14	5	16	160	130	110	5	M8	30	7	33	15	0.7
															1	0.75	19	6	21.5	200	165	130	5	M10					
80	1:10 1:15	233	129	68	80	147	75	140	132	180	342	176	20	15	1	0.75	19	6	21.5	200	165	130	5	M10	35	10	38	21	0.99
															2	1.5	24	8	27										
100	1:20 1:30	295	160	83	100	177.5	90	190	155	215	400	227	20	15	2	1.5	24	8	27	200	165	130	5	M10	40	12	43	41	1.87
															3	2.2	28	8	31	250	215	180	5	M12					
120	1:40 1:50 1:60	334	175	95	120	205	105	220	200	260	505	264	25	18	3	2.2	28	8	31	250	215	180	5	M12	45	14	48.5	61	4.1
															5	3.7	28	8	31										
135		380	202	102.5	135	221	113	260	235	290	570	304	30	18	5	3.7	28	8	31	250	215	180	5	M12	55	15	60	83	4.4
															7.5	5.5	38	10	41	300	265	230	5	M12					
155		437	232	109	155	270	135	280	217	310	583	340	35	20	7.5	5.5	38	10	41	300	265	230	5	M12	65	18	69	105	7.0
175		477	252	137	175	330	160	320	290	365	715	380	40	20	10	7.5	38	10	41	300	265	230	5	M12	80	22	85	145	8.0

軸配置

R	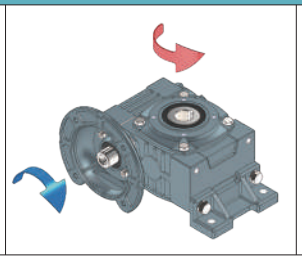	L	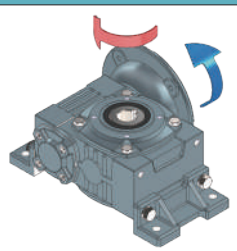	RI	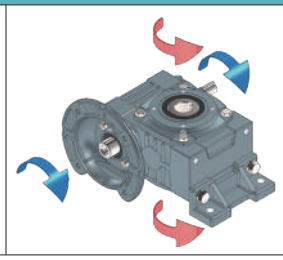	LI	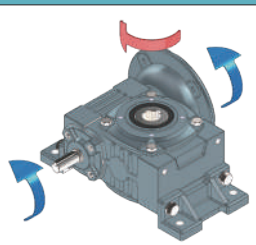

蝸輪-單段系統- PHSN

PHSN40~PHSN175

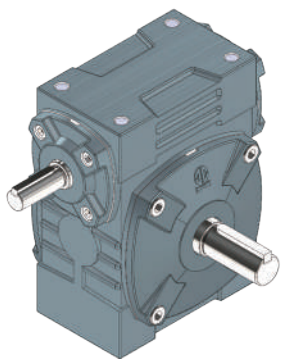

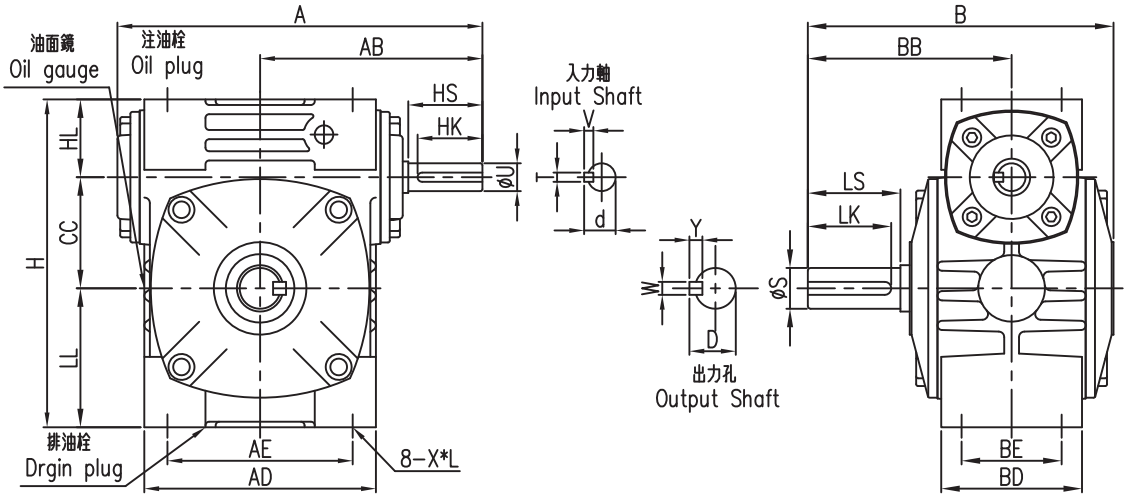

尺寸表 DIMENSION *in millimeter

型號 Size	減速比 Ratio	馬力 HP 1/10 ~1/30	馬力 HP 1/40 ~1/60	A	AB	AD	AE	B	BB	BD	BE	CC	H	HL	LL	X*L	入力軸 Input Shaft HS	U	d	T×V×HK	出力軸 Output Shaft LS	S	D	WxYxLK	重量 (Kg)	油量 (l)
40		1/8	*	158	96	102	80	130	84	68	54	40	127	34	53	M8*16	28	12	13.5	4x4x25	35	15	17	5x5x30	4.1	0.17
50	(特殊)	1/4	1/8	175	105	115	90	145	95	68	50	50	150	35	65	M8*16	30	12	13.5	4x4x25	40	17	19	5x5x35	4.7	0.31
60	1:5	1/2	1/4	198	120	127	100	165	110	78	54	60	177	42	75	M10*20	40	15	17	5x5x35	50	22	25	7x7x45	6.9	0.44
70	(標準)	1	1/2	235	140	156	125	195	130	88	66	70	205	50	85	M10*20	40	18	20	5x5x35	60	28	31	7x7x55	11.9	0.7
80	1:10 1:15	2	1	264	160	176	145	210	140	101	75	80	232	60	92	M10*20	50	22	25	7x7x45	65	32	35	10x8x60	16	0.99
100	1:20	3	2	325	190	227	185	260	170	115	85	100	290	75	115	M12*24	50	25	28	7x7x45	75	38	41	10x8x65	35	1.87
120	1:30 1:40	5	3	389	230	264	220	290	190	132	100	120	370	95	155	M14*28	65	30	33	7x7x55	85	45	48	12x8x70	51	4.1
135	1:50 1:60	7.5	5	438	260	304	260	320	210	144	110	135	425	105	185	M16*32	75	35	38	10x8x65	95	55	60	15x10x80	72	4.4
155		10	7.5	510	302	340	280	387	252	160	120	155	423	103	165	M16*40	85	40	43	10x8x75	110	60	65	15x10x95	90	7.0
175		15	10	556	325	370	320	410	262	186	140	175	521	123	223	M16*40	85	45	48	12x8x75	110	65	69	18x11x95	132	8.0

軸配置

AR	AL	AD	AI	AK
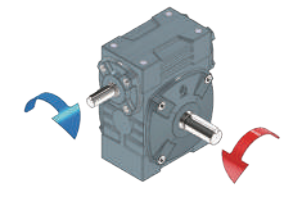	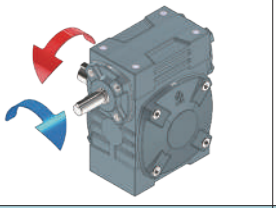	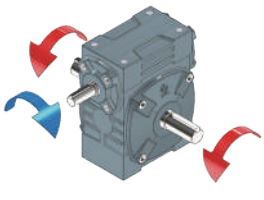	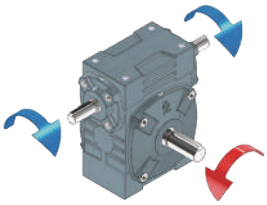	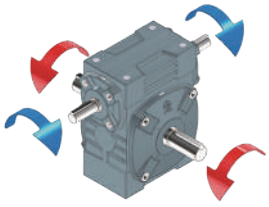
BR	**BL**	**BD**	**BI**	**BK**
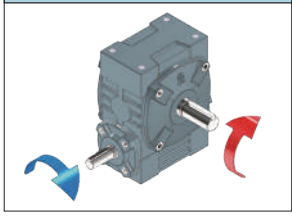	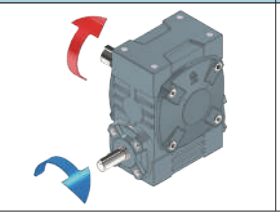	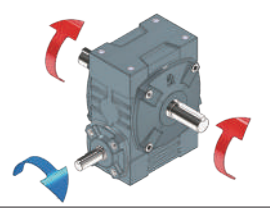	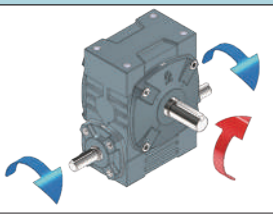	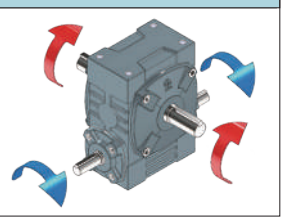

蝸輪-單段系統- PHSA

PHSA40~PHSA175

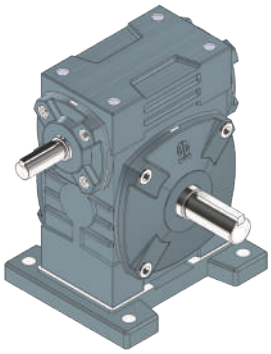

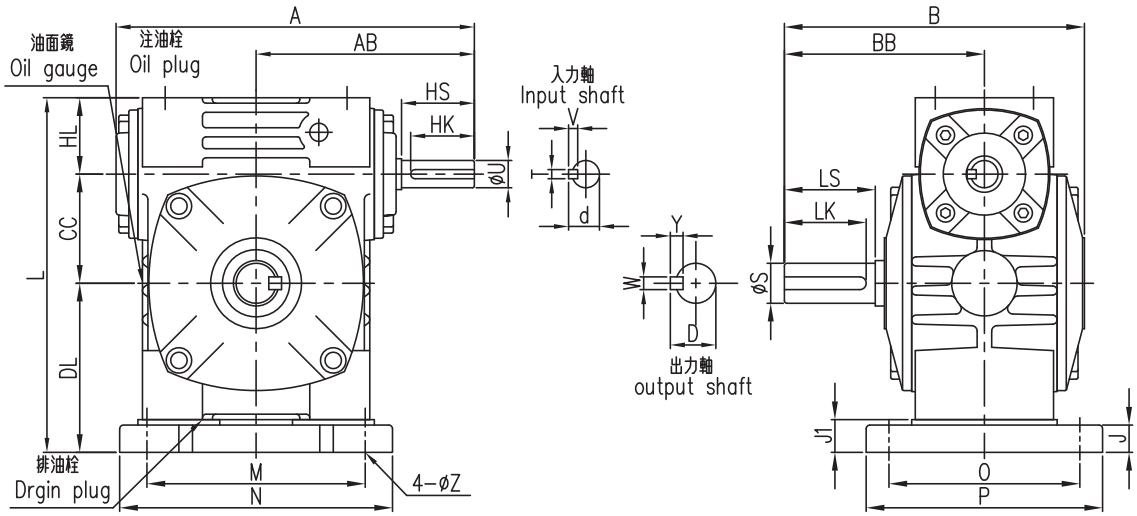

尺寸表 DIMENSION *in millimeter

型號 Size	減速比 Ratio	馬力 HP 1/10 ~1/30	馬力 HP 1/40 ~1/60	A	AB	B	BB	CC	DL	HL	J	J1	L	M	N	O	P	Z	入力軸 Input Shaft HS	U	d	T×V×HK	出力軸 Output Shaft LS	S	D	WxYxLK	重量 (Kg)	油量 (l)
40		1/8	*	158	96	130	84	40	66	34	11	13	140	100	125	90	100	10	28	12	13.5	4x4x25	35	15	17	5x5x30	4.5	0.18
50	(特殊)	1/4	1/8	175	105	145	95	50	80	35	13	15	165	110	140	95	120	11	30	12	13.5	4x4x25	40	17	19	5x5x35	4.9	0.31
60	1:5	1/2	1/4	198	120	165	110	60	93	42	15	18	195	120	150	105	130	11	40	15	17	5x5x35	50	22	25	7x7x45	7.2	0.44
70	(標準)	1	1/2	235	140	195	130	70	105	50	18	20	225	150	190	115	150	15	40	18	20	5x5x35	60	28	31	7x7x55	13.3	0.7
80	1:10 1:15	2	1	264	160	210	140	80	112	60	18	20	252	180	220	135	170	15	50	22	25	7x7x45	65	32	35	10x8x60	18	0.99
100	1:20	3	2	325	190	260	170	100	140	75	22	25	315	220	270	155	190	15	50	25	28	7x7x45	75	38	41	10x8x65	38	1.87
120	1:30 1:40	5	3	389	230	290	190	120	180	95	22	25	395	260	320	180	230	18	65	30	33	7x7x55	85	45	48	12x8x70	56	4.1
135	1:50 1:60	7.5	5	438	260	320	210	135	215	105	27	30	455	290	350	200	250	18	75	35	38	10x8x65	95	55	60	15x10x80	78	4.4
155		10	7.5	510	302	387	252	155	197	103	28	32	455	320	380	220	280	20	85	40	43	10x8x75	110	60	65	15x10x95	92	7.0
175		15	10	556	325	410	262	175	260	123	32	37	558	350	410	250	310	20	85	45	48	12x8x75	110	65	69	18x11x95	142	8.0

軸配置

R	L	D	I	K
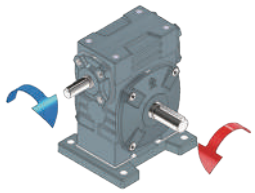	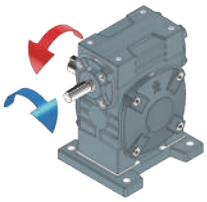	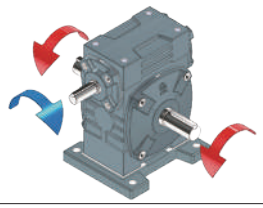	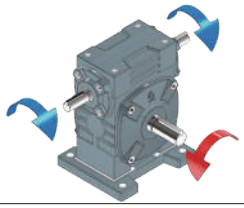	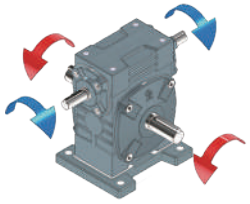

蝸輪-單段系統- PHSB

PHSB40~PHSB175

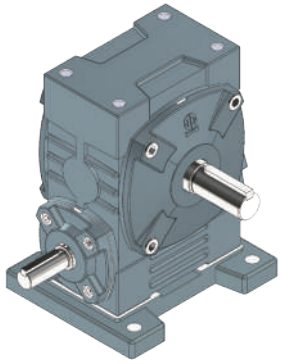

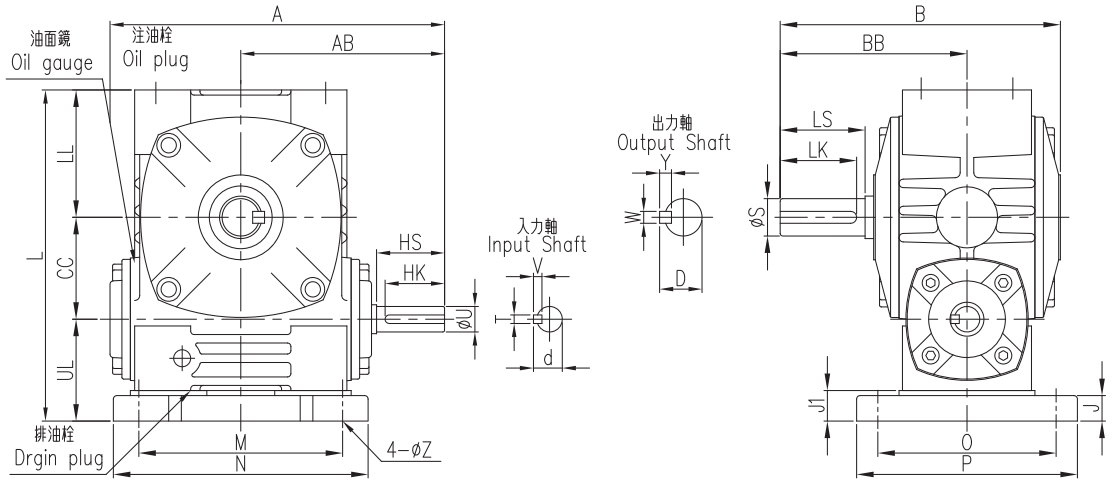

尺寸表 DIMENSION *in millimeter

型號 Size	減速比 Ratio	馬力 HP 1/10 ~1/30	馬力 HP 1/40 ~1/60	A	AB	B	BB	CC	J	J1	L	LL	M	N	O	P	UL	Z	入力軸 Input Shaft HS	入力軸 U	入力軸 d	入力軸 T×V×HK	出力軸 Output Shaft LS	出力軸 S	出力軸 D	出力軸 WxYxLK	重量 (Kg)	油量 (l)
40		1/8	*	158	96	130	84	40	11	13	140	53	100	125	90	110	47	10	28	12	13.5	4x4x25	35	15	17	5x5x30	4.5	0.18
50	(特殊)	1/4	1/8	175	105	145	95	50	13	15	165	65	110	140	95	120	50	11	30	12	13.5	4x4x25	40	17	19	5x5x35	4.9	0.31
60	1:5	1/2	1/4	198	120	165	110	60	15	18	195	75	120	150	105	130	60	11	40	15	17	5x5x35	50	22	25	7x7x45	7.2	0.44
70	(標準)	1	1/2	235	140	195	130	70	18	20	225	85	150	190	115	150	70	15	40	18	20	5x5x35	60	28	31	7x7x55	13.3	0.7
80	1:10 1:15	2	1	264	160	210	140	80	18	20	252	92	180	220	135	170	80	15	50	22	25	7x7x45	65	32	35	10x8x60	18	0.99
100	1:20	3	2	325	190	260	170	100	22	25	315	115	220	270	155	190	100	15	50	25	28	7x7x45	75	38	41	10x8x65	38	1.87
120	1:30 1:40	5	3	389	230	290	190	120	22	25	395	155	260	320	180	230	120	18	65	30	33	7x7x55	85	45	48	12x8x70	56	4.1
135	1:50 1:60	7.5	5	438	260	320	210	135	27	30	455	185	290	350	200	250	135	18	75	35	38	10x8x65	95	55	60	15x10x80	78	4.4
155		10	7.5	510	302	387	252	155	28	32	455	165	320	380	220	280	135	20	85	40	43	10x8x75	110	60	65	15x10x95	92	7.0
175		15	10	556	325	410	262	175	32	37	558	223	350	410	250	310	160	20	85	45	48	12x8x75	110	65	69	18x11x95	142	8.0

軸配置

R	L	D	I	K
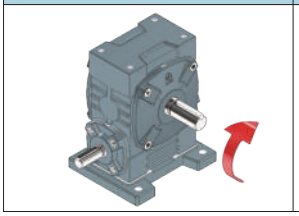	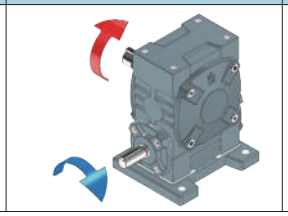	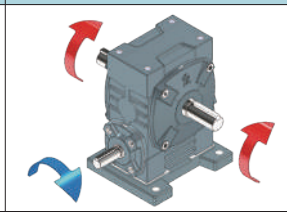	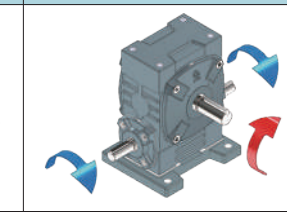	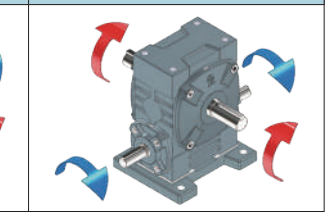

蝸輪-單段系統- PHSV

PHSV50~PHSV175

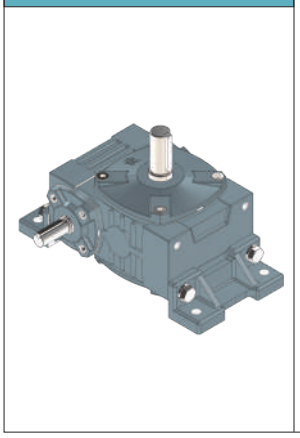

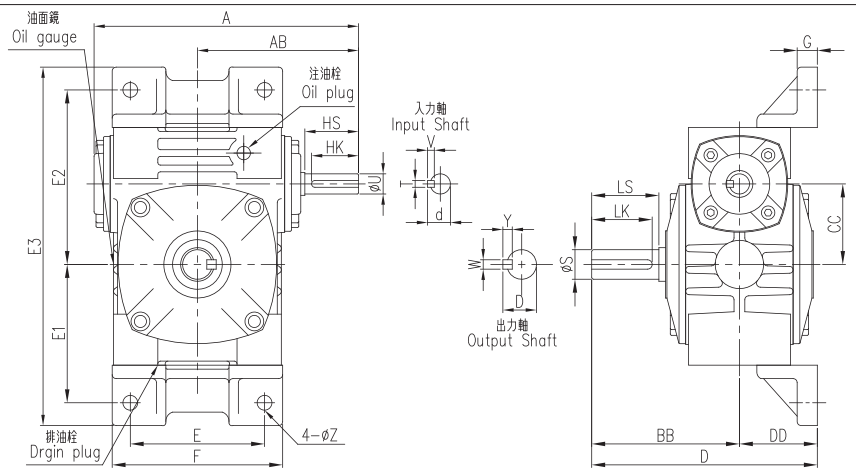

尺寸表 DIMENSION *in millimeter

型號 Size	減速比 Ratio	馬力 HP 1/10 ~1/30	馬力 HP 1/40 ~1/60	A	AB	BB	CC	D	DD	E	E1	E2	E3	F	G	Z	入力軸 Input Shaft HS	入力軸 U	入力軸 d	入力軸 T×V×HK	出力軸 Output Shaft LS	出力軸 S	出力軸 D	出力軸 WxYxLK	重量 (Kg)	油量 (l)
40		1/8	*	158	96	84	40	129	45	70	78	99	207	102	10	10	28	12	13.5	4x4x25	35	15	17	5x5x30	4.7	0.18
50	(特殊)	1/4	1/8	175	105	95	50	147	52	90	92	112	236	115	14	11	30	12	13.5	4x4x25	40	17	19	5x5x35	5.7	0.31
60	1:5	1/2	1/4	198	120	110	60	168	58	100	103	130	265	127	15	11	40	15	17	5x5x35	50	22	25	7x7x45	8.2	0.44
70	(標準)	1	1/2	235	140	130	70	198	68	120	120	155	305	156	20	15	40	18	20	5x5x35	60	28	31	7x7x55	14.2	0.7
80	1:10 1:15	2	1	264	160	140	80	215	75	140	132	180	342	176	20	15	50	22	25	7x7x45	65	32	35	10x8x60	19	0.99
100	1:20	3	2	325	190	170	100	260	90	190	155	215	400	227	20	15	50	25	28	7x7x45	75	38	41	10x8x65	40	1.87
120	1:30 1:40	5	3	389	230	190	120	295	105	220	200	260	505	264	25	18	65	30	33	7x7x55	85	45	48	12x8x70	57	4.1
135	1:50 1:60	7.5	5	438	260	210	135	323	113	260	235	290	570	304	30	18	75	35	38	10x8x65	95	55	60	15x10x80	80	4.4
155		10	7.5	510	302	252	155	387	135	280	217	310	583	340	35	20	85	40	43	10x8x75	110	60	65	15x10x95	100	7.0
175		15	10	556	325	262	175	422	160	320	290	365	715	380	40	20	85	45	48	12x8x75	110	65	69	18x11x95	147	8.0

軸配置

AR	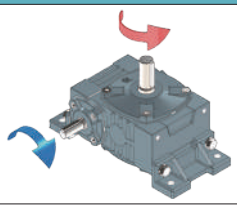	AL	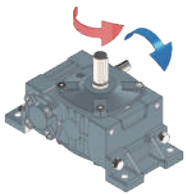	AI	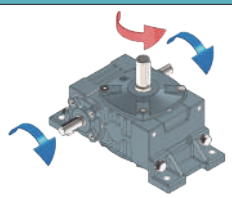
BR	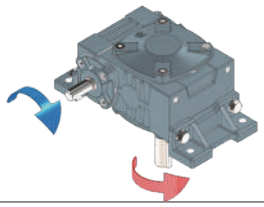	BL	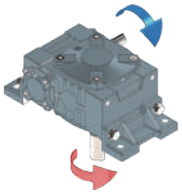	BI	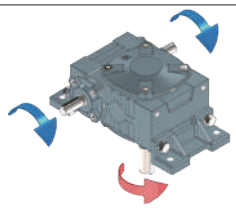
DR	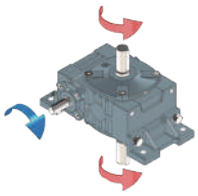	DL	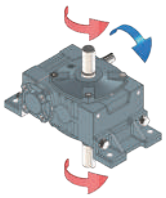	K	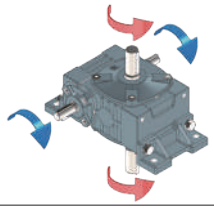

蝸輪-單段系統- MPHSA

MPHSA40~ MPHSA 175

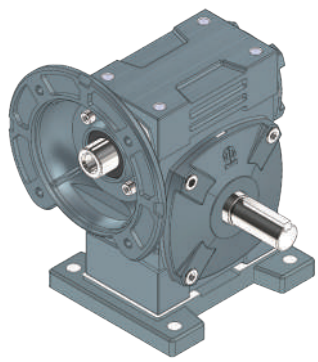

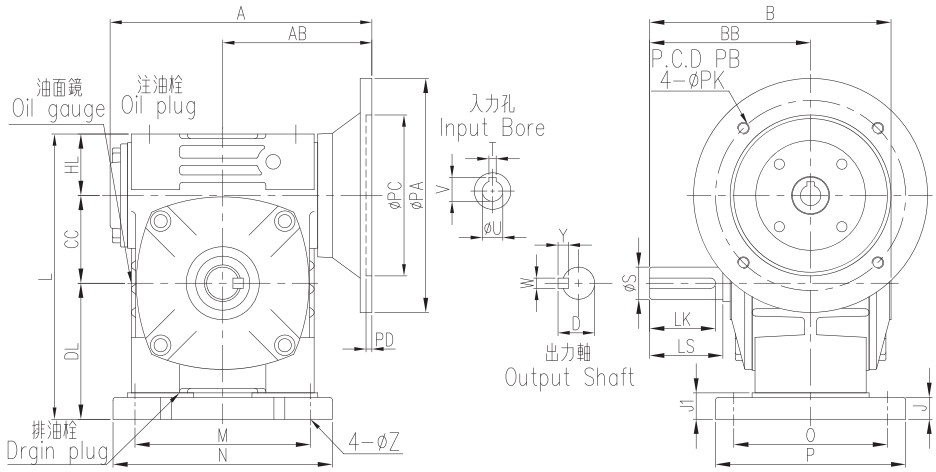

尺寸表 DIMENSION *in millimeter

型號 Size	減速比 Ratio	A	AB	B	BB	CC	DL	HL	J	J1	L	M	N	O	P	Z	馬力 Power HP	馬力 Power KW	入力孔 Input Bore U	入力孔 Input Bore T	入力孔 Input Bore V	入力法蘭 Input Adapter PA	入力法蘭 Input Adapter PB	入力法蘭 Input Adapter PC	入力法蘭 Input Adapter PD	入力法蘭 Input Adapter PK	出力軸 Output Shaft LS	出力軸 Output Shaft S	出力軸 Output Shaft D	出力軸 Output Shaft W×Y×LK	重量 (Kg)	油量 (l)
40	(特殊)	140	78.5	130	84	40	66	34	11	13	140	100	125	90	110	10	0.25	0.2	11	4	12.5	160	130	110	5	M8	35	15	17	5x5x30	5.4	0.18
50	1:5 (標準)	155	85	145	95	50	80	35	13	15	165	110	140	95	120	11	0.25	0.2	11	4	12.5	160	130	110	5	M8	40	17	19	5x5x35	6.0	0.31
60	1:10 1:15	180	102	165	110	60	93	42	15	18	195	120	150	105	130	11	0.25	0.2	11	4	12.5	160	130	110	5	M8	50	22	25	7x7x45	7.4	0.44
																	0.5	0.4	14	5	16											
70	1:20 1:30 1:40	212	117	195	130	70	105	50	18	20	225	150	190	115	150	15	0.5	0.4	14	5	16	160	130	110	5	M8	60	28	31	7x7x55	14.4	0.7
																	1	0.75	19	6	21.5	200	165	130	5	M10						
80	1:50 1:60	233	129	210	140	80	112	60	18	20	252	180	220	135	170	15	1	0.75	19	6	21.5	200	165	130	5	M10	65	32	35	10x8x60	20	0.99
																	2	1.5	24	8	27											
100		295	160	260	170	100	140	75	22	25	315	220	270	155	190	15	2	1.5	24	8	27	200	165	130	5	M10	75	38	41	10x8x65	39	1.87
																	3	2.2	28	8	31	250	215	180	5	M12						
120		334	175	290	190	120	180	95	22	25	395	260	320	180	230	18	3	2.2	28	8	31	250	215	180	5	M12	85	45	48	12x8x70	60	4.1
																	5	3.7	28	8	31											
135		380	202	320	210	135	215	105	27	30	455	290	350	200	250	18	5	3.7	28	8	31	250	215	180	5	M12	95	55	60	15x10x80	91	4.4
																	7.5	5.5	38	10	41	300	265	230	5	M12						
155		437	232	387	252	155	197	103	28	32	455	320	380	220	280	20	7.5	5.5	38	10	41	300	265	230	5	M12	110	60	65	15x10x95	95	7.0
175		477	252	410	262	175	260	123	32	37	558	350	410	250	310	20	10	7.5	38	10	41	300	265	230	5	M12	110	65	69	18x11x95	145	8.0

軸配置

R	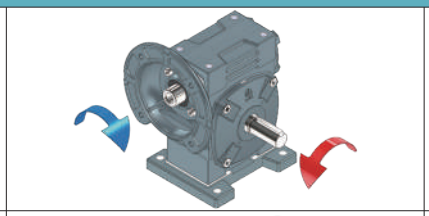	L	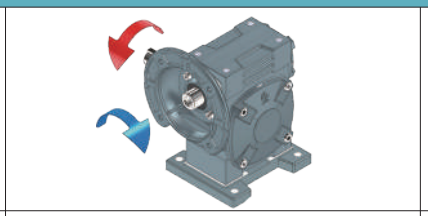	D	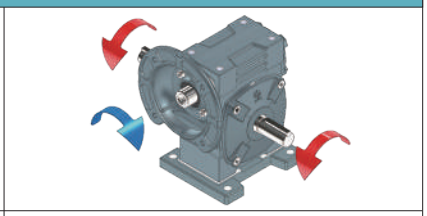
RI	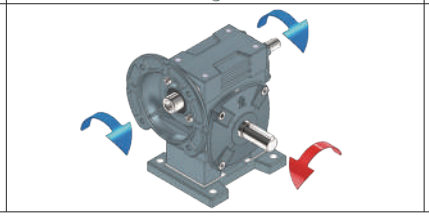	LI	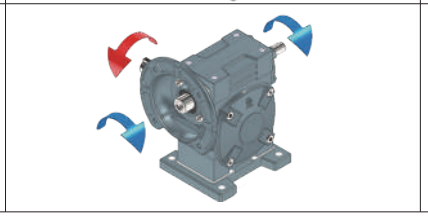	K	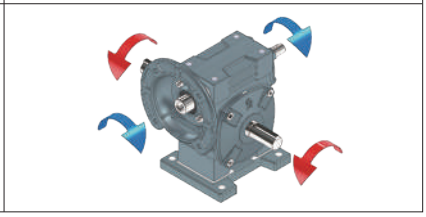

蝸輪-單段系統- MPHSN

MPHSN40~ MPHSN 175

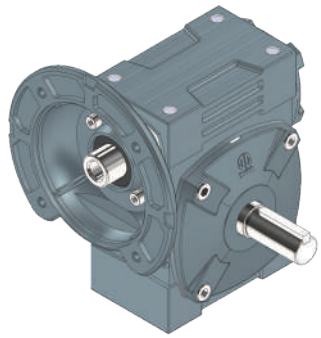

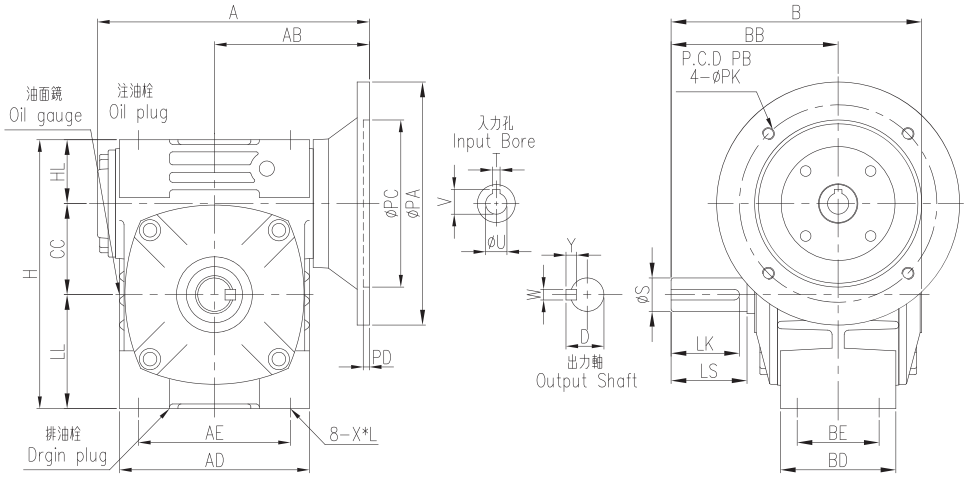

尺寸表 DIMENSION *in millimeter

型號 Size	減速比 Ratio	A	AB	AD	AE	B	BB	BD	BE	CC	H	HL	LL	X*L	馬力 Power HP	馬力 Power KW	入力孔 Input Bore U	入力孔 Input Bore T	入力孔 Input Bore V	入力法蘭 Input Adapter PA	PB	PC	PD	PK	出力軸 Output Shaft LS	S	D	W×Y×LK	重量 (Kg)	油量 (l)
40		140	78.5	102	80	130	84	68	54	40	127	34	53	M8*16	0.25	0.2	11	4	12.5	160	130	110	5	M8	35	15	17	5x5x30	5.0	0.18
50		155	85	115	90	145	95	68	50	50	150	35	65	M8*16	0.25	0.2	11	4	12.5	160	130	110	5	M8	40	17	19	5x5x35	5.8	0.31
60	(特殊) 1:5 (標準) 1:10 1:15 1:20	180	102	127	100	165	110	78	54	60	177	42	75	M10*20	0.25	0.2	11	4	12.5	160	130	110	5	M8	50	22	25	7x7x45	7.1	0.44
															0.5	0.4	14	5	16											
70		212	117	156	125	195	130	88	66	70	205	50	85	M10*20	0.5	0.4	14	5	16	160	130	110	5	M8	60	28	31	7x7x55	13	0.7
															1	0.75	19	6	21.5	200	165	130	5	M10						
80		233	129	176	145	210	140	101	75	80	232	60	92	M10*20	1	0.75	19	6	21.5	200	165	130	5	M10	65	32	35	10x8x60	18	0.99
															2	1.5	24	8	27											
100	1:30 1:40	295	160	227	185	260	170	115	85	100	290	75	115	M12*24	2	1.5	24	8	27	200	165	130	5	M10	75	38	41	10x8x65	36	1.87
															3	2.2	28	8	31	250	215	180	5	M12						
120	1:50 1:60	334	175	264	220	290	190	132	100	120	370	95	155	M14*28	3	2.2	28	8	31	250	215	180	5	M12	85	45	48	12x8x70	55	4.1
															5	3.7	28	8	31											
135		380	202	296	260	320	210	144	110	135	425	105	185	M16*32	5	3.7	28	8	31	250	215	180	5	M12	95	55	60	15x10x80	75	4.4
															7.5	5.5	38	10	41	300	265	230	5	M12						
155		437	232	340	280	387	252	160	120	155	423	103	165	M16*40	7.5	5.5	38	10	41	300	265	230	5	M12	110	60	65	15x10x95	92	7.0
175		477	252	370	320	410	262	186	140	175	521	123	223	M16*40	10	7.5	38	10	41	300	265	230	5	M12	110	65	69	18x11x95	135	8.0

蝸輪-單段系統- MPHSN

軸配置					
AR	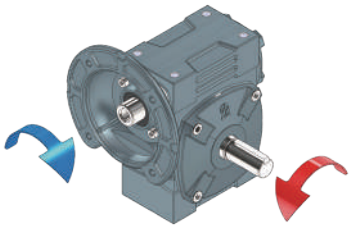	AL	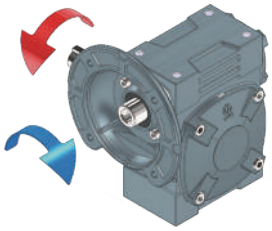	ARI	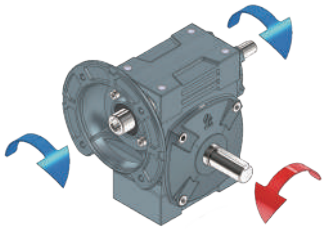
ALI	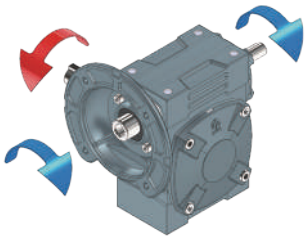	BR	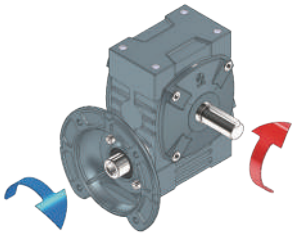	BL	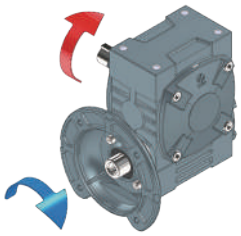
BRI	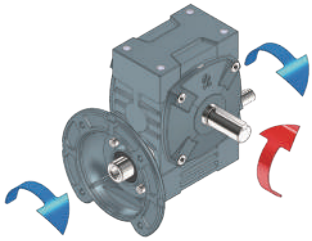	BLI	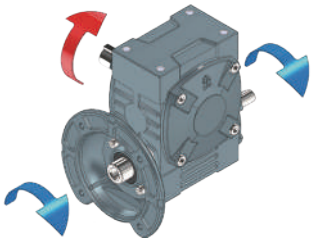	AD	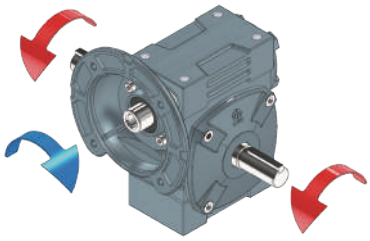
BD	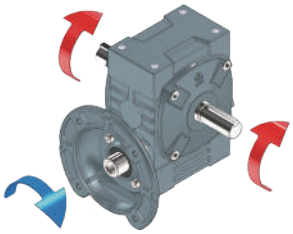	ADI	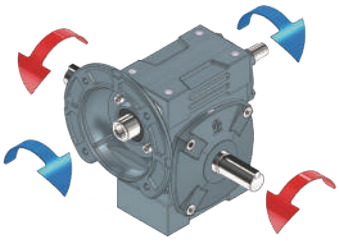	BDI	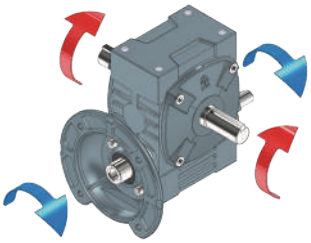

蝸輪-單段系統- MPHSB

MPHSB40~ MPHSB 175

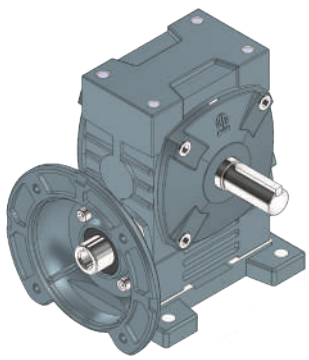

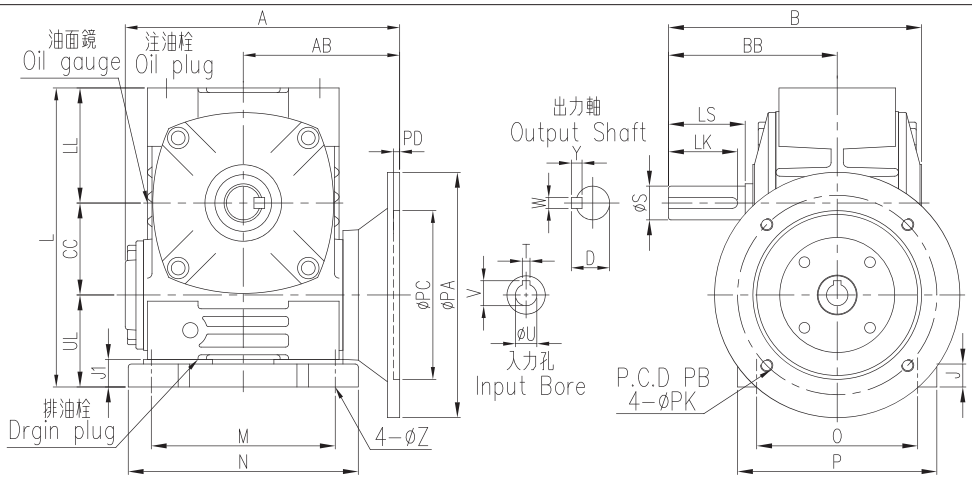

尺寸表 DIMENSION *in millimeter

型號 Size	減速比 Ratio	A	AB	B	BB	CC	J	J1	L	LL	M	N	O	P	UL	Z	馬力 Power HP	馬力 Power KW	入力孔 Input Bore U	入力孔 Input Bore T	入力孔 Input Bore V	入力法蘭 Input Adapter PA	入力法蘭 Input Adapter PB	入力法蘭 Input Adapter PC	入力法蘭 Input Adapter PD	入力法蘭 Input Adapter PK	出力軸 Output Shaft LS	出力軸 Output Shaft S	出力軸 Output Shaft D	出力軸 Output Shaft W×Y×LK	重量 (Kg)	油量 (l)
40		140	78.5	130	84	40	11	13	140	53	100	125	90	110	47	10	0.25	0.2	11	4	12.5	160	130	110	5	M8	35	15	17	5x5x30	5.4	0.18
50		155	85	145	95	50	13	15	165	65	110	140	95	120	50	11	0.25	0.2	11	4	12.5	160	130	110	5	M8	40	17	19	5x5x35	6.0	0.31
60	(特殊) 1:5 (標準)	180	102	165	110	60	15	18	195	75	120	150	105	130	60	11	0.25	0.2	11	4	12.5	160	130	110	5	M8	50	22	25	7x7x45	7.4	0.44
																	0.5	0.4	14	5	16											
70		212	117	195	130	70	18	20	225	85	150	190	115	150	70	15	0.5	0.4	14	5	16	160	130	110	5	M8	60	28	31	7x7x55	14.4	0.7
																	1	0.75	19	6	21.5	200	165	130	5	M10						
80	1:10 1:15	233	129	210	140	80	18	20	252	92	180	220	135	170	80	15	1	0.75	19	6	21.5	200	165	130	5	M10	65	32	35	10x8x60	20	0.99
																	2	1.5	24	8	27											
100	1:20 1:30	295	160	260	170	100	22	25	315	115	220	270	155	190	100	15	2	1.5	24	8	27	200	165	130	5	M10	75	38	41	10x8x65	39	1.87
																	3	2.2	28	8	31	250	215	180	5	M12						
120	1:40 1:50 1:60	334	175	290	190	120	22	25	395	155	260	320	180	230	120	18	3	2.2	28	8	31	250	215	180	5	M12	85	45	48	12x8x70	60	4.1
																	5	3.7	28	8	31											
135		380	202	320	210	135	27	30	455	185	290	350	200	250	135	18	5	3.7	28	8	31	250	215	180	5	M12	95	55	60	15x10x80	81	4.4
																	7.5	5.5	38	10	41	300	265	230	5	M12						
155		437	232	387	252	155	28	32	455	165	320	380	220	280	135	20	7.5	5.5	38	10	41	300	265	230	5	M12	110	60	65	15x10x95	96	7.0
175		477	252	410	262	175	32	37	558	223	350	410	250	310	160	20	10	7.5	38	10	41	300	265	230	5	M12	110	65	69	18x11x95	145	8.0

軸配置

R	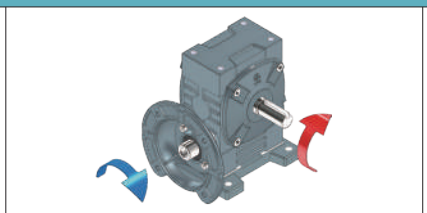	L	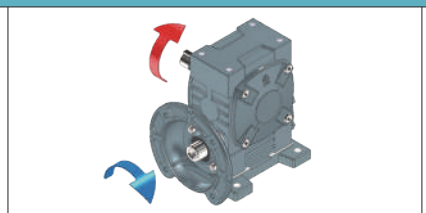	D	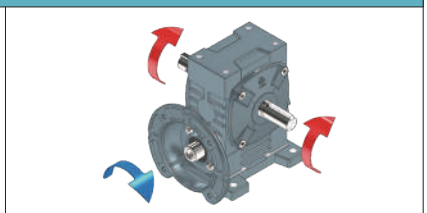
RI	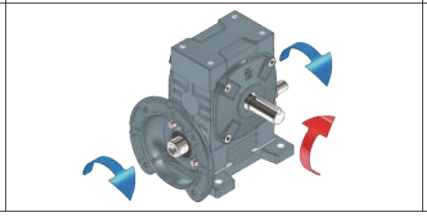	LI	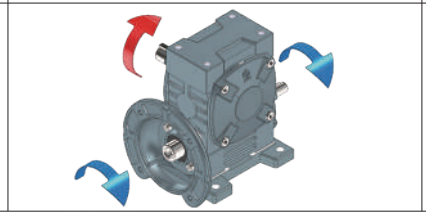	K	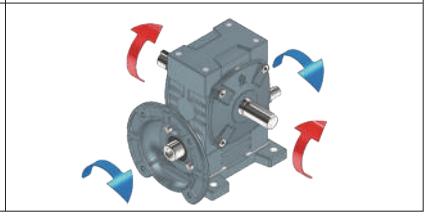

蝸輪-單段系統- MPHSV

MPHSV40~ MPHSV 175

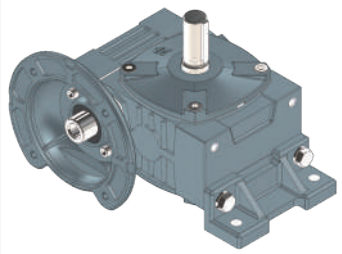

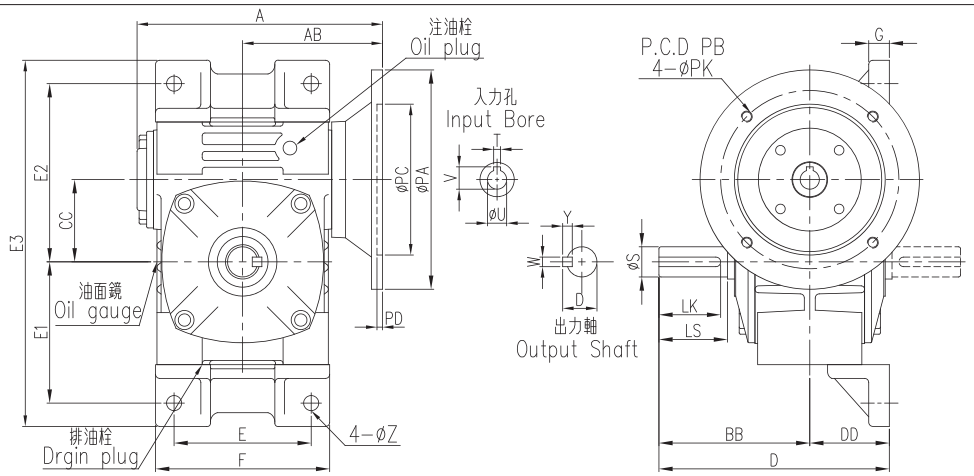

尺寸表 DIMENSION *in millimeter

型號 Size	減速比	A	AB	BB	CC	D	DD	E	E1	E2	E3	F	G	Z	馬力 HP	馬力 KW	入力孔 U	入力孔 T	入力孔 V	入力法蘭 PA	入力法蘭 PB	入力法蘭 PC	入力法蘭 PD	入力法蘭 PK	出力軸 LS	出力軸 S	出力軸 D	出力軸 W×Y×L	重量 (Kg)	油量 (l)
40		140	78.5	84	40	129	45	70	78	99	207	102	10	10	0.25	0.2	11	4	12.5	160	130	110	5	M8	35	15	17	5x5x30	5.6	0.18
50		155	85	95	50	147	52	90	92	112	236	115	14	11	0.25	0.2	11	4	12.5	160	130	110	5	M8	40	17	19	5x5x35	6.8	0.31
60	(特殊)	180	102	110	60	168	58	100	103	130	267	127	15	11	0.25	0.2	11	4	12.5	160	130	110	5	M8	50	22	25	7x7x45	8.4	0.44
															0.5	0.4	14	5	16											
70	1:5 (標準)	212	117	130	70	198	68	120	120	155	305	156	20	15	0.5	0.4	14	5	16	160	130	110	5	M8	60	28	31	7x7x55	15.3	0.7
															1	0.75	19	6	21.5	200	165	130	5	M10						
80	1:10 1:15 1:20 1:30	233	129	140	80	215	75	140	132	180	342	176	20	15	1	0.75	19	6	21.5	200	165	130	5	M10	65	32	35	10x8x60	21	0.99
															2	1.5	24	8	27											
100	1:40 1:50 1:60	295	160	170	100	260	90	190	155	215	400	227	20	15	2	1.5	24	8	27	200	165	130	5	M10	75	38	41	10x8x65	41	1.87
															3	2.2	28	8	31	250	215	180	5	M12						
120		334	175	190	120	295	105	220	200	260	505	264	25	18	3	2.2	28	8	31	250	215	180	5	M12	85	45	48	12x8x70	61	4.1
															5	3.7	28	8	31											
135		380	202	210	135	323	113	260	235	290	570	304	30	18	5	3.7	28	8	31	250	215	180	5	M12	95	55	60	15x10x80	83	4.4
															7.5	5.5	38	10	41	300	265	230	5	M12						
155		437	232	252	155	387	135	280	217	310	583	340	35	20	7.5	5.5	38	10	41	300	265	230	5	M12	110	60	65	15x10x95	104	7.0
175		477	252	262	175	422	160	320	290	365	715	380	40	20	10	7.5	38	10	41	300	265	230	5	M12	110	65	69	18x11x95	150	8.0

軸配置

AR	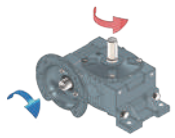	AL		ARI	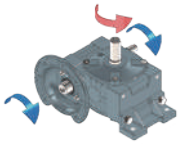	ALI	
BR	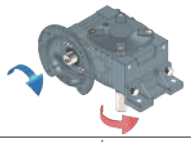	BL	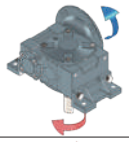	BRI	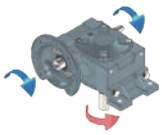	BLI	
DR	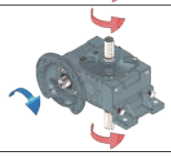	DL	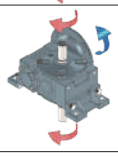	KR	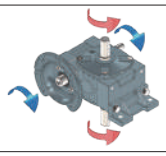	KL	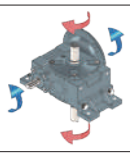

蝸輪-雙段系統- PAW

PAW60~PAW135

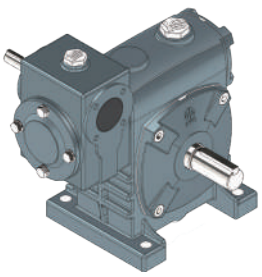

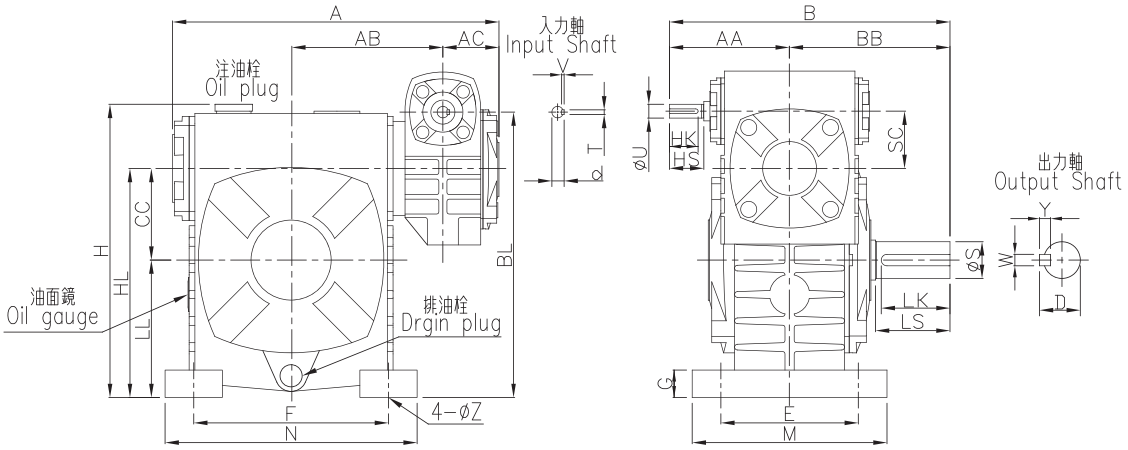

PAW155~PAW200

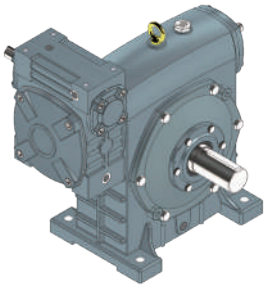

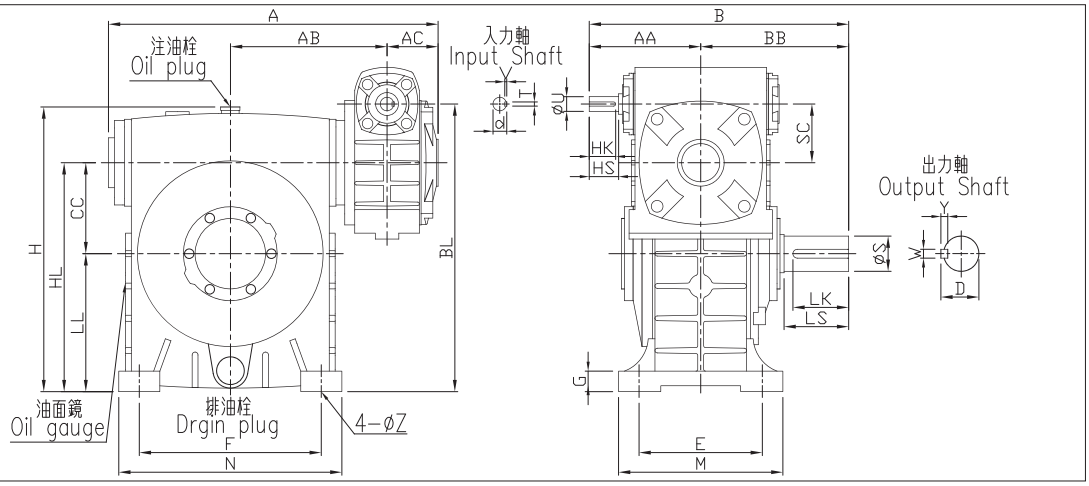

軸配置

RR	RL	RD	RRC	RLC	RDC
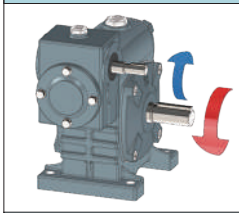	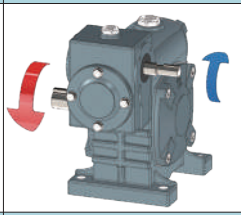	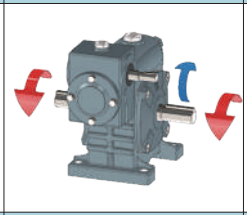	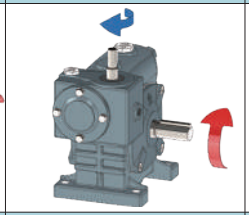	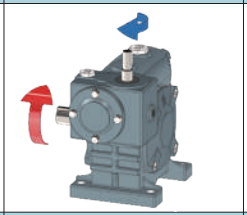	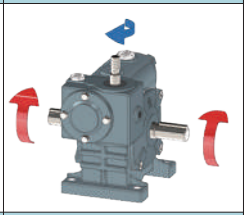
LR	**LL**	**LD**	**LRC**	**LLC**	**LDC**
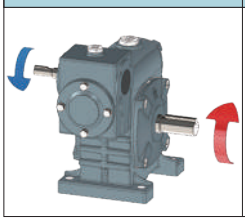	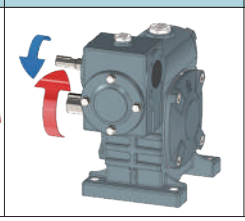	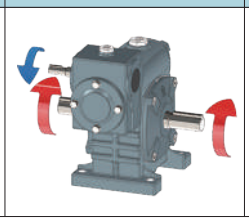	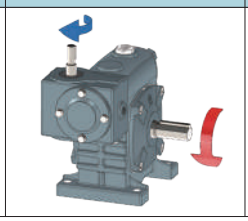	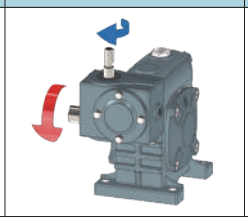	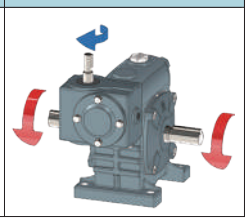

配對法	60×32	70×40	80×50	100×60	120×70	135×80	155×100	175×120	200×135

蝸輪-雙段系統- PAW

尺寸表 DIMENSION *in millimeter

型號 Size	減速比 Ratio		A	AA	AB	AC	B	BB	BL	CC	E	F	H	HL	LL	M	N	SG	G	Z
60			222.5	88	100	45	198	110	182	60	105	120	210	150	90	130	150	32	18	11
70		1:1000	260.5	96	120.5	45	226	130	215	70	115	150	240	175	105	150	190	40	20	15
80	1:100 1:150	1:1200 1:1500	299.5	105	132	49	245	140	250	80	135	180	270	200	120	170	220	50	24	15
100	1:200 1:300	1:1600	353	120	163	55	290	170	310	100	155	220	340	250	150	190	270	60	25	15
120	1:400 1:500	1:1800 1:2000	409.5	140	187	64	330	190	370	120	180	260	405	300	180	230	320	70	30	18
135	1:600	1:2400 1:2500	465	160	216.5	71	370	210	450	135	200	290	455	350	215	250	350	80	30	18
155	1:800 1:900	1:3000 1:3600	561.5	190	267	87	442	252	490	155	220	320	490	390	235	280	380	100	35	20
175			636	230	302	103	492	262	555	175	250	350	565	435	260	310	420	120	40	20
200			670	260	322	112.5	565	305	625	200	290	350	625	490	290	350	420	135	42	22

尺寸表 DIMENSION *in millimeter

型號 Size	減速比 Ratio		馬力 HP		入力軸 Input Shaft				出力軸 Output Shaft				重量 (Kg)	油量 (l)	
			1/100~ 1/900	1/1000~ 1/3600	HS	U	d	TxVxHK	LS	S	D	WxYxLK		1st	2nd
60			1/16	*	28	12	13.5	4x4x20	50	22	25	7x7x45	10.9	0.16	0.33
70		1:1000	1/8	1/16	28	12	13.5	4x4x25	60	28	31	7x7x55	16	0.17	0.50
80	1:100 1:150	1:1200 1:1500	1/4	1/8	30	12	13.5	4x4x25	65	32	35	10x8x60	22	0.31	0.77
100	1:200 1:300	1:1600	1/2	1/4	40	15	17	5x5x35	75	38	41	10x8x65	36	0.44	1.50
120	1:400 1:500	1:1800 1:2000	1	1/2	40	18	20	5x5x35	85	45	48	12x8x70	63	0.70	2.35
135	1:600	1:2400 1:2500	2	1	50	22	25	7x7x45	95	55	60	15x10x80	88	1.00	3.20
155	1:800 1:900	1:3000 1:3600	3	2	50	25	28	7x7x45	110	60	65	15x10x95	129	1.87	4.00
175			5	3	65	30	33	7x7x55	110	65	69	18x11x95	186	4.10	5.70
200			7.5	5	75	35	38	10x8x65	125	70	74.5	20x12x110	245	4.40	7.90

蝸輪-雙段系統- PBW

PBW60~PBW135

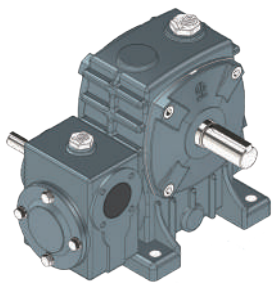

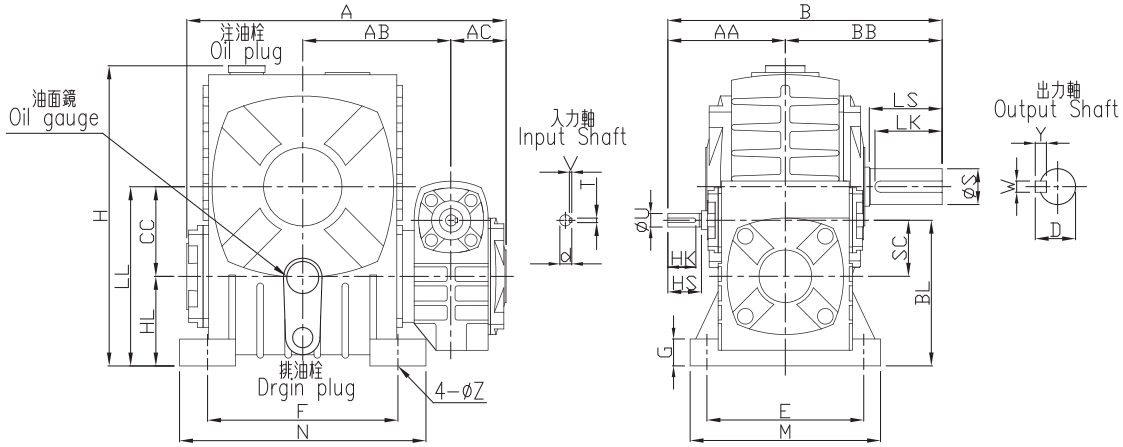

PBW155~PBW300

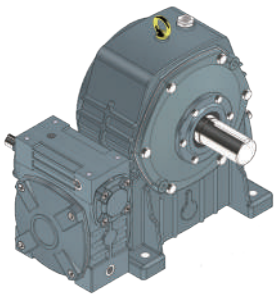

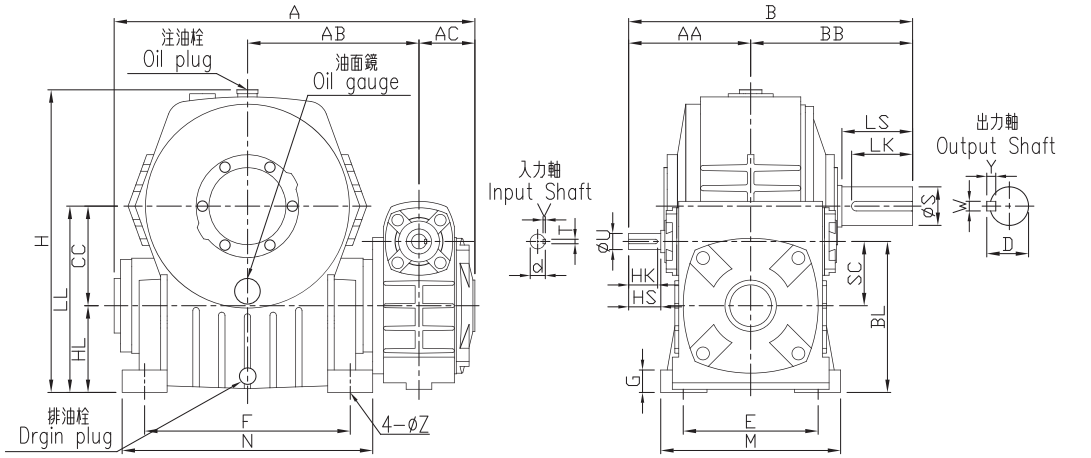

軸配置

RR	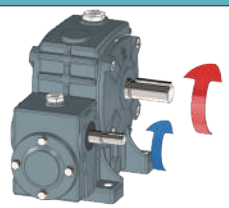	RL	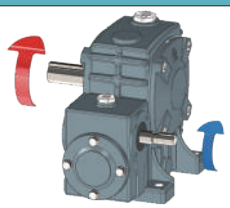	RD	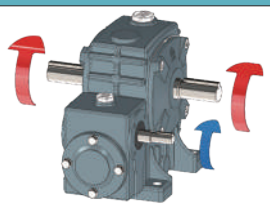
LR	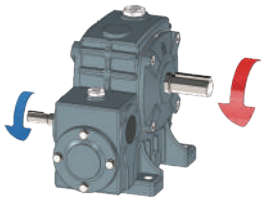	LL	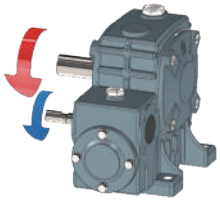	LD	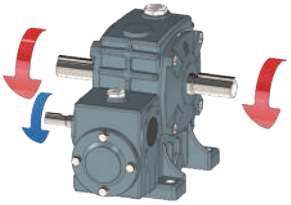

配對法	60×32	70×40	80×50	100×60	120×70	135×80	155×100	175×120	200×135	225×135	250×155	300×155

蝸輪-雙段系統- PBW

尺寸表 DIMENSION *in millimeter

型號 Size	減速比 Ratio		A	AA	AB	AC	B	BB	BL	CC	E	F	H	HL	LL	M	N	SC	G	Z
60			222	88	100	45	198	110	92	60	105	120	190	60	120	130	150	32	18	11
70			260.5	96	120.5	45	226	130	110	70	115	150	225	70	140	150	190	40	20	15
80			285	105	132	49	245	140	130	80	135	180	262	80	160	170	220	50	24	15
100	1:100 1:150 1:200 1:300 1:400 1:500 1:600 1:800 1:900	1:1000 1:1200 1:1500 1:1600 1:1800 1:2000 1:2400 1:2500 1:3000 1:3600	353	120	163	55	290	170	160	100	155	220	323	100	200	190	270	60	25	15
120			409.5	140	187	64	330	190	190	120	180	260	375	120	240	230	320	70	30	18
135			465	160	216.5	71	370	210	215	135	200	290	425	135	270	250	350	80	30	18
155			558.5	190	267	87	442	252	235	155	220	320	465	135	290	280	390	100	35	20
175			636	230	302	103	492	262	280	175	250	350	525.5	160	335	310	420	120	40	20
200			670.5	260	322	112.5	565	305	310	200	290	350	599	175	375	350	420	135	45	22
225			737.5	260	355	112.5	595	335	325	225	330	390	665	190	415	410	470	135	45	27
250			839	302	398	135	662	360	355	250	380	440	755	200	450	460	520	155	48	27
300			900	302	432	135	712	410	355	300	340	480	815	200	500	450	580	155	50	35

尺寸表 DIMENSION *in millimeter

型號 Size	減速比 Ratio		馬力 HP		入力軸 Input Shaft				出力軸 Output Shaft				重量 (Kg)	油量 (l)	
			1/100~ 1/900	1/1000~ 1/3600	HS	U	d	TxVxHK	LS	S	D	WxYxLK		1st	2nd
60			1/16	*	28	12	13.5	4x4x20	50	22	25	7x7x45	10.9	0.16	0.33
70			1/8	1/16	28	12	13.5	4x4x25	60	28	31	7x7x55	16	0.17	0.50
80			1/4	1/8	30	12	13.5	4x4x25	65	32	35	10x8x60	22	0.31	0.77
100	1:100 1:150 1:200 1:300 1:400 1:500 1:600 1:800 1:900	1:1000 1:1200 1:1500 1:1600 1:1800 1:2000 1:2400 1:2500 1:3000 1:3600	1/2	1/4	40	15	17	5x5x35	75	38	41	10x8x65	36	0.44	1.50
120			1	1/2	40	18	20	5x5x35	85	45	48	12x8x70	63	0.70	2.35
135			2	1	50	22	25	7x7x45	95	55	60	15x10x80	88	1.00	3.20
155			3	2	50	25	28	7x7x45	110	60	65	15x10x95	129	1.87	4.00
175			5	3	65	30	33	7x7x55	110	65	69	18x11x95	186	4.10	5.70
200			7.5	5	75	35	38	10x8x65	125	70	74.5	20x12x110	245	4.40	7.90
225			10	7.5	75	35	38	10x8x65	140	80	84.5	20x12x105	264	4.40	9.40
250			15	10	85	40	43	10x8x75	155	90	98	24x16x130	396	7.2	13.0
300			20	15	85	40	43	10x8x75	170	95	101	28x16x150	480	7.2	20.0

蝸輪-雙段系統- PVW

PVW60~PVW135

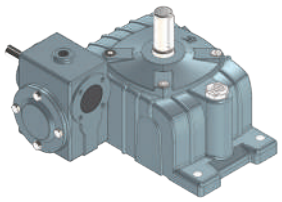

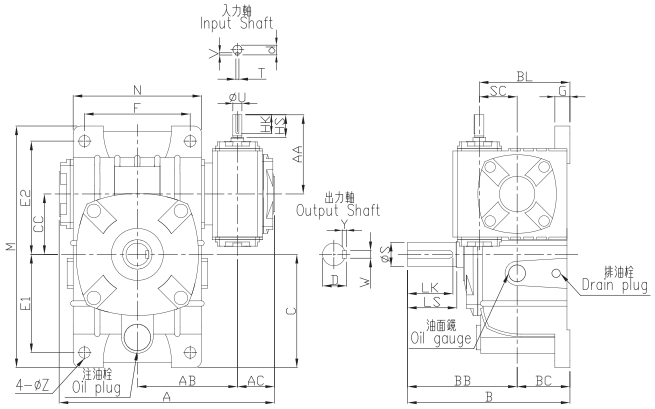

PVW155~PVW175

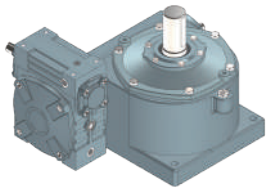

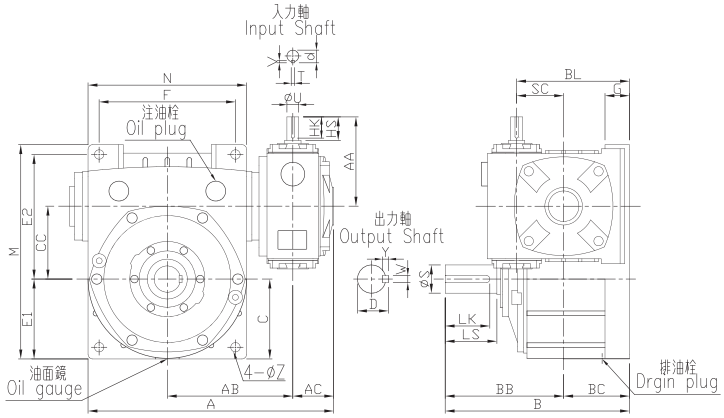

PVW200~PVW300

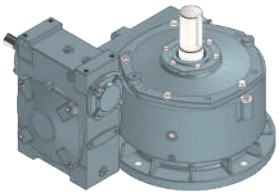

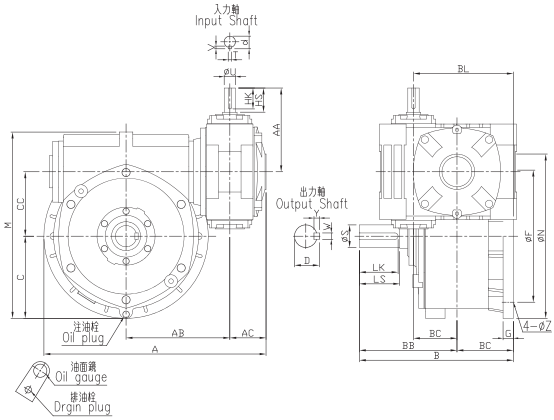

軸配置

AR	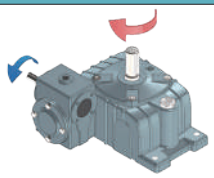	BR	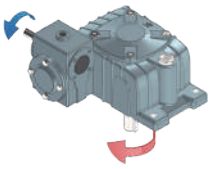	DR	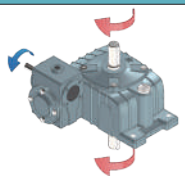
AL	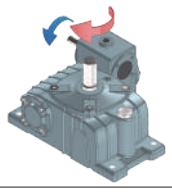	BL	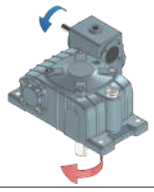	DL	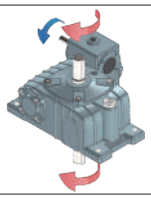

蝸輪-雙段系統- PVW

配對法	60 × 32	70 × 40	80 × 50	100 × 60	120 × 70	135 × 80	155 × 100	175 × 120	200 × 135	225 × 135	250 × 155	300 × 155

尺寸表 DIMENSION *in millimeter

型號 Size	減速比 Ratio		A	AA	AB	AC	B	BB	BC	BL	C	CC	E1	E2	F	M	N	SC	G	Z
60			223	88	100	45	165	110	55	87	123	60	105	120	100	260	126	32	18	11
70			260.5	96	120.5	45	200	130	70	110	140	70	120	135	120	295	158	40	20	15
80			285	105	132	49	210	140	70	120	150	80	130	150	140	320	170	50	20	15
100	1:100 1:150	1:1000 1:1200	353	120	163	55	260	170	90	150	175	100	155	180	190	375	226	60	30	15
120	1:200 1:300	1:1500 1:1600	409.5	140	187	64	290	190	100	170	210	120	185	215	220	450	268	70	30	18
135	1:400	1:1800 1:2000	465	160	216.5	71	320	210	110	190	237.5	135	210	235	260	500	298	80	35	18
155	1:500 1:600	1:2400	558.5	190	267	84	392	252	140	240	170	155	145	265	290	456	336	100	35	20
175	1:800	1:2500 1:3000	636	230	302	103	412	262	150	270	195	175	167	293	320	516	380	120	40	20
200	1:900	1:3600	689.5	260	322	112.5	480	305	175	310	255	200	*		450	580	510	135	42	22
225			757.5	260	355	112.5	525	335	190	325	290	225	*		510	664	580	135	40	27
250			847	302	392	135	560	360	200	355	320	250	*		570	695	640	155	42	27
300			935	302	425	135	645	410	235	390	375	300	*		660	888	750	155	42	36

尺寸表 DIMENSION *in millimeter

型號 Size	減速比 Ratio		馬力 HP		入力軸 InputShaft				出力軸 Output Shaft				重量 (Kg)	油量 (l)	
			1/100~ 1/900	1/1000~ 1/3600	HS	U	d	TxVxHK	LS	S	D	WxYxLK		1st	2nd
60			1/16	*	28	12	13.5	4x4x20	50	22	25	7x7x45	10.9	0.16	0.66
70			1/8	1/16	28	12	13.5	4x4x25	60	28	31	7x7x55	16	0.17	1.17
80			1/4	1/8	30	12	13.5	4x4x25	65	32	35	10x8x60	22	0.31	1.49
100	1:100	1:1000 1:1200	1/2	1/4	40	15	17	5x5x35	75	38	41	10x8x65	36	0.44	2.95
120	1:150 1:200	1:1500 1:1600	1	1/2	40	18	20	5x5x35	85	45	48	12x8x70	63	0.70	5.00
135	1:300 1:400	1:1800 1:2000	2	1	50	22	25	7x7x45	95	55	60	15x10x80	88	1.00	7.20
155	1:500 1:600	1:2400	3	2	50	25	28	7x7x45	110	60	65	15x10x95	129	1.87	8.30
175	1:800 1:900	1:2500 1:3000	5	3	65	30	33	7x7x55	110	65	69	18x11x95	186	4.10	12.1
200		1:3600	7.5	5	75	35	38	10x8x65	125	70	74.5	20x12x110	245	4.40	17.0
225			10	7.5	75	35	38	10x8x65	140	80	84.5	20x12x105	264	4.40	17.1
250			15	10	85	40	43	10x8x75	155	90	98	24x16x130	396	7.2	23.2
300			20	15	85	40	43	10x8x75	170	95	101	28x16x150	480	7.2	43.0

蝸輪-雙段系統- PAWE

PAWE60~PAWE135

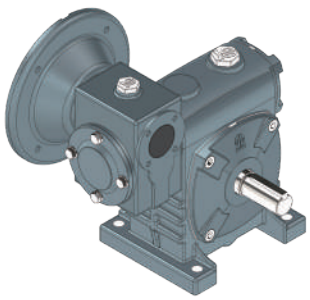

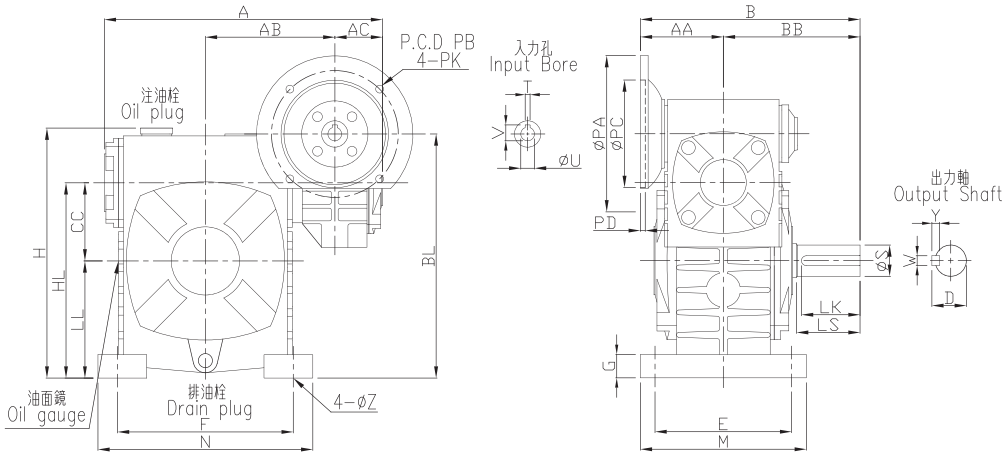

PAWE155~PAWE200

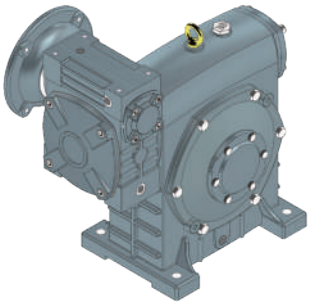

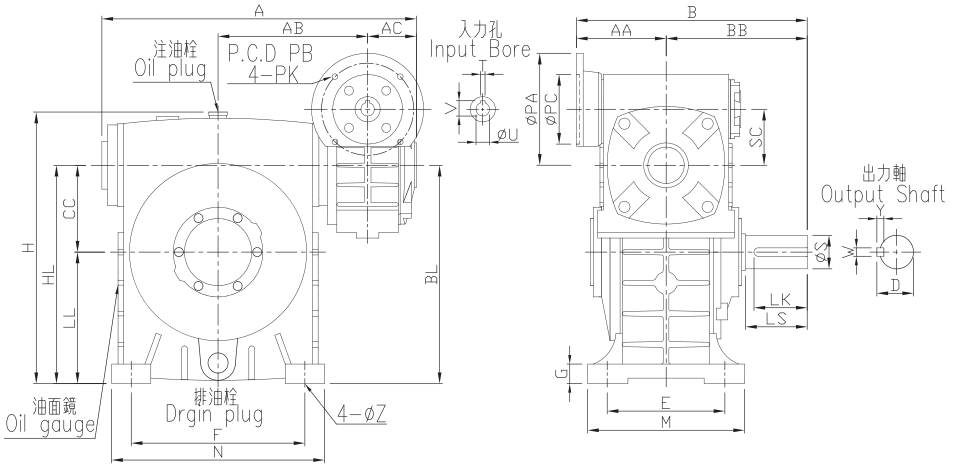

軸配置

RR	RL	RD	RRC	RLC	RDC
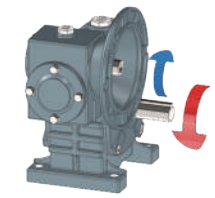		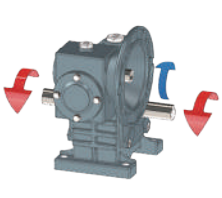	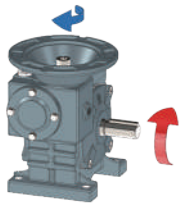	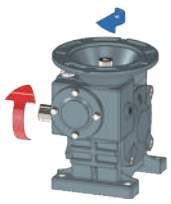	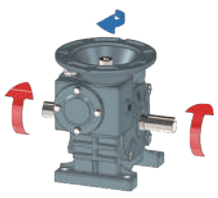
LR	**LL**	**LD**	**LRC**	**LLC**	**LDC**
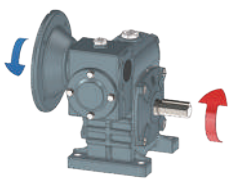	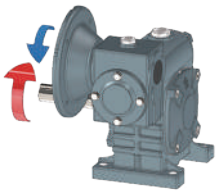	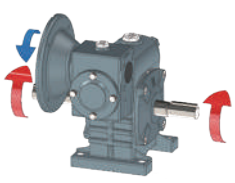		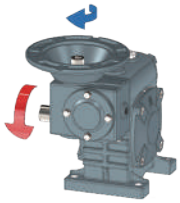	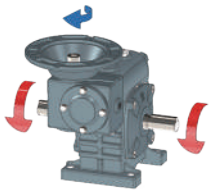

配對法	60 × 32	70 × 40	80 × 50	100 × 60	120 × 70	135 × 80	155 × 100	175 × 120	200 × 135

蝸輪-雙段系統- PAWE

尺寸表 DIMENSION *in millimeter

型號 Size	減速比 Ratio		A	AA	AB	AC	B	BB	BL	CC	E	F	H	HL	LL	M	N	SC	G	Z
60			222.5	85	100	43	195	110	182	60	105	120	210	150	90	130	150	32	18	11
70			260	78.5	120.5	45	209	130	215	70	115	150	240	175	105	150	190	40	20	15
80	1:100 1:150	1:1000 1:1200	299.5	85	132	49	225	140	250	80	135	180	270	200	120	170	220	50	24	15
100	1:200 1:300	1:1500 1:1600	351.5	102	163	55	272	170	310	100	155	220	340	250	150	190	270	60	25	15
120	1:400 1:500	1:1800 1:2000 1:2400	409.5	117	187	64	307	190	370	120	180	260	405	300	180	230	320	70	30	18
135	1:600 1:800	1:2500 1:3000	465	129	216.5	71	339	210	450	135	200	290	455	350	215	250	350	80	30	18
155	1:900	1:3600	558.5	160	267	84	412	252	490	155	220	320	490	390	235	280	380	100	35	20
175			636	175	302	103	437	262	555	175	250	350	565	435	260	310	420	120	40	20
200			670	202.5	322	112.5	506	305	625	200	290	350	625	490	290	350	420	135	42	22

尺寸表 DIMENSION *in millimeter

型號 Size	減速比 Ratio		入力孔 InputBore			入力軸 InputShaft					出力軸 Output Shaft				馬力 HP		重量 (Kg)	油量 (l)	
			U	T	V	PA	PB	PC	PD	PK	LS	S	D	WxYxLK	HP	Kw		1st	2nd
60			11	4	12.5	160	130	110	5	M8	50	22	25	7x7x45	0.25	0.2	11.7	0.16	0.33
70			11	4	12.5	160	130	110	5	M8	60	28	31	7x7x55	0.25	0.2	17	0.17	0.50
80			11	4	12.5	160	130	110	5	M8	65	32	35	10x8x60	0.25	0.2	23	0.31	0.77
100	1:100	1:1000 1:1200	11	4	12.5	160	130	110	5	M8	75	38	41	10x8x65	0.25	0.2	36	0.44	1.50
			14	5	16	160	130	110	5	M8					0.5	0.4			
120	1:150 1:200 1:300	1:1500 1:1600 1:1800	14	5	16	160	130	110	5	M8	85	45	48	12x8x70	0.5	0.4	64	0.70	2.35
			19	6	21.5	200	165	130	5	M10					1	0.75			
135	1:400 1:500 1:600	1:2000 1:2400 1:2500	19	6	21.5	200	165	130	5	M10	95	55	60	15x10x80	1	0.75	90	1.00	3.20
			24	8	27	200	165	130	5	M10					2	1.5			
155	1:800 1:900	1:3000 1:3600	24	8	27	200	165	130	5	M10	110	60	65	15x10x95	2	1.5	129	1.87	4.00
			28	8	31	250	215	180	5	M12					3	2.2			
175			28	8	31	250	215	180	5	M12	110	65	69	18x11x95	3	2.2	189	4.10	5.70
			28	8	31	250	215	180	5	M12					5	3.7			
200			28	8	31	250	215	180	5	M12	125	70	74.5	20x12x110	5	3.7	248	4.40	7.90
			38	10	41	300	265	230	5	M12					7.5	5.5			

蝸輪-雙段系統- PBWE

PBWE60~PBWE135

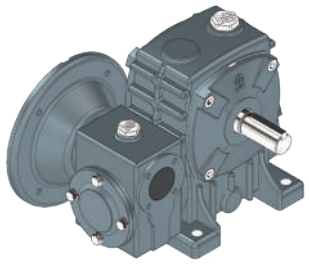

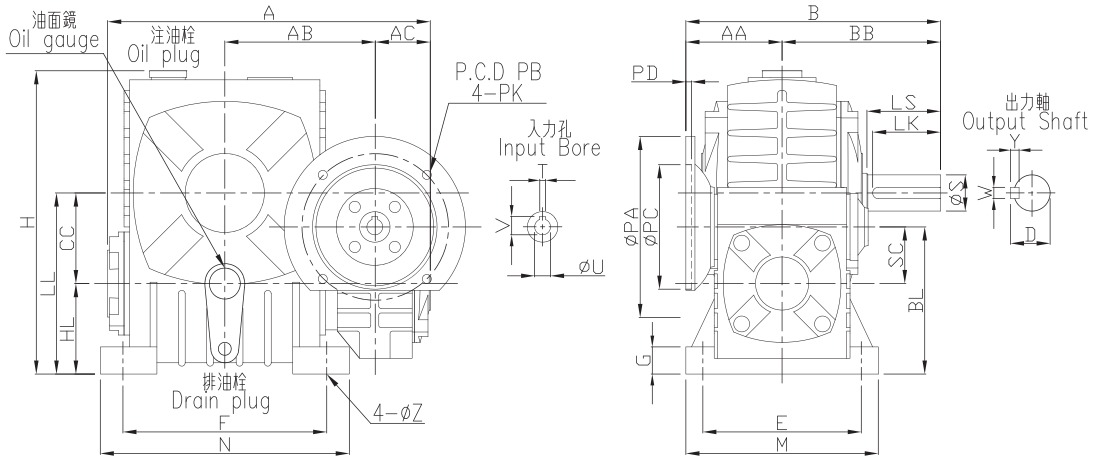

PBWE155~PBWE200

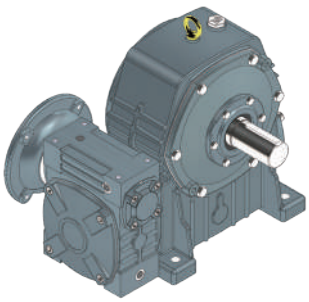

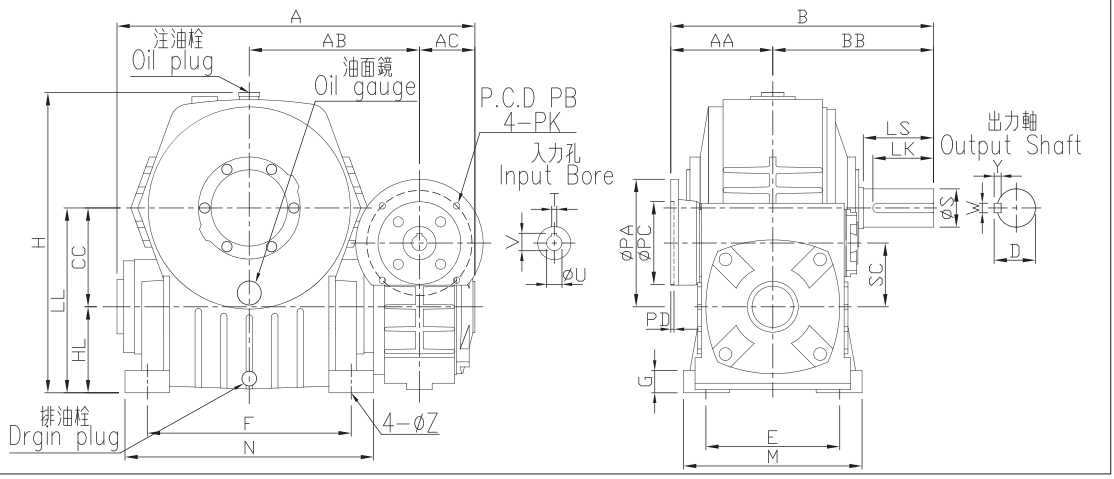

軸配置

RR	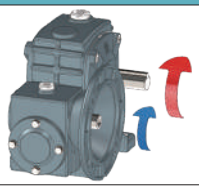	RL		RD	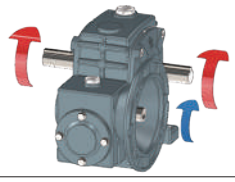
LR		LL	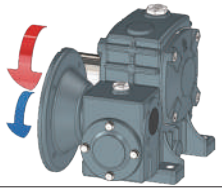	LD	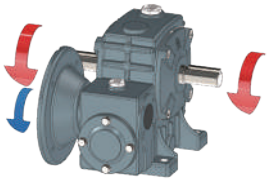

配對法	60 × 32	70 × 40	80 × 50	100 × 60	120 × 70	135 × 80	155 × 100	175 × 120	200 × 135	225 × 135

蝸輪-雙段系統- PBWE

尺寸表 DIMENSION *in millimeter

型號 Size	減速比 Ratio		A	AA	AB	AC	B	BB	BL	CC	E	F	H	HL	LL	M	N	SC	G	Z
60			218	85	100	43	195	110	92	60	105	120	210	60	120	130	150	32	18	11
70			260.5	78.5	120.5	45	208.5	130	110	70	115	150	240	70	140	150	190	40	20	15
80	1:100 1:150 1:200	1:1000	285	85	132	49	225	140	130	80	135	180	270	80	160	170	220	50	24	15
100		1:1200 1:1500	353	102	163	55	272	170	160	100	155	220	340	100	200	190	270	60	25	15
120	1:300 1:400	1:1600 1:1800	409.5	117	187	64	307	190	190	120	180	260	405	120	240	230	320	70	30	18
135	1:500 1:600	1:2000 1:2400 1:2500	465	129	216.5	71	339	210	215	135	200	290	455	135	270	250	350	80	30	18
155	1:800 1:900	1:3000 1:3600	558.5	160	267	84	412	252	235	155	220	320	490	135	290	280	390	100	35	20
175			618	175	302	103	437	262	280	175	250	350	565	160	335	310	420	120	40	20
200			670	202.5	322	112.5	507.5	305	320	200	290	350	625	175	375	350	420	135	45	20
225			735	202.5	355	112.5	507.5	335	325	225	330	390	705	190	415	410	470	135	45	27

尺寸表 DIMENSION *in millimeter

型號 Size	減速比 Ratio		入力孔 InputBore			入力軸 InputShaft					出力軸 Output Shaft				馬力 HP		重量 (Kg)	油量 (l)	
			U	T	V	PA	PB	PC	PD	PK	LS	S	D	WxYxLK	HP	Kw		1st	2nd
60			11	4	12.5	160	130	110	5	M8	50	22	25	7x7x45	0.25	0.2	11.7	0.16	0.33
70			11	4	12.5	160	130	110	5	M8	60	28	31	7x7x55	0.25	0.2	17	0.17	0.50
80			11	4	12.5	160	130	110	5	M8	65	32	35	10x8x60	0.25	0.2	13	0.13	0.77
100			11	4	12.5	160	130	110	5	M8	75	38	41	10x8x65	0.25	0.2	36	0.44	1.50
		1:1000	14	5	16	160	130	110	5	M8					0.5	0.4			
120	1:100 1:150 1:200 1:300 1:400 1:500 1:600 1:800 1:900	1:1200 1:1500 1:1600	14	5	16	160	130	110	5	M8	85	45	48	12x8x70	0.5	0.4	64	0.70	2.35
			19	6	21.5	200	165	130	5	M10					1	0.75			
135		1:1800 1:2000 1:2400	19	6	21.5	200	165	130	5	M10	95	55	60	15x10x80	1	0.75	90	1.00	3.20
			24	8	27	200	165	130	5	M10					2	1.5			
155		1:2500 1:3000 1:3600	24	8	27	200	165	130	5	M10	110	60	65	15x10x95	2	1.5	129	1.87	4.00
			28	8	31	250	215	180	5	M12					3	2.2			
175			28	8	31	250	215	180	5	M12	110	65	69	18x11x95	3	2.2	189	4.10	5.70
			28	8	31	250	215	180	5	M12					5	3.7			
200			28	8	31	250	215	180	5	M12	125	70	74.5	20x12x110	5	3.7	248	4.40	7.90
			38	10	41	300	265	230	5	M12					7.5	5.5			
225			38	10	41	300	265	230	5	M12	140	80	84.5	20x12x105	7.5	5.5	267	4.40	9.40

蝸輪-雙段系統- PVWE

PVWE60~PVWE135

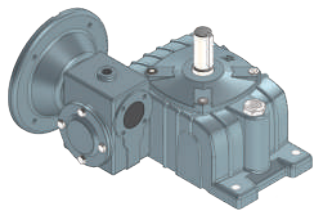

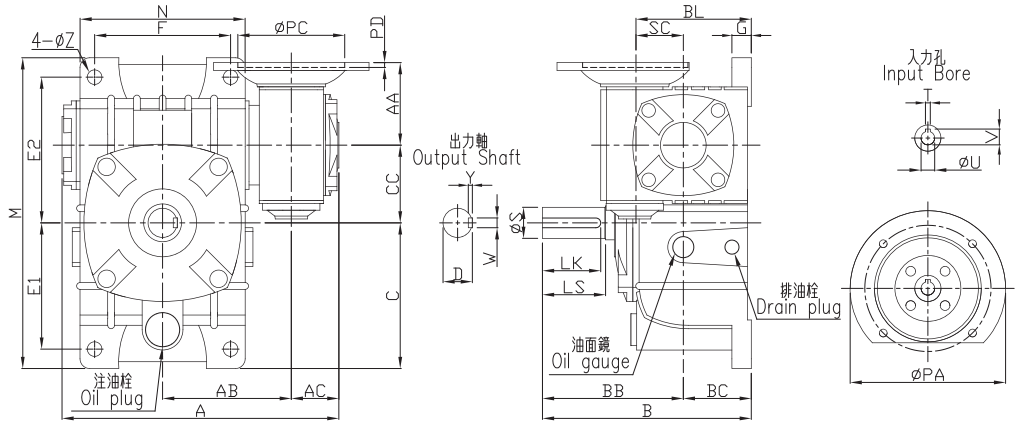

PVWE155~PVWE175

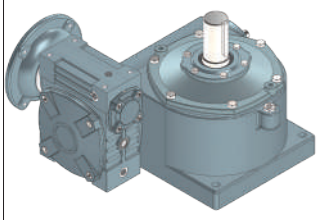

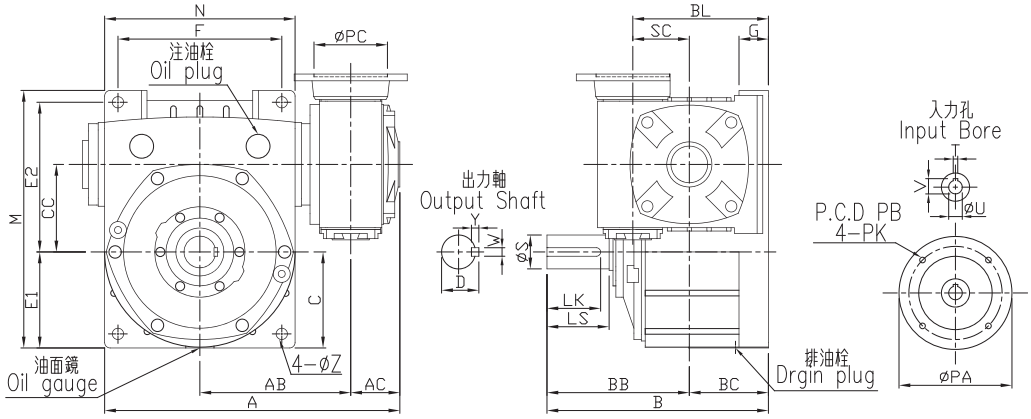

PVWE200~PVWE225

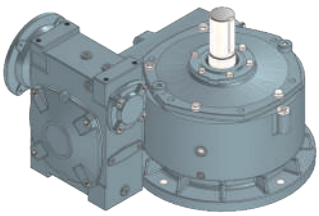

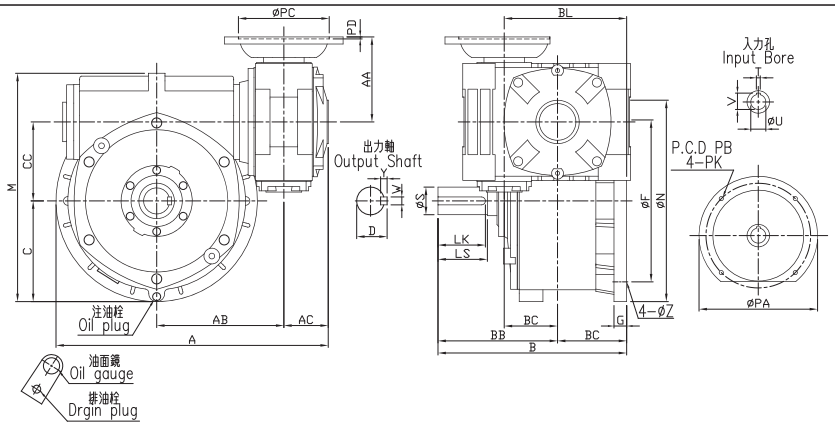

軸配置

AR	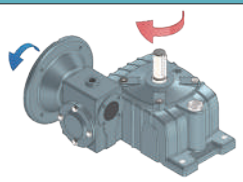	BR	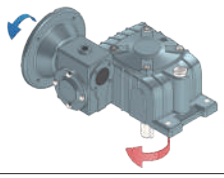	DR	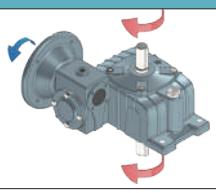
AL	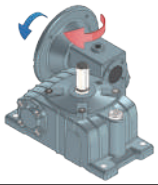	BL	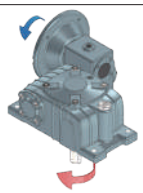	DL	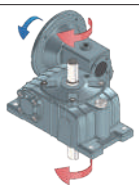

蝸輪-雙段系統- PVWE

配對法	60 × 32	70 × 40	80 × 50	100 × 60	120 × 70	135 × 80	155 × 100	175 × 120	200 × 135	225 × 135

尺寸表 DIMENSION *in millimeter

型號 Size	減速比 Ratio		A	AA	AB	AC	B	BB	BC	BL	C	CC	E1	E2	F	M	N	SC	G	Z
60			220	85	100	43	165	110	55	87	122.5	60	105	120	100	260	126	32	18	11
70			260.5	78.5	120.5	45	195	130	70	110	140	70	120	135	120	295	158	40	20	15
80	1:100 1:150	1:1000 1:1200	285	85	132	49	210	140	70	120	150	80	130	150	140	320	170	50	20	15
100	1:200 1:300	1:1500 1:1600	353	102	163	55	260	170	90	150	175	100	155	180	190	375	226	60	30	15
120	1:400	1:1800 1:2000	409.5	117	187	64	290	190	100	170	210	120	185	215	220	450	268	70	30	18
135	1:500 1:600	1:2400	465	129	216.5	71	320	210	110	190	235	135	210	235	260	495	298	80	35	18
155	1:800 1:900	1:2500 1:3000	558.5	160	267	84	392	252	140	240	170	155	145	265	290	456	336	100	35	20
175		1:3600	636	175	302	103	412	262	150	270	195	175	167	293	320	516	380	120	40	20
200			689.5	202.5	322	112.5	480	305	175	310	255	200	*		450	580	510	135	32	22
225			757.5	202.5	355	112.5	525	335	190	325	290	225	*		510	664	580	135	40	27

尺寸表 DIMENSION *in millimeter

型號 Size	減速比 Ratio		入力孔 InputBore			入力軸 Input Shaft					出力軸 Output Shaft				馬力 HP		重量 (Kg)	油量 (l)	
			U	T	V	PA	PB	PC	PD	PK	LS	S	D	WxYxLK	HP	Kw		1st	2nd
60			11	4	12.5	160	130	110	5	M8	50	22	25	7x7x45	0.25	0.2	11.7	0.16	0.66
70			11	4	12.5	160	130	110	5	M8	60	28	31	7x7x55	0.25	0.2	17	0.17	1.17
80			11	4	12.5	160	130	110	5	M8	65	32	35	10x8x60	0.25	0.2	23	0.31	1.49
100			11	4	12.5	160	130	110	5	M8	75	38	41	10x8x65	0.25	0.2	36	0.44	2.95
		1:1000	14	5	16	160	130	110	5	M8					0.5	0.4			
120	1:100 1:150 1:200	1:1200 1:1500	14	5	16	160	130	110	5	M8	85	45	48	12x8x70	0.5	0.4	64	0.70	5.00
	1:300	1:1600	19	6	21.5	200	165	130	5	M10					1	0.75			
135	1:400 1:500	1:1800 1:2000	19	6	21.5	200	165	130	5	M10	95	55	60	15x10x80	1	0.75	90	1.00	7.20
	1:600	1:2400	24	8	27	200	165	130	5	M10					2	1.5			
155	1:800 1:900	1:2500 1:3000	24	8	27	200	165	130	5	M10	110	60	65	15x10x95	2	1.5	129	1.87	8.30
		1:3600	28	8	31	250	215	180	5	M12					3	2.2			
175			28	8	31	250	215	180	5	M12	110	65	69	18x11x95	3	2.2	189	4.10	12.1
			28	8	31	250	215	180	5	M12					5	3.7			
200			28	8	31	250	215	180	5	M12	125	70	74.5	20x12x110	5	3.7	248	4.40	17.0
			38	10	41	300	265	230	5	M12					7.5	5.5			
225			38	10	41	300	265	230	5	M12	140	80	84.5	20x12x105	7.5	5.5	267	4.40	17.1

蝸輪-雙段系統- PAWH

PAWH60~PAWH135

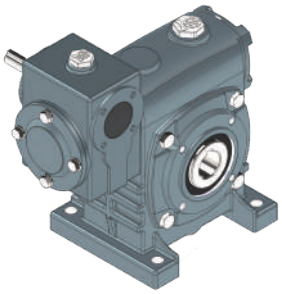

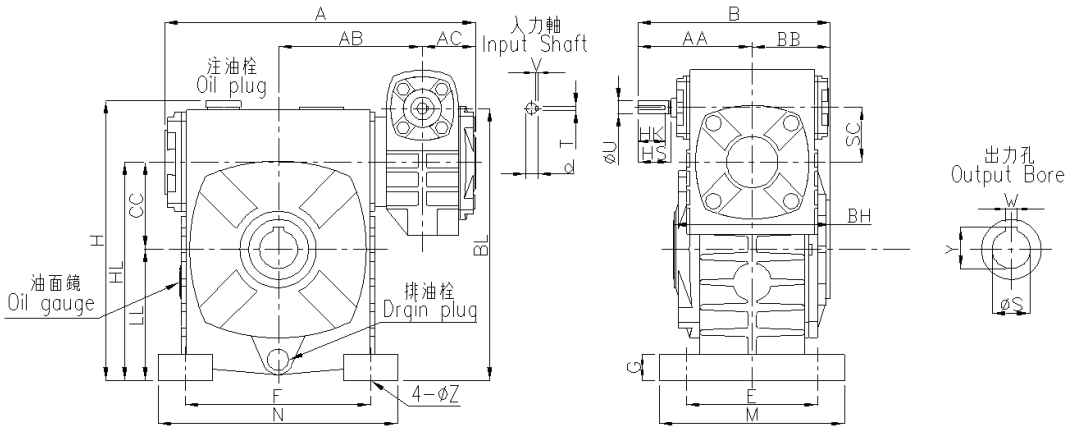

PAWH155~PAWH175

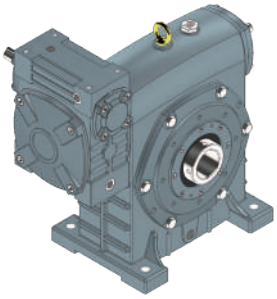

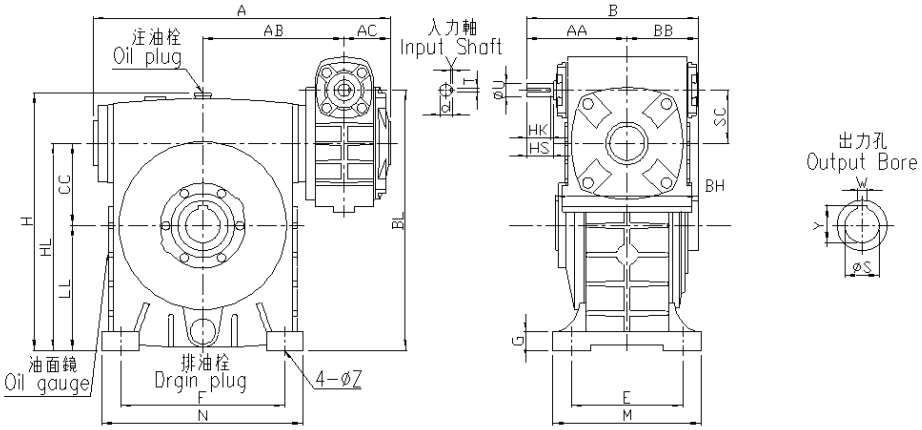

軸配置

R	RC	L	LC
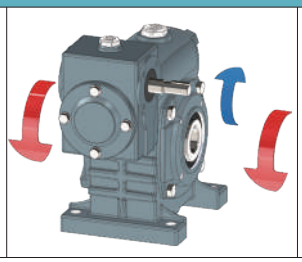	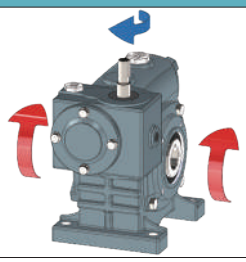	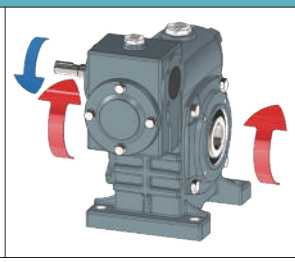	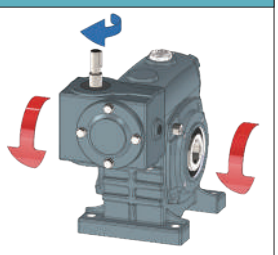

配對法	60 × 32	70 × 40	80 × 50	100 × 60	120 × 70	135 × 80	155 × 100	175 × 120

蝸輪-雙段系統- PAWH

尺寸表 DIMENSION *in millimeter

型號 Size	減速比 Ratio		A	AA	AB	AC	B	BB	BH	BL	CC	E	F	H	HL	LL	M	N	SC	G	Z
60			218	88	100	43	144	56	112	182	60	105	120	210	150	90	130	150	32	18	11
70	1:100	1:1000	260.5	96	120.5	45	161.5	65.5	131	215	70	115	150	240	175	105	150	190	40	20	15
80	1:150 1:200	1:1200 1:1500	285	105	132	49	177	72	144	250	80	135	180	270	200	120	170	220	50	24	15
100	1:300 1:400	1:1600 1:1800	353	120	163	55	207.5	87.5	175	310	100	155	220	340	250	150	190	270	60	25	15
120	1:500 1:600	1:2000 1:2400	409.5	140	187	64	240	100	200	370	120	180	260	405	300	180	230	320	70	30	18
135	1:800 1:900	1:2500 1:3000 1:3600	465	160	216.5	71	268	108	216	430	135	200	290	455	350	215	250	350	80	35	18
155			558.5	190	267	84	325	135	270	490	155	220	320	490	390	235	280	390	100	35	20
175			618	230	302	103	400	170	300	555	175	250	350	565	435	260	310	420	120	40	20

尺寸表 DIMENSION *in millimeter

型號 Size	減速比 Ratio		馬力 HP		入力軸 Input Shaft				中空出力軸 Output Hollow			重量 (Kg)	油量 (l)	
			1/100~ 1/900	1/1000~ 1/3600	HS	U	d	TxVxHK	S	W	Y		1st	2nd
60			1/16	*	28	12	13.5	4x4x20	25	7	28	10.9	0.16	0.33
70	1:100	1:1000	1/8	1/16	28	12	13.5	4x4x25	30	7	33	16	0.17	0.50
80	1:150 1:200	1:1200 1:1500	1/4	1/8	30	12	13.5	4x4x25	35	10	38	22	0.31	0.77
100	1:300 1:400	1:1600 1:1800	1/2	1/4	40	15	17	5x5x35	40	12	43	36	0.44	1.50
120	1:500 1:600	1:2000 1:2400	1	1/2	40	18	20	5x5x35	45	14	48.5	63	0.70	2.35
135	1:800 1:900	1:2500 1:3000 1:3600	2	1	50	22	25	7x7x45	55	15	60	88	1.00	3.20
155			3	2	50	25	28	7x7x45	65	18	69	129	1.87	4.00
175			5	3	65	30	33	7x7x55	80	22	85	186	4.10	5.70

蝸輪-雙段系統- PBWH

PBWH60~PBWH135

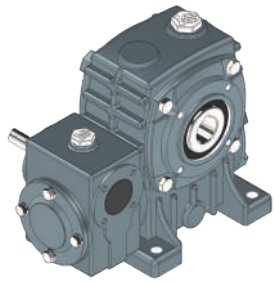

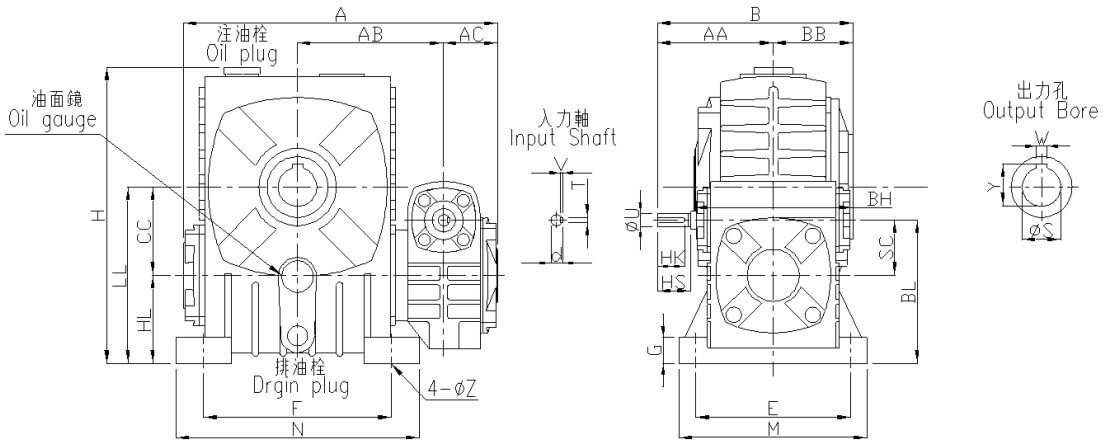

PBWH155~PBWH175

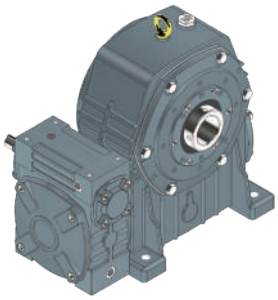

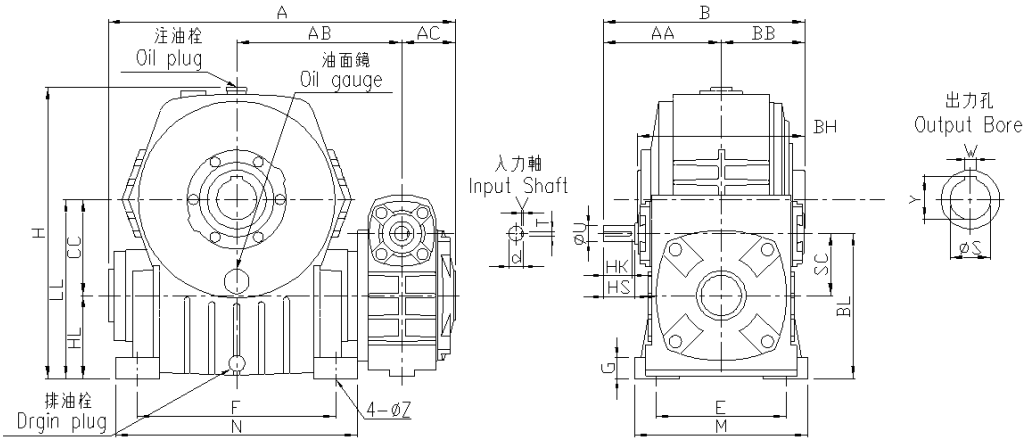

軸配置

R	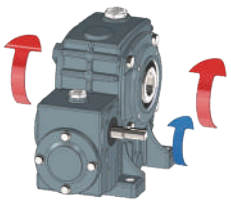	L	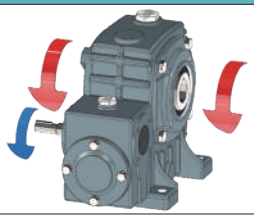

配對法	60 × 32	70 × 40	80 × 50	100 × 60	120 × 70	135 × 80	155 × 100	175 × 120

蝸輪-雙段系統- PBWH

尺寸表 DIMENSION *in millimeter																					
型號 Size	減速比 Ratio		A	AA	AB	AC	B	BB	BH	BL	CC	E	F	H	HL	LL	M	N	SC	G	Z
60			218	88	100	43	144	56	112	92	60	105	120	210	60	120	130	150	32	18	11
70	1:100 1:150 1:200 1:300 1:400 1:500 1:600 1:800 1:900	1:1000 1:1200 1:1500 1:1600 1:1800 1:2000 1:2400 1:2500 1:3000 1:3600	260.5	96	120.5	45	161.5	65.5	131	110	70	115	150	240	70	140	150	190	40	20	15
80			285	105	132	49	177	72	144	130	80	135	180	270	80	160	170	220	50	24	15
100			353	120	163	55	207.5	87.5	175	160	100	155	220	340	100	200	190	270	60	25	15
120			409.5	140	187	64	240	100	200	190	120	180	260	405	120	240	230	320	70	30	18
135			465	160	216.5	71	268	108	216	215	135	200	290	455	135	270	250	350	80	30	18
155			558.5	190	267	84	325	135	270	235	155	220	320	490	135	290	280	390	100	35	20
175			618	230	302	103	400	170	300	280	175	250	350	565	160	335	310	420	120	40	20

尺寸表 DIMENSION *in millimeter														
型號 Size	減速比 Ratio		馬力 HP		入力軸 Input Shaft				中空出力軸 Output Hollow			重量 (Kg)	油量 (l)	
			1/100~ 1/900	1/1000~ 1/3600	HS	U	d	TxVxHK	S	W	Y		1st	2nd
60			1/16	*	28	12	13.5	4x4x20	25	7	28	10.9	0.16	0.33
70	1:100 1:150 1:200 1:300 1:400 1:500 1:600 1:800 1:900	1:1000 1:1200 1:1500 1:1600 1:1800 1:2000 1:2400 1:2500 1:3000 1:3600	1/8	1/16	28	12	13.5	4x4x25	30	7	33	16	0.17	0.50
80			1/4	1/8	30	12	13.5	4x4x25	35	10	38	22	0.31	0.77
100			1/2	1/4	40	15	17	5x5x35	40	12	43	36	0.44	1.50
120			1	1/2	40	18	20	5x5x35	45	14	48.5	63	0.70	2.35
135			2	1	50	22	25	7x7x45	55	15	60	88	1.00	3.20
155			3	2	50	25	28	7x7x45	65	18	69	129	1.87	4.00
175			5	3	65	30	33	7x7x55	80	22	85	186	4.10	5.70

蝸輪-雙段系統- PVWH

PVWH60~PVWH135

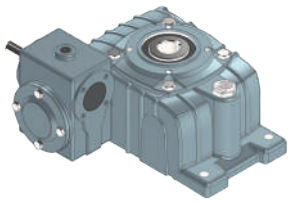

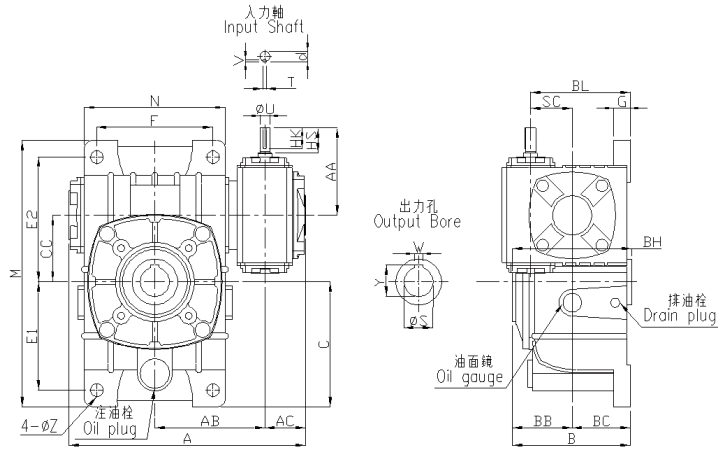

PVWH155~PVWH175

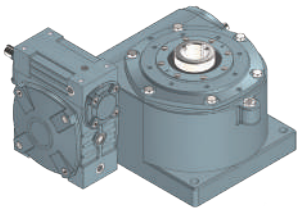

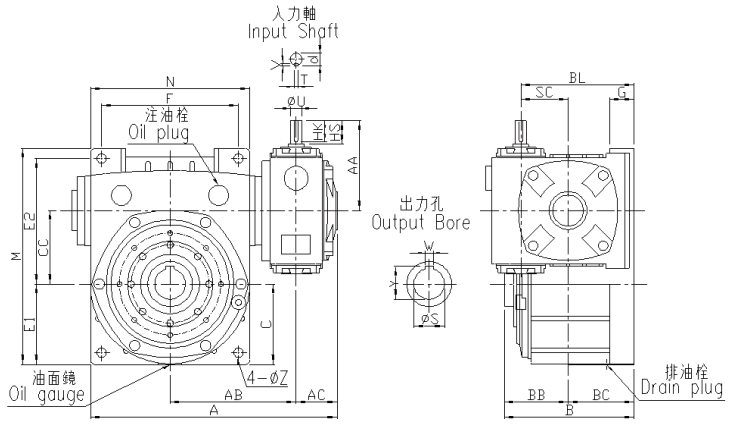

軸配置

R	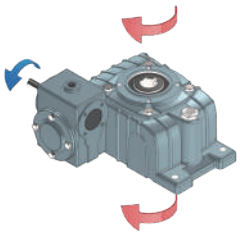	L	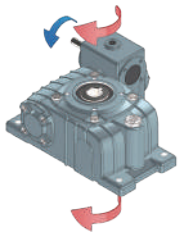

配對法	60 × 32	70 × 40	80 × 50	100 × 60	120 × 70	135 × 80	155 × 100	175 × 120

蝸輪-雙段系統- PVWH

尺寸表 DIMENSION *in millimeter																					
型號 Size	減速比 Ratio		A	AA	AB	AC	B	BB	BC	BH	BL	C	CC	E1	E2	F	M	N	SC	G	Z
60			218	88	100	45	111	56	55	112	87	123	60	105	120	100	260	126	32	18	11
70	1:100 1:150 1:200	1:1000 1:1200 1:1500	260.5	96	120.5	45	130.5	65.5	65	131	105	140	70	120	135	120	295	158	40	20	15
80			285	105	132	49	142	72	70	144	120	150	80	130	150	140	320	176	50	20	15
100	1:300 1:400	1:1600 1:1800 1:2000	353	120	163	55	177.5	87.5	90	175	150	175	100	155	180	190	375	226	60	30	15
120	1:500 1:600 1:800	1:2400 1:2500	409.5	140	187	64	200	100	100	200	170	210	120	185	215	220	450	268	70	30	18
135	1:900	1:3000 1:3600	465	160	216.5	71	218	108	110	216	190	235	135	210	235	260	495	306	80	35	18
155			558.5	190	267	84	275	135	140	270	240	170	155	145	265	290	456	336	100	35	20
175			618	230	302	103	320	170	150	300	270	195	175	167	293	320	516	380	120	40	20

尺寸表 DIMENSION *in millimeter															
型號 Size	減速比 Ratio		馬力 HP		入力軸 Input Shaft				中空出力軸 Output Hollow			重量 (Kg)	油量 (l)	
			1/100~ 1/900	1/1000~ 1/3600	HS	U	d	TxVxHK	S	W	Y		1st	2nd
60			1/16	*	28	12	13.5	4x4x20	25	7	28	10.9	0.16	0.66
70	1:100 1:150 1:200	1:1000 1:1200 1:1500	1/8	1/16	28	12	13.5	4x4x25	30	7	33	16	0.17	1.17
80			1/4	1/8	30	12	13.5	4x4x25	35	10	38	22	0.31	1.49
100	1:300 1:400	1:1600 1:1800 1:2000	1/2	1/4	40	15	17	5x5x35	40	12	43	36	0.44	2.95
120	1:500 1:600 1:800	1:2400 1:2500	1	1/2	40	18	20	5x5x35	45	14	48.5	63	0.70	5.00
135	1:900	1:3000 1:3600	2	1	50	22	25	7x7x45	55	15	60	88	1.00	7.20
155			3	2	50	25	28	7x7x45	65	18	69	129	1.87	8.30
175			5	3	65	30	33	7x7x55	80	22	85	186	4.10	12.1

蝸輪-雙段系統- PAWEH

PAWEH60~PAWEH135

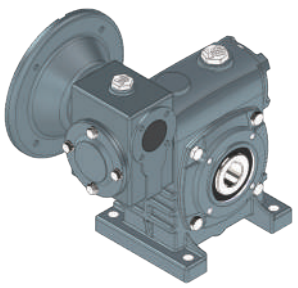

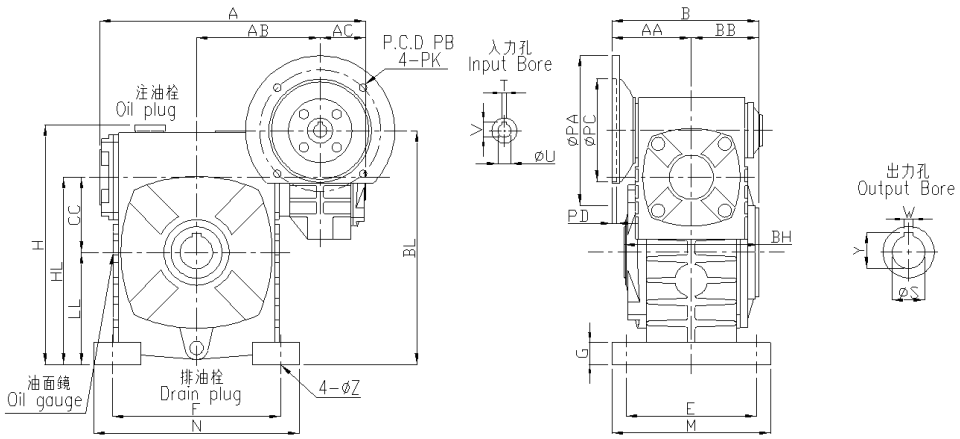

PAWEH155~PAWEH175

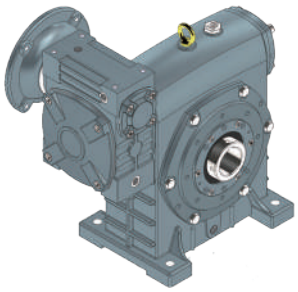

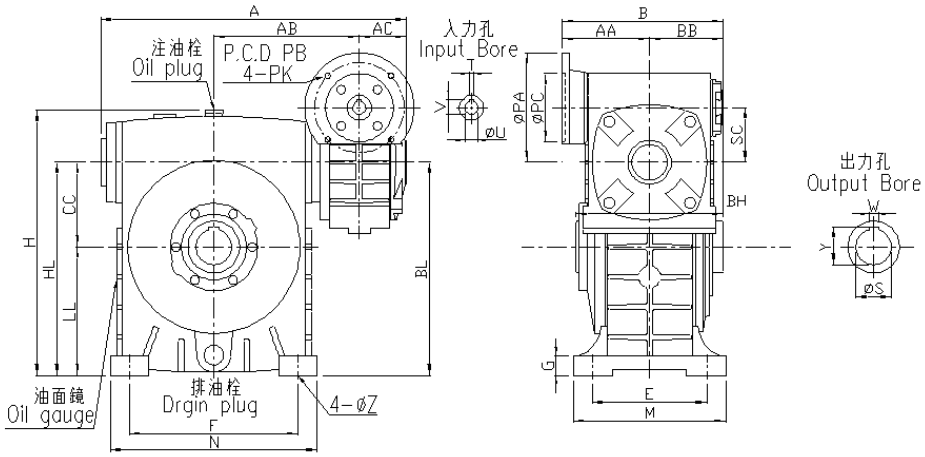

軸配置

R	RC	L	LC
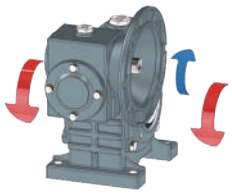	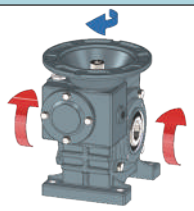	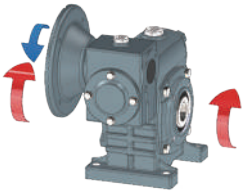	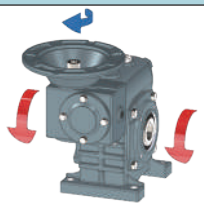

配對法	60 × 32	70 × 40	80 × 50	100 × 60	120 × 70	135 × 80	155 × 100	175 × 120

蝸輪-雙段系統- PAWEH

尺寸表 DIMENSION *in millimeter																					
型號 Size	減速比 Ratio		A	AA	AB	AC	B	BB	BH	BL	CC	E	F	H	HL	LL	M	N	SC	G	Z
60			218	85	100	43	141	56	112	182	60	105	120	210	150	90	130	150	32	18	11
70	1:100 1:150 1:200	1:1000 1:1200 1:1500	260.5	78.5	120.5	45	144	65.5	131	215	70	115	150	240	175	105	150	190	40	20	15
80			285	85	132	49	157	72	144	250	80	135	180	270	200	120	170	220	50	24	15
100	1:300 1:400	1:1600 1:1800 1:2000	353	102	163	55	189.5	87.5	175	310	100	155	220	340	250	150	190	270	60	25	15
120	1:500 1:600	1:2400 1:2500	409.5	117	187	64	217	100	200	370	120	180	260	405	300	180	230	320	70	30	18
135	1:800 1:900	1:3000 1:3600	465	129	216.5	71	237	108	216	450	135	200	290	455	350	215	250	350	80	30	18
155			558.5	160	267	84	295	135	270	490	155	220	320	490	390	235	280	380	100	35	20
175			618	175	302	103	345	170	300	555	175	250	350	565	435	260	310	420	120	40	20

尺寸表 DIMENSION *in millimeter																			
型號 Size	減速比 Ratio		入力孔 Input Bore			入力軸 Input Shaft					中空出力軸 Output Hollow			馬力 HP		重量 (Kg)	油量 (l)	
			U	T	V	PA	PB	PC	PD	PK	S	W	Y	HP	Kw		1st	2nd
60			11	4	12.5	160	130	110	5	M8	25	7	28	0.25	0.2	11.7	0.16	0.33
70			11	4	12.5	160	130	110	5	M8	30	7	33	0.25	0.2	17	0.17	0.50
80			11	4	12.5	160	130	110	5	M8	35	10	38	0.25	0.2	23	0.31	0.77
100	1:100 1:150 1:200	1:1000 1:1200 1:1500	11	4	12.5	160	130	110	5	M8	40	12	43	0.25	0.2	36	0.44	1.50
			14	5	16	160	130	110	5	M8				0.5	0.4			
120	1:300 1:400 1:500	1:1600 1:1800 1:2000	14	5	16	160	130	110	5	M8	45	14	48.5	0.5	0.4	64	0.70	2.35
			19	6	21.5	200	165	130	5	M10				1	0.75			
135	1:600 1:800 1:900	1:2400 1:2500 1:3000 1:3600	19	6	21.5	200	165	130	5	M10	55	15	60	1	0.75	90	1.00	3.20
			24	8	27	200	165	130	5	M10				2	1.5			
155			24	8	27	200	165	130	5	M10	65	18	69	2	1.5	129	1.87	4.00
			28	8	31	250	215	180	5	M12				3	2.2			
175			28	8	31	250	215	180	5	M12	80	22	85	3	2.2	189	4.10	5.70
			28	8	31	250	215	180	5	M12				5	3.7			

蝸輪-雙段系統- PBWEH

PBWEH60~PBWEH135

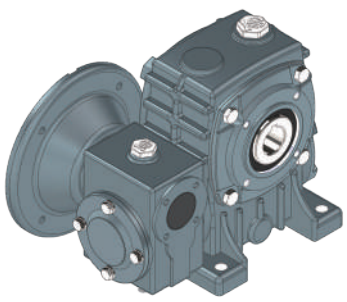

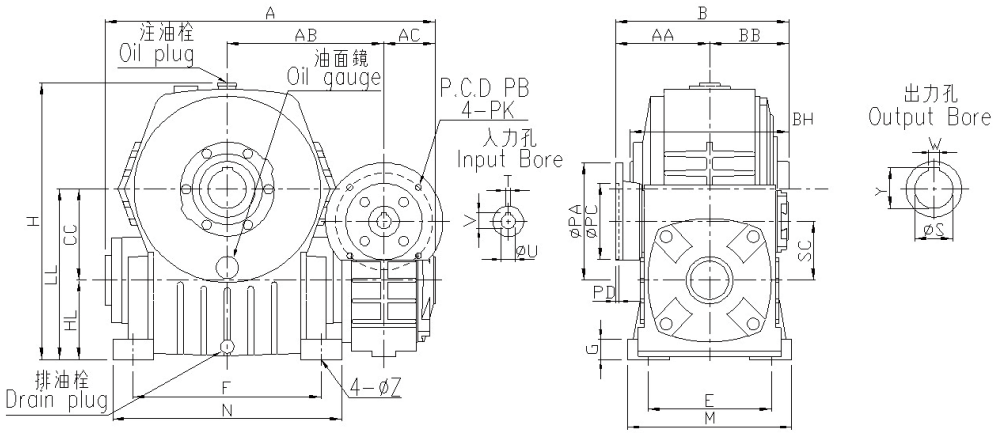

PBWEH155~PBWEH175

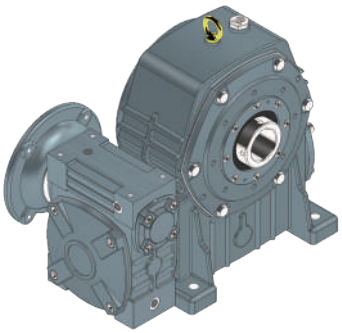

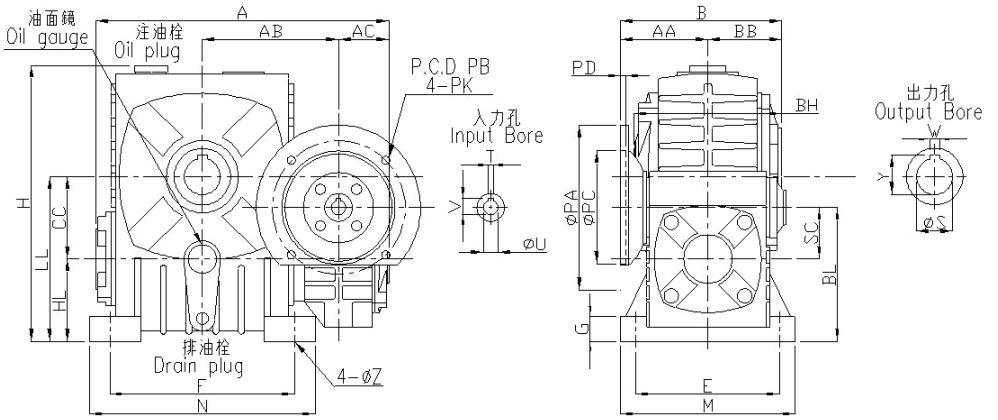

軸配置

R	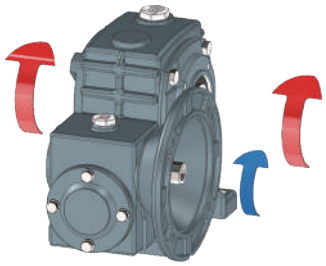	L	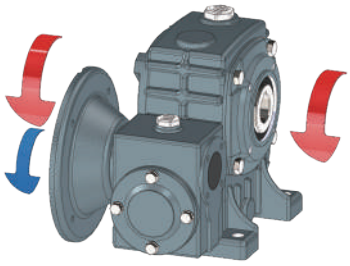

配對法	60 × 32	70 × 40	80 × 50	100 × 60	120 × 70	135 × 80	155 × 100	175 × 120

蝸輪-雙段系統- PBWEH

尺寸表 DIMENSION *in millimeter																					
型號 Size	減速比 Ratio		A	AA	AB	AC	B	BB	BH	BL	CC	E	F	H	HL	LL	M	N	SC	G	Z
60			218	85	100	43	141	56	112	92	60	105	120	210	60	120	130	150	32	18	11
70	1:100	1:1000	260.5	78.5	120.5	45	144	65.5	131	110	70	115	150	240	70	140	150	190	40	20	15
80	1:150 1:200	1:1200 1:1500	285	85	132	49	157	72	144	130	80	135	180	270	80	160	170	220	50	24	15
100	1:300 1:400	1:1600 1:1800	353	102	163	55	189.5	87.5	175	160	100	155	220	340	100	200	190	270	60	25	15
120	1:500 1:600	1:2000 1:2400 1:2500	409.5	117	187	64	217	100	200	190	120	180	260	405	120	240	230	320	70	30	18
135	1:800 1:900	1:3000 1:3600	465	129	216.5	71	237	108	216	215	135	200	290	455	135	270	250	350	80	30	18
155			558.5	160	267	84	295	135	270	235	155	220	320	490	135	290	280	390	100	35	20
175			618	175	302	103	345	170	300	280	175	250	350	565	160	335	310	420	120	40	20

尺寸表 DIMENSION *in millimeter																			
型號 Size	減速比 Ratio		入力孔 Input Bore			入力軸 Input Shaft					中空出力軸 Output Hollow			馬力 HP		重量 (Kg)	油量 (l)	
			U	T	V	PA	PB	PC	PD	PK	S	W	Y	HP	Kw		1st	2nd
60			11	4	12.5	160	130	110	5	M8	25	7	28	0.25	0.2	11.7	0.16	0.33
70			11	4	12.5	160	130	110	5	M8	30	7	33	0.25	0.2	17	0.17	0.50
80			11	4	12.5	160	130	110	5	M8	35	10	38	0.25	0.2	13	0.13	0.77
100	1:100 1:150 1:200	1:1000 1:1200 1:1500	11	4	12.5	160	130	110	5	M8	40	12	43	0.25	0.2	36	0.44	1.50
			14	5	16	160	130	110	5	M8				0.5	0.4			
120	1:300 1:400 1:500	1:1600 1:1800 1:2000	14	5	16	160	130	110	5	M8	45	14	48.5	0.5	0.4	64	0.70	2.35
			19	6	21.5	200	165	130	5	M10				1	0.75			
135	1:600 1:800 1:900	1:2400 1:2500 1:3000	19	6	21.5	200	165	130	5	M10	55	15	60	1	0.75	90	1.00	3.20
			24	8	27	200	165	130	5	M10				2	1.5			
155		1:3600	24	8	27	200	165	130	5	M10	65	18	69	2	1.5	129	1.87	4.00
			28	8	31	250	215	180	5	M12				3	2.2			
175			28	8	31	250	215	180	5	M12	80	22	85	3	2.2	189	4.10	5.70
			28	8	31	250	215	180	5	M12				5	3.7			

蝸輪-雙段系統- PVWEH

PVWEH60~PVWEH135

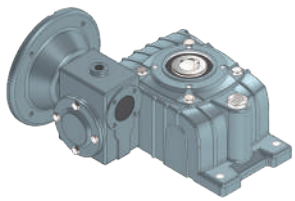

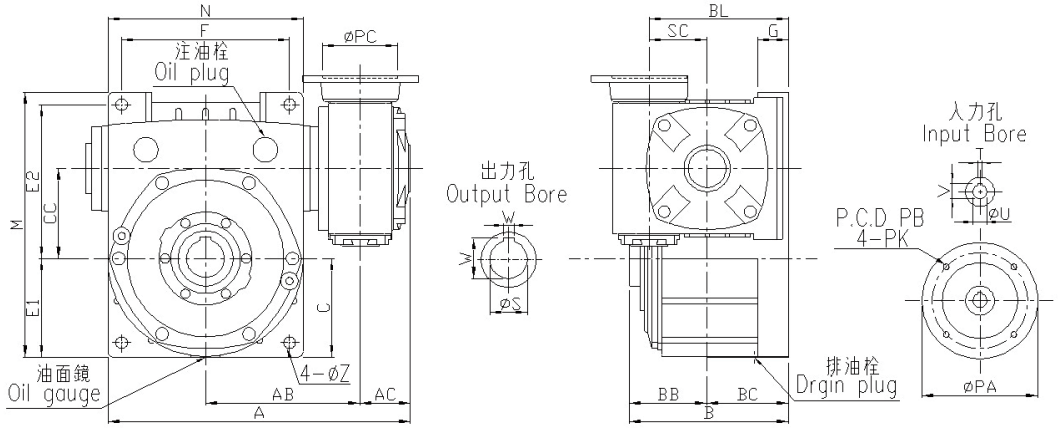

PVWEH155~PVWEH175

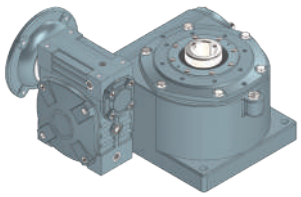

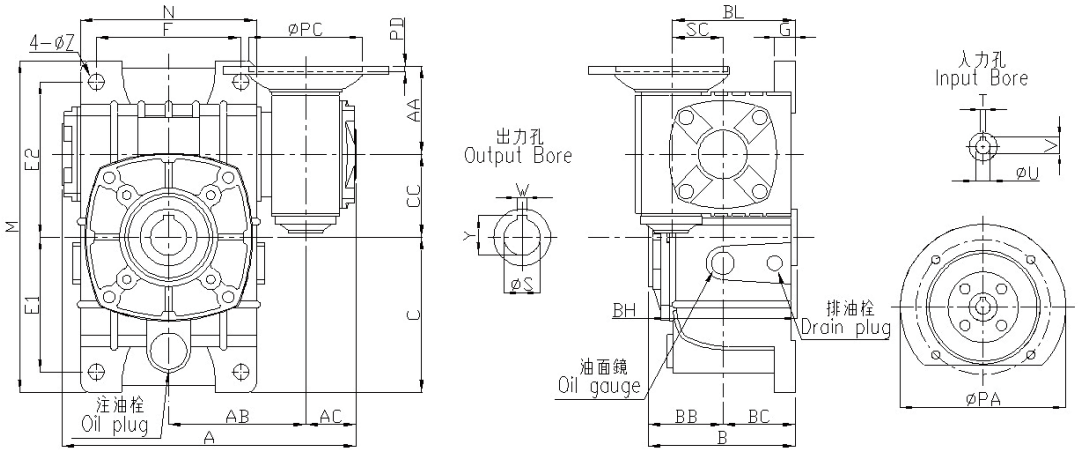

軸配置

R	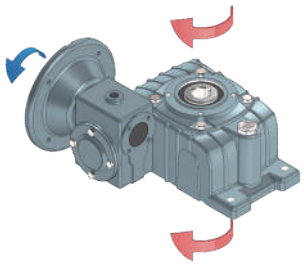	L	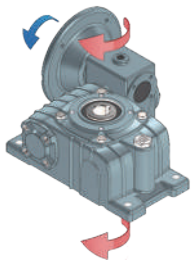

配對法	60 × 32	70 × 40	80 × 50	100 × 60	120 × 70	135 × 80	155 × 100	175 × 120

蝸輪-雙段系統- PVWEH

尺寸表 DIMENSION *in millimeter																					
型號 Size	減速比 Ratio		A	AA	AB	AC	B	BB	BC	BH	BL	C	CC	E1	E2	F	M	N	SC	G	Z
60			218	85	100	45	111	56	55	112	87	123	60	105	120	100	260	126	32	18	11
70	1:100 1:150 1:200	1:1000 1:1200 1:1500 1:1600 1:1800 1:2000 1:2400 1:2500 1:3000 1:3600	260.5	78.5	120.5	45	130.5	65.5	65	131	105	140	70	120	135	120	295	158	40	20	15
80			285	85	132	49	142	72	70	144	120	150	80	130	150	140	320	176	50	20	15
100	1:300 1:400		353	102	163	55	177.5	87.5	90	175	150	175	100	155	180	190	375	226	60	30	15
120	1:500 1:600		409.5	117	187	64	200	100	100	200	170	210	120	185	215	220	450	268	70	30	18
135	1:800 1:900		465	129	216.5	71	218	108	110	216	190	235	135	210	235	260	495	306	80	35	18
155			558.5	160	267	84	275	135	140	270	240	170	155	145	265	290	456	336	100	35	20
175			618	175	302	103	320	170	150	300	270	195	175	167	293	320	516	380	120	40	20

尺寸表 DIMENSION *in millimeter																				
型號 Size	減速比 Ratio		入力孔 Input Bore			入力軸 Input Shaft					中空出力軸 Output Hollow			馬力 HP		重量 (Kg)	油量 (l)	
			U	T	V	PA	PB	PC	PD	PK	S	W	Y	HP	Kw		1st	2nd
60			11	4	12.5	160	130	110	5	M8	25	7	28	0.25	0.2	11.7	0.16	0.66
70			11	4	12.5	160	130	110	5	M8	30	7	33	0.25	0.2	17	0.17	1.17
80			11	4	12.5	160	130	110	5	M8	35	10	38	0.25	0.2	23	0.31	1.49
100	1:100 1:150 1:200	1:1000 1:1200 1:1500 1:1600 1:1800 1:2000 1:2400 1:2500 1:3000 1:3600	11	4	12.5	160	130	110	5	M8	40	12	43	0.25	0.2	36	0.44	2.95
			14	5	16	160	130	110	5	M8				0.5	0.4			
120	1:300 1:400 1:500		14	5	16	160	130	110	5	M8	45	14	48.5	0.5	0.4	64	0.70	5.00
			19	6	21.5	200	165	130	5	M10				1	0.75			
135	1:600 1:800 1:900		19	6	21.5	200	165	130	5	M10	55	15	60	1	0.75	90	1.00	7.20
			24	8	27	200	165	130	5	M10				2	1.5			
155			24	8	27	200	165	130	5	M10	65	18	69	2	1.5	129	1.87	8.30
			28	8	31	250	215	180	5	M12				3	2.2			
175			28	8	31	250	215	180	5	M12	80	22	85	3	2.2	189	4.10	12.1
			28	8	31	250	215	180	5	M12				5	3.7			

蝸輪-雙段系統- PHW

PHW60~PHW175

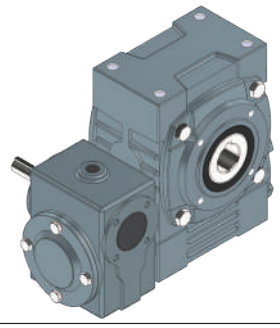

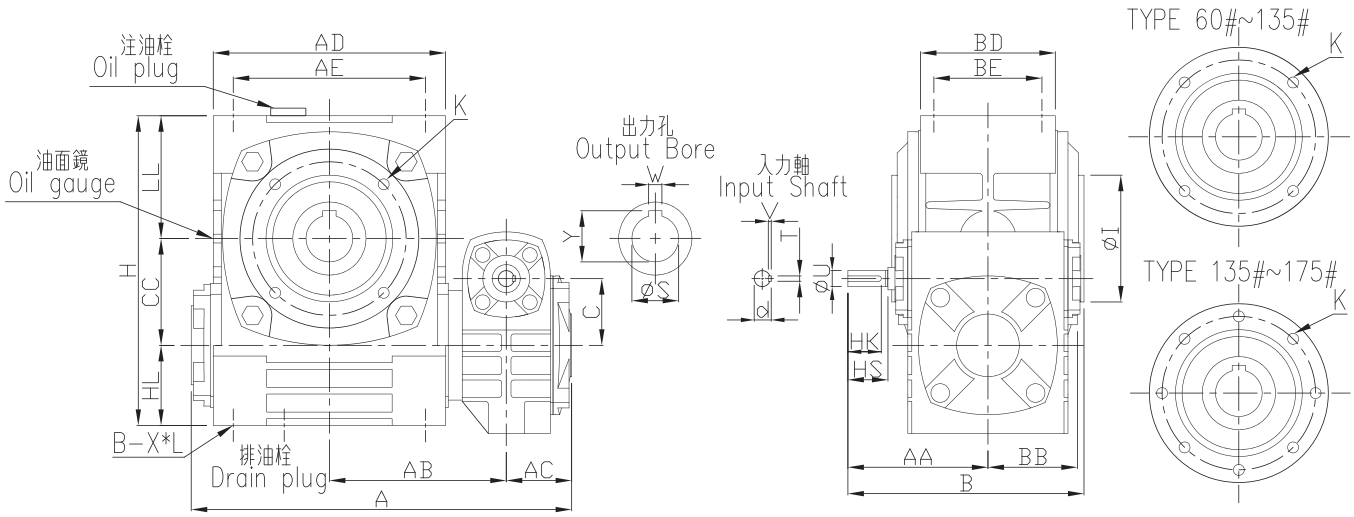

軸配置

R	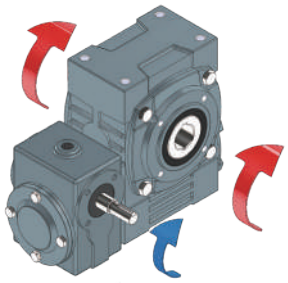	L	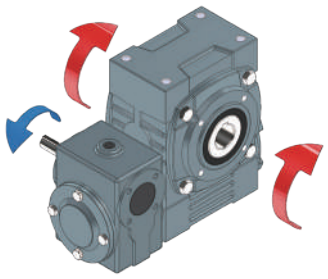

配對法	60 × 32	70 × 40	80 × 50	100 × 60	120 × 70	135 × 80	155 × 100	175 × 120

蝸輪-雙段系統- PHW

尺寸表 DIMENSION *in millimeter																					
型號 Size	減速比 Ratio		A	AA	AB	AC	AD	AE	B	BB	BD	BE	C	CC	H	HL	I	K	LL	X*L
60			218	88	100	43	127	100	144	53	78	54	32	60	177	42	70	Ø82*4-M8	75	M10*20
70	1:100	1:1000	260.5	96	120.5	45	156	125	161	62	88	66	40	70	205	50	80	Ø100*4-M8	85	M10*20
80	1:150 1:200	1:1200 1:1500	285	105	132	49	176	145	177	68	101	75	50	80	232	60	95	Ø115*4-M10	92	M10*20
100	1:300 1:400	1:1600 1:1800	353	120	163	55	227	185	207	83	115	85	60	100	290	75	110	Ø130*4-M12	115	M12*24
120	1:500 1:600	1:2000 1:2400 1:2500	409.5	140	187	64	264	220	240	95	132	100	70	120	370	95	130	Ø165*4-M12	155	M14*28
135	1:800 1:900	1:3000 1:3600	465	160	216.5	71	304	260	268	102.5	144	110	80	135	425	105	130	Ø200*8-M12	185	M16*32
155			558.5	190	267	84	340	280	325	124	160	120	100	155	423	103	180	Ø215.8*8-M12	165	M16*40
175			618	230	302	103	370	320	400	156	186	140	120	175	521	123	230	Ø265*8-M12	223	M16*40

尺寸表 DIMENSION *in millimeter															
型號 Size	減速比 Ratio		馬力 HP		入力軸 Input Shaft				中空出力軸 Output Hollow			重量 (Kg)	油量 (l)	
			1/100~ 1/900	1/1000~ 1/3600	HS	U	d	TxVxHK	S	W	Y		1st	2nd
60			1/16	*	28	12	13.5	4x4x20	25	7	28	9.7	0.16	0.44
70	1:100	1:1000	1/8	1/16	28	12	13.5	4x4x25	30	7	33	15	0.17	0.70
80	1:150 1:200	1:1200 1:1500	1/4	1/8	30	12	13.5	4x4x25	35	10	38	20	0.31	1.00
100	1:300 1:400	1:1600 1:1800	1/2	1/4	40	15	17	5x5x35	40	12	43	41	0.44	1.90
120	1:500 1:600	1:2000 1:2400 1:2500	1	1/2	40	18	20	5x5x35	45	14	48.5	62	0.70	4.10
135	1:800 1:900	1:3000 1:3600	2	1	50	22	25	7x7x45	55	15	60	86	1.00	4.40
155			3	2	50	25	28	7x7x45	65	18	69	105	1.87	7.00
175			5	3	65	30	33	7x7x55	80	22	85	185	4.10	8.00

蝸輪-雙段系統- MPHW

MPHW60~MPHW175

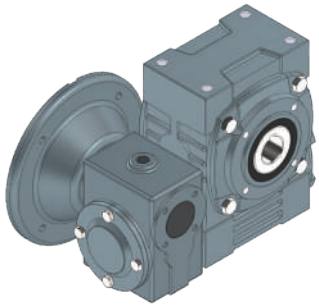

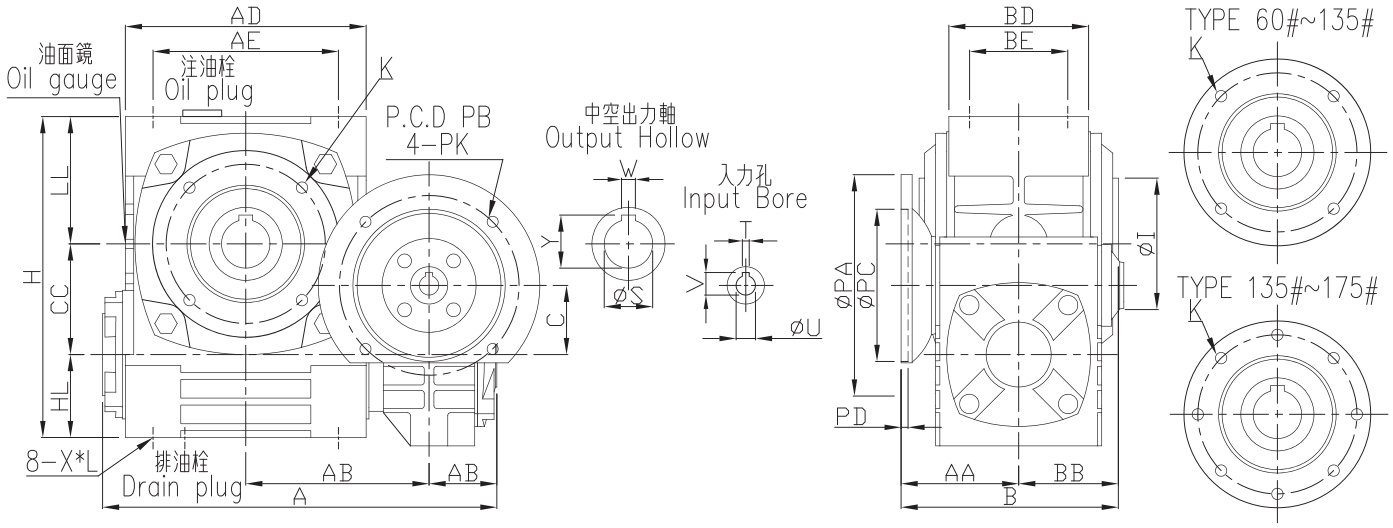

軸配置

RA	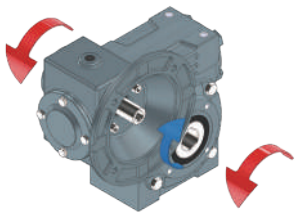	RB	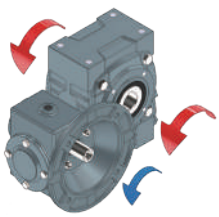	RC	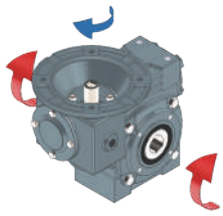
LA	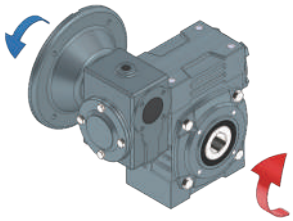	LB	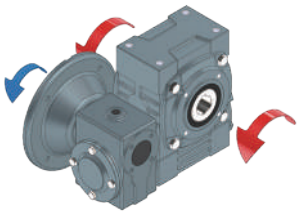	LC	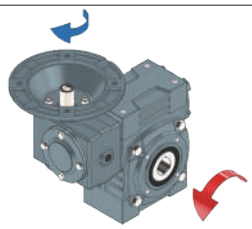

配對法	60 × 32	70 × 40	80 × 50	100 × 60	120 × 70	135 × 80	155 × 100	175 × 120

蝸輪-雙段系統- MPHW

尺寸表 DIMENSION *in millimeter

型號 Size	減速比 Ratio		A	AA	AB	AC	AD	AE	B	BB	BD	BE	C	CC	H	HL	I	K	LL	X*L
60			218	85	100	43	127	100	141	53	78	54	32	60	177	42	70	Ø82*4-M8	75	M10*20
70	1:100	1:1000	260.5	78.5	120.5	45	156	125	144	62	88	66	40	70	205	50	80	Ø100*4-M8	85	M10*20
80	1:150 1:200	1:1200 1:1500	285	85	132	49	176	145	157	68	101	75	50	80	232	60	95	Ø115*4-M10	92	M10*20
100	1:300 1:400	1:1600 1:1800	353	102	163	55	227	185	189.5	83	115	85	60	100	290	75	110	Ø130*4-M12	115	M12*24
120	1:500 1:600	1:2000 1:2400	409.5	117	187	64	264	220	217	95	132	100	70	120	370	95	130	Ø165*4-M12	155	M14*28
135	1:800 1:900	1:2500 1:3000	465	129	216.5	71	304	260	237	102.5	144	110	80	135	425	105	130	Ø200*8-M12	185	M16*32
155		1:3600	558.5	160	267	84	340	280	295	109	160	120	100	155	423	103	180	Ø215*8-M12	165	M16*40
175			618	175	302	103	370	320	345	137	186	140	120	175	521	123	230	Ø265*8-M12	223	M16*40

尺寸表 DIMENSION *in millimeter

型號 Size	減速比 Ratio		入力孔 Input Bore			入力軸 Input Shaft					中空出力軸 Output Hollow			馬力 HP		重量 (Kg)	油量 (l)	
			U	T	V	PA	PB	PC	PD	PK	S	W	Y	HP	Kw		1st	2nd
60			11	4	12.5	160	130	110	5	M8	25	7	28	0.25	0.2	10.9	0.16	0.44
70			11	4	12.5	160	130	110	5	M8	30	7	33	0.25	0.2	16.0	0.17	0.70
80			11	4	12.5	160	130	110	5	M8	35	10	38	0.25	0.2	25.0	0.31	1.00
100	1:100 1:150 1:200	1:1000 1:1200 1:1500	11	4	12.5	160	130	110	5	M8	40	12	43	0.25	0.2	43.0	0.44	1.90
			14	5	16	160	130	110	5	M8				0.5	0.4			
120	1:300 1:400 1:500	1:1600 1:1800 1:2000	14	5	16	160	130	110	5	M8	45	14	48.5	0.5	0.4	68.0	0.70	4.10
			19	6	21.5	200	165	130	5	M10				1	0.75			
135	1:600 1:800 1:900	1:2400 1:2500 1:3000 1:3600	19	6	21.5	200	165	130	5	M10	55	15	60	1	0.75	83.0	1.00	4.40
			24	8	27	200	165	130	5	M10				2	1.5			
155			24	8	27	200	165	130	5	M10	65	18	69	2	1.5	105	1.87	7.00
			28	8	31	250	215	180	5	M12				3	2.2			
175			28	8	31	250	215	180	5	M12	80	22	85	3	2.2	185	4.10	8.00
			28	8	31	250	215	180	5	M12				5	3.7			

蝸輪-雙段系統- MPHVW

MPHVW60~MPHVW175

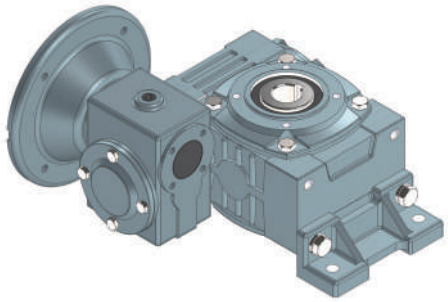

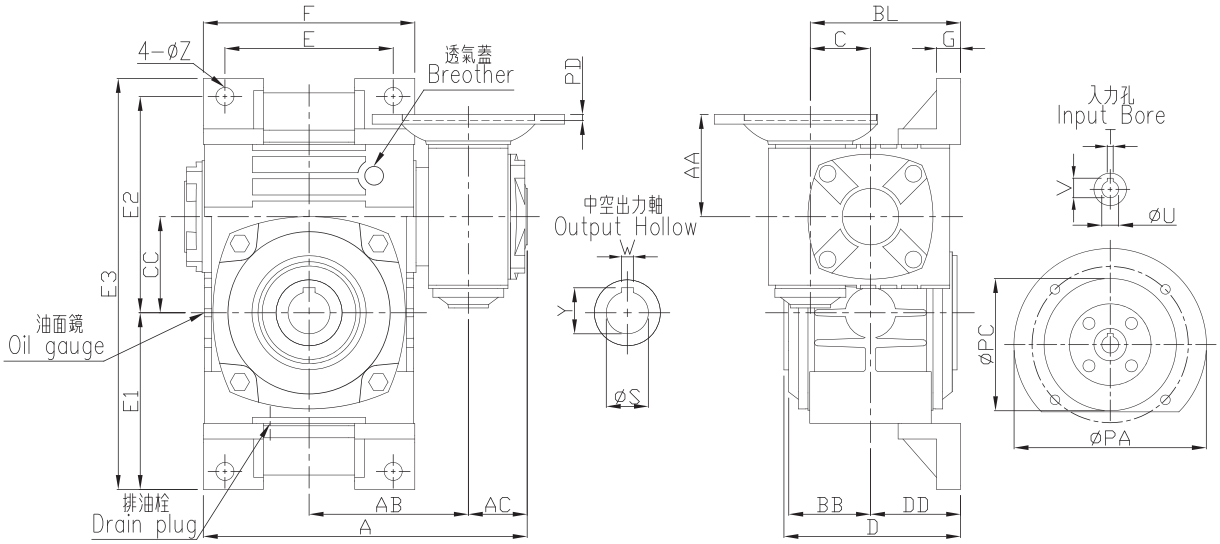

軸配置

RA	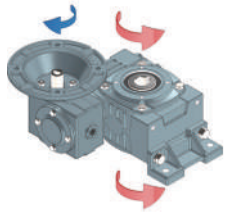	RB	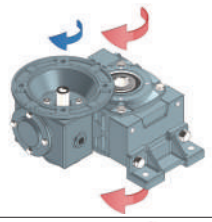	RC	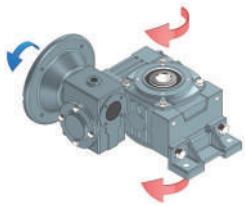
LA	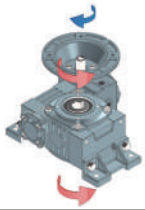	LB	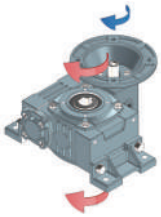	LC	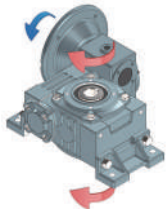

配對法	60 × 32	70 × 40	80 × 50	100 × 60	120 × 70	135 × 80	155 × 100	175 × 120

蝸輪-雙段系統- MPHVW

尺寸表 DIMENSION *in millimeter																			
型號	減速比 Ratio		A	AA	AB	AC	BB	BL	C	CC	D	DD	E	E1	E2	E3	F	G	Z
60			218	85	100	43	53	90	32	60	114	58	100	103	130	267	127	15	11
70	1:100 1:150 1:200	1:1000	260.5	78.5	120.5	45	62	108	40	70	133.5	68	120	120	155	305	156	20	15
80		1:1200 1:1500	285	85	132	49	68	125	50	80	147	75	140	132	180	342	176	20	15
100	1:300 1:400	1:1600 1:1800	353	102	163	55	83	150	60	100	177.5	90	190	155	215	400	227	20	15
120	1:500 1:600	1:2000 1:2400 1:2500	409.5	117	187	64	95	175	70	120	205	105	220	200	260	505	264	25	18
135	1:800 1:900	1:3000 1:3600	439.5	129	216.5	71	102.5	193	80	135	221	113	260	235	290	570	304	30	18
155			521	160	267	84	109	235	100	155	270	135	280	217	310	583	340	35	20
175			575	175	302	103	137	280	120	175	330	160	320	290	365	715	380	40	20

尺寸表 DIMENSION *in millimeter																			
型號	減速比 Ratio		入力孔 Input Bore			入力軸 Input Shaft					中空出力軸 Output Hollow			馬力 HP		重量 (Kg)	油量 (l)	
			U	T	V	PA	PB	PC	PD	PK	S	W	Y	HP	Kw		1st	2nd
60			11	4	12.5	160	130	110	5	M8	25	7	28	0.25	0.2	11.8	0.16	0.44
70			11	4	12.5	160	130	110	5	M8	30	7	33	0.25	0.2	18.0	0.17	0.70
80			11	4	12.5	160	130	110	5	M8	35	10	38	0.25	0.2	24.0	0.31	1.00
100	1:100 1:150 1:200	1:1000 1:1200	11	4	12.5	160	130	110	5	M8	40	12	43	0.25	0.2	46.0	0.44	1.90
		1:1500	14	5	16	160	130	110	5	M8				0.5	0.4			
120	1:300 1:400 1:500	1:1600 1:1800	14	5	16	160	130	110	5	M8	45	14	48.5	0.5	0.4	69.0	0.70	4.10
		1:2000	19	6	21.5	200	165	130	5	M10				1	0.75			
135	1:600 1:800 1:900	1:2400 1:2500	19	6	21.5	200	165	130	5	M10	55	15	60	1	0.75	96.0	1.00	4.40
		1:3000	24	8	27	200	165	130	5	M10				2	1.5			
155		1:3600	24	8	27	200	165	130	5	M10	65	18	69	2	1.5	120	1.87	7.00
			28	8	31	250	215	180	5	M12				3	2.2			
175			28	8	31	250	215	180	5	M12	80	22	85	3	2.2	190	4.10	8.00
			28	8	31	250	215	180	5	M12				5	3.7			

蝸輪-雙段系統- PHSW

PHSW60~ PHSW 175

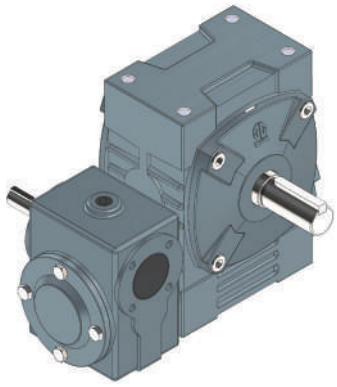

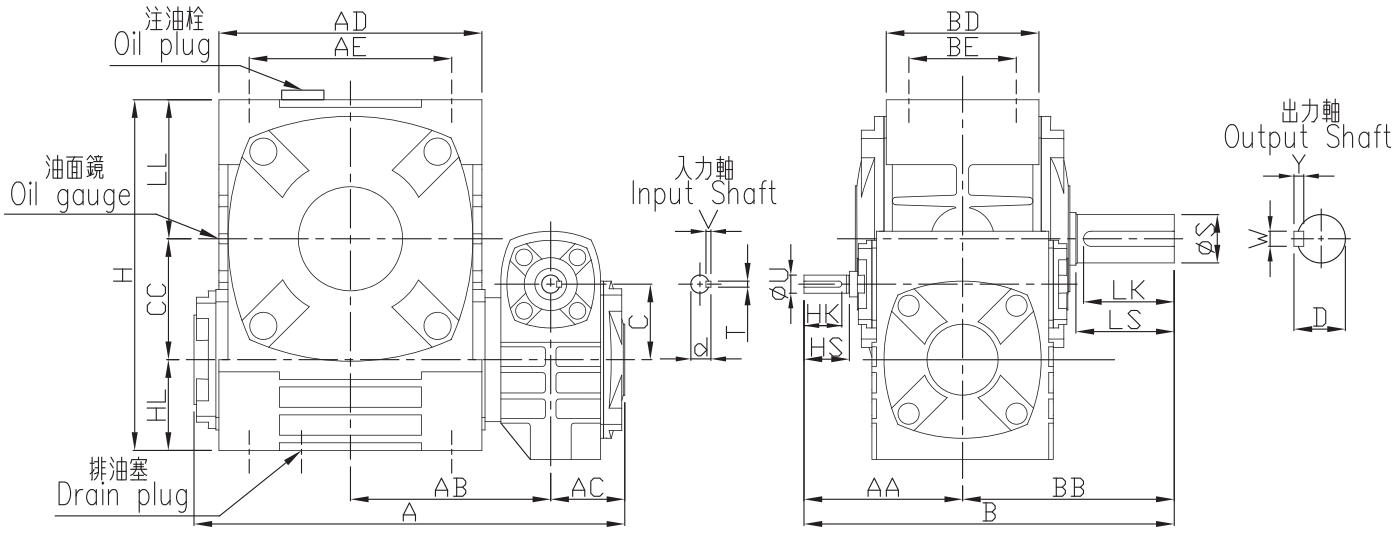

軸配置

RR	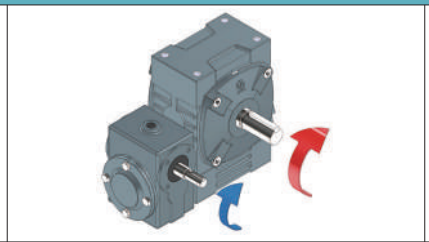	RL	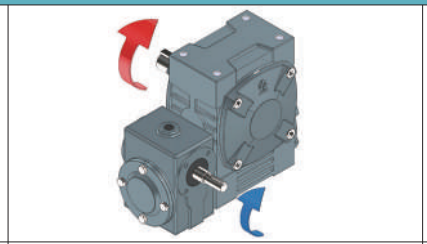	RD	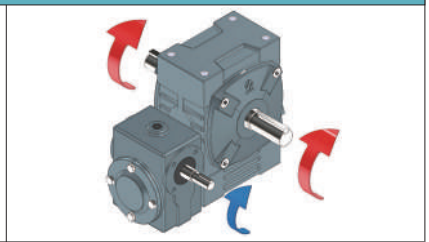
LR	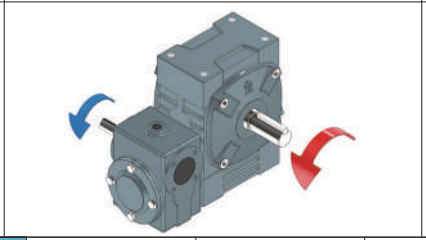	LL	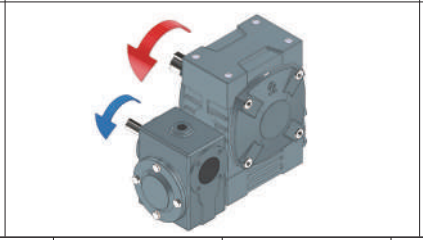	LD	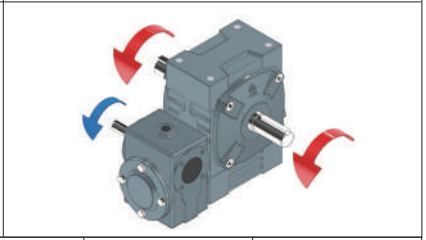

配對法	60 × 32	70 × 40	80 × 50	100 × 60	120 × 70	135 × 80	155 × 100	175 × 120

蝸輪-雙段系統- PHSW

尺寸表 DIMENSION *in millimeter																		
型號 Size	減速比 Ratio		A	AA	AB	AC	AD	AE	B	BB	BD	BE	C	CC	H	HL	LL	X*L
60			218	88	100	43	127	100	188	100	78	54	32	60	177	42	75	M10*20
70	1:100	1:1000	260.5	96	120.5	45	156	125	226	130	88	66	40	70	205	50	85	M10*20
80	1:150 1:200	1:1200 1:1500	285	105	132	49	176	145	245	140	101	75	50	80	232	60	92	M10*20
100	1:300 1:400	1:1600 1:1800	353	120	163	55	227	185	290	170	115	85	60	100	290	75	115	M12*24
120	1:500 1:600	1:2000 1:2400 1:2500	409.5	140	187	64	264	220	330	190	132	100	70	120	370	95	155	M14*28
135	1:800 1:900	1:3000 1:3600	465	160	216.5	71	304	260	370	210	144	110	80	135	425	105	185	M16*32
155			558.5	190	267	84	340	280	442	252	160	120	100	155	423	103	165	M16*40
175			636	230	302	103	390	320	492	262	186	140	120	175	521	123	223	M16*40

尺寸表 DIMENSION *in millimeter																
型號 Size	減速比 Ratio		馬力 HP		入力軸 Input Shaft				出力軸 Output Shaft				重量 (Kg)	油量 (l)	
			1/100~ 1/900	1/1000~ 1/3600	HS	U	d	TxVxHK	LS	S	D	WxYxLK		1st	2nd
60			1/16	*	28	12	13.5	4x4x20	50	22	25	7x7x45	9.7	0.16	0.44
70	1:100	1:1000	1/8	1/16	28	12	13.5	4x4x25	60	28	31	7x7x55	15	0.17	0.70
80	1:150 1:200	1:1200 1:1500	1/4	1/8	30	12	13.5	4x4x25	65	32	35	10x8x60	20	0.31	1.00
100	1:300 1:400	1:1600 1:1800	1/2	1/4	40	15	17	5x5x35	75	38	41	10x8x65	41	0.44	1.90
120	1:500 1:600	1:2000 1:2400 1:2500	1	1/2	40	18	20	5x5x35	85	45	48	12x8x70	62	7.00	4.10
135	1:800 1:900	1:3000 1:3600	2	1	50	22	25	7x7x45	95	55	60	15x10x80	86	1.00	4.40
155			3	2	50	25	28	7x7x45	110	60	65	15x10x95	105	1.87	7.00
175			5	3	65	30	33	7x7x55	110	65	69	18x11x95	185	4.10	8.00

蝸輪-雙段系統- MPHSW

MPHSW60~ MPHSW 175

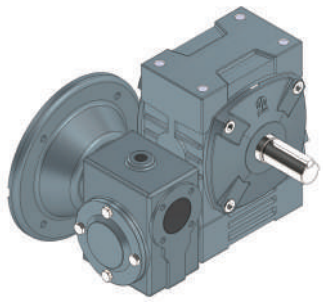

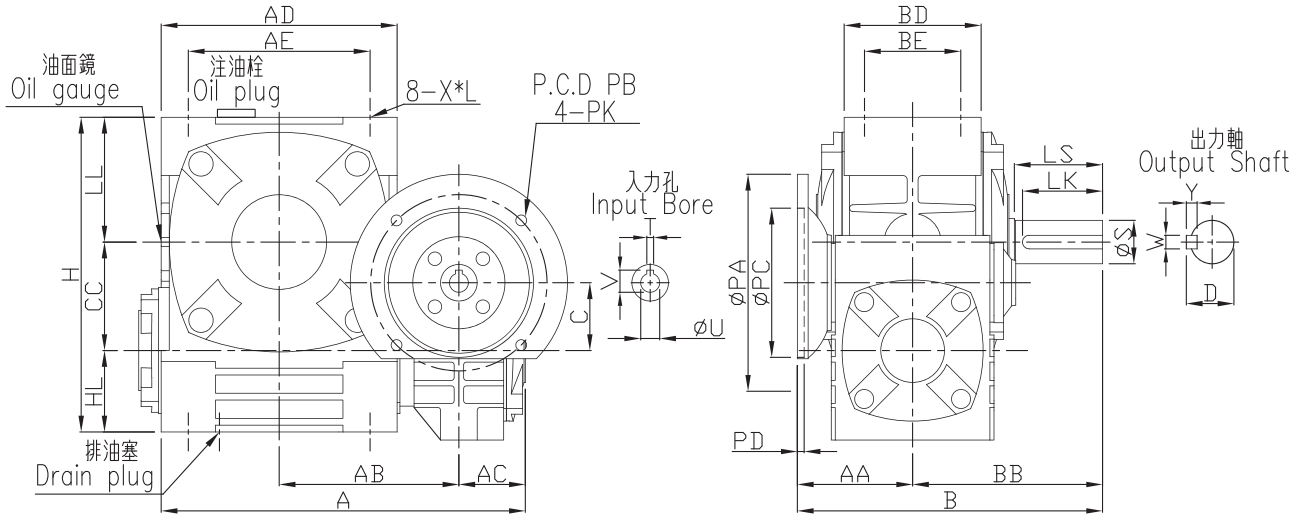

軸配置

RR	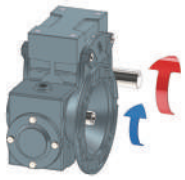	RL	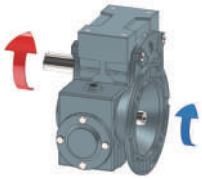	RD	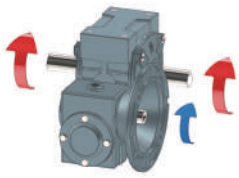	RRC	
RLC	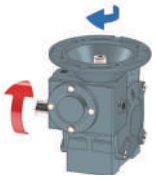	RDC	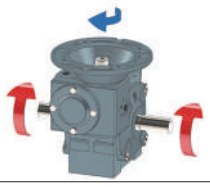	LR		LL	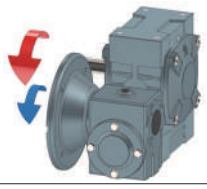
LD	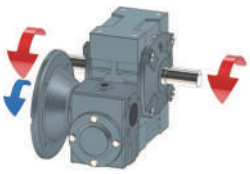	LRC	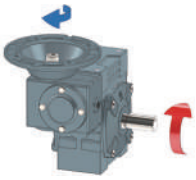	LLC	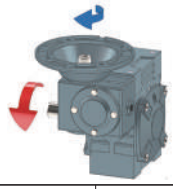	LDC	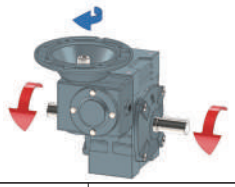

配對法							
60 × 32	70 × 40	80 × 50	100 × 60	120 × 70	135 × 80	155 × 100	175 × 120

蝸輪-雙段系統- MPHSW

尺寸表 DIMENSION *in millimeter																		
型號 Size	減速比 Ratio		A	AA	AB	AC	AD	AE	B	BB	BD	BE	C	CC	H	HL	LL	X*L
60			218	88	100	43	127	100	188	100	78	54	32	60	177	42	75	M10*20
70	1:100 1:150 1:200	1:1000	260.5	96	120.5	45	156	125	226	130	88	66	40	70	205	50	85	M10*20
80		1:1200 1:1500	285	105	132	49	176	145	245	140	101	75	50	80	232	60	92	M10*20
100	1:300 1:400	1:1600 1:1800	353	120	163	55	227	185	290	170	115	85	60	100	290	75	115	M12*24
120	1:500 1:600	1:2000 1:2400 1:2500	409.5	140	187	64	264	220	330	190	132	100	70	120	370	95	155	M14*28
135	1:800 1:900	1:3000 1:3600	465	160	216.5	71	304	260	370	210	144	110	80	135	425	105	185	M16*32
155			558.5	190	267	84	340	280	442	252	160	120	100	155	423	103	165	M16*40
175			636	230	302	103	390	320	492	262	186	140	120	175	521	123	223	M16*40

尺寸表 DIMENSION *in millimeter																				
型號 Size	減速比 Ratio		入力孔 Input Bore			入力法蘭 Input Adapter					出力軸 Output Shaft				馬力 Power		重量 (Kg)	油量 (l)	
			U	T	V	PA	PB	PC	PD	PK	LS	S	D	WxYxLK	HP	Kw		1st	2nd
60			11	4	12.5	160	130	110	5	M8	50	22	25	7x7x45	0.25	0.2	10.9	0.16	0.44
70			11	4	12.5	160	130	110	5	M8	60	28	31	7x7x55	0.25	0.2	16.0	0.17	0.70
80			11	4	12.5	160	130	110	5	M8	65	32	35	10x8x60	0.25	0.2	25.0	0.31	1.00
100	1:100 1:150 1:200	1:1000 1:1200	11	4	12.5	160	130	110	5	M8	75	38	41	10x8x65	0.25	0.2	43.0	01.44	1.90
		1:1500	14	5	16	160	130	110	5	M8					0.5	0.4			
120	1:300 1:400 1:500	1:1600 1:1800	14	5	16	160	130	110	5	M8	85	45	48	12x8x70	0.5	0.4	68.0	0.70	4.10
		1:2000	19	6	21.5	200	165	130	5	M10					1	0.75			
135	1:600 1:800 1:900	1:2400 1:2500	19	6	21.5	200	165	130	5	M10	95	55	60	15x10x80	1	0.75	83.0	1.00	4.40
		1:3000	24	8	27	200	165	130	5	M10					2	1.5			
155		1:3600	24	8	27	200	165	130	5	M10	110	60	65	15x10x95	2	1.5	105	1.87	7.00
			28	8	31	250	215	180	5	M12					3	2.2			
175			28	8	31	250	215	180	5	M12	110	65	69	18x11x95	3	2.2	185	4.10	8.00
			28	8	31	250	215	180	5	M12					5	3.7			

RD.RDC.LD.LDC 為雙出力軸

蝸輪-雙段系統- MPHSVW

MPHSVW60~MPHSVW175

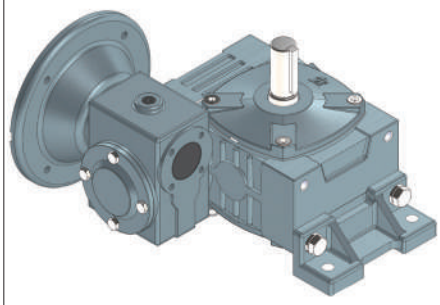

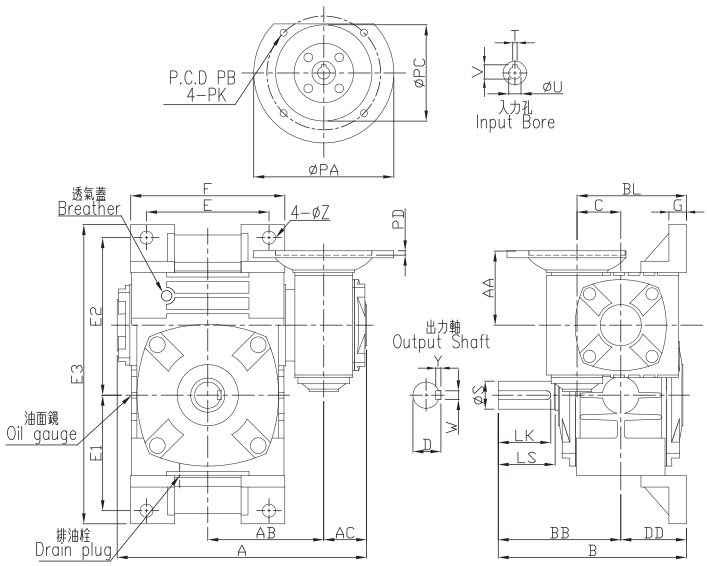

軸配置

ARA	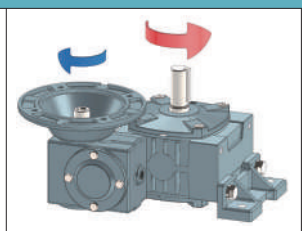	ARB	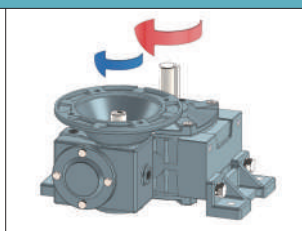	ARC	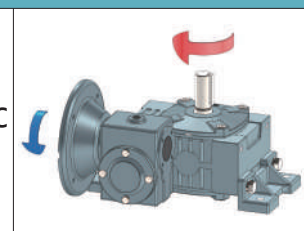	ALA	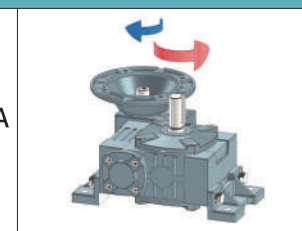
ALB	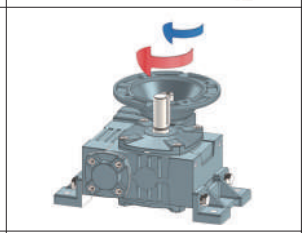	ALC	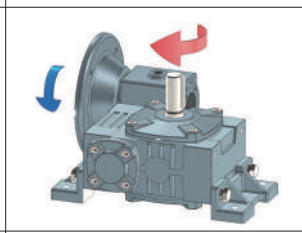	BRA	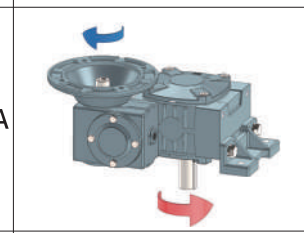	BRB	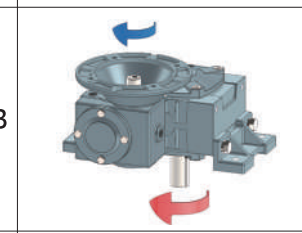
BRC	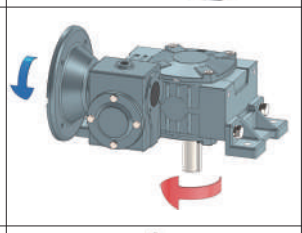	BLA	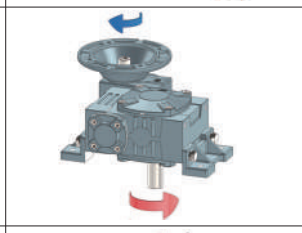	BLB	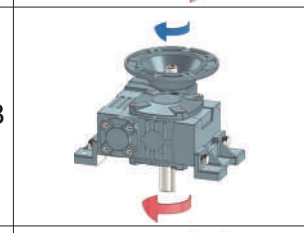	BLC	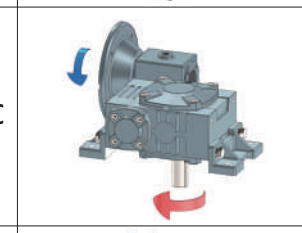
DRA	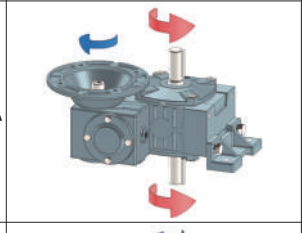	DRB	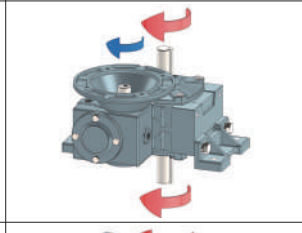	DRC	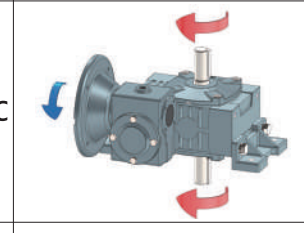	DLA	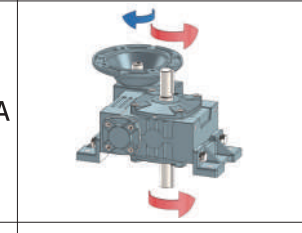
DLB	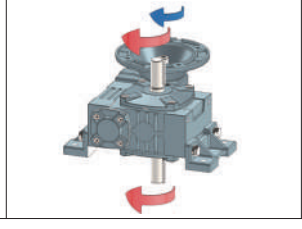	DLC	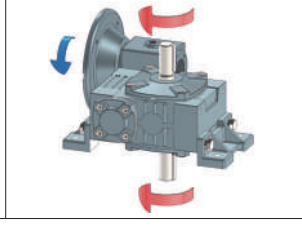				

蝸輪-雙段系統- MPHSVW

配對法	60 × 32	70 × 40	80 × 50	100 × 60	120 × 70	135 × 80	155 × 100	175 × 120

尺寸表 DIMENSION *in millimeter

型號 Size	減速比 Ratio		A	AA	AB	AC	B	BB	BL	C	DD	E	E1	E2	E3	F	G	Z
60			218	85	100	43	168	110	90	32	58	100	103	130	267	127	15	11
70		1:1000	260.5	78.5	120.5	45	198	130	108	40	68	120	120	155	305	156	20	15
80	1:100 1:150 1:200	1:1200 1:1500	285	85	132	49	215	140	125	50	75	140	132	180	342	176	20	15
100	1:300 1:400	1:1600 1:1800	353	102	163	55	260	170	150	60	90	190	155	215	400	227	20	15
120	1:500 1:600	1:2000 1:2400 1:2500	409.5	117	187	64	295	190	175	70	105	220	200	260	505	264	25	18
135	1:800 1:900	1:3000 1:3600	465	129	216.5	71	323	210	193	80	113	260	235	290	570	304	30	18
155			558.5	160	267	84	387	252	235	100	135	280	217	310	583	340	35	20
175			636	175	302	103	422	262	280	120	160	320	290	365	715	380	40	20

尺寸表 DIMENSION *in millimeter

型號 Size	減速比 Ratio		入力軸 Input Bore			入力法蘭 Input Adapter					出力軸 Output Shaft				馬力 Power		重量 (Kg)	油量 (l)	
			U	T	V	PA	PB	PC	PD	PK	LS	S	D	WxYxLK	HP	Kw		1st	2nd
60			11	4	12.5	160	130	110	5	M8	50	22	25	7x7x45	0.25	0.2	11.8	0.16	0.44
70			11	4	12.5	160	130	110	5	M8	60	28	31	7x7x55	0.25	0.2	18.0	0.17	0.70
80			11	4	12.5	160	130	110	5	M8	65	32	35	10x8x60	0.25	0.2	24.0	0.31	1.00
100	1:100 1:150 1:200	1:1000 1:1200 1:1500	11	4	12.5	160	130	110	5	M8	75	38	41	10x8x65	0.25	0.2	46.0	0.44	1.90
			14	5	16	160	130	110	5	M8					0.5	0.4			
120	1:300 1:400 1:500	1:1600 1:1800 1:2000	14	5	16	160	130	110	5	M8	85	45	48	12x8x70	0.5	0.4	69.0	0.70	4.10
			19	6	21.5	200	165	130	5	M10					1	0.75			
135	1:600 1:800 1:900	1:2400 1:2500 1:3000	19	6	21.5	200	165	130	5	M10	95	55	60	15x10x80	1	0.75	96.0	1.00	4.40
			24	8	27	200	165	130	5	M10					2	1.5			
155		1:3600	24	8	27	200	165	130	5	M10	110	60	65	15x10x95	2	1.5	120	1.87	7.00
			28	10	31	250	215	180	5	M12					3	2.2			
175			28	10	31	250	215	180	5	M12	110	65	69	18x11x95	3	2.2	190	4.10	8.00
			28	10	31	250	215	180	5	M12					5	3.7			

蝸輪-剎車式-PACB

PACB50~ PACB135

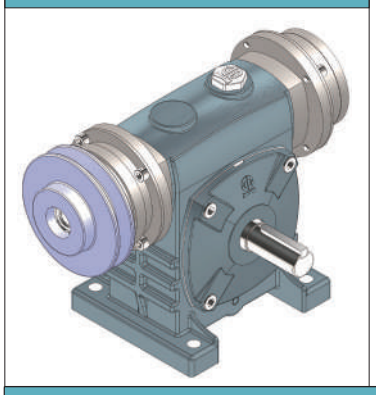

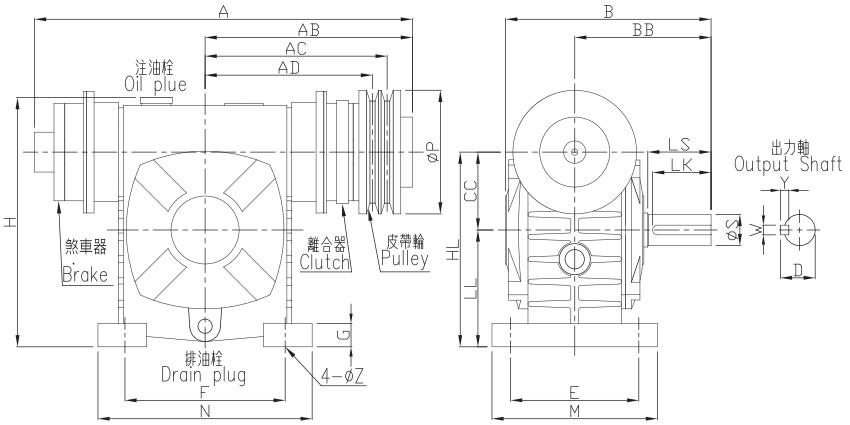

軸配置

R	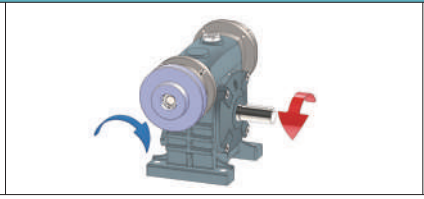	L	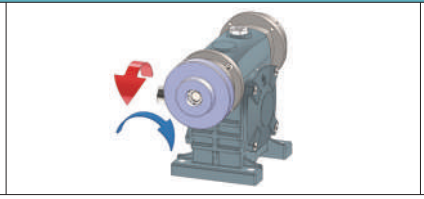	D	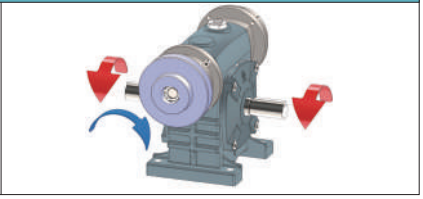

尺寸表 DIMENSION *in millimeter

型號 Size	減速比 Ratio	B	BB	CC	E	F	H	HL	LL	M	N	G	Z	出力軸 Output Shaft				重量 (Kg)	油量 (l)
														LS	S	D	WxYxLK		
50	(特殊) 1:5 (標準) 1:10 1:15 1:20 1:30 1:40 1:50 1:60	145	95	50	95	110	180	130	80	120	140	15	11	40	17	19	5x5x35	8.5	0.31
60		165	110	60	105	120	200	150	90	130	150	18	11	50	22	25	7x7x45	12.8	0.42
70		195	130	70	115	150	240	175	105	150	190	20	15	60	28	31	7x7x55	16.0	0.77
80		210	140	80	135	180	270	200	120	170	220	24	15	65	32	35	10x8x60	18.0	1.18
100		260	170	100	155	220	340	250	150	190	270	25	15	75	38	41	10x8x65	33.0	2.31
120		290	190	120	180	260	405	300	180	230	320	30	18	85	45	48	12x8x70	71.0	3.20
135		320	210	135	200	290	455	350	215	250	350	30	18	95	55	60	15x10x80	94.0	4.10

尺寸表 DIMENSION *in millimeter

型號 Size	減速比 Ratio	離合器 Clutch			剎車器 Brake			皮帶輪 Pulley		A	AB	AC	AD
		Type	Torque Kg-m	Voltage	Type	Torque Kg-m	Voltage	Type	Dia P				
50	(特殊) 1:5 (標準) 1:10 1:15 1:20 1:30 1:40 1:50 1:60	S50	0.5	DC24V	S50	0.5	DC24V	A1	76.2(3")	244.0	131.0	111.0	*
60		S50	0.5	DC24V	S50	0.5	DC24V	A1	76.2(3")	277.0	147.5	127.5	*
		M10	1	DC24V	M10	1	DC24V	A1	101.6(4")	289.5	152.5	130.5	*
70		M10	1	DC24V	M10	1	DC24V	A1	101.6(4")	312.5	164.0	142	*
		M20	2	DC24V	M20	2	DC24V	B1	127(5")	332.0	175.0	150	*
80		M20	2	DC24V	M20	2	DC24V	B1	127(5")	334.0	176.0	151	*
		M40	4	DC24V	M40	4	DC24V	B1	152.4(6")	348.5	182.5	156.5	*
100		M40	4	DC24V	M40	4	DC24V	B1	152.4(6")	414.5	215.5	189.5	*
120		M80	8	DC24V	M80	8	DC24V	B2	152.4(6")	514.5	275.5	251	232
		T16	16	DC24V	T16	16	DC24V	B2	203.2(8")	539	284.5	260	241
135		M80	8	DC24V	M80	8	DC24V	B2	152.4(6")	543.5	290.0	265.5	246.5

蝸輪-剎車式-PBCB

PBCB50~ PBCB135

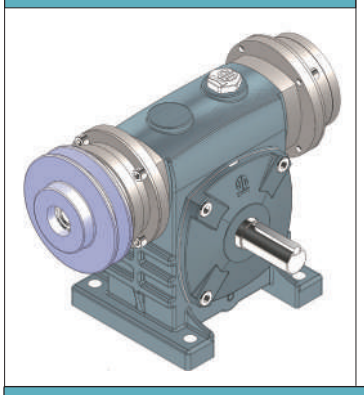

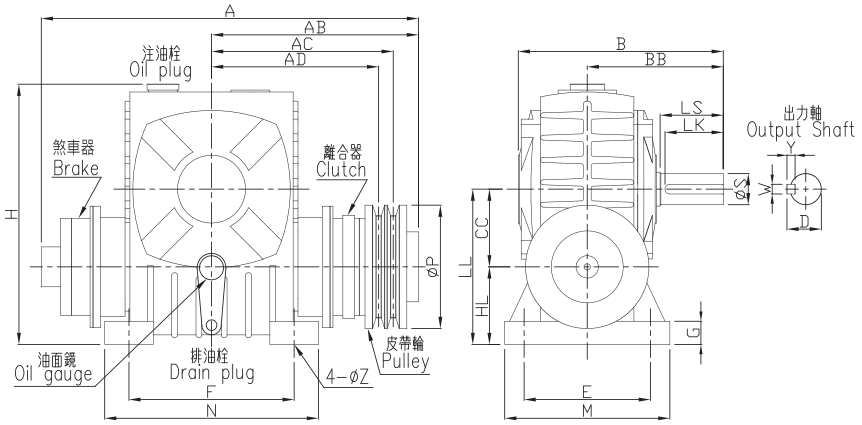

軸配置

R	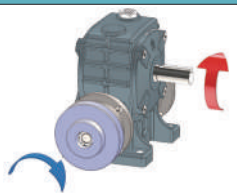	L	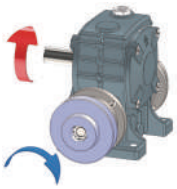	D	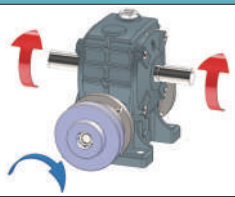

尺寸表 DIMENSION *in millimeter

型號 Size	減速比 Ratio	B	BB	CC	E	F	H	HL	LL	M	N	G	Z	出力軸 Output Shaft				重量 (Kg)	油量 (l)
														LS	S	D	WxYxLK		
50	(特殊) 1:5 (標準) 1:10 1:15 1:20 1:30 1:40 1:50 1:60	145	95	50	95	110	180	50	100	120	140	15	11	40	17	19	5x5x35	6.4	0.24
60		165	110	60	105	120	210	60	120	130	150	18	11	50	22	25	7x7x45	8.3	0.33
70		195	130	70	115	150	240	70	140	150	190	20	15	60	28	31	7x7x55	14.5	0.51
80		210	140	80	135	180	270	80	160	170	220	24	15	65	32	35	10x8x60	20.0	0.77
100		260	170	100	155	220	340	100	200	190	270	25	15	75	38	41	10x8x65	31.0	1.49
120		290	190	120	180	260	405	120	240	230	320	30	18	85	45	48	12x8x70	56.0	2.35
135		320	210	135	200	290	455	135	270	250	350	30	18	95	55	60	15x10x80	77.0	3.20

尺寸表 DIMENSION *in millimeter

型號 Size	減速比 Ratio	離合器 Clutch			剎車器 Brake			皮帶輪 Pulley		A	AB	AC	AD
		Type	Torque Kg-m	Voltage	Type	Torque Kg-m	Voltage	Type	Dia P				
50	(特殊) 1:5 (標準) 1:10 1:15 1:20 1:30 1:40 1:50 1:60	S50	0.5	DC24V	S50	0.5	DC24V	A1	76.2(3")	244.0	131.0	111.0	*
60		S50	0.5	DC24V	S50	0.5	DC24V	A1	76.2(3")	277.0	147.5	127.5	*
		M10	1	DC24V	M10	1	DC24V	A1	101.6(4")	289.5	152.5	130.5	*
70		M10	1	DC24V	M10	1	DC24V	A1	101.6(4")	312.5	164.0	142	*
		M20	2	DC24V	M20	2	DC24V	B1	127(5")	332.0	175.0	150	*
80		M20	2	DC24V	M20	2	DC24V	B1	127(5")	334.0	176.0	151	*
		M40	4	DC24V	M40	4	DC24V	B1	152.4(6")	348.5	182.5	156.5	*
100		M40	4	DC24V	M40	4	DC24V	B1	152.4(6")	414.5	215.5	189.5	*
120		M80	8	DC24V	M80	8	DC24V	B2	152.4(6")	514.5	275.5	251	232
		T16	16	DC24V	T16	16	DC24V	B2	203.2(8")	539	284.5	260	241
135		M80	8	DC24V	M80	8	DC24V	B2	152.4(6")	543.5	290.0	265.5	246.5

蝸輪-剎車式- PVCB

PVCB50~ PVCB135

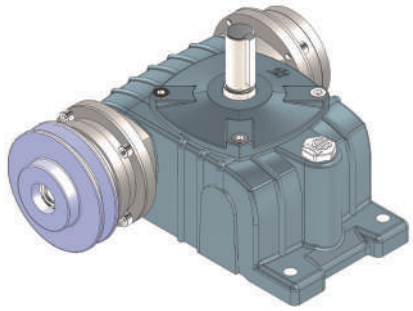

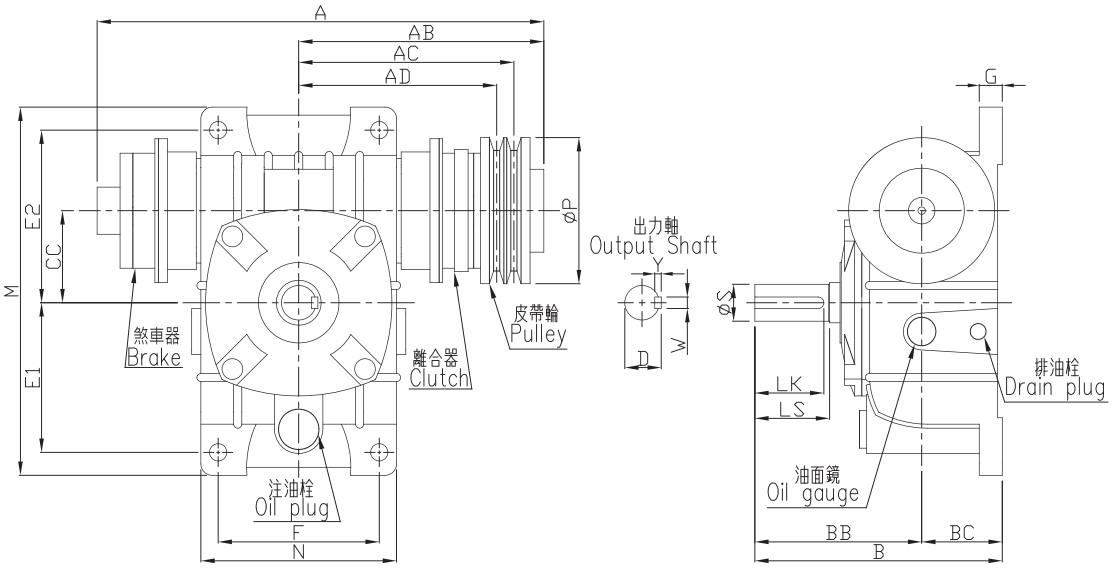

軸配置

AR	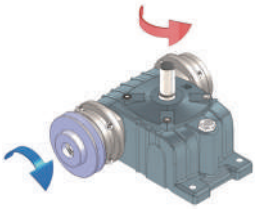	BR	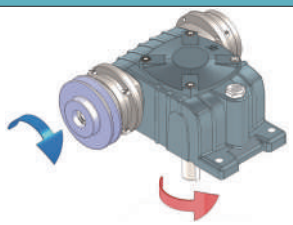	CR	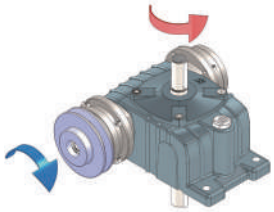
AL	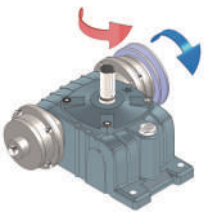	BL	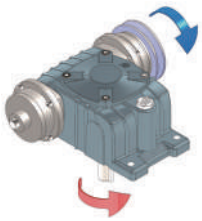	CL	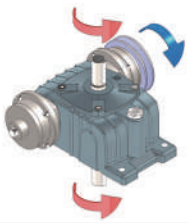

蝸輪-剎車式- PVCB

尺寸表 DIMENSION *in millimeter																			
型號 Size	減速比 Ratio	B	BB	BC	C	CC	E1	E2	F	M	N	G	Z	出力軸 Output Shaft				重量 (Kg)	油量 (l)
														LS	S	D	WxYxLK		
50		145	95	50	106	50	93	102	90	220	116	15	11	40	17	19	5x5x35	7.0	0.51
60	（特殊）	165	110	55	123	60	105	120	100	260	126	18	11	50	22	25	7x7x45	8.9	0.66
70	1:5 （標準） 1:10	200	130	70	140	70	120	135	120	295	158	20	15	60	28	31	7x7x55	15.0	1.16
80	1:15 1:20	210	140	70	150	80	130	150	140	320	176	20	15	65	32	35	10x8x60	20.0	1.49
100	1:30 1:40 1:50	260	170	90	175	100	155	180	190	375	226	30	15	75	38	41	10x8x65	35.0	2.95
120	1:60	290	190	100	210	120	185	215	220	450	268	30	18	85	45	48	12x8x70	61.0	5.10
135		320	210	110	235	135	210	235	260	495	306	35	18	95	55	60	15x10x80	84.0	7.10

尺寸表 DIMENSION *in millimeter													
型號 Size	減速比 Ratio	離合器 Clutch			剎車器 Brake			皮帶輪 Pulley		A	AB	AC	AD
		Type	Torque Kg-m	Voltage	Type	Torque Kg-m	Voltage	Type	Dia P				
50		S50	0.5	DC24V	S50	0.5	DC24V	A1	76.2(3")	244.0	131.0	111.0	*
60		S50	0.5	DC24V	S50	0.5	DC24V	A1	76.2(3")	277.0	147.5	127.5	*
		M10	1	DC24V	M10	1	DC24V	A1	101.6(4")	289.5	152.5	130.5	*
70	（特殊）	M10	1	DC24V	M10	1	DC24V	A1	101.6(4")	312.5	164.0	142	*
	1:5 （標準） 1:10	M20	2	DC24V	M20	2	DC24V	B1	127(5")	332.0	175.0	150	*
80	1:15 1:20	M20	2	DC24V	M20	2	DC24V	B1	127(5")	334.0	176.0	151	*
	1:30 1:40 1:50	M40	4	DC24V	M40	4	DC24V	B1	152.4(6")	348.5	182.5	156.5	*
100	1:60	M40	4	DC24V	M40	4	DC24V	B1	152.4(6")	414.5	215.5	189.5	*
120		M80	8	DC24V	M80	8	DC24V	B2	152.4(6")	514.5	275.5	251	232
		T16	16	DC24V	T16	16	DC24V	B2	203.2(8")	539	284.5	260	241
135		M80	8	DC24V	M80	8	DC24V	B2	152.4(6")	543.5	290.0	265.5	246.5

蝸輪-單段系統-出力法蘭式- PHF

PHF50~PHF175

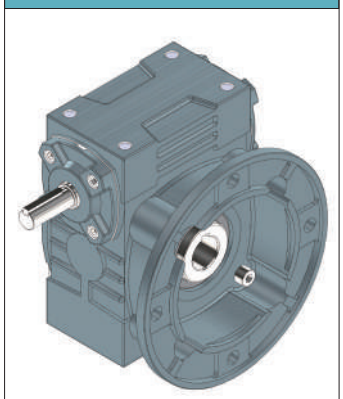

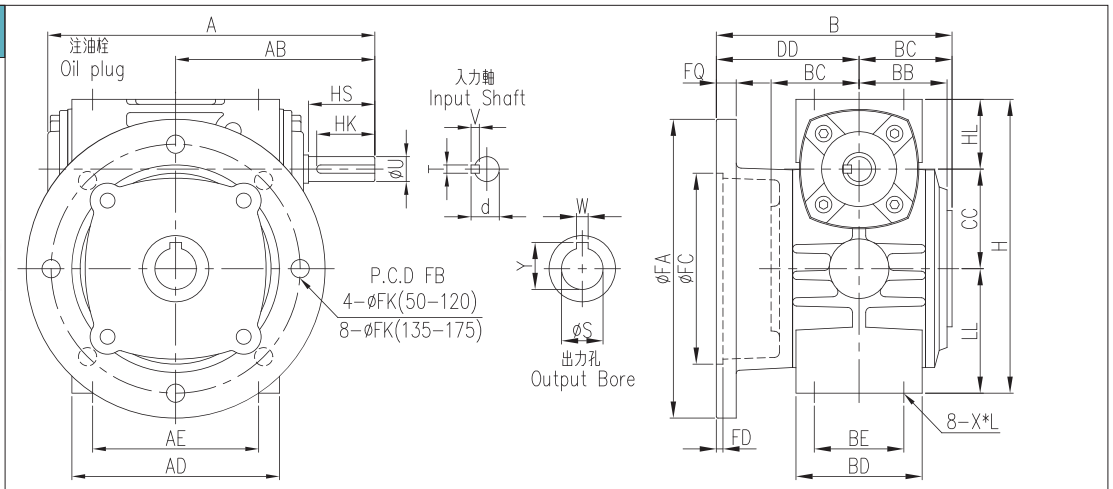

軸配置

AR	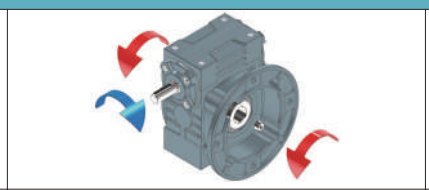	AL	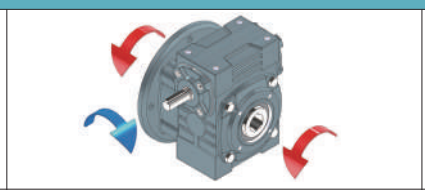	AI	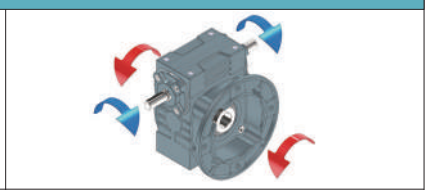
BR	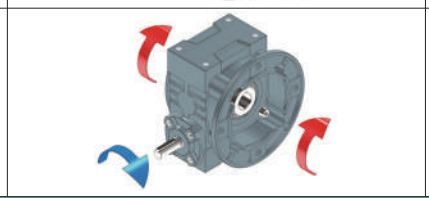	BL	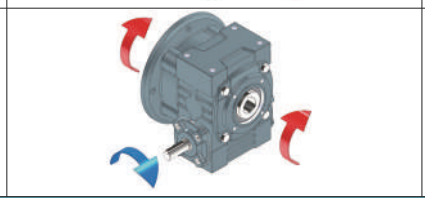	BI	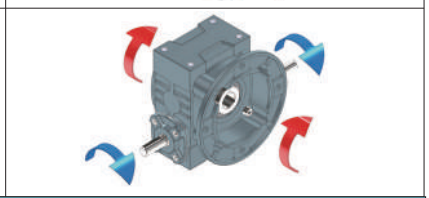

尺寸表 DIMENSION *in millimeter

型號 Size	減速比 Ratio	馬力 HP 1/10 ~1/30	馬力 HP 1/40 ~1/60	A	AB	AD	AE	B	BB	BC	BD	BE	CC	DD	H	HL	LL	X*L	入力軸 Input Shaft HS	U	d	T×V×HK	中空出力軸 Output Hollow S	W	Y	出力法蘭 Output Adapter FA	FB	FC	FD	FQ	FK	重量 (Kg)	油量 (l)
50		1/4	1/8	175	105	115	90	145.5	46.5	49.5	68	50	50	96	150	35	65	M8*16	30	12	13.5	4x4x25	20 25	6 7	22.5 28	180	150	115	4	10	11	7.7	0.31
60		1/2	1/4	198	120	127	100	142	53	56	78	54	60	86	177	42	75	M10*20	40	15	17	5x5x35	25	7	28	180	150	115	4	12	11	9.9	0.44
70		1	1/2	235	140	156	125	180.5	62	65.5	88	66	70	115	205	50	85	M10*20	40	18	20	5x5x35	30	7	33	250	215	180	5	13	15	16.3	0.70
80	(特殊) 1:5 (標準) 1:10	2	1	264	160	176	145	177	68	72	101	75	80	105	232	60	92	M10*20	50	22	25	7x7x45	35	10	38	250	215	180	5	15	15	22.0	0.99
100	1:15 1:20 1:30	3	2	325	190	227	185	232.5	83	87.5	115	85	100	145	290	75	115	M12*24	50	25	28	7x7x45	40	12	43	300	265	230	5	15	15	45.0	1.87
120	1:40 1:50 1:60	5	3	389	230	264	220	224	95	100	132	100	120	124	370	95	155	M14*28	65	30	33	7x7x55	45	14	48.5	350	300	250	5	20	19	67.0	4.10
135		7.5	5	438	260	296	260	256	102.5	108	144	110	135	148	425	105	185	M16*32	75	35	38	10x8x65	55	15	60	400	350	300	5	22	19	95.0	4.40
155		10	7.5	510	302	340	280	321.5	109	135	160	120	155	186.5	423	103	165	M16*40	85	40	43	10x8x75	65	18	69	400	350	300	5	22	19	110.0	7.00
175		15	10	556	325	370	320	370	137	170	186	140	175	200	521	123	223	M16*40	85	45	48	12x8x75	80	22	85	450	400	350	6	25	19	155.0	8.00

蝸輪-單段系統-出力法蘭式-MPHF

MPHF50~ MPHF175

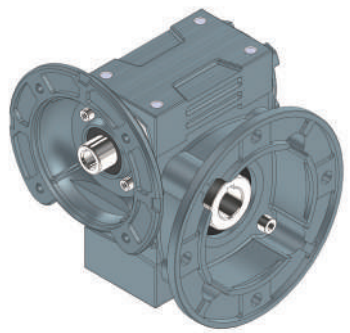

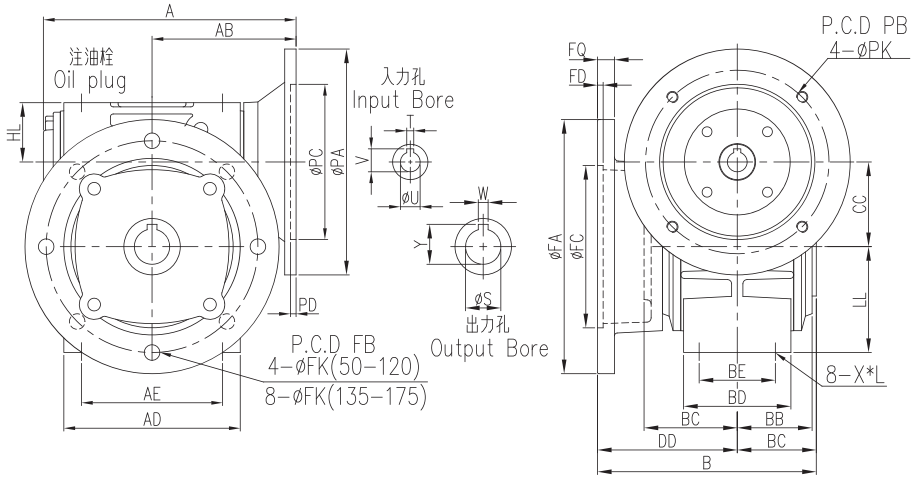

軸配置

AR	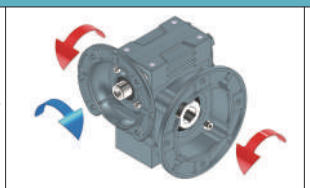	AL	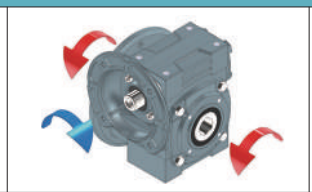	BR	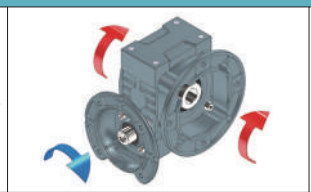	BL	
ARI	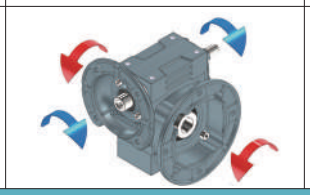	ALI	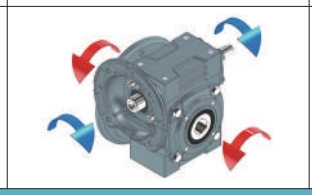	BRI	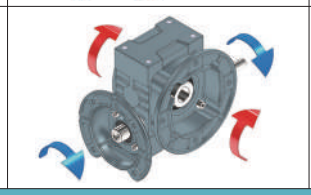	BLI	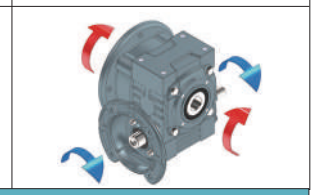

尺寸表 DIMENSION *in millimeter

型號 Size	減速比 Ratio	A	AB	AD	AE	B	BB	BC	BD	BE	CC	DD	HL	LL	X*L	馬力 Power HP	馬力 Power KW	入力孔 Input Bore U	入力孔 Input Bore T	入力孔 Input Bore V	入力法蘭 Input Adapter PA	入力法蘭 Input Adapter PB	入力法蘭 Input Adapter PC	入力法蘭 Input Adapter PD	入力法蘭 Input Adapter PK	中空出力軸 Output Hollow S	中空出力軸 Output Hollow W	中空出力軸 Output Hollow Y	出力法蘭 Output Adapter FA	出力法蘭 Output Adapter FB	出力法蘭 Output Adapter FC	出力法蘭 Output Adapter FD	出力法蘭 Output Adapter FQ	出力法蘭 Output Adapter FK	重量 (Kg)	油量 (l)
50		155	85	115	90	145.5	46.5	49.5	68	50	50	96	35	65	M8*16	0.25	0.2	11	4	12.5	160	130	110	5	M8	20 25	6 7	22.5 28	180	150	115	4	10	11	8.6	0.31
60		180	102	127	100	142	53	56	78	54	60	86	42	75	M10*20	0.25 0.5	0.2 0.4	11 14	4 5	12.5 16	160	130	110	5	M8	25	7	28	180	150	115	4	12	11	9.4	0.44
70		212	117	156	125	180.5	62	65.5	88	66	70	115	50	85	M10*20	0.5 1	0.4 0.75	14 19	5 6	16 21.5	160 200	130 165	110 130	5 5	M8 M10	30	7	33	250	215	180	5	13	15	16.0	0.70
80	(特殊) 1:5 (標準) 1:10	233	129	176	145	177	68	72	101	75	80	105	60	92	M10*20	1 2	0.75 1.5	19 24	6 8	21.5 27	200	165	130	5	M10	35	10	38	250	215	180	5	15	15	22.0	0.99
100	1:15 1:20 1:30	295	160	227	185	232.5	83	87.5	115	85	100	145	75	115	M12*24	2 3	1.5 2.2	24 28	8 8	27 31	200 250	165 215	130 180	5 5	M10 M12	40	12	43	300	265	230	5	15	15	43.0	1.87
120	1:40 1:50 1:60	334	175	264	220	224	95	100	132	100	120	124	95	155	M14*28	3 5	2.2 3.7	28 28	8 8	31 31	250	215	180	5	M12	45	14	48.5	350	300	250	5	20	19	66.0	4.10
135		380	202	296	260	256	102.5	108	144	110	135	148	105	185	M16*32	5 7.5	3.7 5.5	28 38	8 10	31 41	250 300	215 265	180 230	5 5	M12 M12	55	15	60	400	350	300	5	22	19	92.0	4.40
155		439.5	232	340	280	321.5	109	135	160	120	155	186.5	103	165	M16*40	7.5	5.5	38	10	41	300	265	230	5	M12	65	18	69	400	350	300	5	22	19	107	7.00
175		483	252	370	320	370	137	170	186	140	175	200	123	123	M16*40	10	7.5	38	10	41	300	265	230	5	M12	80	22	85	450	400	350	6	25	20	155	8.00

蝸輪-單段系統-出力法蘭式- PHFW

PHFW60~PHFW175

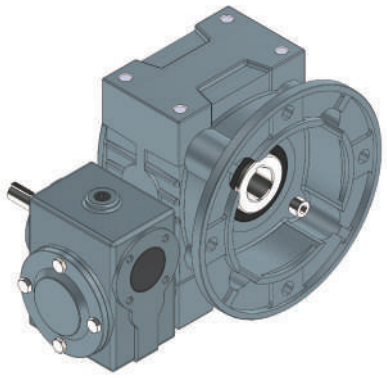

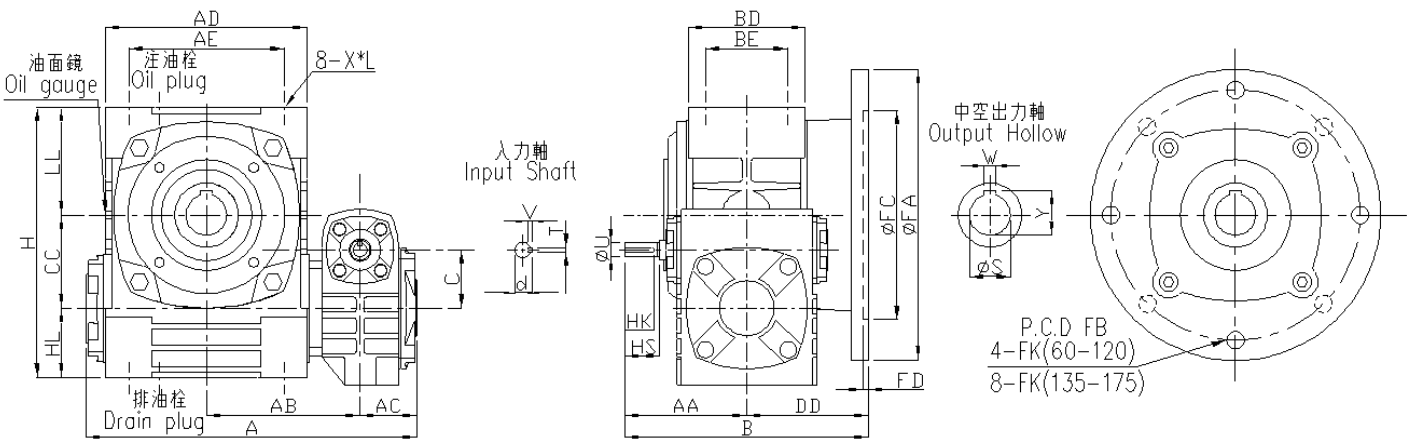

軸配置

RL		RLC		LR		LRC	
	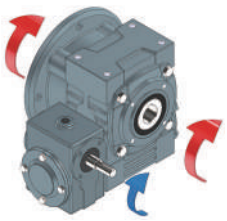		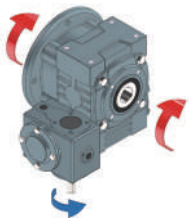		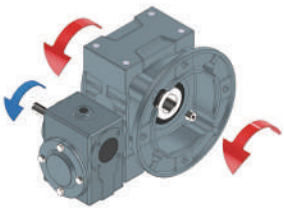		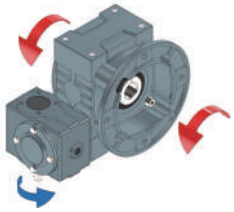

配對法	60 × 32	70 × 40	80 × 50	100 × 60	120 × 70	135 × 80	155 × 100	175 × 120

蝸輪-單段系統-出力法蘭式-PHFW

尺寸表 DIMENSION *in millimeter

型號 Size	減速比 Ratio		A	AA	AB	AC	AD	AE	B	BD	BE	C	CC	DD	H	HL	LL	X*L	油量 (l)	
																			1st	2nd
60			218	88	100	43	127	100	174	78	54	32	60	86	177	42	75	M10*20	0.16	0.44
70	1:100 1:150 1:200	1:1000	260.5	96	120.5	45	156	125	211	88	66	40	70	115	205	50	85	M10*20	0.17	0.70
80		1:1200 1:1500 1:1600	285	105	132	49	176	145	210	101	75	50	80	105	232	60	92	M10*20	0.31	1.00
100	1:300 1:400	1:1800 1:2000	353	120	163	55	227	185	265	115	85	60	100	145	290	75	115	M12*24	0.44	1.90
120	1:500 1:600	1:2400 1:2500	409.5	140	187	64	264	220	264	132	100	70	120	124	370	95	155	M14*28	0.70	4.10
135	1:800 1:900	1:3000 1:3600	465	160	216.5	71	296	260	308	144	110	80	135	148	425	105	185	M16*32	1.00	4.40
155			558.5	190	267	84	340	280	376.5	160	120	100	155	186.5	423	103	165	M16*40	1.87	7.00
175			636	230	302	103	370	320	430	186	140	120	175	200	521	123	223	M16*40	4.10	8.00

尺寸表 DIMENSION *in millimeter

型號 Size	減速比 Ratio		入力軸 Input Bore				中空出力軸 Output Hollow			出力法蘭 Output Adapter					馬力 Power		重量 (Kg)
			HS	U	d	TxVxHK	S	W	Y	FA	FB	FC	FD	FK	HP	Kw	
60			28	12	13.5	4x4x20	25	7	28	180	150	115	4	12	0.25	0.2	10.9
70			28	12	13.5	4x4x25	30	7	33	250	215	180	4	13	0.25	0.2	16.0
80			30	12	13.5	4x4x25	35	10	38	250	215	180	5	15	0.25	0.2	25.0
100	1:100 1:150 1:200	1:1000 1:1200 1:1500	40	15	17	5x5x35	40	12	43	300	265	230	5	15	0.25 0.5	0.2 0.4	43.0
120	1:300 1:400 1:500	1:1600 1:1800 1:2000	40	18	20	5x5x35	45	14	48.5	350	300	250	5	20	0.5 1	0.4 0.75	68.0
135	1:600 1:800 1:900	1:2400 1:2500 1:3000	50	22	25	7x7x45	55	15	60	400	350	300	5	22	1 2	0.75 1.5	83.0
155		1:3600	50	25	28	7x7x45	65	18	69	400	350	300	5	22	2 3	1.5 2.2	105
175			65	30	33	7x7x55	80	22	85	450	400	350	6	25	3 5	2.2 3.7	185

蝸輪-雙段系統-出力法蘭式- MPHFW

MPHFW60~MPHFW175

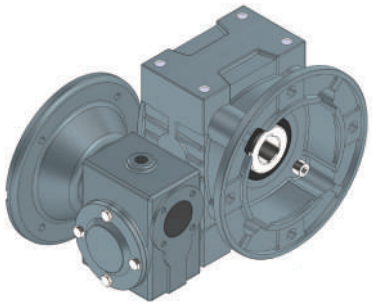

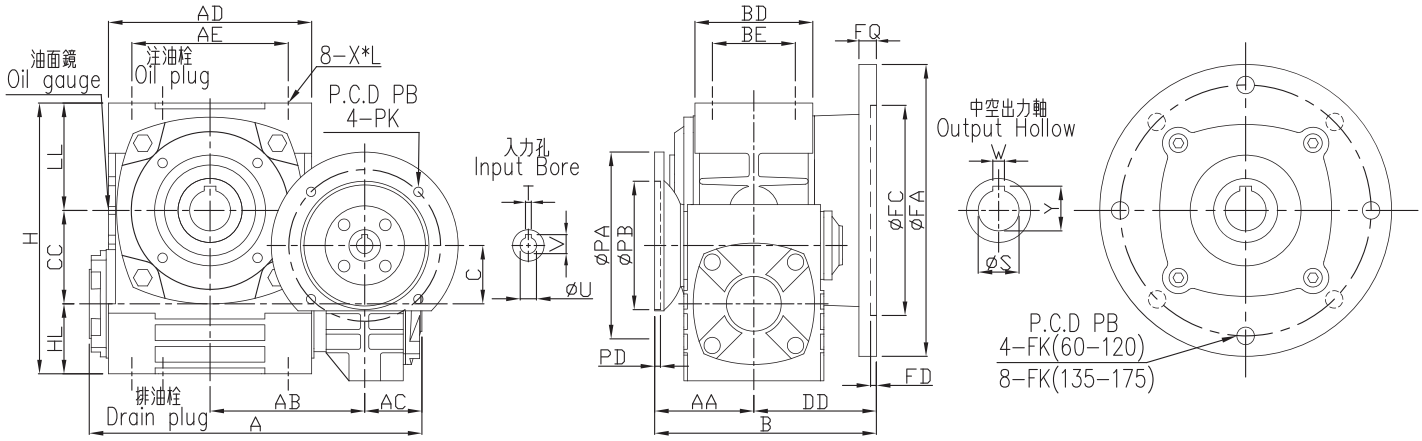

軸配置

RL	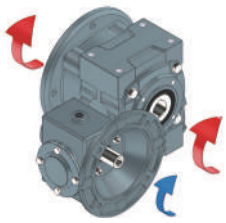	RLC	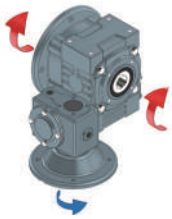	LR	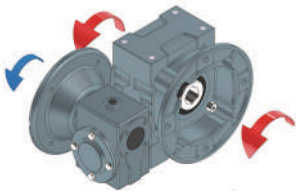	LRC	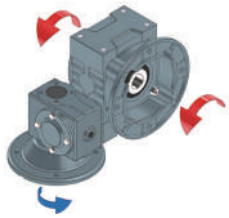

配對法	60 × 32	70 × 40	80 × 50	100 × 60	120 × 70	135 × 80	155 × 100	175 × 120

蝸輪-雙段系統-出力法蘭式-MPHFW

尺寸表 DIMENSION *in millimeter

型號 Size	減速比 Ratio		A	AA	AB	AC	AD	AE	B	BD	BE	C	CC	DD	H	HL	LL	X*L	油量 (l)	
																			1st	2nd
60			218	85	100	43	127	100	171	78	54	32	60	86	177	42	75	M10*20	0.16	0.44
70	1:100	1:1000	260.5	78.5	120.5	45	156	125	193.5	88	66	40	70	115	205	50	85	M10*20	0.17	0.70
80	1:150 1:200	1:1200 1:1500	285	85	132	49	176	145	190	101	75	50	80	105	232	60	92	M10*20	0.31	1.00
100	1:300 1:400	1:1600 1:1800	353	102	163	55	227	185	247	115	85	60	100	145	290	75	115	M12*24	0.44	1.90
120	1:500 1:600	1:2000 1:2400 1:2500	409.5	117	187	64	264	220	241	132	100	70	120	124	370	95	155	M14*28	0.70	4.10
135	1:800 1:900	1:3000 1:3600	465	129	216.5	71	296	260	277	144	110	80	135	148	425	105	185	M16*32	1.00	4.40
155			558.5	160	267	84	340	280	346.5	160	120	100	155	186.5	423	103	165	M16*40	1.87	7.00
175			636	175	302	103	370	320	375	186	140	120	175	200	521	123	223	M16*40	4.10	8.00

尺寸表 DIMENSION *in millimeter

型號 Size	減速比 Ratio		入力孔 Input Bore			入力法蘭 Input Adapter					中空出力軸 Output Hollow			出力法蘭 Output Adapter					馬力 Power		重量 (Kg)
			U	T	V	PA	PB	PC	PD	PK	S	W	Y	FA	FB	FC	FD	FK	HP	Kw	
60			11	4	12.5	160	130	110	5	M8	25	7	28	180	150	115	4	12	0.25	0.2	10.9
70			11	4	12.5	160	130	110	5	M8	30	7	33	250	215	180	4	13	0.25	0.2	16.0
80			11	4	12.5	160	130	110	5	M8	35	10	38	250	215	180	5	15	0.25	0.2	25.0
100	1:100 1:150 1:200	1:1000 1:1200 1:1500	11	4	12.5	160	130	110	5	M8	40	12	43	300	265	230	5	15	0.25	0.2	43.0
			14	5	16	160	130	110	5	M8									0.5	0.4	
120	1:300 1:400 1:500	1:1600 1:1800 1:2000	14	5	16	160	130	110	5	M8	45	14	48.5	350	300	250	5	20	0.5	0.4	68.0
			19	6	21.5	200	165	130	5	M10									1	0.75	
135	1:600 1:800 1:900	1:2400 1:2500 1:3000 1:3600	19	6	21.5	200	165	130	5	M10	55	15	60	400	350	300	5	22	1	0.75	83.0
			24	8	27	200	165	130	5	M10									2	1.5	
155			24	8	27	200	165	130	5	M10	65	18	69	400	350	300	5	22	2	1.5	105
			28	8	31	250	215	180	5	M12									3	2.2	
175			28	8	31	250	215	180	5	M12	80	22	85	450	400	350	6	25	3	2.2	185
			28	8	31	250	215	180	5	M12									5	3.7	

蝸輪-單段系統 - 雙胞胎型- PAF

PAF70~PAF100

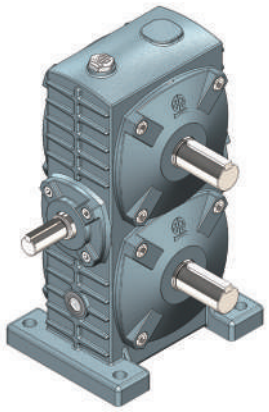

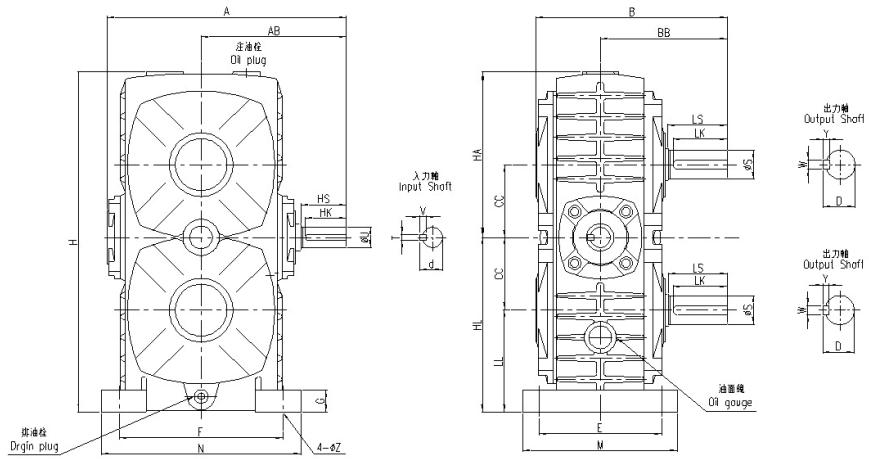

軸配置

R	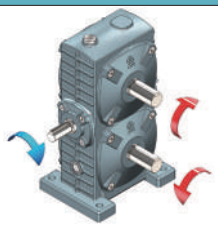	L	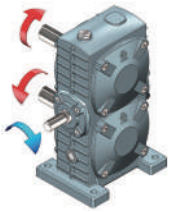	I	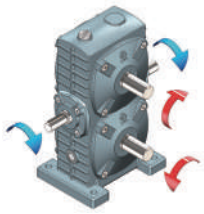
JR	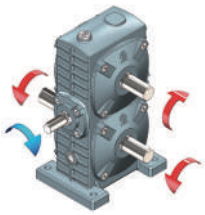	JL	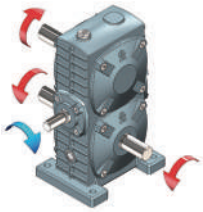	JD	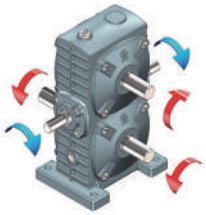
TR	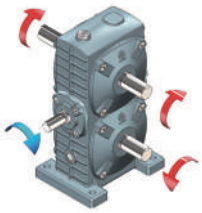	TL	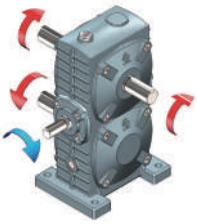	J	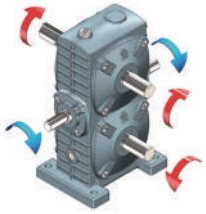
ZR	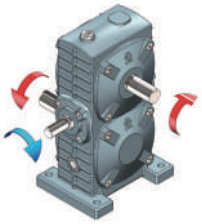	ZL	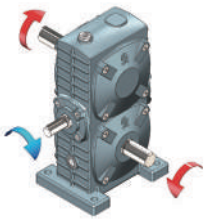	Z	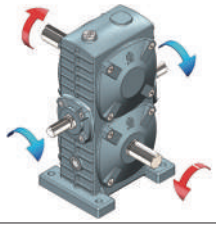
D	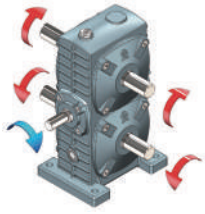			K	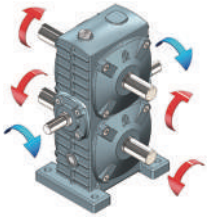

蝸輪-單段系統 - 雙胞胎型- PAF

尺寸表 DIMENSION *in millimeter

型號 Size	減速比 Ratio			馬力 HP		A	AB	B	BB	CC	E	F	G	H	HA	HL	LL	M	N	Z	入力軸 Input Shaft				出力軸 Output Shaft				重量 (Kg)	油量 (l)
				1/10 ~1/30	1/40 ~1/60																HS	U	d	T×V×HK	LS	S	D	W×Y×LK		
70	(特殊) 1:5	(標準) 1:10 1:15 1:20	(標準) 1:30 1:40 1:50 1:60	1	1/2	235	140	194	130	70	115	150	20	322	147	175	105	150	190	15	40	18	20	5x5x35	60	28	31	7x7x55	16	0.77
80				2	1	264	160	211	140	80	135	180	24	374	182	192	112	170	220	15	50	22	25	7x7x45	65	32	35	10x8x60	35	1.18
100				3	2	324	190	254	170	100	155	220	25	468	218	250	150	190	270	15	50	25	28	7x7x45	75	38	41	10x8x65	65	2.31

NOTE:

蝸輪-單段系統 - 雙胞胎型- PAEF

PAEF70~PAEF100

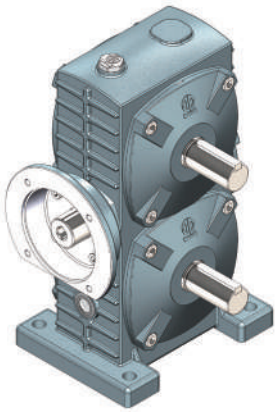

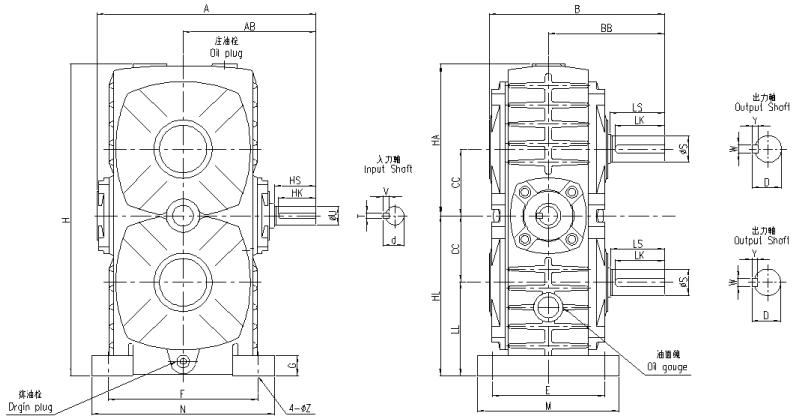

軸配置

R	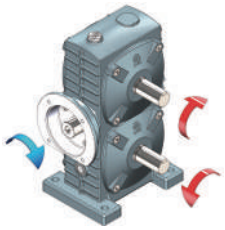	L	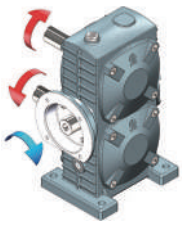	JR	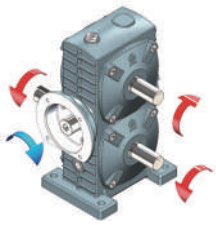	JL	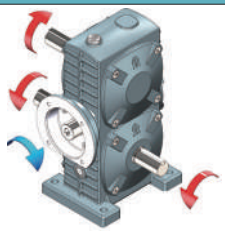
TR	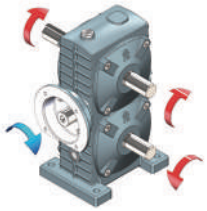	TL	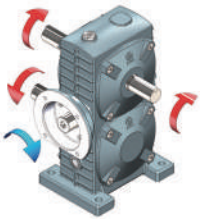	ZR	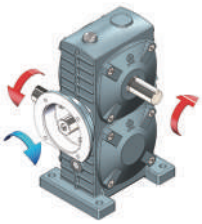	ZL	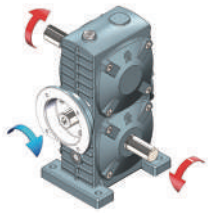
RI	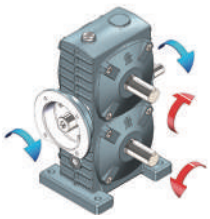	LI	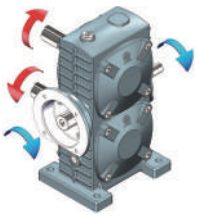	JRI	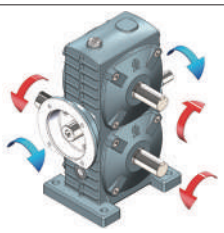	JLI	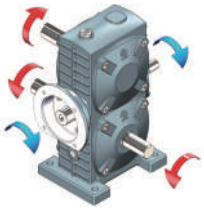
TRI	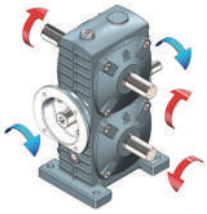	TLI	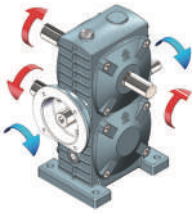	ZRI	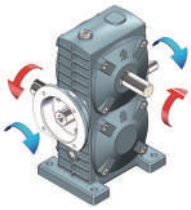	ZLI	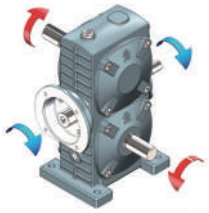
I	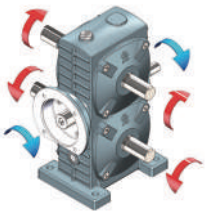	D	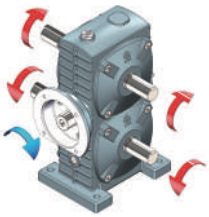				

蝸輪-單段系統 - 雙胞胎型- PAEF

尺寸表 DIMENSION *in millimeter

型號 Size	減速比 Ratio		馬力 HP 1/10 ~1/30	馬力 HP 1/40 ~1/60	A	AB	B	BB	CC	E	F	G	H	HA	HL	LL	M	N	Z	重量 (Kg)	油量 (l)
70		(標準) 1:10	1	1/2	212	177	194	130	70	115	150	20	322	147	175	105	150	190	15	16	0.77
80	(特殊) 1:5	1:15 1:20 1:30 1:40	2	1	233	129	211	140	80	135	180	24	374	182	192	112	170	220	15	35	1.18
100		1:50 1:60	3	2	295	160	254	170	100	155	220	25	468	218	250	150	190	270	15	65	2.31

尺寸表 DIMENSION *in millimeter

型號 Size	減速比 Ratio		馬力 HP 1/10 ~1/30	馬力 HP 1/40 ~1/60	入力孔 Input Bore U	T	V	入力法蘭 Input Adapter PA	PB	PC	PD	PK	出力軸 Output Shaft LS	S	D	W× Y× LK	重量 (Kg)	油量 (l)
70		(標準) 1:10	1	1/2	14	5	16	160	130	110	5	M8	60	28	31	7x7x55	16	0.77
					19	6	21.5	200	165	130	5	M10						
80	(特殊) 1:5	1:15 1:20 1:30 1:40	2	1	19	6	21.5	200	165	130	5	M10	65	32	35	10x8x60	35	1.18
					24	8	27											
100		1:50 1:60	3	2	24	8	27	200	165	130	5	M10	75	38	41	10x8x65	65	2.31
					28	8	31	250	215	180	5	M12						

NOTE:

蝸輪-單段系統 - PDF

PDF60~PDF70

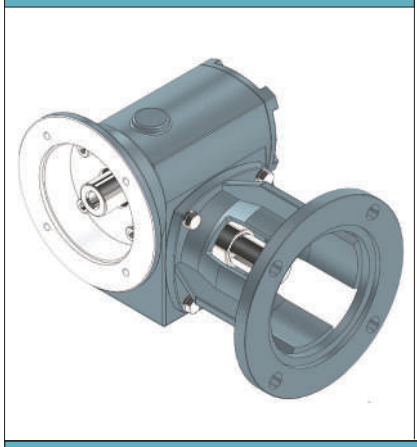

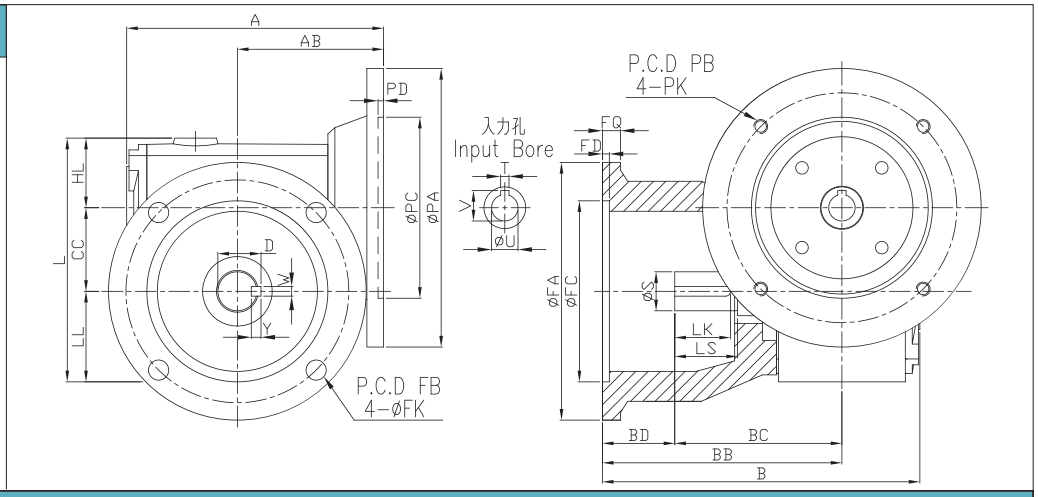

軸配置

AR		AL		BR		BL	
	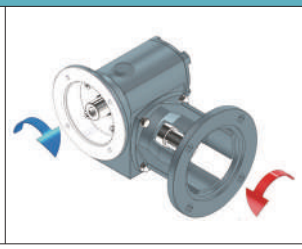		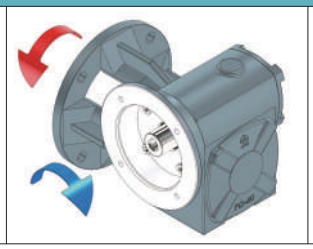		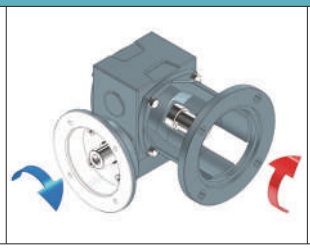		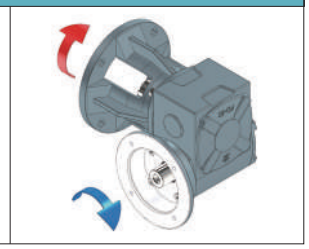

尺寸表 DIMENSION *in millimeter

型號 Size	減速比 Ratio		A	AB	B	BB	BC	BD	CC	HL	L	LL	形式 TYPE	出力軸 Output Shaft				出力法蘭 Output Adapter					
														LS	S	D	WxYxLK	FA	FB	FC	FD	FQ	FK
60		(標準)	185	105	228	172	120	52	60	50	175	65	A1	45	28	31	7×7×40	185	160	130	5	13	14.5
70	(特殊) 1:5	1:10 1:15 1:20 1:30 1:40 1:50 1:60	205.5	107	252	180	128	52	70	55	200	75	A1	45	28	31	7×7×40	185	165	130	5	13	14.5
													A2	45	32	35	10×8×40						
			205.5	107	222	150	128	22	70	55	200	75	B1	45	28	31	7×7×40	200	165	130	5	19	15
													B2	45	32	35	10×8×40						

尺寸表 DIMENSION *in millimeter

型號 Size	減速比 Ratio		馬力 Power		入力孔 Input Bore			入力法蘭 Input Adapter				
			HP	KW	U	T	V	PA	PB	PC	PD	PK
60	(特殊) 1:5	(標準) 1:10 1:15 1:20 1:30 1:40 1:50 1:60	0.5	0.4	14	5	16	160	130	110	5	M8
			1	0.75	19	6	21.5	200	165	130	5	M10
70			2	1.5	24	8	27.3	200	165	130	5	M10

蝸輪-單段系統 - PDSF

PDSF60~PDSF70

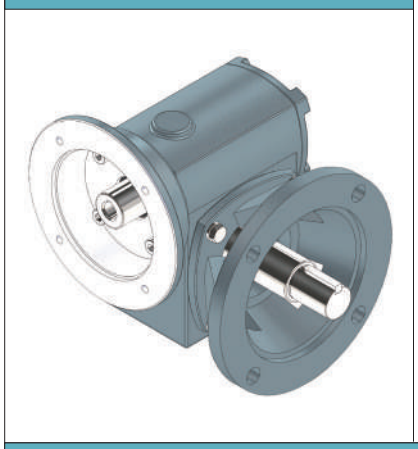

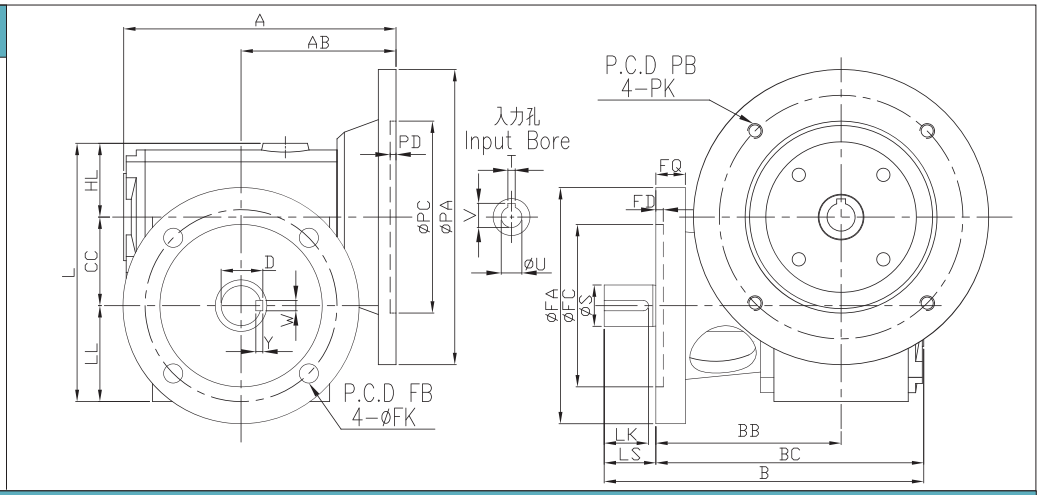

軸配置

AR	AL	BR	BL
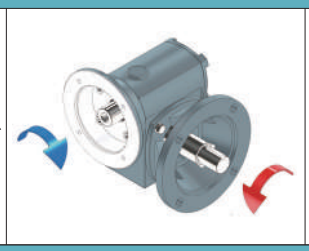	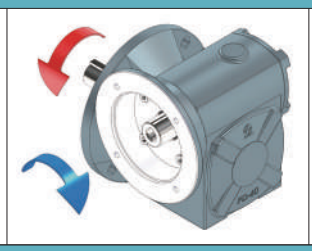	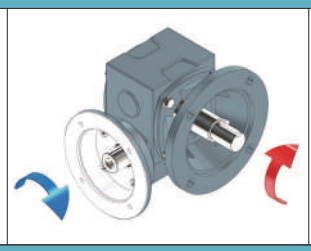	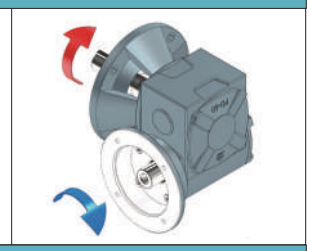

尺寸表 DIMENSION *in millimeter

型號 Size	減速比 Ratio		A	AB	B	BB	BC	CC	HL	L	LL	形式 TYPE	出力軸 Output Shaft				出力法蘭 Output Adapter					
													LS	S	D	WxYxLK	FA	FB	FC	FD	FQ	FK
60	(特殊) 1:5	(標準) 1:10 1:20 1:30 1:40 1:50 1:60	185	105	205	114	170	60	50	175	65	A1	35	28	31	7×7×30	120	100	80	5	12	11
												A2	35	28	31	7×7×30	185	160	130	5	13	14.5
			185	105	250	114	170	60	50	175	65	B1	80	28	31	7×7×45	120	100	80	5	12	11
												B2	80	28	31	7×7×45	185	160	130	5	13	14.5
			185	105	218	127	183	60	50	175	65	C1	35	28	31	7×7×30	160	130	110	5	20	13
			185	105	263	127	183	60	50	175	65	D1	80	28	31	7×7×45						
			185	105	263	172	228	60	50	175	65	E1	35	28	31	7×7×30	185	160	130	5	13	14.5
			185	105	308	172	228	60	50	175	65	F1	80	28	31	7×7×45						
70			203.5	105	302	150	222	70	55	200	75	A1	80	28	31	7×7×55	160	130	110	6	19	15
			203.5	105	257	150	222	70	55	200	75	B1	35	28	31	7×7×30	160	130	110	6	19	15
												B2	35	32	35	10×8×30						
			203.5	105	262	130	202	70	55	200	75	C1	60	28	31	7×7×55	185	165	140	5	13	11
			203.5	105	257	150	222	70	55	200	75	D1	35	28	31	7×7×30	200	165	130	6	19	15
												D2	35	32	35	10×8×30						

尺寸表 DIMENSION *in millimeter

型號 Size	減速比 Ratio		馬力 Power		入力孔 Input Bore			入力法蘭 Input Adapter				
			HP	KW	U	T	V	PA	PB	PC	PD	PK
60	(特殊) 1:5	(標準) 1:10 1:20 1:30 1:40 1:50 1:60	0.5	0.4	14	5	16	160	130	110	5	M8
			1	0.75	19	6	21.5	200	165	130	5	M10
70			2	1.5	24	8	27.3	200	165	130	5	M10

蝸輪-單段系統 - PDOF

PDOF60

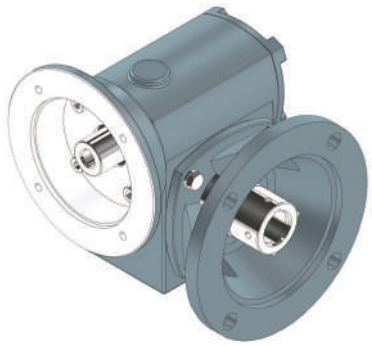

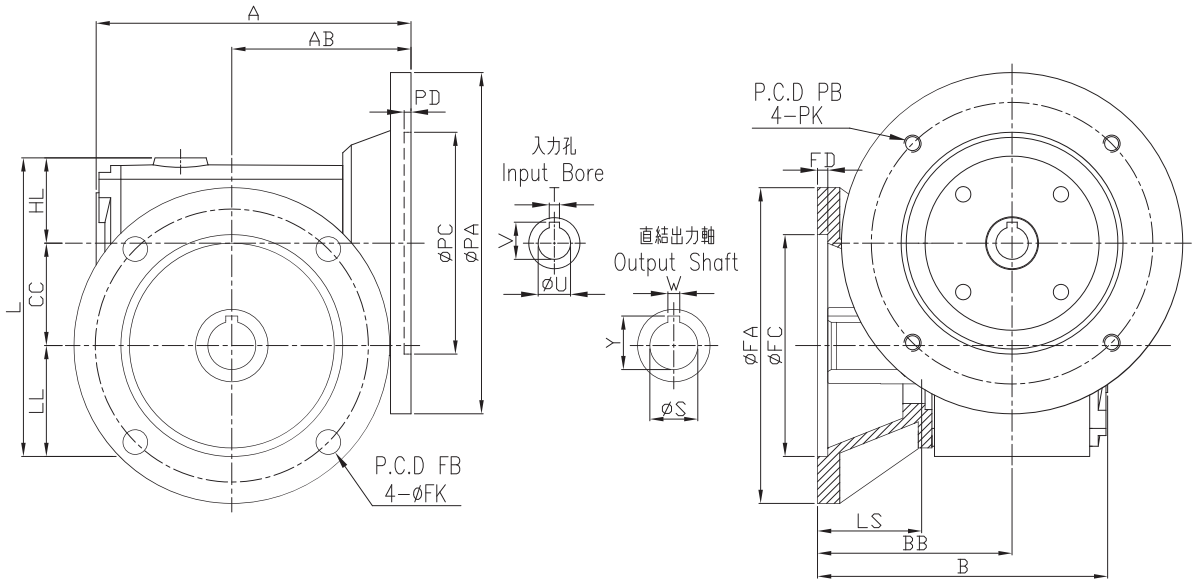

尺寸表 DIMENSION *in millimeter

型號 Size	減速比 Ratio		A	AB	B	BB	CC	HL	L	LL	直結出力軸 Output Shaft				出力法蘭 Output Adapter					
											LS	S	W	Y	FA	FB	FC	FD	FQ	FK
60	(特殊) 1:5	(標準) 1:10 1:20 1:30 1:40 1:50 1:60	185	105	170	114	60	50	175	65	60	28	7	31	185	160	130	5	13	14.5

尺寸表 DIMENSION *in millimeter

型號 Size	減速比 Ratio		馬力 Power		入力孔 Input Bore			入力法蘭 Input Adapter				
			HP	KW	U	T	V	PA	PB	PC	PD	PK
60	(特殊) 1:5	(標準) 1:10 1:20 1:30 1:40 1:50 1:60	0.5	0.4	14	5	16	160	130	110	5	M8
			1	0.75	19	6	21.5	200	165	130	5	M10

蝸輪-單段系統 - PDOF

軸配置							
AR		AL	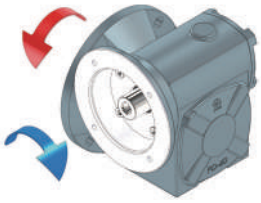	BR		BL	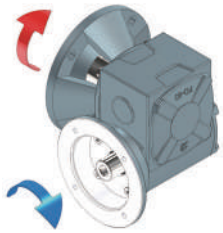

NOTE:

蝸輪-單段系統 - VF

VF70~90#

VF125#

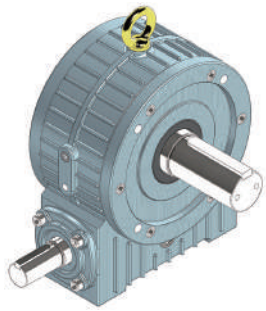

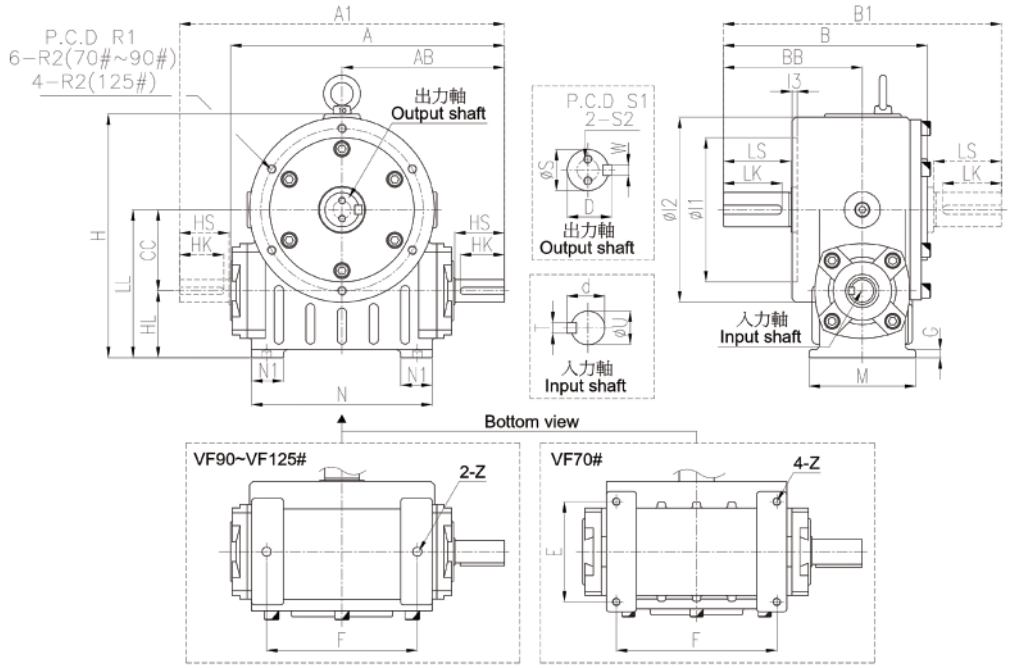

軸配置

R	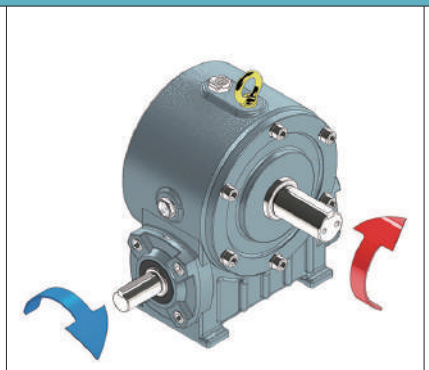	L	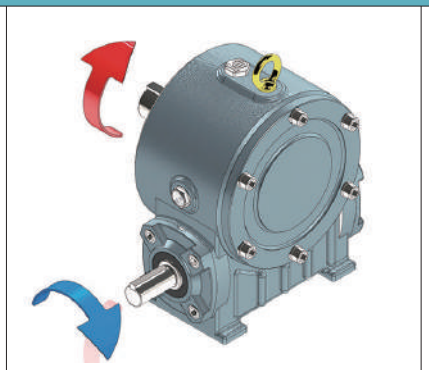	D	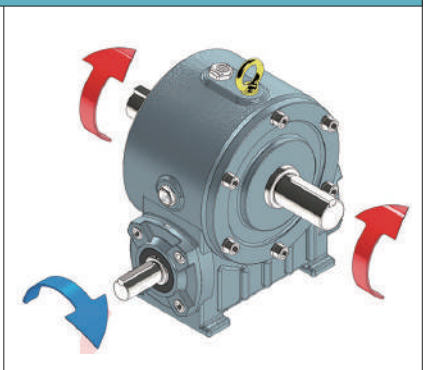
IR	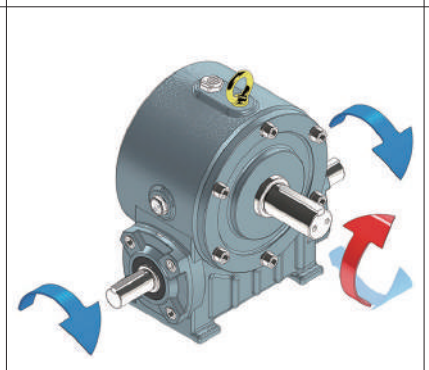	IL	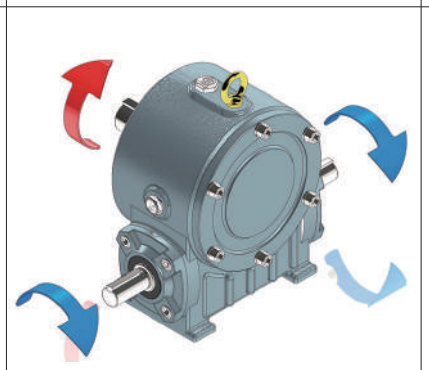	K	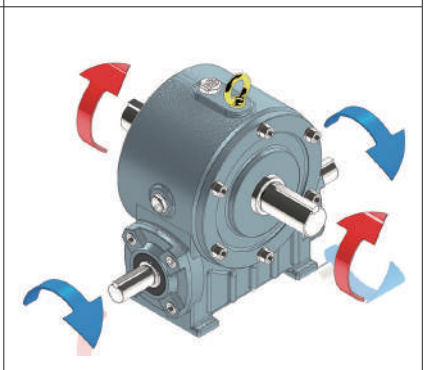

蝸輪-單段系統 - VF

尺寸表 DIMENSION *in millimeter														
型號	減速比	馬力	機身尺寸											
Type	Ratio	HP	A	AB	A1	B	BB	B1	CC	E	F	G	H	LL
70#	1/5~1/60	1/2~3	278.5	165	330	註1	140	280	70	100	160	14	245	149
			HL	M	N	N1	Z	R1	R2	I1	I2	I3		
			79	120	180	30	M8*8L	157	M8*15L	135	180	5		
			入力軸 Input shaft					出力軸 Output shaft						
			HS	HK	T	d	U	LS	LK	W	D	S	S1	S2
			50	46	8	28	25	70	65	10	38	35	N/A	N/A
註1:尺寸B軸配置L、L1=203，軸配置R、R1=210。														

尺寸表 DIMENSION *in millimeter														
型號	減速比	馬力	機身尺寸											
Type	Ratio	HP	A	AB	A1	B	BB	B1	CC	E	F	G	H	LL
90#	1/5~1/60	1~3	303.5	180	360	註1	154	308	90	N/A	167	9	270	164
			HL	M	N	N1	Z	R1	R2	I1	I2	I3		
			74	118	200	35	Ø10.2*7L	180	M10*21L	160	205	6		
			入力軸 Input shaft					出力軸 Output shaft						
			HS	HK	T	d	U	LS	LK	W	D	S	S1	S2
			55	49	8	28	25	75	65	10	41	38	20	M8*16L
註1: 尺寸B軸配置L、L1=226，軸配置R、R1=232。														

尺寸表 DIMENSION *in millimeter														
型號	減速比	馬力	機身尺寸											
Type	Ratio	HP	A	AB	A1	B	BB	B1	CC	E	F	G	H	LL
125#	1/5~1/60	3~10	381.5	230	460	285	205	410	125	N/A	230	N/A	337	199
			HL	M	N	N1	Z	R1	R2	I1	I2	I3		
			74	114	264	54	Ø6*10L	230	M16*32L	210	262	7		
			入力軸 Input shaft					出力軸 Output shaft						
			HS	HK	T	d	U	LS	LK	W	D	S	S1	S2
			70	60	10	38	35	120	109	18	64	60	36	M10*20L

蝸輪-單段系統 - VFE

VFE70~90#

VFE125#

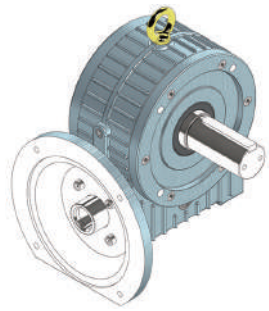

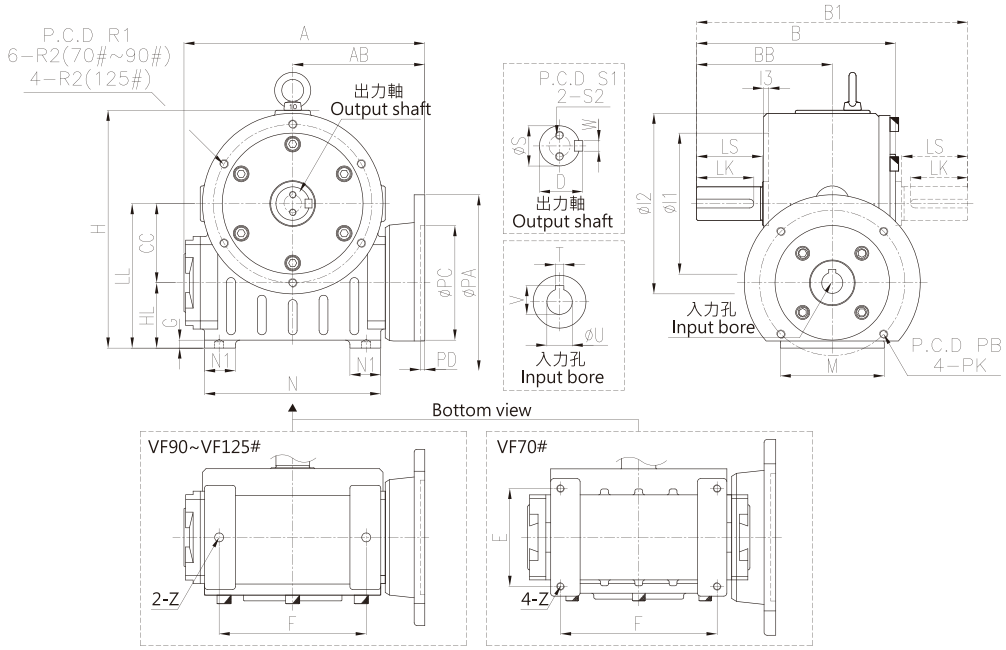

軸配置

R	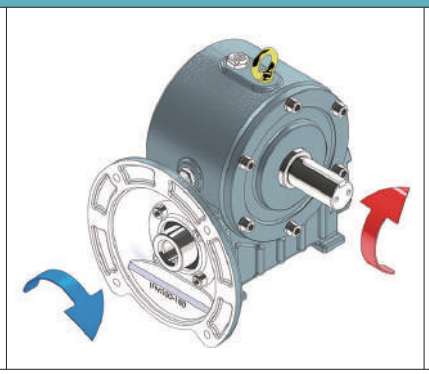	L	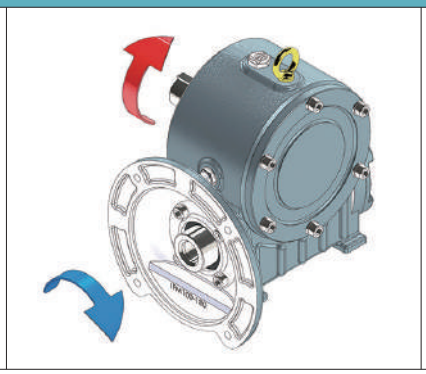	D	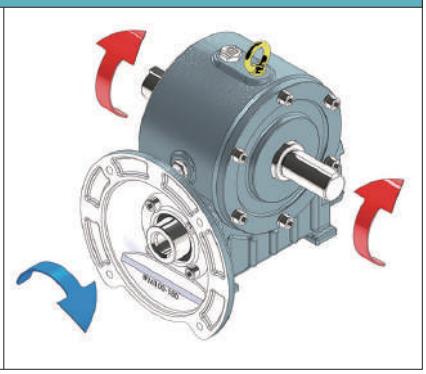

蝸輪-單段系統 - VFE

尺寸表 DIMENSION *in millimeter

型號	減速比	馬力	機身尺寸											
Type	Ratio	HP	A	AB	B	BB	B1	CC	E	F	G	H	LL	HL
70#	1/5~1/60	1/2	253.5	140	註1	140	280	70	100	160	14	245	149	79
			機身尺寸									入力孔Input bore		
			M	N	N1	Z	R1	R2	I1	I2	I3	T	U	V
			120	180	30	M8*8L	157	M8*15L	135	180	5	5	14	16.3
			入力法蘭Input flange					出力軸 Output shaft						
			PA	PB	PC	PD	PK	LS	LK	W	D	S	S1	S2
			160	130	110	4	M8	70	65	10	38	35	N/A	N/A

註1:尺寸B軸配置L、L1=203，軸配置R、R1=210。

型號	減速比	馬力	機身尺寸											
Type	Ratio	HP	A	AB	B	BB	B1	CC	E	F	G	H	LL	HL
70#	1/5~1/60	1	253.5	140	註1	140	280	70	100	160	14	245	149	79
			機身尺寸									入力孔Input bore		
			M	N	N1	Z	R1	R2	I1	I2	I3	T	U	V
			120	180	30	M8*8L	157	M8*15L	135	180	5	6	19	21.8
			入力法蘭Input flange					出力軸 Output shaft						
			PA	PB	PC	PD	PK	LS	LK	W	D	S	S1	S2
			200	165	130	5	M10	70	65	10	38	35	N/A	N/A

註1:尺寸B軸配置L、L1=203，軸配置R、R1=210。

型號	減速比	馬力	機身尺寸											
Type	Ratio	HP	A	AB	B	BB	B1	CC	E	F	G	H	LL	HL
70#	1/5~1/60	2	253.5	140	註1	140	280	70	100	160	14	245	149	79
			機身尺寸									入力孔Input bore		
			M	N	N1	Z	R1	R2	I1	I2	I3	T	U	V
			120	180	30	M8*8L	157	M8*15L	135	180	5			
			入力法蘭Input flange					出力軸 Output shaft						
			PA	PB	PC	PD	PK	LS	LK	W	D	S	S1	S2
			200	165	130	5	M10	70	65	10	38	35	N/A	N/A

註1:尺寸B軸配置L、L1=203，軸配置R、R1=210。

型號	減速比	馬力	機身尺寸											
Type	Ratio	HP	A	AB	B	BB	B1	CC	E	F	G	H	LL	HL
70#	1/5~1/60	3	253.5	140	註1	140	280	70	100	160	14	245	149	79
			機身尺寸									入力孔Input bore		
			M	N	N1	Z	R1	R2	I1	I2	I3	T	U	V
			120	180	30	M8*8L	157	M8*15L	135	180	5	8	28	31.3
			入力法蘭Input flange					出力軸 Output shaft						
			PA	PB	PC	PD	PK	LS	LK	W	D	S	S1	S2
			250	215	180	5	M12	70	65	10	38	35	N/A	N/A

註1:尺寸B軸配置L、L1=203，軸配置R、R1=210。

蝸輪-單段系統 - VFE

尺寸表 DIMENSION *in millimeter														
型號	減速比	馬力	機身尺寸											
Type	Ratio	HP	A	AB	B	BB	B1	CC	E	F	G	H	LL	HL
90#	1/5~1/60	1	273.5	150	註1	154	308	90	N/A	167	9	270	164	74
			機身尺寸									入力孔Input bore		
			M	T	U	V	R1	R2	I1	I2	I3	T	U	V
			118	200	35	Ø10.2*7L	180	M10*21L	160	205	6	6	19	21.8
			入力法蘭Input flange					出力軸 Output shaft						
			PA	PB	PC	PD	PK	LS	LK	W	D	S	S1	S2
			200	165	130	5	M10	75	65	10	41	38	20	M8*16L
註1: 尺寸B軸配置L、L1=226，軸配置R、R1=232。														

型號	減速比	馬力	機身尺寸											
Type	Ratio	HP	A	AB	B	BB	B1	CC	E	F	G	H	LL	HL
90#	1/5~1/60	2	273.5	150	註1	154	308	90	N/A	167	9	270	164	74
			機身尺寸									入力孔Input bore		
			M	T	U	V	R1	R2	I1	I2	I3	T	U	V
			118	200	35	Ø10.2*7L	180	M10*21L	160	205	6	8	24	27.3
			入力法蘭Input flange					出力軸 Output shaft						
			PA	PB	PC	PD	PK	LS	LK	W	D	S	S1	S2
			200	165	130	5	M10	75	65	10	41	38	20	M8*16L
註1: 尺寸B軸配置L、L1=226，軸配置R、R1=232。														

型號	減速比	馬力	機身尺寸											
Type	Ratio	HP	A	AB	B	BB	B1	CC	E	F	G	H	LL	HL
90#	1/5~1/60	3	273.5	150	註1	154	308	90	N/A	167	9	270	164	74
			機身尺寸									入力孔Input bore		
			M	T	U	V	R1	R2	I1	I2	I3	T	U	V
			118	200	35	Ø10.2*7L	180	M10*21L	160	205	6	8	28	31.3
			入力法蘭Input flange					出力軸 Output shaft						
			PA	PB	PC	PD	PK	LS	LK	W	D	S	S1	S2
			250	215	180	5	M12	75	65	10	41	38	20	M8*16L
註1: 尺寸B軸配置L、L1=226，軸配置R、R1=232。														

蝸輪-單段系統 - VFE

尺寸表 DIMENSION *in millimeter

型號	減速比	馬力	機身尺寸											
Type	Ratio	HP	A	AB	B	BB	B1	CC	E	F	G	H	LL	HL
125#	1/5~1/60	3	326.5	175	285	205	410	125	N/A	230	N/A	337	199	74
			機身尺寸									入力孔Input bore		
			M	N	N1	Z	R1	R2	I1	I2	I3	T	U	V
			114	264	54	Ø6*10L	230	M16*32L	210	262	7	8	28	31.3
			入力法蘭Input flange					出力軸 Output shaft						
			PA	PB	PC	PD	PK	LS	LK	W	D	S	S1	S2
			250	215	180	5	M12	120	109	18	64	60	36	M10*20L

型號	減速比	馬力	機身尺寸											
Type	Ratio	HP	A	AB	B	BB	B1	CC	E	F	G	H	LL	HL
125#	1/5~1/60	5	326.5	175	285	205	410	125	N/A	230	N/A	337	199	74
			機身尺寸									入力孔Input bore		
			M	N	N1	Z	R1	R2	I1	I2	I3	T	U	V
			114	264	54	Ø6*10L	230	M16*32L	210	262	7	8	28	31.3
			入力法蘭Input flange					出力軸 Output shaft						
			PA	PB	PC	PD	PK	LS	LK	W	D	S	S1	S2
			250	215	180	5	M12	120	109	18	64	60	36	M10*20L

型號	減速比	馬力	機身尺寸											
Type	Ratio	HP	A	AB	B	BB	B1	CC	E	F	G	H	LL	HL
125#	1/5~1/60	7.5	338.5	187	285	205	410	125	N/A	230	N/A	337	199	74
			機身尺寸									入力孔Input bore		
			M	N	N1	Z	R1	R2	I1	I2	I3	T	U	V
			114	264	54	Ø6*10L	230	M16*32L	210	262	7	10	38	41.3
			入力法蘭Input flange					出力軸 Output shaft						
			PA	PB	PC	PD	PK	LS	LK	W	D	S	S1	S2
			300	265	230	5	M12	120	109	18	64	60	36	M10*20L

型號	減速比	馬力	機身尺寸											
Type	Ratio	HP	A	AB	B	BB	B1	CC	E	F	G	H	LL	HL
125#	1/5~1/60	10	338.5	187	285	205	410	125	N/A	230	N/A	337	199	74
			機身尺寸									入力孔Input bore		
			M	N	N1	Z	R1	R2	I1	I2	I3	T	U	V
			114	264	54	Ø6*10L	230	M16*32L	210	262	7	10	38	41.3
			入力法蘭Input flange					出力軸 Output shaft						
			PA	PB	PC	PD	PK	LS	LK	W	D	S	S1	S2
			300	265	230	5	M12	120	109	18	64	60	36	M10*20L

蝸輪-單段系統 - VFH

VFH70~90#

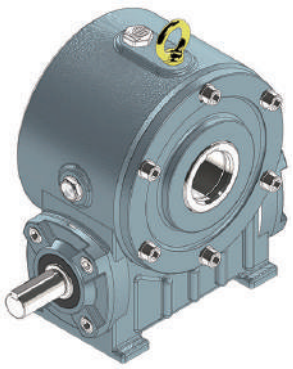

VFH125#

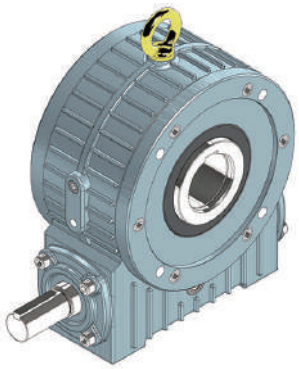

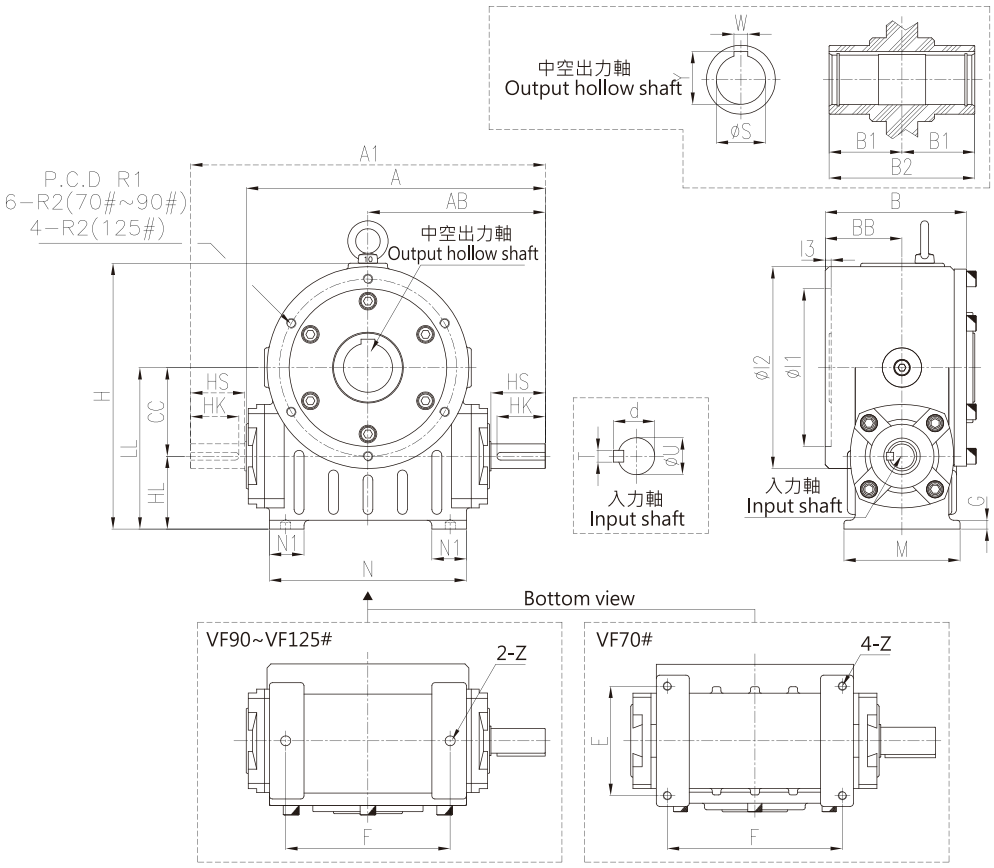

軸配置

R	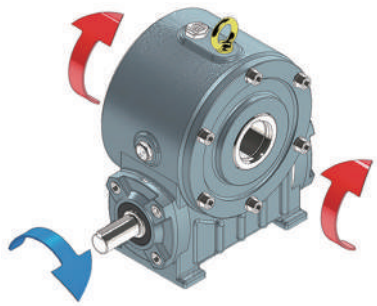	L	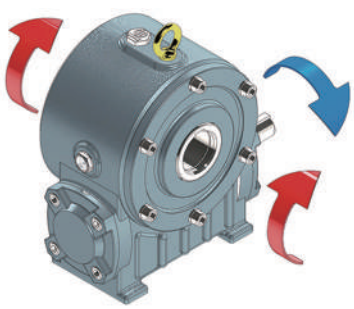	I	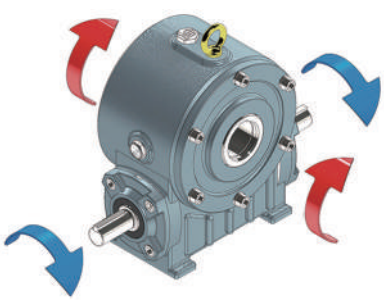

蝸輪-單段系統 - VFH

尺寸表 DIMENSION *in millimeter														
型號	減速比	馬力	機身尺寸											
Type	Ratio	HP	A	AB	A1	B	BB	CC	E	F	G	H	LL	HL
70#	1/5~1/60	1/2~3	278.5	165	330	127	70	70	100	160	14	245	149	79
			M	N	N1	Z	R1	R2	I1	I2	I3			
			120	180	30	M8*8L	157	M8*15L	135	180	5			
			入力軸 Input shaft					中空出力軸 Output hollow shaft						
			HS	HK	T	d	U	W	S	Y	B1	B2		
			50	46	8	28	25	12	43.3	40	65	130		

尺寸表 DIMENSION *in millimeter														
型號	減速比	馬力	機身尺寸											
Type	Ratio	HP	A	AB	A1	B	BB	CC	E	F	G	H	LL	HL
90#	1/5~1/60	1~3	303.5	180	360	143.5	78	90	N/A	167	9	270	164	74
			M	N	N1	Z	R1	R2	I1	I2	I3			
			118	200	35	Ø10.2*7L	180	M10*21L	160	205	6			
			入力軸 Input shaft					中空出力軸 Output hollow shaft						
			HS	HK	T	d	U	W	S	Y	B1	B2		
			55	49	8	28	25	14	50	53.8	74	148		

尺寸表 DIMENSION *in millimeter														
型號	減速比	馬力	機身尺寸											
Type	Ratio	HP	A	AB	A1	B	BB	CC	E	F	G	H	LL	HL
125#	1/5~1/60	3~10	381.5	230	460	160	80	125	N/A	230	N/A	337	199	74
			M	N	N1	Z	R1	R2	I1	I2	I3			
			114	264	54	Ø6*10L	230	M16*32L	210	262	7			
			入力軸 Input shaft					中空出力軸 Output hollow shaft						
			HS	HK	T	d	U	W	S	Y	B1	B2		
			70	60	10	38	35	20	74.9	70	80	160		

蝸輪-單段系統 - VFEH

VFEH70~90#

VFEH125#

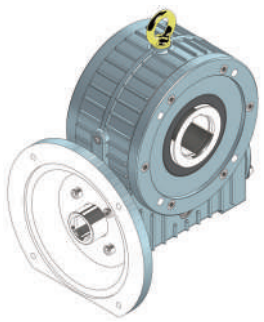

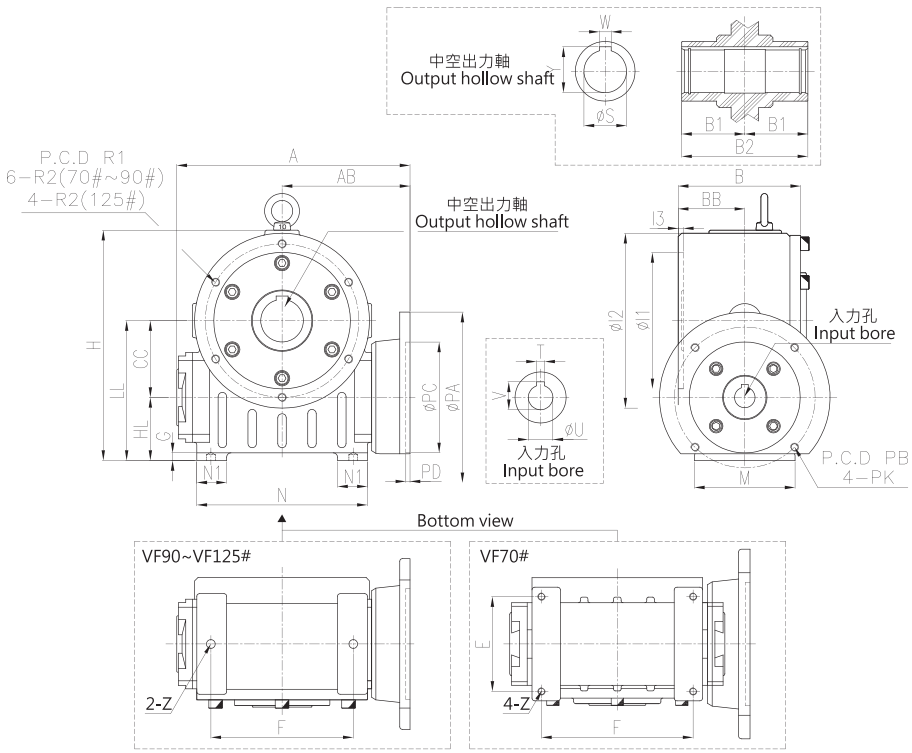

軸配置

R	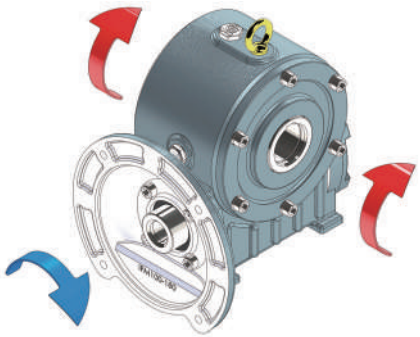	L	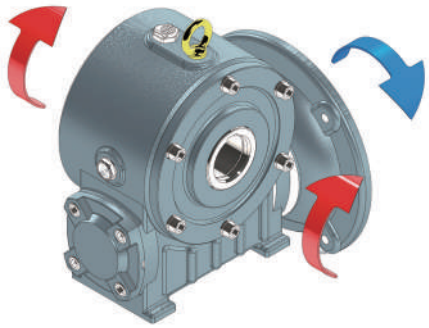

蝸輪-單段系統 - VFEH

尺寸表 DIMENSION *in millimeter														
型號	減速比	馬力	機身尺寸											
Type	Ratio	HP	A	AB	B	BB	CC	E	F	G	H	LL	HL	M
70#	1/5~1/60	1/2	253.5	140	127	70	70	100	160	14	245	149	79	120
			機身尺寸									入力孔Input bore		
			N	N1	Z	R1	R2	I1	I2	I3		T	U	V
			180	30	M8*8L	157	M8*15L	135	180	5		5	14	16.3
			入力法蘭Input flange					中空出力軸 Output hollow shaft						
			PA	PB	PC	PD	PK	W	S	Y	B1	B2		
			160	130	110	4	M8	12	43.3	40	65	130		

型號	減速比	馬力	機身尺寸											
Type	Ratio	HP	A	AB	B	BB	CC	E	F	G	H	LL	HL	M
70#	1/5~1/60	1	253.5	140	127	70	70	100	160	14	245	149	79	120
			機身尺寸									入力孔Input bore		
			N	N1	Z	R1	R2	I1	I2	I3		T	U	V
			180	30	M8*8L	157	M8*15L	135	180	5		6	19	21.8
			入力法蘭Input flange					中空出力軸 Output hollow shaft						
			PA	PB	PC	PD	PK	W	S	Y	B1	B2		
			200	165	130	5	M10	12	43.3	40	65	130		

型號	減速比	馬力	機身尺寸											
Type	Ratio	HP	A	AB	B	BB	CC	E	F	G	H	LL	HL	M
70#	1/5~1/60	2	253.5	140	127	70	70	100	160	14	245	149	79	120
			機身尺寸									入力孔Input bore		
			N	N1	Z	R1	R2	I1	I2	I3		T	U	V
			180	30	M8*8L	157	M8*15L	135	180	5				
			入力法蘭Input flange					中空出力軸 Output hollow shaft						
			PA	PB	PC	PD	PK	W	S	Y	B1	B2		
			200	165	130	5	M10	12	43.3	40	65	130		

型號	減速比	馬力	機身尺寸											
Type	Ratio	HP	A	AB	B	BB	CC	E	F	G	H	LL	HL	M
70#	1/5~1/60	3	253.5	140	127	70	70	100	160	14	245	149	79	120
			機身尺寸									入力孔Input bore		
			N	N1	Z	R1	R2	I1	I2	I3		T	U	V
			180	30	M8*8L	157	M8*15L	135	180	5		8	28	31.3
			入力法蘭Input flange					中空出力軸 Output hollow shaft						
			PA	PB	PC	PD	PK	W	S	Y	B1	B2		
			250	215	180	5	M12	12	43.3	40	65	130		

蝸輪-單段系統 - VFEH

尺寸表 DIMENSION *in millimeter														
型號	減速比	馬力	機身尺寸											
Type	Ratio	HP	A	AB	B	BB	CC	E	F	G	H	LL	HL	M
90#	1/5~1/60	1	273.5	150	143.5	78	90	N/A	167	9	270	164	74	118
			機身尺寸									入力孔Input bore		
			T	U	V	R1	R2	I1	I2	I3		T	U	V
			200	35	Ø10.2*7L	180	M10*21L	160	205	6		6	19	21.8
			入力法蘭Input flange					中空出力軸 Output hollow shaft						
			PA	PB	PC	PD	PK	W	S	Y	B1	B2		
			200	165	130	5	M10	14	50	53.8	74	148		

型號	減速比	馬力	機身尺寸											
Type	Ratio	HP	A	AB	B	BB	CC	E	F	G	H	LL	HL	M
90#	1/5~1/60	2	273.5	150	143.5	78	90	N/A	167	9	270	164	74	118
			機身尺寸									入力孔Input bore		
			T	U	V	R1	R2	I1	I2	I3		T	U	V
			200	35	Ø10.2*7L	180	M10*21L	160	205	6		8	24	27.3
			入力法蘭Input flange					中空出力軸 Output hollow shaft						
			PA	PB	PC	PD	PK	W	S	Y	B1	B2		
			200	165	130	5	M10	14	50	53.8	74	148		

型號	減速比	馬力	機身尺寸											
Type	Ratio	HP	A	AB	B	BB	CC	E	F	G	H	LL	HL	M
90#	1/5~1/60	3	273.5	150	143.5	78	90	N/A	167	9	270	164	74	118
			機身尺寸									入力孔Input bore		
			T	U	V	R1	R2	I1	I2	I3		T	U	V
			200	35	Ø10.2*7L	180	M10*21L	160	205	6		8	28	31.3
			入力法蘭Input flange					中空出力軸 Output hollow shaft						
			PA	PB	PC	PD	PK	W	S	Y	B1	B2		
			250	215	180	5	M12	14	50	53.8	74	148		

蝸輪-單段系統 - VFEH

尺寸表 DIMENSION *in millimeter

型號	減速比	馬力	機身尺寸											
Type	Ratio	HP	A	AB	B	BB	CC	E	F	G	H	LL	HL	M
125#	1/5~1/60	3	326.5	175	160	80	125	N/A	230	N/A	337	199	74	114
			機身尺寸									入力孔Input bore		
			N	N1	Z	R1	R2	I1	I2	I3		T	U	V
			264	54	Ø6*10L	230	M16*32L	210	262	7		8	28	31.3
			入力法蘭Input flange					中空出力軸 Output hollow shaft						
			PA	PB	PC	PD	PK	W	S	Y	B1	B2		
			250	215	180	5	M12	20	74.9	70	80	160		

型號	減速比	馬力	機身尺寸											
Type	Ratio	HP	A	AB	B	BB	CC	E	F	G	H	LL	HL	M
125#	1/5~1/60	5	326.5	175	160	80	125	N/A	230	N/A	337	199	74	114
			機身尺寸									入力孔Input bore		
			N	N1	Z	R1	R2	I1	I2	I3		T	U	V
			264	54	Ø6*10L	230	M16*32L	210	262	7		8	28	31.3
			入力法蘭Input flange					中空出力軸 Output hollow shaft						
			PA	PB	PC	PD	PK	W	S	Y	B1	B2		
			250	215	180	5	M12	20	74.9	70	80	160		

型號	減速比	馬力	機身尺寸											
Type	Ratio	HP	A	AB	B	BB	CC	E	F	G	H	LL	HL	M
125#	1/5~1/60	7.5	338.5	187	160	80	125	N/A	230	N/A	337	199	74	114
			機身尺寸									入力孔Input bore		
			N	N1	Z	R1	R2	I1	I2	I3		T	U	V
			264	54	Ø6*10L	230	M16*32L	210	262	7		10	38	41.3
			入力法蘭Input flange					中空出力軸 Output hollow shaft						
			PA	PB	PC	PD	PK	W	S	Y	B1	B2		
			300	265	230	5	M12	20	74.9	70	80	160		

型號	減速比	馬力	機身尺寸											
Type	Ratio	HP	A	AB	B	BB	CC	E	F	G	H	LL	HL	M
125#	1/5~1/60	10	338.5	187	160	80	125	N/A	230	N/A	337	199	74	114
			機身尺寸									入力孔Input bore		
			N	N1	Z	R1	R2	I1	I2	I3		T	U	V
			264	54	Ø6*10L	230	M16*32L	210	262	7		10	38	41.3
			入力法蘭Input flange					中空出力軸 Output hollow shaft						
			PA	PB	PC	PD	PK	W	S	Y	B1	B2		
			300	265	230	5	M12	20	74.9	70	80	160		

蝸輪-雙段系統 - PLGM

PLGM80~135#

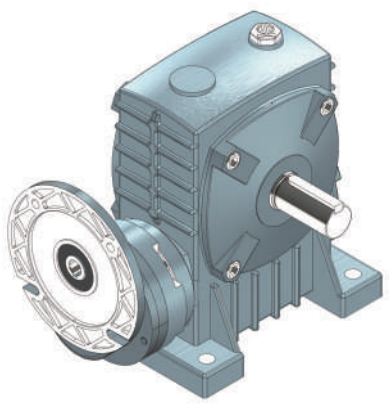

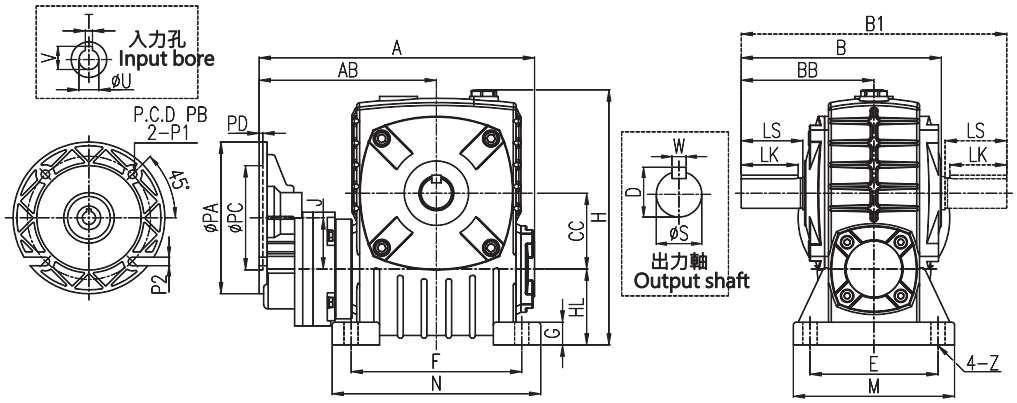

軸配置

R		L		D	
	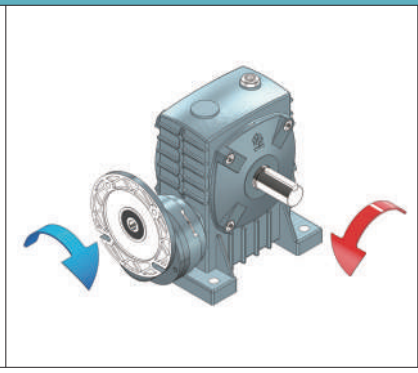		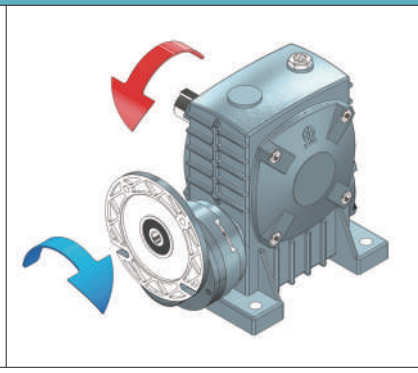		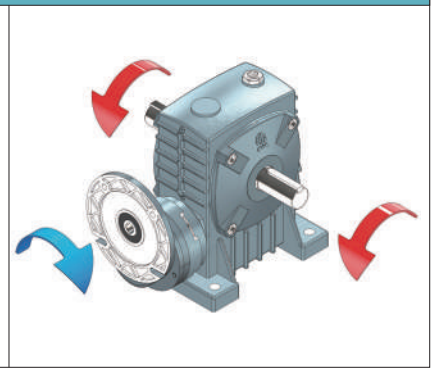

尺寸表 DIMENSION *in millimeter

型號	減速比	馬力	機身尺寸														
Type	Ratio	HP	A	AB	B	BB	B1	CC	E	F	G	H	HL	J	N	M	Z
80#	1/15 ~1/180	1/2	290.5	187	211	140	280	80	135	180	24	270	80	54	220	170	15
			入力法蘭 Input flange						入力孔Input bore			出力軸 Output shaft					
			PA	PB	PC	PD	P1	P2	T	U	V	LK	LS	W	D	S	
			160	130	110	4	Ø9	9	5	14	16.3	60	65	10	35	32	

尺寸表 DIMENSION *in millimeter

型號	減速比	馬力	機身尺寸														
Type	Ratio	HP	A	AB	B	BB	B1	CC	E	F	G	H	HL	J	N	M	Z
80#	1/15 ~1/180	1	306.5	203	211	140	280	80	135	180	24	270	80	66	220	170	15
			入力法蘭 Input flange						入力孔Input bore			出力軸 Output shaft					
			PA	PB	PC	PD	P1	P2	T	U	V	LK	LS	W	D	S	
			200	165	130	5	Ø 11	11	6	19	21.8	60	65	10	35	32	

蝸輪-雙段系統 - PLGM

尺寸表 DIMENSION *in millimeter																	
型號	減速比	馬力	機身尺寸														
Type	Ratio	HP	A	AB	B	BB	B1	CC	E	F	G	H	HL	J	N	M	Z
100#	1/15 ~1/180	1	367.5	234	260	170	340	100	155	220	25	340	100	66	270	190	15
			入力法蘭 Input flange						入力孔Input bore			出力軸 Output shaft					
			PA	PB	PC	PD	P1	P2	T	U	V	LK	LS	W	D	S	
			200	165	130	5	Ø 11	11	6	19	21.8	65	75	10	41	38	

尺寸表 DIMENSION *in millimeter																	
型號	減速比	馬力	機身尺寸														
Type	Ratio	HP	A	AB	B	BB	B1	CC	E	F	G	H	HL	J	N	M	Z
100#	1/12.1 ~1/145.2	2	367.5	234	260	170	340	100	155	220	25	340	100	66	270	190	15
			入力法蘭 Input flange						入力孔Input bore			出力軸 Output shaft					
			PA	PB	PC	PD	P1	P2	T	U	V	LK	LS	W	D	S	
			200	165	130	5	Ø 11	11	8	24	27.3	65	75	10	41	38	

尺寸表 DIMENSION *in millimeter																	
型號	減速比	馬力	機身尺寸														
Type	Ratio	HP	A	AB	B	BB	B1	CC	E	F	G	H	HL	J	N	M	Z
120#	1/15 ~1/180	1	408.5	250	290	190	380	120	180	260	30	405	75	66	320	230	18
			入力法蘭 Input flange						入力孔Input bore			出力軸 Output shaft					
			PA	PB	PC	PD	P1	P2	T	U	V	LK	LS	W	D	S	
			200	165	130	5	Ø 11	11	6	19	21.8	70	85	12	48	45	

尺寸表 DIMENSION *in millimeter																	
型號	減速比	馬力	機身尺寸														
Type	Ratio	HP	A	AB	B	BB	B1	CC	E	F	G	H	HL	J	N	M	Z
120#	1/12.1 ~1/145.2	2	408.5	250	290	190	380	120	180	260	30	405	75	66	320	230	18
			入力法蘭 Input flange						入力孔Input bore			出力軸 Output shaft					
			PA	PB	PC	PD	P1	P2	T	U	V	LK	LS	W	D	S	
			200	165	130	5	Ø 11	11	8	24	27.3	70	85	12	48	45	

尺寸表 DIMENSION *in millimeter																	
型號	減速比	馬力	機身尺寸														
Type	Ratio	HP	A	AB	B	BB	B1	CC	E	F	G	H	HL	J	N	M	Z
135#	1/15 ~1/180	1	443	265.5	322.5	210	420	135	200	290	30	455	135	66	350	250	18
			入力法蘭 Input flange						入力孔Input bore			出力軸 Output shaft					
			PA	PB	PC	PD	P1	P2	T	U	V	LK	LS	W	D	S	
			200	165	130	5	Ø 11	11	6	19	21.8	80	95	15	60	55	

尺寸表 DIMENSION *in millimeter																	
型號	減速比	馬力	機身尺寸														
Type	Ratio	HP	A	AB	B	BB	B1	CC	E	F	G	H	HL	J	N	M	Z
135#	1/12.1 ~1/145.2	2	443	265.5	322.5	210	420	135	200	290	30	455	135	66	350	250	18
			入力法蘭 Input flange						入力孔Input bore			出力軸 Output shaft					
			PA	PB	PC	PD	P1	P2	T	U	V	LK	LS	W	D	S	
			200	165	130	5	Ø 11	11	8	24	27.3	80	95	15	60	55	

蝸輪-雙段系統 - PLOGM

PLOGM80~135#

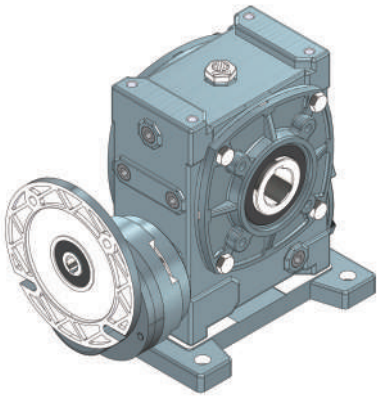

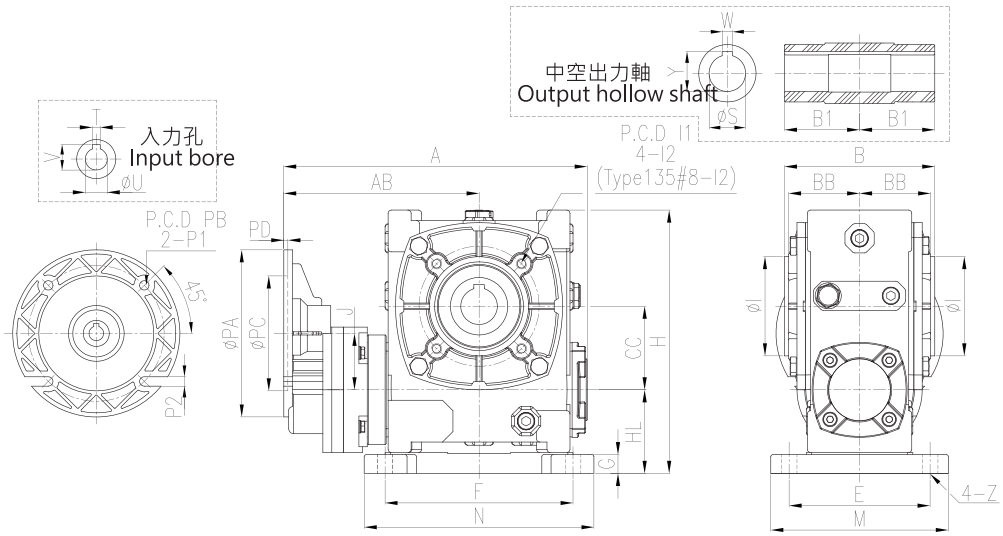

軸配置

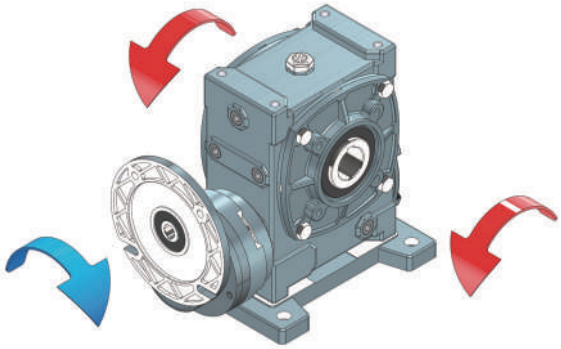

尺寸表 DIMENSION *in millimeter																		
型號	減速比	馬力	機身尺寸															
Type	Ratio	HP	A	AB	B	BB	CC	E	F	G	H	HL	J	N	M	Z	I	I1
80#	1/15 ~1/180	1/2	290.5	187	144	68	80	135	180	18	252	80	54	220	170	15	95	115
			機身尺寸		入力法蘭Input flange						入力孔Input bore			中空出力軸 Output hollow shaft				
			I2		PA	PB	PC	PD	P1	P2	T	U	V	W	Y	S	B1	
			M10*20L		160	130	110	4	Ø9	9	5	14	16.3	10	38.3	35	72	

尺寸表 DIMENSION *in millimeter																		
型號	減速比	馬力	機身尺寸															
Type	Ratio	HP	A	AB	B	BB	CC	E	F	G	H	HL	J	N	M	Z	I	I1
80#	1/15 ~1/180	1	290.5	187	144	68	80	135	180	18	252	80	66	220	170	15	95	115
			機身尺寸		入力法蘭Input flange						入力孔Input bore			中空出力軸 Output hollow shaft				
			I2		PA	PB	PC	PD	P1	P2	T	U	V	W	Y	S	B1	
			M10*20L		200	165	130	5	Ø11	11	6	19	21.8	10	38.3	35	72	

蝸輪-雙段系統 - PLOGM

尺寸表 DIMENSION *in millimeter																		
型號	減速比	馬力	機身尺寸															
Type	Ratio	HP	A	AB	B	BB	CC	E	F	G	H	HL	J	N	M	Z	I	I1
100#	1/15 ~1/180	1	367.5	234	175	83	100	155	220	22	315	100	66	270	190	15	110	130
			機身尺寸		入力法蘭Input flange						入力孔Input bore			中空出力軸 Output hollow shaft				
			I2		PA	PB	PC	PD	P1	P2	T	U	V	W	Y	S	B1	
			M12*25L		200	165	130	5	Ø11	11	6	19	21.8	12	43.3	40	87.5	

尺寸表 DIMENSION *in millimeter																		
型號	減速比	馬力	機身尺寸															
Type	Ratio	HP	A	AB	B	BB	CC	E	F	G	H	HL	J	N	M	Z	I	I1
100#	1/12.1 ~1/145.2	2	367.5	234	175	83	100	155	220	22	315	100	66	270	190	15	110	130
			機身尺寸		入力法蘭Input flange						入力孔Input bore			中空出力軸 Output hollow shaft				
			I2		PA	PB	PC	PD	P1	P2	T	U	V	W	Y	S	B1	
			M12*25L		200	165	130	5	Ø11	11	8	24	27.3	12	43.3	40	87.5	

尺寸表 DIMENSION *in millimeter																		
型號	減速比	馬力	機身尺寸															
Type	Ratio	HP	A	AB	B	BB	CC	E	F	G	H	HL	J	N	M	Z	I	I1
120#	1/15 ~1/180	1	408.5	250	200	95	120	180	260	22	395	120	66	320	230	18	130	165
			機身尺寸		入力法蘭Input flange						入力孔Input bore			中空出力軸 Output hollow shaft				
			I2		PA	PB	PC	PD	P1	P2	T	U	V	W	Y	S	B1	
			M12*25L		200	165	130	5	Ø11	11	6	19	21.8	14	48.8	45	100	

尺寸表 DIMENSION *in millimeter																		
型號	減速比	馬力	機身尺寸															
Type	Ratio	HP	A	AB	B	BB	CC	E	F	G	H	HL	J	N	M	Z	I	I1
120#	1/12.1 ~1/145.2	2	408.5	250	200	95	120	180	260	22	395	120	66	320	230	18	130	165
			機身尺寸		入力法蘭Input flange						入力孔Input bore			中空出力軸 Output hollow shaft				
			I2		PA	PB	PC	PD	P1	P2	T	U	V	W	Y	S	B1	
			M12*25L		200	165	130	5	Ø11	11	8	24	27.3	14	48.8	45	100	

尺寸表 DIMENSION *in millimeter																		
型號	減速比	馬力	機身尺寸															
Type	Ratio	HP	A	AB	B	BB	CC	E	F	G	H	HL	J	N	M	Z	I	I1
135#	1/15 ~1/180	1	442.7	265.2	216	102.5	135	200	290	27	455	135	66	350	250	18	130	200
			機身尺寸		入力法蘭Input flange						入力孔Input bore			中空出力軸 Output hollow shaft				
			I2		PA	PB	PC	PD	P1	P2	T	U	V	W	Y	S	B1	
			M12*25L		200	165	130	5	Ø11	11	6	19	21.8	15	60.3	55	108	

尺寸表 DIMENSION *in millimeter																		
型號	減速比	馬力	機身尺寸															
Type	Ratio	HP	A	AB	B	BB	CC	E	F	G	H	HL	J	N	M	Z	I	I1
135#	1/12.1 ~1/145.2	2	442.7	265.2	216	102.5	135	200	290	27	455	135	66	350	250	18	130	200
			機身尺寸		入力法蘭Input flange						入力孔Input bore			中空出力軸 Output hollow shaft				
			I2		PA	PB	PC	PD	P1	P2	T	U	V	W	Y	S	B1	
			M12*25L		200	165	130	5	Ø11	11	8	24	27.3	15	60.3	55	108	

蝸輪-雙段系統 - PEGM

PEGM80~135#

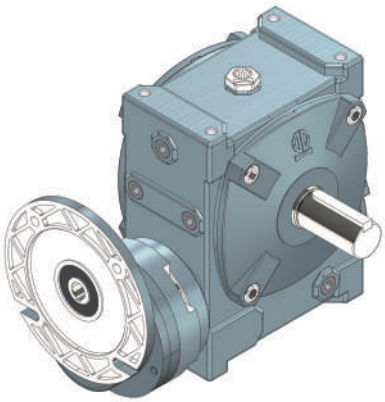

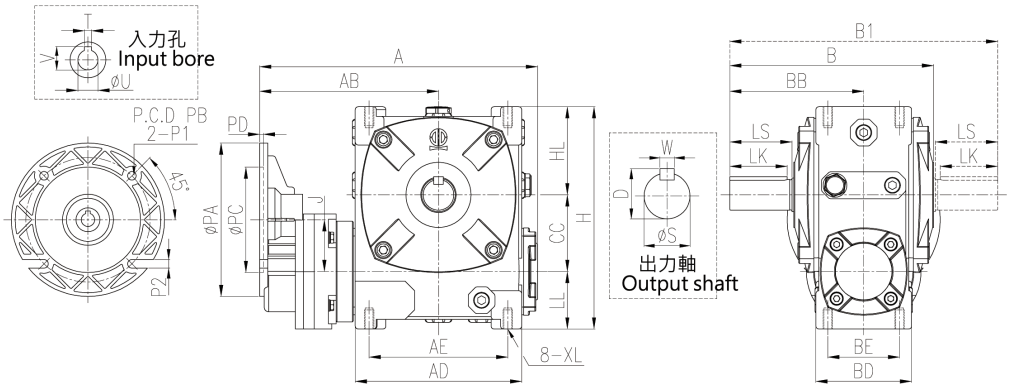

軸配置

R		L		D	
	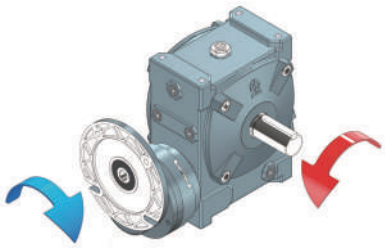		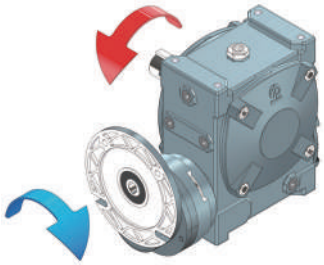		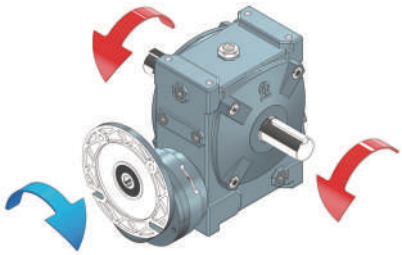

尺寸表 DIMENSION *in millimeter

型號	減速比	馬力	機身尺寸													
Type	Ratio	HP	A	AB	B	BB	B1	CC	HL	LL	H	AD	AE	BD	BE	XL
80#	1/15 ~1/180	1/2	290.5	187	213	140	280	80	92	60	232	174	145	100	75	M10*20L
				入力法蘭Input flange						入力孔Input bore			出力軸Output shaft			
			J	PA	PB	PC	PD	P1	P2	T	U	V	LK	LS	W	D	S
			54	160	130	110	4	Ø9	9	5	14	16.3	60	65	10	35	32

尺寸表 DIMENSION *in millimeter

型號	減速比	馬力	機身尺寸													
Type	Ratio	HP	A	AB	B	BB	B1	CC	HL	LL	H	AD	AE	BD	BE	XL
80#	1/15 ~1/180	1	306.5	203	213	140	280	80	92	60	232	174	145	100	75	M10*20L
				入力法蘭Input flange						入力孔Input bore			出力軸Output shaft			
			J	PA	PB	PC	PD	P1	P2	T	U	V	LK	LS	W	D	S
			66	200	165	130	5	Ø11	11	6	19	21.8	60	65	10	35	32

蝸輪-雙段系統 - PEGM

尺寸表 DIMENSION *in millimeter																
型號	減速比	馬力	機身尺寸													
Type	Ratio	HP	A	AB	B	BB	B1	CC	HL	LL	H	AD	AE	BD	BE	XL
100#	1/15 ~1/180	1	367.5	234	254	170	340	100	115	75	290	227	185	113	85	M12*24L
				入力法蘭Input flange						入力孔Input bore			出力軸Output shaft			
			J	PA	PB	PC	PD	P1	P2	T	U	V	LK	LS	W	D	S
			66	200	165	130	5	Ø11	11	6	19	21.8	65	75	10	41	38

尺寸表 DIMENSION *in millimeter																
型號	減速比	馬力	機身尺寸													
Type	Ratio	HP	A	AB	B	BB	B1	CC	HL	LL	H	AD	AE	BD	BE	XL
100#	1/12.1 ~1/145.2	2	367.5	234	254	170	340	100	115	75	290	227	185	113	85	M12*24L
				入力法蘭Input flange						入力孔Input bore			出力軸Output shaft			
			J	PA	PB	PC	PD	P1	P2	T	U	V	LK	LS	W	D	S
			66	200	165	130	5	Ø11	11	8	24	27.3	65	75	10	41	38

尺寸表 DIMENSION *in millimeter																
型號	減速比	馬力	機身尺寸													
Type	Ratio	HP	A	AB	B	BB	B1	CC	HL	LL	H	AD	AE	BD	BE	XL
120#	1/15 ~1/180	1	408.5	250	293	190	380	120	155	95	370	264	220	132	100	M14*25L
				入力法蘭Input flange						入力孔Input bore			出力軸Output shaft			
			J	PA	PB	PC	PD	P1	P2	T	U	V	LK	LS	W	D	S
			66	200	165	130	5	Ø11	11	6	19	21.8	70	85	12	48	45

尺寸表 DIMENSION *in millimeter																
型號	減速比	馬力	機身尺寸													
Type	Ratio	HP	A	AB	B	BB	B1	CC	HL	LL	H	AD	AE	BD	BE	XL
120#	1/12.1 ~1/145.2	2	408.5	250	293	190	380	120	155	95	370	264	220	132	100	M14*25L
				入力法蘭Input flange						入力孔Input bore			出力軸Output shaft			
			J	PA	PB	PC	PD	P1	P2	T	U	V	LK	LS	W	D	S
			66	200	165	130	5	Ø11	11	8	24	27.3	70	85	12	48	45

尺寸表 DIMENSION *in millimeter																
型號	減速比	馬力	機身尺寸													
Type	Ratio	HP	A	AB	B	BB	B1	CC	HL	LL	H	AD	AE	BD	BE	XL
135#	1/15 ~1/180	1	443	265.5	322.5	210	420	135	185	105	425	292	260	144	110	M16*30L
				入力法蘭Input flange						入力孔Input bore			出力軸Output shaft			
			J	PA	PB	PC	PD	P1	P2	T	U	V	LK	LS	W	D	S
			66	200	165	130	5	Ø11	11	6	19	21.8	80	95	15	60	55

尺寸表 DIMENSION *in millimeter																
型號	減速比	馬力	機身尺寸													
Type	Ratio	HP	A	AB	B	BB	B1	CC	HL	LL	H	AD	AE	BD	BE	XL
135#	1/12.1 ~1/145.2	2	443	265.5	322.5	210	420	135	185	105	425	292	260	144	110	M16*30L
				入力法蘭Input flange						入力孔Input bore			出力軸Output shaft			
			J	PA	PB	PC	PD	P1	P2	T	U	V	LK	LS	W	D	S
			66	200	165	130	5	Ø11	11	8	24	27.3	80	95	15	60	55

蝸輪-雙段系統 - PEOGM

PEOGM80~135#

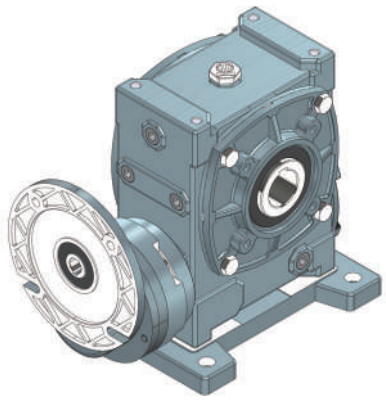

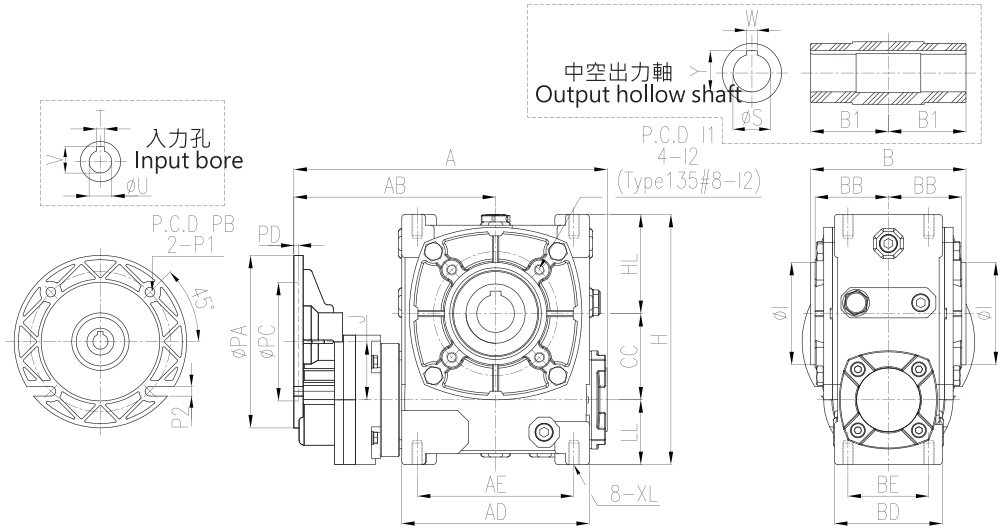

軸配置

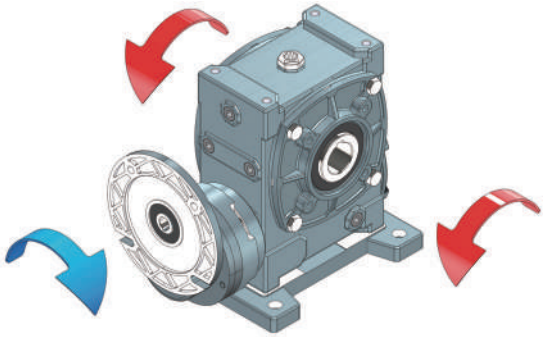

尺寸表 DIMENSION *in millimeter																	
型號	減速比	馬力	機身尺寸														
Type	Ratio	HP	A	AB	B	BB	CC	HL	LL	H	AD	AE	BD	BE	I	I1	I2
80#	1/15 ~1/180	1/2	290.5	187	144	68	80	92	60	232	174	145	100	75	95	115	M10*20L
			機身尺寸			入力法蘭Input flange						入力孔Input bore			中空出力軸 Output hollow shaft		
			J	XL		PA	PB	PC	PD	P1	P2	T	U	V	W	Y	S	B1
			54	M10*20L		160	130	110	4	Ø9	9	5	14	16.3	10	38.3	35	72

尺寸表 DIMENSION *in millimeter																	
型號	減速比	馬力	機身尺寸														
Type	Ratio	HP	A	AB	B	BB	CC	HL	LL	H	AD	AE	BD	BE	I	I1	I2
80#	1/15 ~1/180	1	306.5	203	144	68	80	92	60	232	174	145	100	75	95	115	M10*20L
			機身尺寸			入力法蘭Input flange						入力孔Input bore			中空出力軸 Output hollow shaft		
			J	XL		PA	PB	PC	PD	P1	P2	T	U	V	W	Y	S	B1
			66	M10*20L		200	165	130	5	Ø11	11	6	19	21.8	10	38.3	35	72

蝸輪-雙段系統 - PEOGM

尺寸表 DIMENSION *in millimeter																		
型號	減速比	馬力	機身尺寸															
Type	Ratio	HP	A	AB	B	BB	CC	HL	LL	H	AD	AE	BD	BE	I	I1	I2	
100#	1/15 ~1/180	1	367.5	234	175	83	100	115	75	290	227	185	113	85	110	130	M12*25L	
			機身尺寸			入力法蘭Input flange						入力孔Input bore			中空出力軸 Output hollow shaft			
			J	XL		PA	PB	PC	PD	P1	P2	T	U	V	W	Y	S	B1
			66	M12*24L		200	165	130	5	Ø11	11	6	19	21.8	12	43.3	40	87.5

尺寸表 DIMENSION *in millimeter																		
型號	減速比	馬力	機身尺寸															
Type	Ratio	HP	A	AB	B	BB	CC	HL	LL	H	AD	AE	BD	BE	I	I1	I2	
100#	1/12.1 ~1/145.2	2	367.5	234	175	83	100	115	75	290	227	185	113	85	110	130	M12*25L	
			機身尺寸			入力法蘭Input flange						入力孔Input bore			中空出力軸 Output hollow shaft			
			J	XL		PA	PB	PC	PD	P1	P2	T	U	V	W	Y	S	B1
			66	M12*24L		200	165	130	5	Ø11	11	8	24	27.3	12	43.3	40	87.5

尺寸表 DIMENSION *in millimeter																		
型號	減速比	馬力	機身尺寸															
Type	Ratio	HP	A	AB	B	BB	CC	HL	LL	H	AD	AE	BD	BE	I	I1	I2	
120#	1/15 ~1/180	1	408.5	250	200	95	120	155	95	370	264	220	132	100	130	165	M12*25L	
			機身尺寸			入力法蘭Input flange						入力孔Input bore			中空出力軸 Output hollow shaft			
			J	XL		PA	PB	PC	PD	P1	P2	T	U	V	W	Y	S	B1
			66	M14*25L		200	165	130	5	Ø11	11	6	19	21.8	14	48.8	45	100

尺寸表 DIMENSION *in millimeter																		
型號	減速比	馬力	機身尺寸															
Type	Ratio	HP	A	AB	B	BB	CC	HL	LL	H	AD	AE	BD	BE	I	I1	I2	
120#	1/12.1 ~1/145.2	2	408.5	250	200	95	120	155	95	370	264	220	132	100	130	165	M12*25L	
			機身尺寸			入力法蘭Input flange						入力孔Input bore			中空出力軸 Output hollow shaft			
			J	XL		PA	PB	PC	PD	P1	P2	T	U	V	W	Y	S	B1
			66	M14*25L		200	165	130	5	Ø11	11	8	24	27.3	14	48.8	45	100

尺寸表 DIMENSION *in millimeter																		
型號	減速比	馬力	機身尺寸															
Type	Ratio	HP	A	AB	B	BB	CC	HL	LL	H	AD	AE	BD	BE	I	I1	I2	
135#	1/15 ~1/180	1	443	265.5	216	102.5	135	185	105	425	292	260	144	110	130	200	M12*25L	
			機身尺寸			入力法蘭Input flange						入力孔Input bore			中空出力軸 Output hollow shaft			
			J	XL		PA	PB	PC	PD	P1	P2	T	U	V	W	Y	S	B1
			66	M16*30L		200	165	130	5	Ø11	11	6	19	21.8	15	60.3	55	108

尺寸表 DIMENSION *in millimeter																		
型號	減速比	馬力	機身尺寸															
Type	Ratio	HP	A	AB	B	BB	CC	HL	LL	H	AD	AE	BD	BE	I	I1	I2	
135#	1/12.1 ~1/145.2	2	443	265.5	216	102.5	135	185	105	425	292	260	144	110	130	200	M12*25L	
			機身尺寸			入力法蘭Input flange						入力孔Input bore			中空出力軸 Output hollow shaft			
			J	XL		PA	PB	PC	PD	P1	P2	T	U	V	W	Y	S	B1
			66	M16*30L		200	165	130	5	Ø11	11	8	24	27.3	15	60.3	55	108

蝸輪-雙段系統 - PVGM

PVGM80~135#

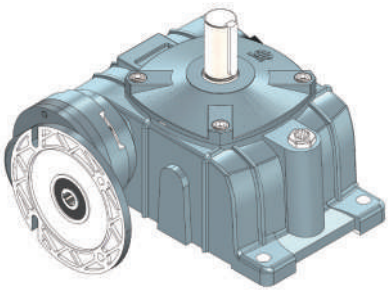

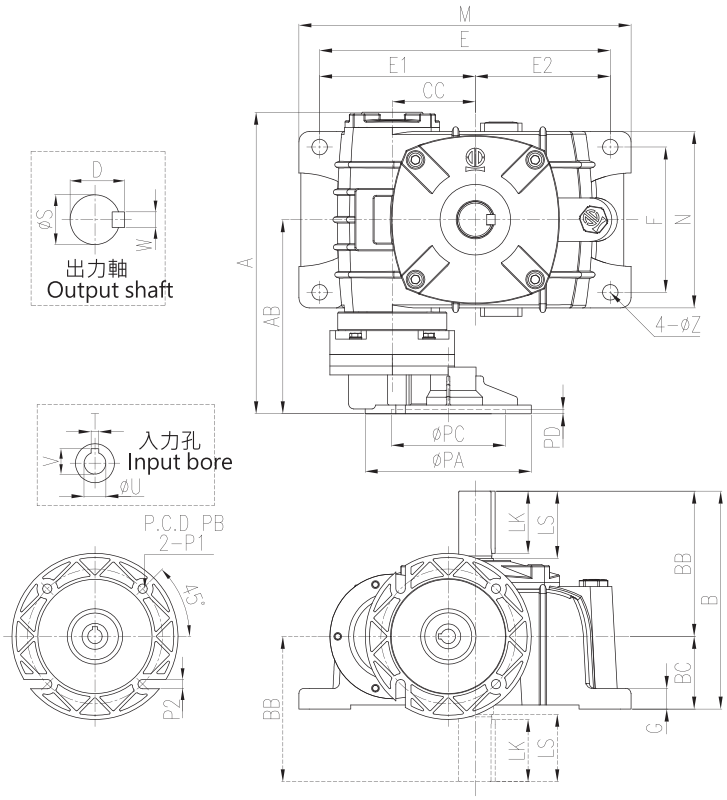

軸配置

AR	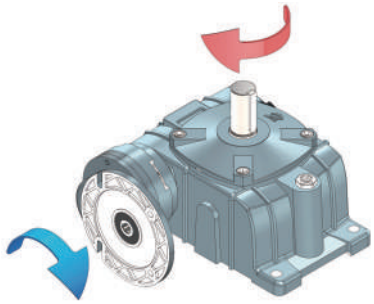	BR	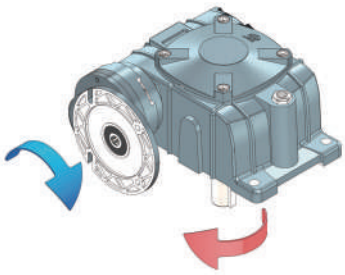	DR	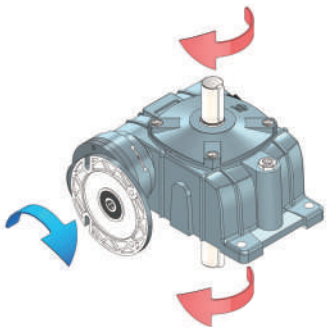
AL	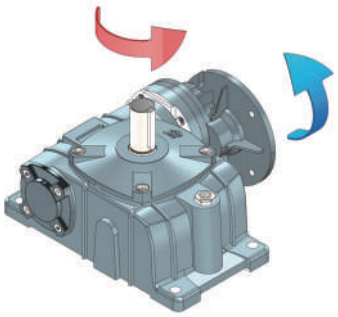	BL	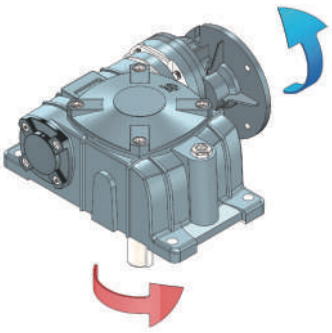	DL	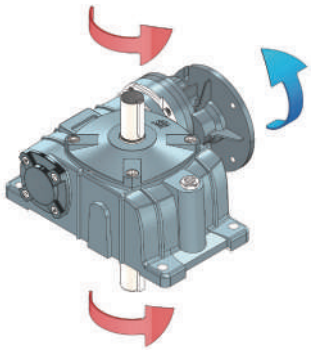

蝸輪-雙段系統 - PVGM

尺寸表 DIMENSION *in millimeter

型號	減速比	馬力	機身尺寸														
Type	Ratio	HP	A	AB	B	BC	BB	B1	CC	E1	E2	E	F	G	J	M	N
80#	1/15 ~1/180	1/2	290.5	187	210	70	140	280	80	150	130	280	140	20	54	320	170
				入力法蘭 Input flange						入力孔Input bore			出力軸 Output shaft				
			Z	PA	PB	PC	PD	P1	P2	T	U	V	LK	LS	W	D	S
			15	160	130	110	4	Ø9	9	5	14	16.3	60	65	10	35	32

尺寸表 DIMENSION *in millimeter

型號	減速比	馬力	機身尺寸														
Type	Ratio	HP	A	AB	B	BC	BB	B1	CC	E1	E2	E	F	G	J	M	N
80#	1/15 ~1/180	1	306.5	203	210	70	140	280	80	150	130	280	140	20	66	320	170
				入力法蘭 Input flange						入力孔Input bore			出力軸 Output shaft				
			Z	PA	PB	PC	PD	P1	P2	T	U	V	LK	LS	W	D	S
			15	200	165	130	5	Ø 11	11	6	19	21.8	60	65	10	35	32

尺寸表 DIMENSION *in millimeter

型號	減速比	馬力	機身尺寸														
Type	Ratio	HP	A	AB	B	BC	BB	B1	CC	E1	E2	E	F	G	J	M	N
100#	1/15 ~1/180	1	367.5	234	260	90	170	340	100	180	155	335	190	30	66	375	226
				入力法蘭 Input flange						入力孔Input bore			出力軸 Output shaft				
			Z	PA	PB	PC	PD	P1	P2	T	U	V	LK	LS	W	D	S
			15	200	165	130	5	Ø 11	11	6	19	21.8	65	75	10	41	38

尺寸表 DIMENSION *in millimeter

型號	減速比	馬力	機身尺寸														
Type	Ratio	HP	A	AB	B	BC	BB	B1	CC	E1	E2	E	F	G	J	M	N
100#	1/12.1 ~1/145.2	2	367.5	234	260	90	170	340	100	180	155	335	190	30	66	375	226
				入力法蘭 Input flange						入力孔Input bore			出力軸 Output shaft				
			Z	PA	PB	PC	PD	P1	P2	T	U	V	LK	LS	W	D	S
			15	200	165	130	5	Ø 11	11	8	24	27.3	65	75	10	41	38

尺寸表 DIMENSION *in millimeter

型號	減速比	馬力	機身尺寸														
Type	Ratio	HP	A	AB	B	BC	BB	B1	CC	E1	E2	E	F	G	J	M	N
120#	1/15 ~1/180	1	408.5	250	290	100	190	380	120	215	185	400	220	30	66	450	268
				入力法蘭 Input flange						入力孔Input bore			出力軸 Output shaft				
			Z	PA	PB	PC	PD	P1	P2	T	U	V	LK	LS	W	D	S
			18	200	165	130	5	Ø 11	11	6	19	21.8	70	85	12	48	45

尺寸表 DIMENSION *in millimeter

型號	減速比	馬力	機身尺寸														
Type	Ratio	HP	A	AB	B	BC	BB	B1	CC	E1	E2	E	F	G	J	M	N
120#	1/12.1 ~1/145.2	2	408.5	280	290	100	190	380	120	215	185	400	220	30	66	450	268
				入力法蘭 Input flange						入力孔Input bore			出力軸 Output shaft				
			Z	PA	PB	PC	PD	P1	P2	T	U	V	LK	LS	W	D	S
			18	200	165	130	5	Ø 11	11	8	24	27.3	70	85	12	48	45

蝸輪-雙段系統 - PVGM

尺寸表 DIMENSION *in millimeter																	
型號	減速比	馬力	機身尺寸														
Type	Ratio	HP	A	AB	B	BC	BB	B1	CC	E1	E2	E	F	G	J	M	N
135#	1/15 ~1/180	1	443	265.5	320	110	210	420	135	235	210	445	260	35	66	500	298
				入力法蘭 Input flange						入力孔Input bore			出力軸 Output shaft				
			Z	PA	PB	PC	PD	P1	P2	T	U	V	LK	LS	W	D	S
			18	200	165	130	5	Ø 11	11	6	19	21.8	80	95	15	60	55

尺寸表 DIMENSION *in millimeter																	
型號	減速比	馬力	機身尺寸														
Type	Ratio	HP	A	AB	B	BC	BB	B1	CC	E1	E2	E	F	G	J	M	N
135#	1/12.1 ~1/145.2	2	443	265.5	320	110	210	420	135	235	210	445	260	35	66	500	298
				入力法蘭 Inputflange						入力孔Input bore			出力軸 Output shaft				
			Z	PA	PB	PC	PD	P1	P2	T	U	V	LK	LS	W	D	S
			18	200	165	130	5	Ø 11	11	8	24	27.3	80	95	15	60	55

蝸輪-雙段系統 - PVOGM

PVOGM80~135#

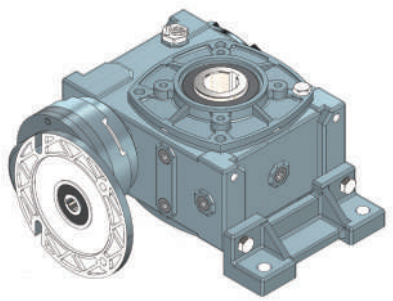

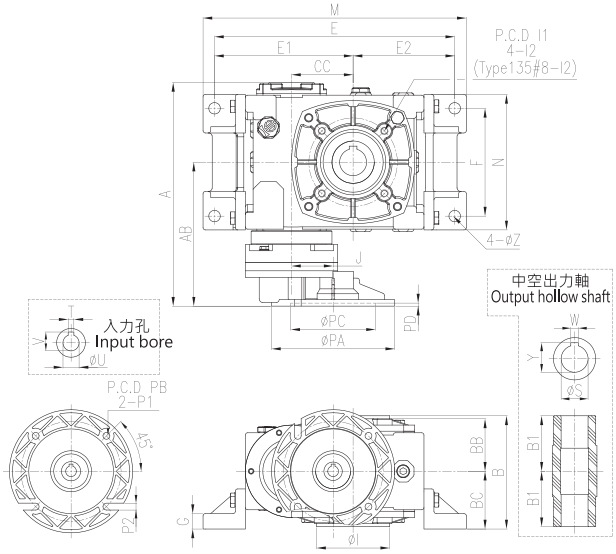

軸配置

R	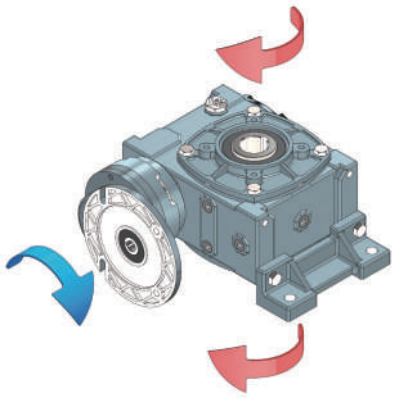	L	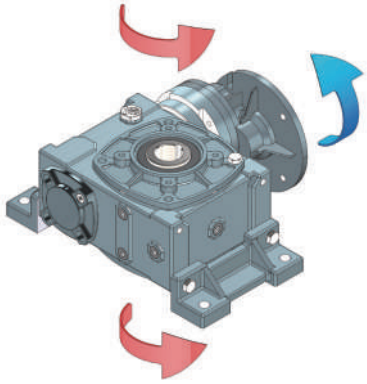

尺寸表 DIMENSION *in millimeter

型號	減速比	馬力	機身尺寸															
Type	Ratio	HP	A	AB	B	BB	BC	CC	E	E1	E2	F	G	J	M	N	I	I1
80#	1/15 ~1/180	1/2	290.5	187	147	68	75	80	312	180	132	140	20	54	342	176	95	115
			機身尺寸			入力法蘭Input flange						入力孔Input bore			中空出力軸 Output hollow shaft			
			I2		Z	PA	PB	PC	PD	P1	P2	T	U	V	W	Y	S	B1
			M10*20L		15	160	130	110	4	Ø9	9	5	14	16.3	10	38.3	35	72

尺寸表 DIMENSION *in millimeter

型號	減速比	馬力	機身尺寸															
Type	Ratio	HP	A	AB	B	BB	BC	CC	E	E1	E2	F	G	J	M	N	I	I1
80#	1/15 ~1/180	1	306.5	203	147	68	75	80	312	180	132	140	20	54	342	176	95	115
			機身尺寸			入力法蘭Input flange						入力孔Input bore			中空出力軸 Output hollow shaft			
			I2		Z	PA	PB	PC	PD	P1	P2	T	U	V	W	Y	S	B1
			M10*20L		15	200	165	130	5	Ø11	11	6	19	21.8	10	38.3	35	72

蝸輪-雙段系統 - PVOGM

尺寸表 DIMENSION *in millimeter																		
型號	減速比	馬力	機身尺寸															
Type	Ratio	HP	A	AB	B	BB	BC	CC	E	E1	E2	F	G	J	M	N	I	I1
100#	1/15 ~1/180	1	367.5	234	177.5	83	90	100	370	215	155	190	20	66	400	227	110	130
			機身尺寸			入力法蘭Input flange						入力孔Input bore			中空出力軸 Output hollow shaft			
			I2		Z	PA	PB	PC	PD	P1	P2	T	U	V	W	Y	S	B1
			M12*25L		15	200	165	130	5	Ø11	11	6	19	21.8	12	43.3	40	87.5

尺寸表 DIMENSION *in millimeter																		
型號	減速比	馬力	機身尺寸															
Type	Ratio	HP	A	AB	B	BB	BC	CC	E	E1	E2	F	G	J	M	N	I	I1
100#	1/12.1 ~1/145.2	2	367.5	234	177.5	83	90	100	370	215	155	190	20	66	400	227	110	130
			機身尺寸			入力法蘭Input flange						入力孔Input bore			中空出力軸 Output hollow shaft			
			I2		Z	PA	PB	PC	PD	P1	P2	T	U	V	W	Y	S	B1
			M12*25L		15	200	165	130	5	Ø11	11	8	24	27.3	12	43.3	40	87.5

尺寸表 DIMENSION *in millimeter																		
型號	減速比	馬力	機身尺寸															
Type	Ratio	HP	A	AB	B	BB	BC	CC	E	E1	E2	F	G	J	M	N	I	I1
120#	1/15 ~1/180	1	408.5	250	205	95	105	120	460	260	200	220	25	66	505	264	130	165
			機身尺寸			入力法蘭Inputflange						入力孔Input bore			中空出力軸 Output hollow shaft			
			I2		Z	PA	PB	PC	PD	P1	P2	T	U	V	W	Y	S	B1
			M12*25L		18	200	165	130	5	Ø11	11	6	19	21.8	14	48.8	45	100

尺寸表 DIMENSION *in millimeter																		
型號	減速比	馬力	機身尺寸															
Type	Ratio	HP	A	AB	B	BB	BC	CC	E	E1	E2	F	G	J	M	N	I	I1
120#	1/12.1 ~1/145.2	2	408.5	250	205	95	105	120	460	260	200	220	25	66	505	264	130	165
			機身尺寸			入力法蘭Input flange						入力孔Input bore			中空出力軸 Output hollow shaft			
			I2		Z	PA	PB	PC	PD	P1	P2	T	U	V	W	Y	S	B1
			M12*25L		18	200	165	130	5	Ø11	11	8	24	27.3	14	48.8	45	100

尺寸表 DIMENSION *in millimeter																		
型號	減速比	馬力	機身尺寸															
Type	Ratio	HP	A	AB	B	BB	BC	CC	E	E1	E2	F	G	J	M	N	I	I1
135#	1/15 ~1/180	1	443	265.5	221	102.5	113	135	525	290	235	260	30	66	270	304	130	200
			機身尺寸			入力法蘭Input flange						入力孔Input bore			中空出力軸 Output hollow shaft			
			I2		Z	PA	PB	PC	PD	P1	P2	T	U	V	W	Y	S	B1
			M12*25L		18	200	165	130	5	Ø11	11	6	19	21.8	15	60.3	55	108

尺寸表 DIMENSION *in millimeter																		
型號	減速比	馬力	機身尺寸															
Type	Ratio	HP	A	AB	B	BB	BC	CC	E	E1	E2	F	G	J	M	N	I	I1
135#	1/12.1 ~1/145.2	2	443	265.5	221	102.5	113	135	525	290	235	260	30	66	270	304	130	200
			機身尺寸			入力法蘭Input flange						入力孔Input bore			中空出力軸 Output hollow shaft			
			I2		Z	PA	PB	PC	PD	P1	P2	T	U	V	W	Y	S	B1
			M12*25L		18	200	165	130	5	Ø11	11	8	24	27.3	15	60.3	55	108

NOTE: