北工牌
PEI GONG

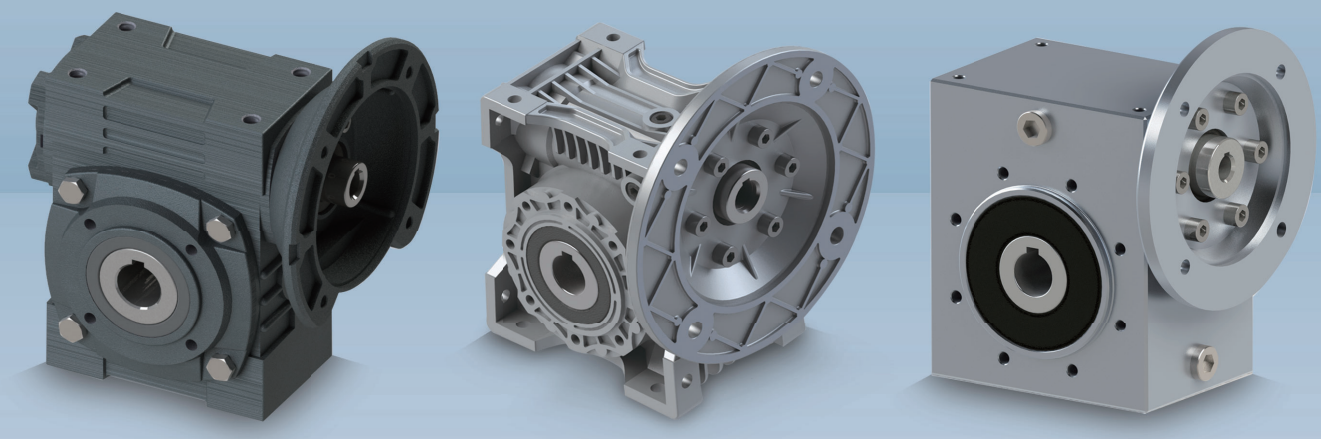

2025 /
CATALOGUE

PEI GONG
PRODUCTS SERIES
蝸輪系列產品目錄

立翔 50 Since 1976 感謝有您

深耕台灣 放眼全球

01 鑄鐵蝸輪減速機
02 鋁合金蝸輪減速機
03 不鏽鋼蝸輪減速機

LI XIANG MACH.& ELEC. Co., Ltd.

立翔機電的多元化產品線同時滿足多元客戶的不同需求。

『北工牌』減速機創立於西元1976年，由立翔機電工業有限公司研發、製造及生產。生產的產品囊跨蝸輪減速機、行星式齒輪減速機、小型齒輪減速馬達、齒輪減速機、鋁合金蝸輪減速機、蝸輪升降機、無段變速機及其他傳動產品。立翔機電秉持提供最高品質的產品與親切積極的服務予客戶。 **一站購足，找到適合您設備的需求**；直至今日，為台灣一績優出口製造商，在傳動界向來享有良好聲譽。

北工牌驅動系統提供

-廣泛的應用知識和技術支援
-完整驅動解決方案
-產品種類繁多，品質標準高
-可靠性高、經濟性強、使用壽命長
-符合國際標準的公認生產品質

傑出的外銷生產工廠

- 亞洲地區銷售
- 亞洲地區代理商
- 生產的產品包含蝸輪減速機、小型齒輪減速馬達、鋁合金蝸輪減速機、蝸輪升降機、無段變速機及其他傳動產品。
- 銷售市場為為全台灣、東北亞、東南亞、歐洲、北美等等....。

ISO / CE / UL TUV Certification

本公司亦擁有ISO 9001/2015 , TUV 認証；直至今日，為台灣一績優出口製造商，在傳動界向來享有良好聲譽。

立翔機電致力於一條龍的製作流程，積極提升生產設備的效率及良率，達到出貨迅速的要求。

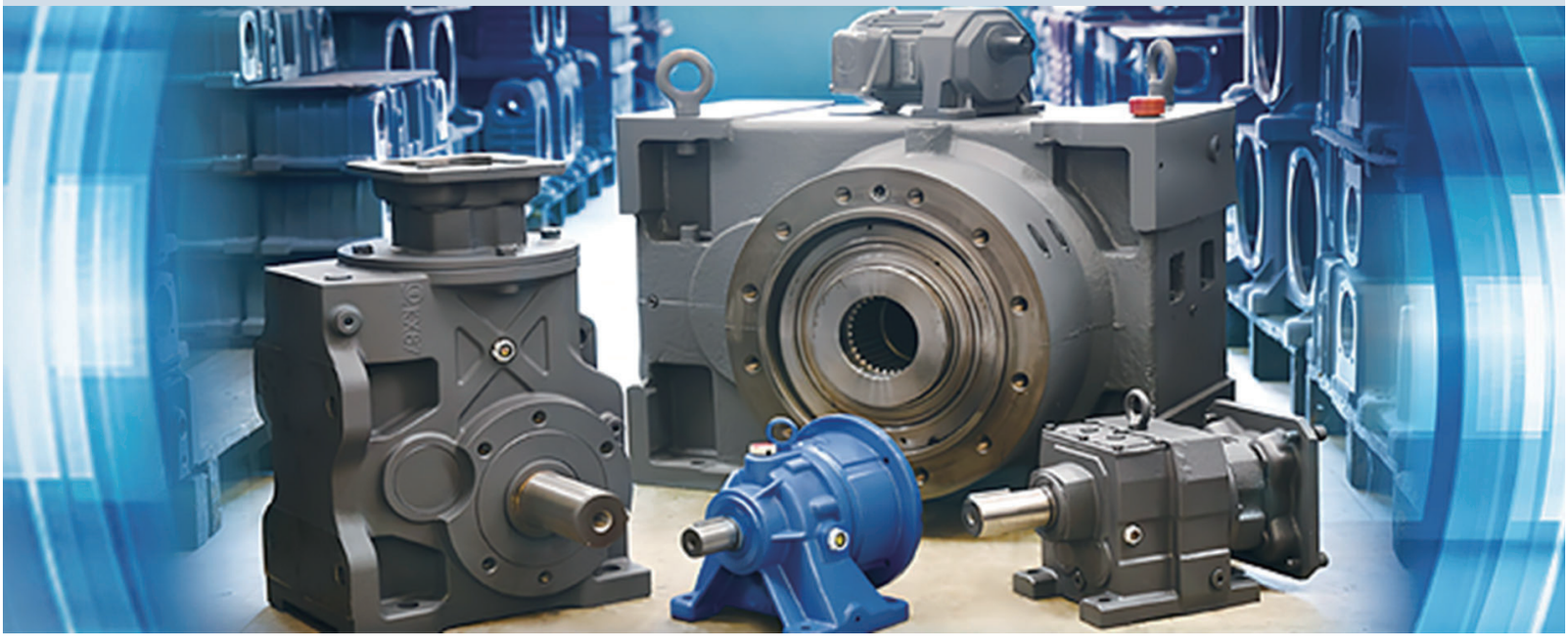

50th Since 1976 年專業技術

專 業

設計團隊經驗豐富，專注致力於減速機研發、製造及生產，打造高附加價值產品，並走向少量多樣化的路線。

態 度

一貫化生產製程，生產流程透明化，各部門均有嚴格品管，為產品把關。

服 務

讓客戶以同樣的價格，使用到更優良的產品品質，並提供客製化服務，製程領先、精密度高、品質最好，且噪音值低、交貨快。

觀 感

提供優質專業服務，使客戶端享受賓至如歸的感覺。

ADVANTAGE

立翔機電認證工廠

- 專業團隊 & 認證工廠。
- 高科技、高壽命、高精度、一年保固。
- 打造高價值產品。

自動化加工設備

秉持對減速機各部份的加工，
採購一系列高效率自動化的加工設備
來提高對我們產品的堅持。

2025

PSMRV系列
不鏽鋼蝸輪減速機
Stainless Steel Worm Gear Reducer

- 產品代碼說明 / 產品 ---------- C01
- 系統分解圖 ---------- C02
- 機型選配表 ---------- C03
- 安裝方式 ---------- C04 ~ C05
- 安裝尺寸 / PSMRV30# / PSMRV40# ---------- C06 ~ C07
  PSMRV50# / PSMRV63# ---------- C08 ~ C09
  PSMRV75# / PSMRV90# ---------- C10 ~ C11

北工牌產品系列目錄

不鏽鋼蝸輪減速機產品代碼說明

PSMRV	-	063	-	10	-	90	-	B5
(1)		(2)		(3)		(4)		(5)

(1) 機型	PSMRV 入力法蘭式						
(2-1) 減速機型號	30	40	50	63	75	90	
	不鏽鋼外殼						
(3) 減速比	1/7.5、1/10、1/15、1/20、1/25、1/30、1/40、1/50、1/60、1/80、1/100						
(4) 馬達框號	IEC56	IEC63	IEC71	IEC80	IEC90	IEC100	IEC112
(5) 法蘭框號	B5 / B14	B5 / B14	B5 / B14	B5 / B14	B5 / B14	B5 / B14	B5 / B14

不鏽鋼蝸輪減速機產品

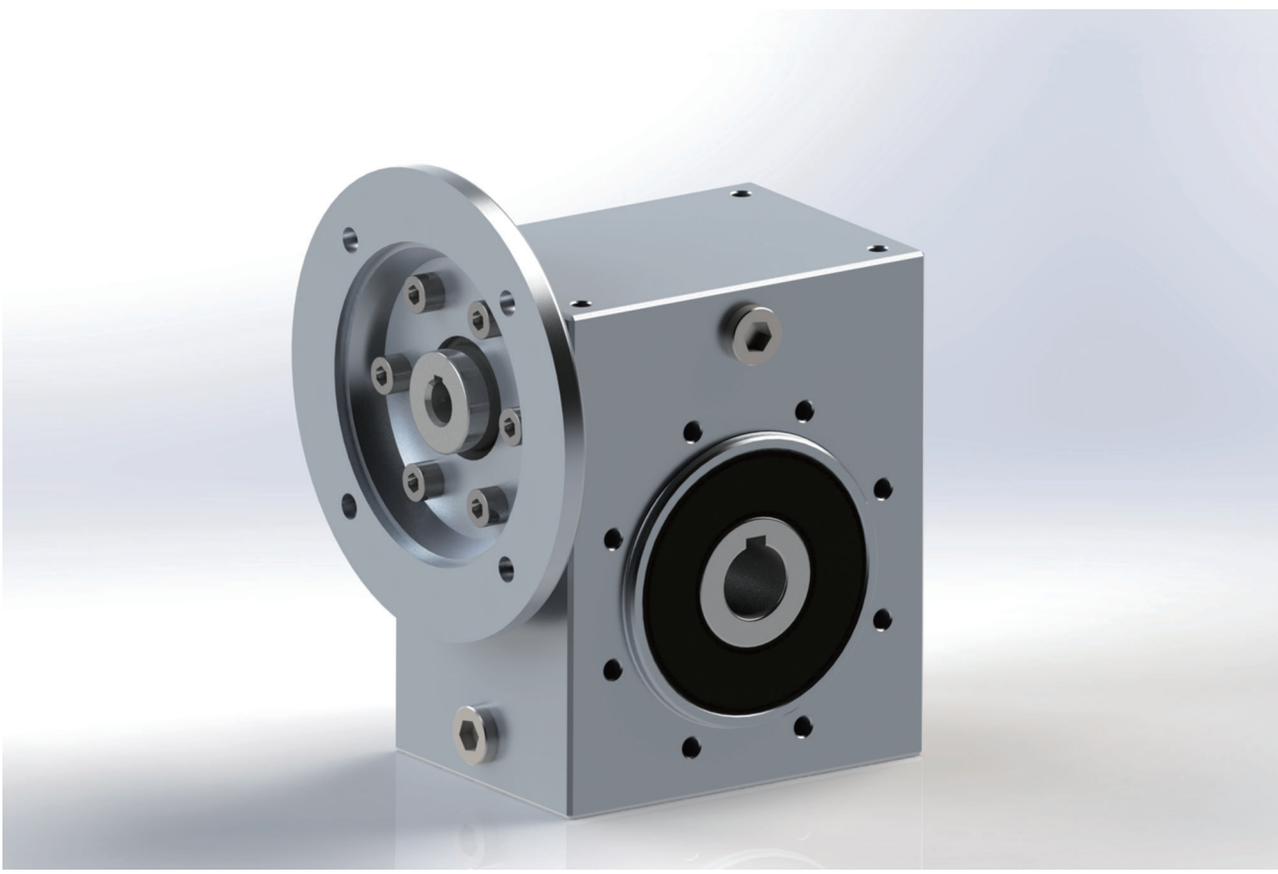

系統分解圖

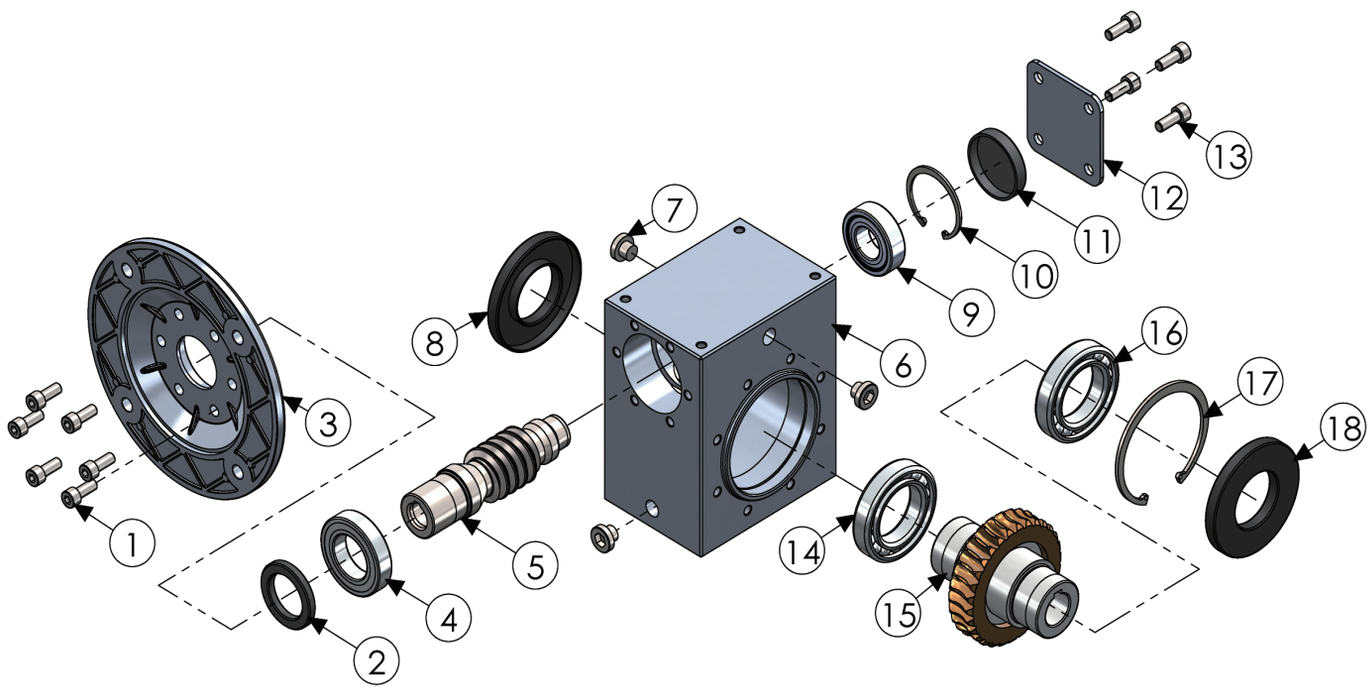

序號	名稱	材質	Name	序號	名稱	材質	Name
1	內六角螺絲	SUS304	Screws	10	孔用扣環	S45C	Circlip for hole
2	油封	VITON	Oil seal	11	油封蓋	VITON	Seal cover
3	人力法蘭	SUS304	Input flange	12	保護蓋	SUS304	Cover
4	軸承	軸承鋼	Bearing	13	內六角螺絲	SUS304	Screws
5	蝸桿	SUS304	Worm shaft	14	軸承	軸承鋼	Bearing
6	外殼	SUS304	Housing	15	蝸輪	錫青銅	Worm gear
7	透氣塞頭	SUS304	Oil plug	16	軸承	軸承鋼	Bearing
8	油封	VITON	Oil seal	17	孔用卡簧	S45C	Circlip for hole
9	軸承	軸承鋼	Bearing	18	油封	VITON	Oil seal

不鏽鋼蝸輪減速機機型選配表

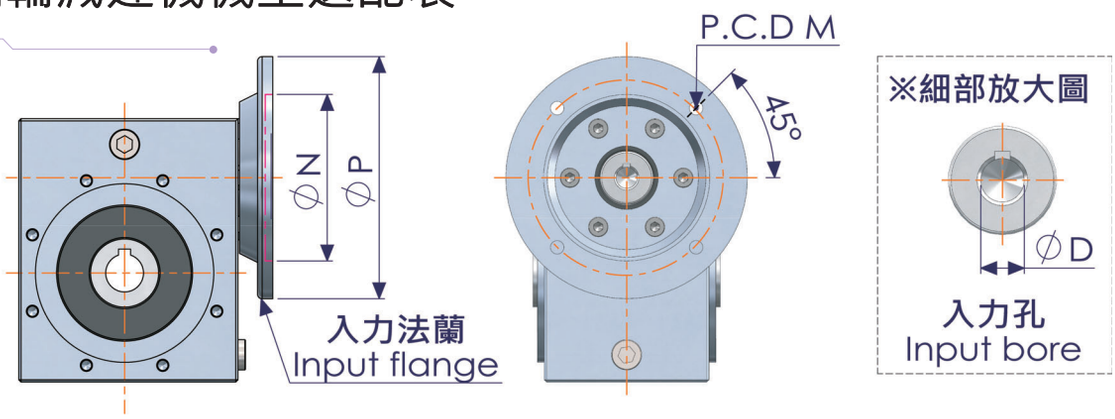

電機法蘭安裝尺寸 Motor flange mounting dimensions

PSMRV	馬力 (HP)	PAM IEC	入力法蘭 (mm)			入力孔 (mm)										
			N	M	P	D										
						7.5	10	15	20	25	30	40	50	60	80	100
30	1/4	63B5	95	115	140	11	11	11	11	11	11	11	11			
	1/4	63B14	60	75	90	11	11	11	11	11	11	11	11			
	1/8	56B5	80	100	120	9	9	9	9	9	9	9	9	9	9	
	1/8	56B14	50	65	80	9	9	9	9	9	9	9	9	9	9	
40	1/2	71B5	110	130	160	14	14	14	14	14	14	14	14	14	14	
	1/2	71B14	70	85	105	14	14	14	14	14	14	14	14	14	14	
	1/4	63B5	95	115	140	11	11	11	11	11	11	11	11	11	11	11
	1/4	63B14	60	75	90	11	11	11	11	11	11	11	11	11	11	11
	1/8	56B5	80	100	120	9	9	9	9	9	9	9	9	9	9	
50	1	80B5	130	165	200	19	19	19	19	19	19	19				
	1	80B14	80	100	120	19	19	19	19	19	19	19				
	1/2	71B5	110	130	160	14	14	14	14	14	14	14	14	14		
	1/2	71B14	70	85	105	14	14	14	14	14	14	14	14	14		
	1/4	63B5	95	115	140	11	11	11	11	11	11	11	11	11	11	11
63	2	90B5	130	165	200	24	24	24	24	24	24	24				
	2	90B14	95	115	140	24	24	24	24	24	24	24				
	1	80B5	130	165	200	19	19	19	19	19	19	19	19	19		
	1	80B14	80	100	120	19	19	19	19	19	19	19	19	19		
	1/2	71B5	110	130	160	14	14	14	14	14	14	14	14	14	14	14
	1/2	71B14	70	85	105	14	14	14	14	14	14	14	14	14	14	14
75	3(5)	100(112)B5	180	215	250	28	28	28	28	28	28	28	28			
	3(5)	100(112)B14	110	130	160	28	28	28	28	28	28	28	28			
	2	90B5	130	165	200	24	24	24	24	24	24	24	24	24	24	
	2	90B14	95	115	140	24	24	24	24	24	24	24	24	24	24	
	1	80B5	130	165	200	19	19	19	19	19	19	19	19	19	19	19
	1	80B14	80	100	120	19	19	19	19	19	19	19	19	19	19	19
90	3(5)	100(112)B5	180	215	250	28	28	28	28	28	28	28	28			
	3(5)	100(112)B14	110	130	160	28	28	28	28	28	28	28	28			
	2	90B5	130	165	200	24	24	24	24	24	24	24	24	24	24	
	2	90B14	95	115	140	24	24	24	24	24	24	24	24	24	24	
	1	80B5	130	165	200	19	19	19	19	19	19	19	19	19	19	19
	1	80B14	80	100	120	19	19	19	19	19	19	19	19	19	19	19

※ 性能參數亦可參考 PNMRV 資料

不鏽鋼蝸輪減速機安裝方式

○ 透氣蓋與加油孔　◒ 油鏡　● 排油栓

臥式安裝

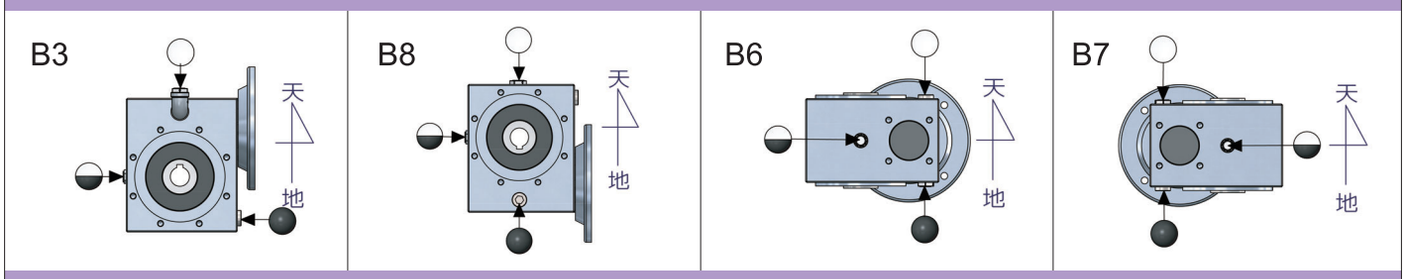

立式安裝

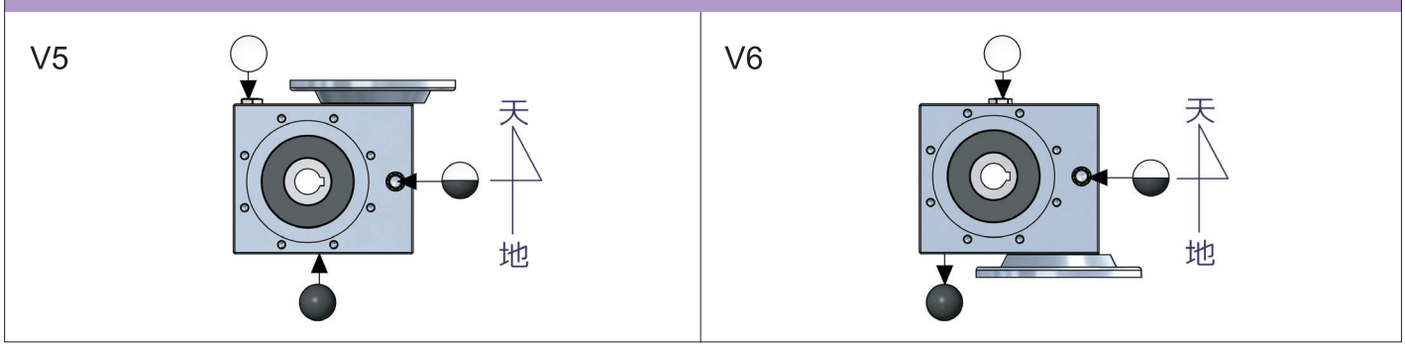

各安裝型式所對應之加油量

減速機型號		030#	040#	050#	060#	075#	090#
潤滑用油 單位:(公升)	B3	0.04	0.08	0.15	0.30	0.55	1.00
	B6/B7	0.04	0.08	0.15	0.30	0.55	1.00
	B8	0.04	0.08	0.15	0.30	0.55	1.00
	V5	0.04	0.08	0.15	0.30	0.55	1.00
	V6	0.04	0.08	0.15	0.30	0.55	1.00

潤滑油種類

減速機型號	030#~075#		090#	
潤滑油	全合成機油		礦物油	
環境溫度	-25℃ ~ 50℃	-25℃ ~ 50℃	-5℃ ~ 40℃	-15℃ ~ 40℃
ISO	VG320	VG320	VG460	VG320
AGIP	TELUM	MELLANAOIL 320	BLASIA 460	BLASIA 220
SHELL	TIVELA OIL SC320	OMALA OIL 320	OMALA OIL 460	OMALA OIL 220
ESSO	S220	S220	SPARTAN EP 460	SPARTAN EP 220
MOBIL	GLYGOYLE 30	MOBIL GEAR 320	MOBIL GEAR 634	MOBIL GEAR 630
CASTROL	ALPHASYN PG 320	ALPHASYN PG 320	ALPHA MAX 460	ALPHA MAX 220
BP	ENERGOL SG-XP 320	ENERGOL SG-XP 320	ENETGOL SG-XP 460	ENETGOL SG-XP 220

不鏽鋼蝸輪減速機安裝方式

馬達接線盒位置				
方位 1 pos.1	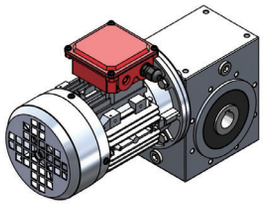	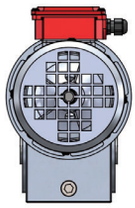	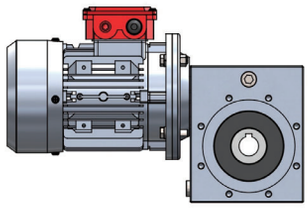	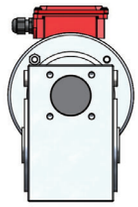
方位2 pos.2	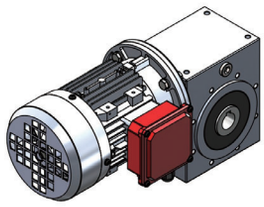	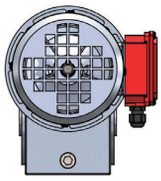	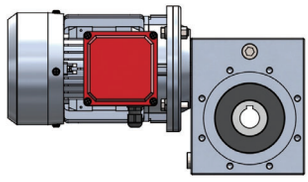	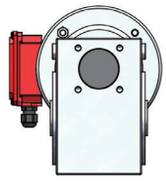
方位3 pos.3	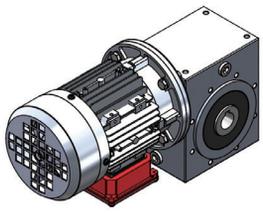	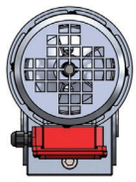	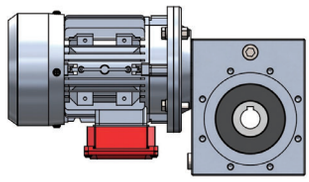	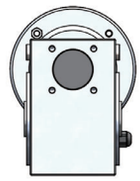
方位4 pos.4	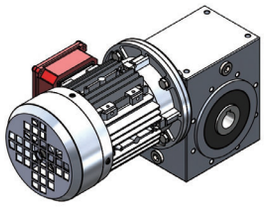	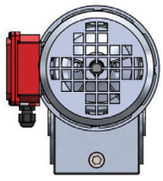	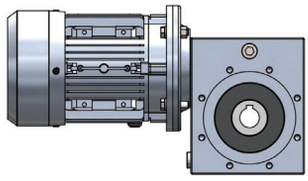	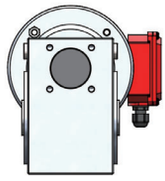

	出力法蘭	防塵蓋	扭力臂
方位D pos.D	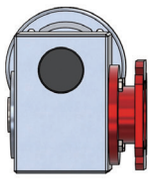	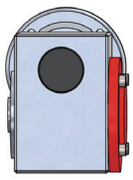	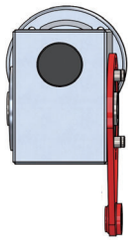
方位S pos.S	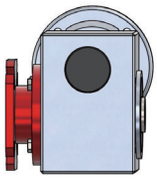	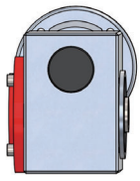	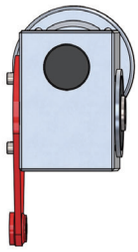

安裝尺寸 / PSMRV30#

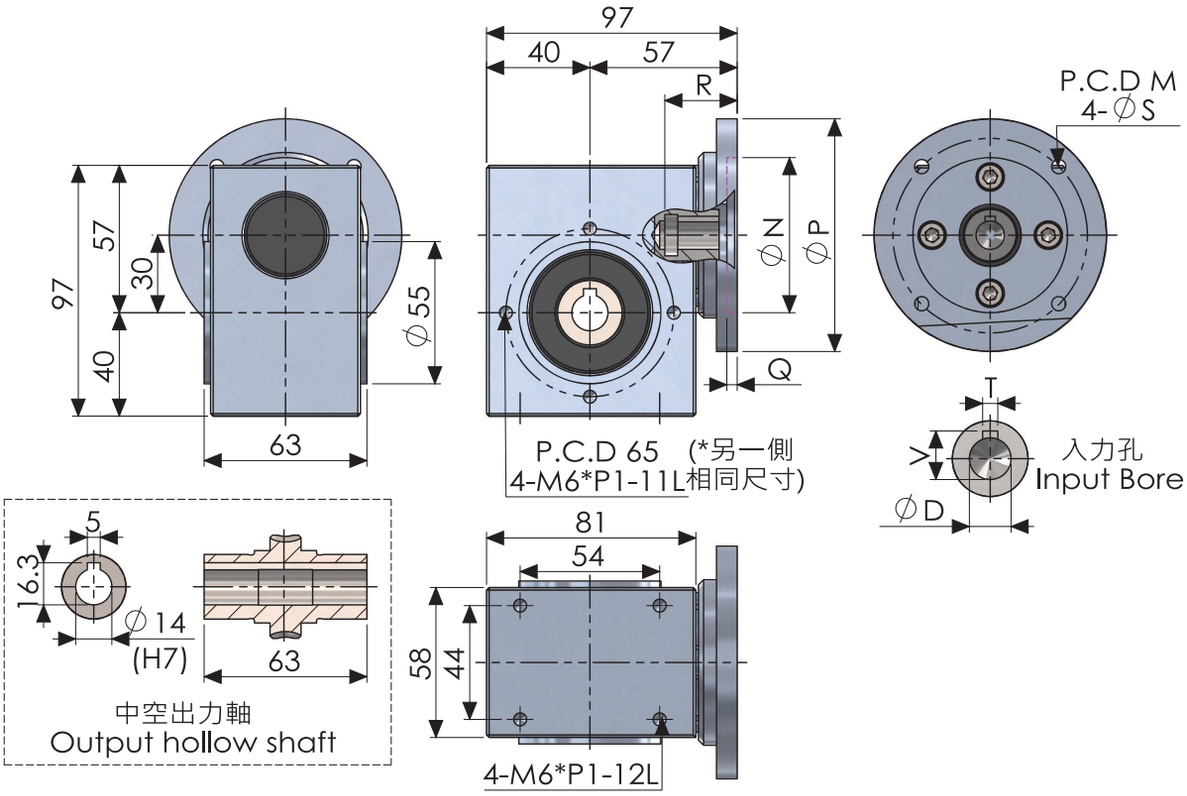

FA#

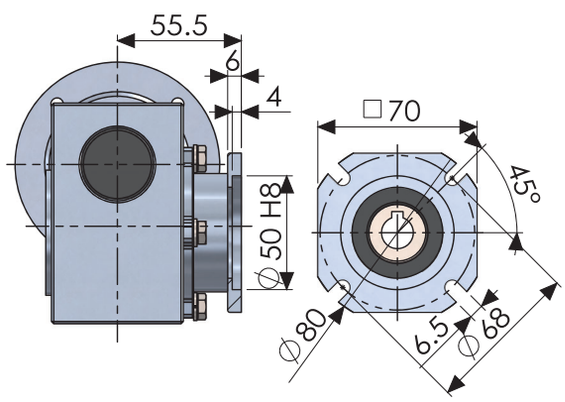

Profective cover#

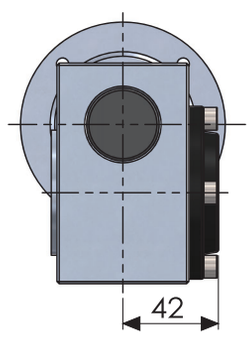

Torque arm#

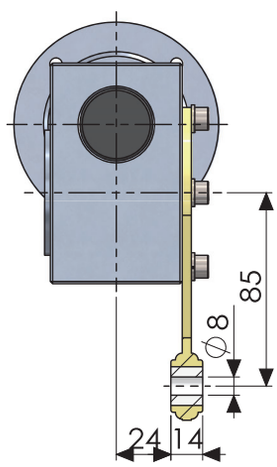

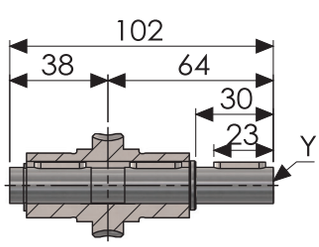

單出力軸配置
Single output shaft

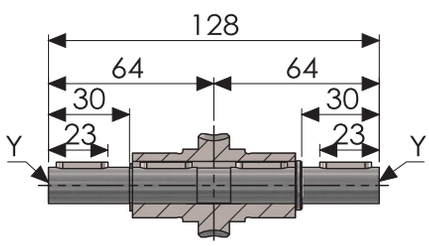

雙出力軸配置
Double output shaft

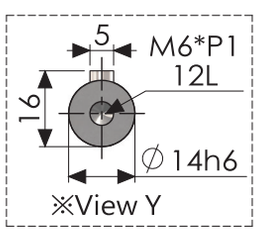

安裝尺寸 / PSMRV40#

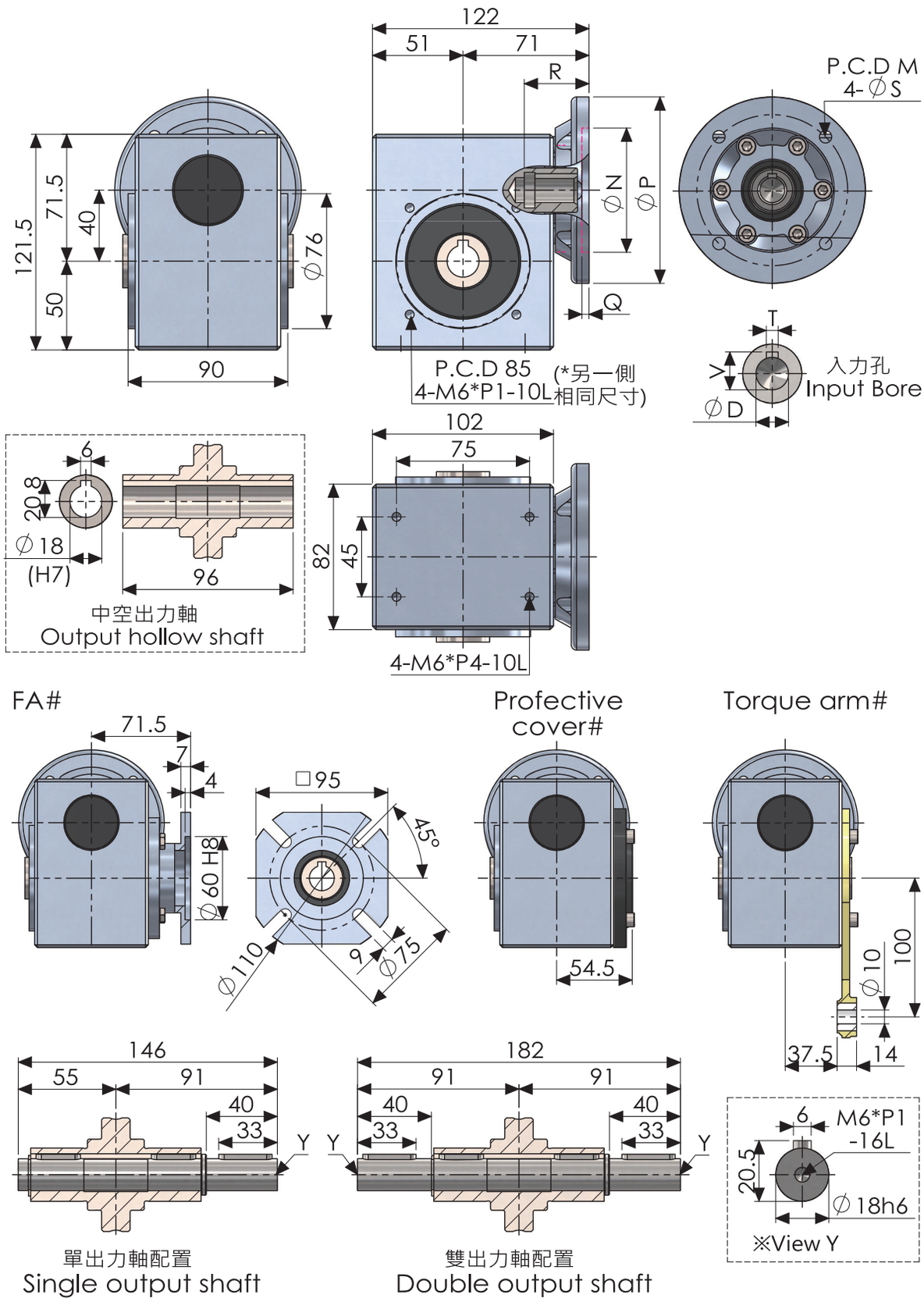

安裝尺寸 / PSMRV50#

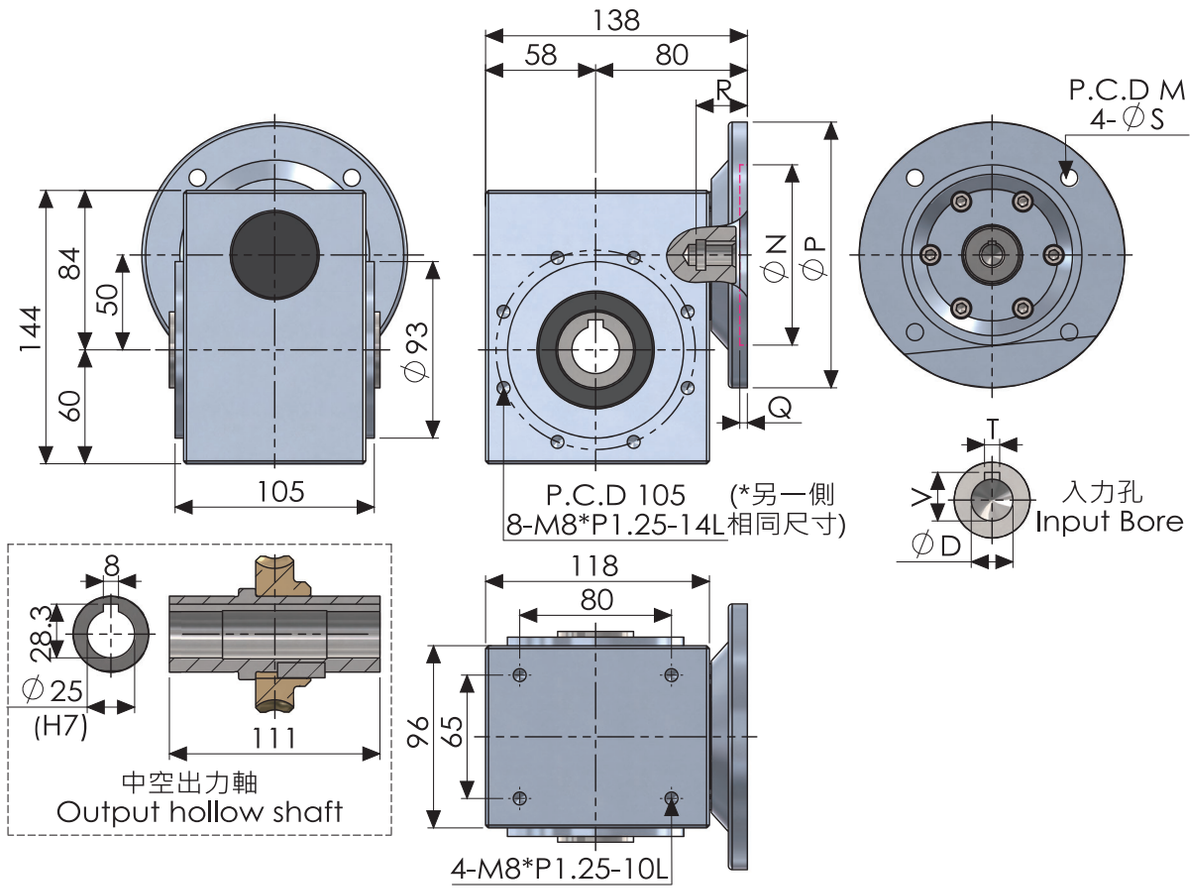

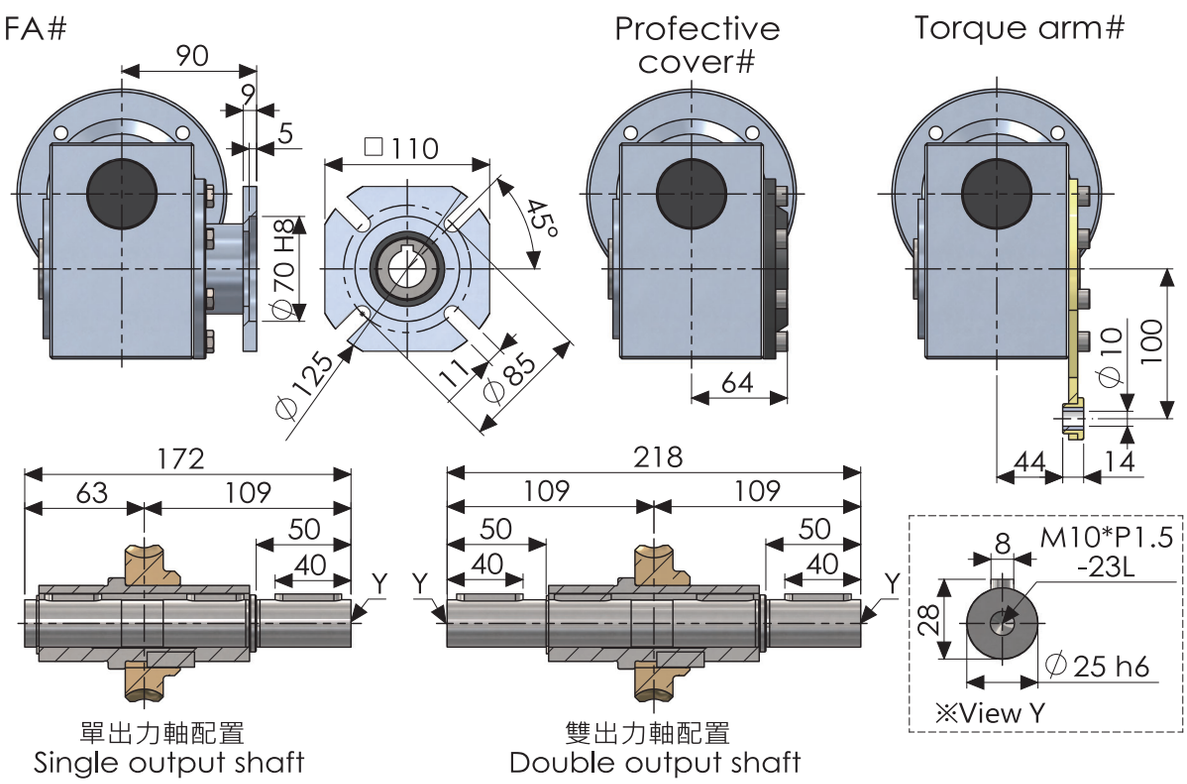

安裝尺寸 / PSMRV63#

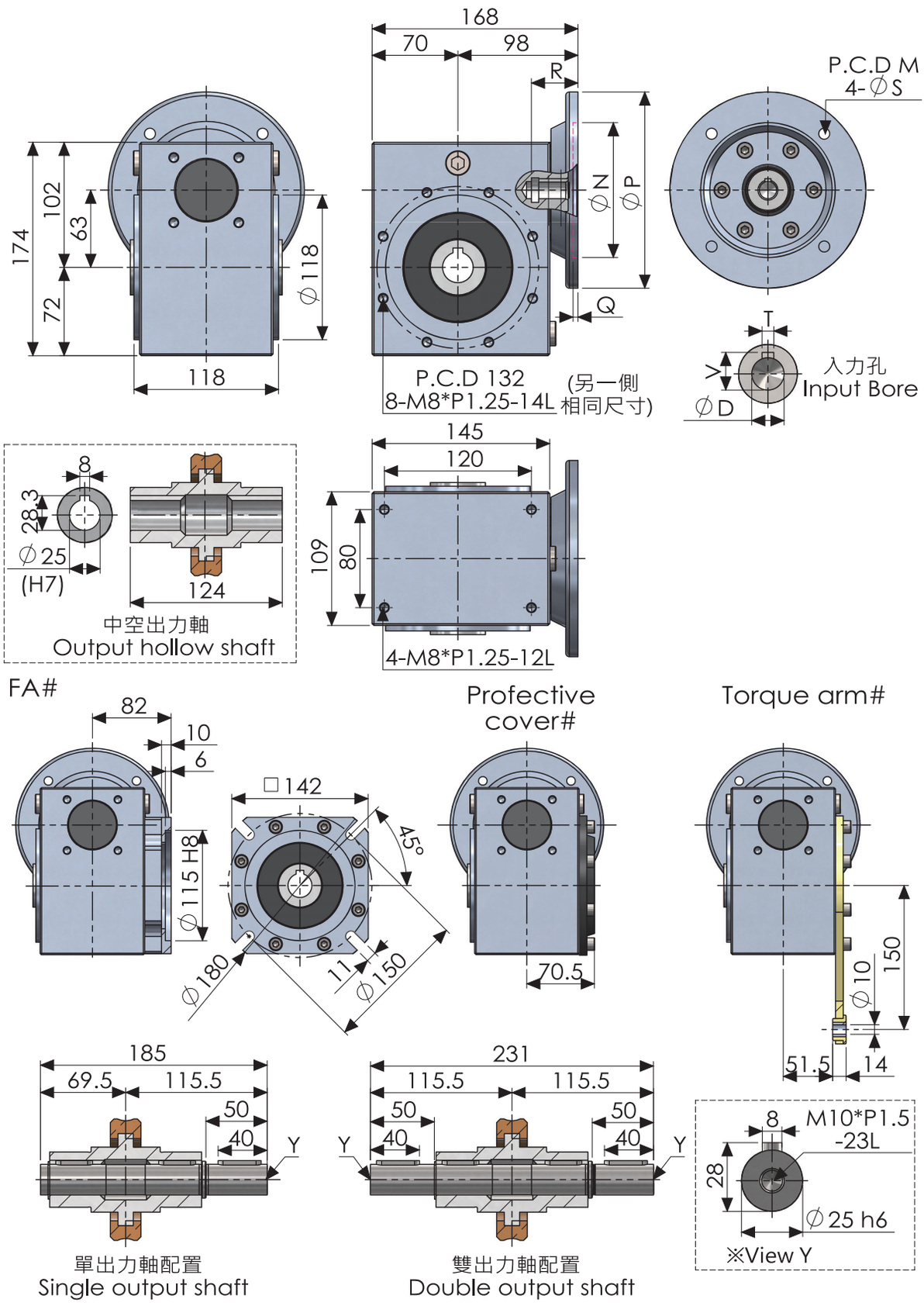

安裝尺寸 / PSMRV75#

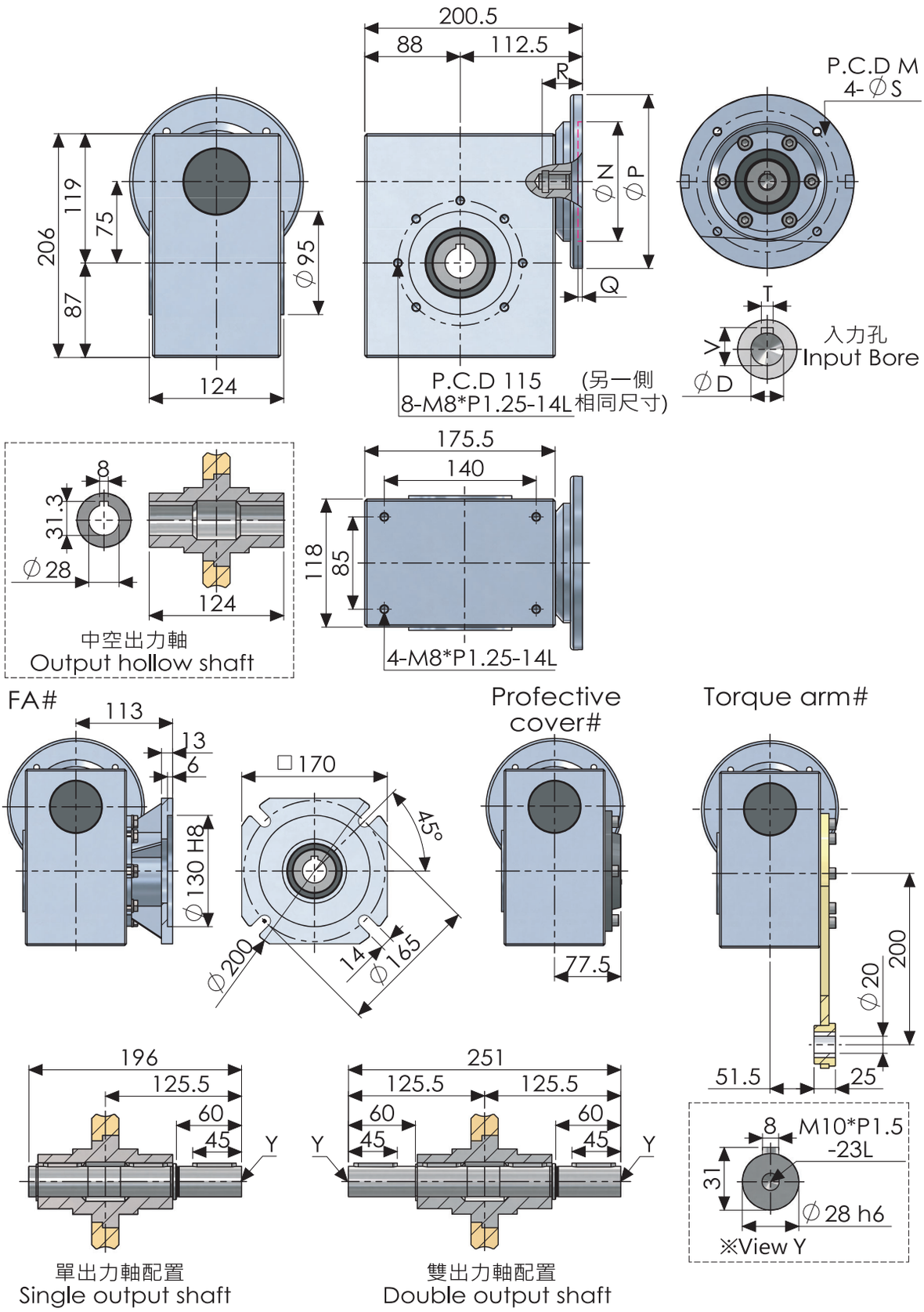

安裝尺寸 / PSMRV90#

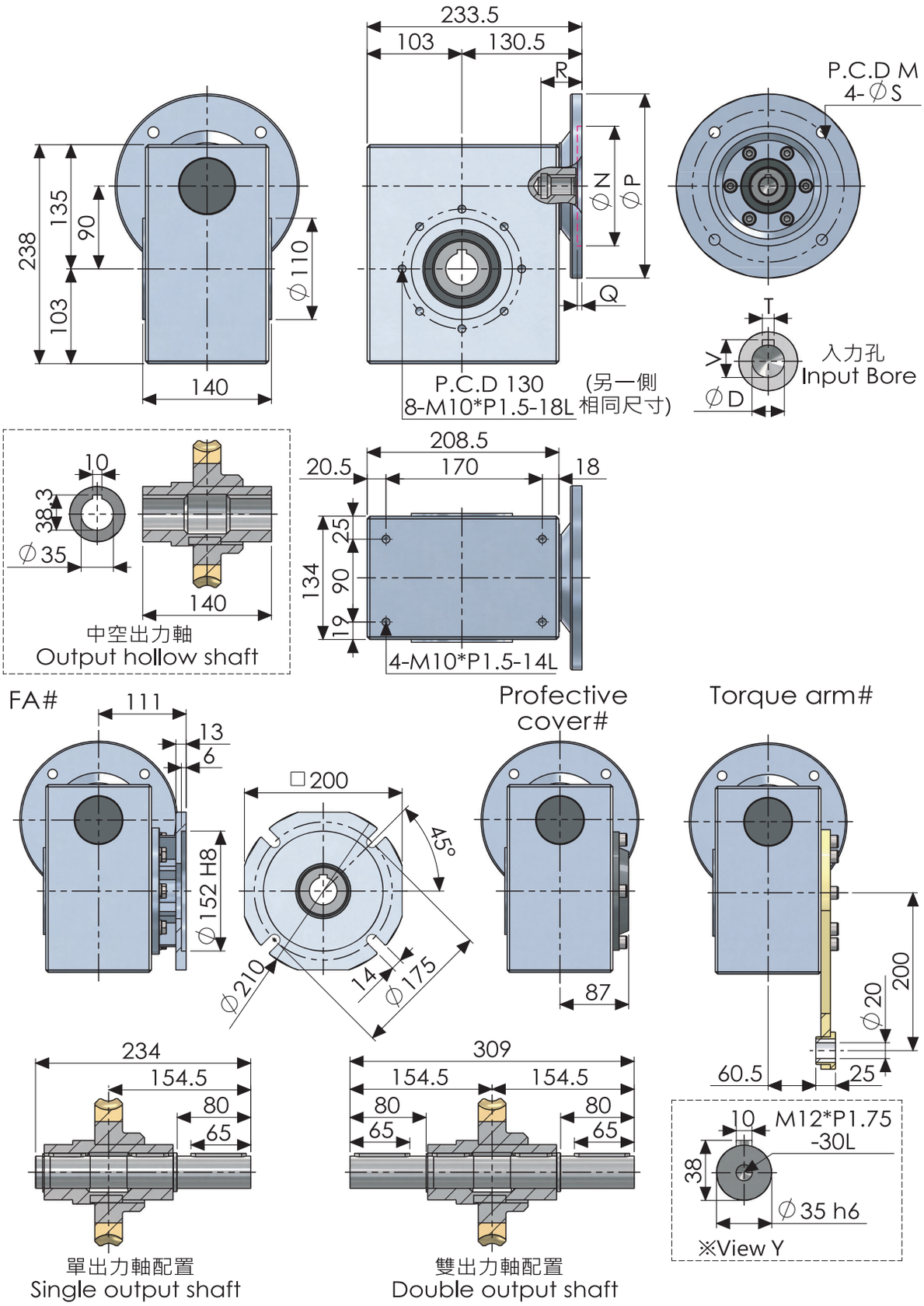

北工牌®

立翔機電工業有限公司

桃園市八德區興豐路2350巷220號

No. 220, Lane 2350, Xingfeng Rd, Bade Dist., Taoyuan City, 334023 Taiwan

TEL:+886-3-2180188 / FAX:+886-3-2180288

E-mail:li.xiang@msa.hinet.net

URL: https://www.taiwan-drive.com/zh-TW/

歡迎掃 QR CODE
進入官網了解詳情

Made in Taiwan Since 1976