2025

螺旋升降器
WORM GEAR LINEAR ACTUATOR

- 容許彎曲負荷值 ---------- D01
- 蝸輪升降機產品代碼說明 ---------- D02
- 安裝方式 ---------- D03
- 蝸輪升降機產品代碼說明 ---------- D04
- 安裝方式 ---------- D05
- 螺桿端型式及行程總長對應表 ---------- D06
- 保護管計算表及直結馬力對照表 ---------- D07~D08
- 入力軸馬力與負載級升降速度關係 ---------- D09
- 技術參考資料 ---------- D10~D12
- 系統分解圖 ---------- D13
- 各零件特性圖 ---------- D14
- 外型尺寸圖 ---------- D15~D24

北工牌產品系列目

容許彎曲負荷值

各種型號及負荷方式與有關牙桿長度以及容許彎曲負荷計算可參考下列各表及計算公式

$Pcr = n\pi^2 E (k/l)^2 \cdot A \cdot \alpha$		
n	軸端支承因數	1/4,1,2
E	縱向彈性模數	(2.1x104kgf/mm²)
K	最小輔助半徑	K = d1 / 4
d1	螺紋底直徑	19.9~81
L	軸支承長度	視需求
A	舉昇螺桿之螺紋底直徑的斷面積	$A = \pi (d1)^2 / 4$
α	安全係數	α=0.25

螺紋底直徑 (d1) :

Bottom diameter of the thread(d1)　單位 : MM

PT-01 - (19.9)	PT-10 - (35.9)
PT-02 - (19.9)	PT-15 - (42.3)
PT-03 - (25.2)	PT-20 - (53.0)
PT-05 - (31.5)	PT-30 - (63.7)
PT-10 - (35.9)	PT-50 - (81.0)

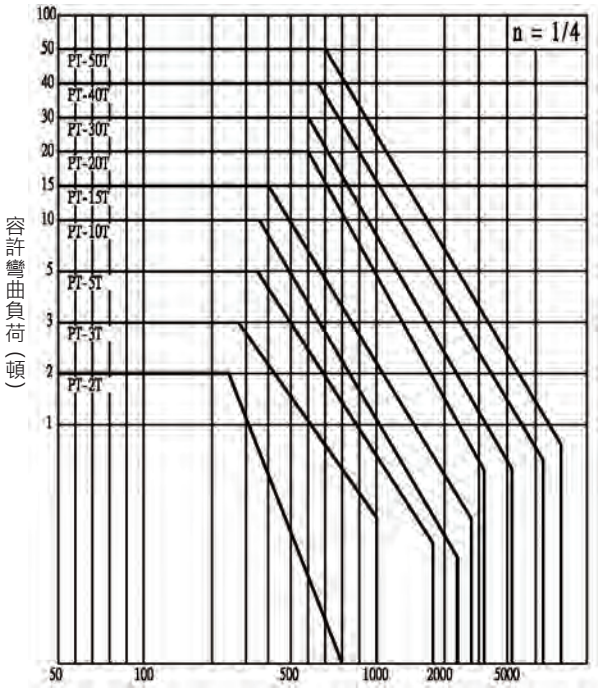

軸支承長度 (mm)
千斤頂固定-軸端游離

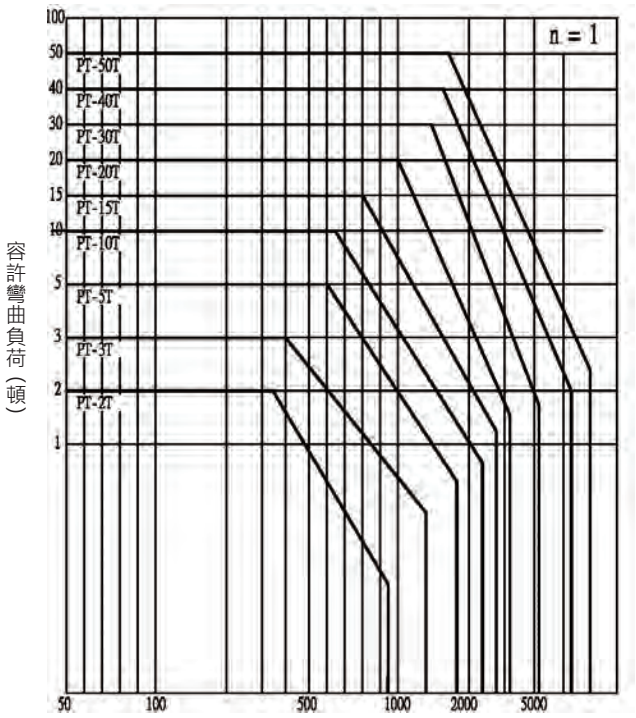

軸支承長度 (mm)
千斤頂固定-軸端支承

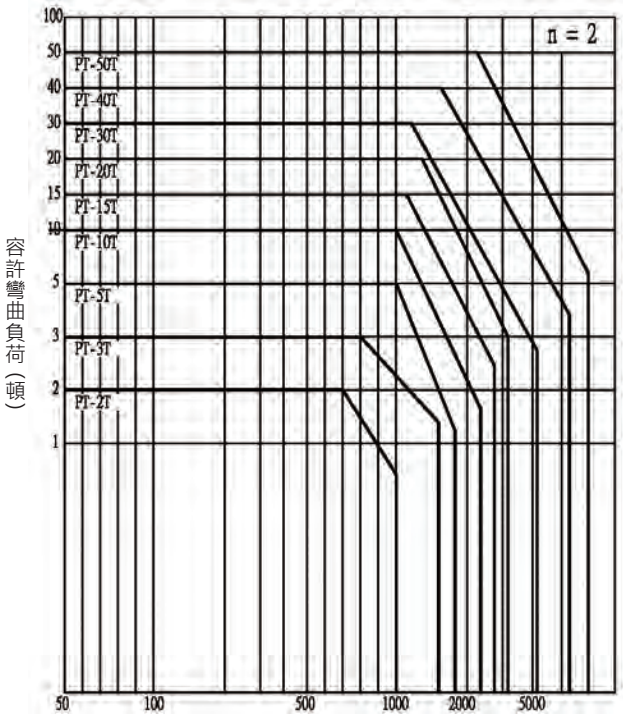

軸支承長度 (mm)
千斤頂固定-頂板固定

蝸輪升降機產品代碼說明

PT	10	-	A	-	S	-	MDR	-	10	-	2500	-	N	-	08
<1>	<2>		<3>		<4>		<5>		<6>		<7>		<8>		<9>

(1)機型	PT螺旋升降器									
(2)型號	01	02	03	05	10	15	20	30	30Y	50
(3)安裝方式	A-直立式					B-倒立式				
	C-鎖定直立式					D-鎖定倒立式				
	E-旋轉直立式					F-旋轉倒立式				
(4)螺桿型式	R- 平口式					S- 牙口式				
	H- 栓孔式					T- 頂板式				
(5)入力型式	SAR-單入力軸型					SAL-單入力軸型				
	SB-雙入力軸型									
	MCR-入力法蘭型					MCL-入力法蘭型				
	MDR-入力法蘭+單入力軸型					MDL-入力法蘭+單入力軸型				
(6)減速比	詳細速比請參照D07頁									
(7)行程	請 客 戶 依 需 求 訂製									
(8)保護管	N-無安裝			P-裝配標準保護管				S-伸縮保護管組件		

(9)馬力	代號	馬力	代號	馬力
	01	0.1KW (1/8HP)	22	2.2 KW (3HP)
	02	0.2 KW (1/4HP)	37	3.7 KW (5HP)
	04	0.4 KW (1/2HP)	55	5.5 KW (7.5HP)
	08	0.75 KW (1HP)	75	7.5 KW (10HP)
	15	1.5 KW (2HP)	11	11 KW (15HP)

安裝方式

安裝方式

以舉昇量使螺桿接頭不致轉動

<A>直立式

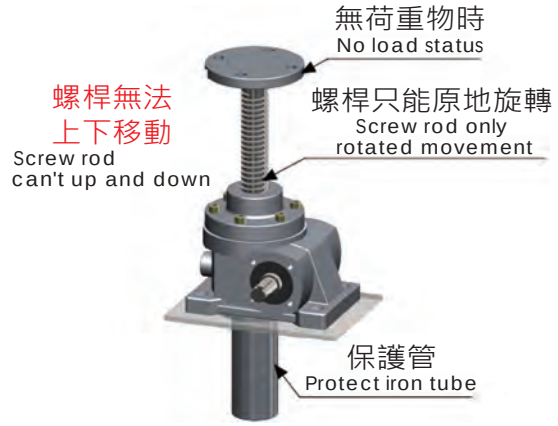

<B>倒立式

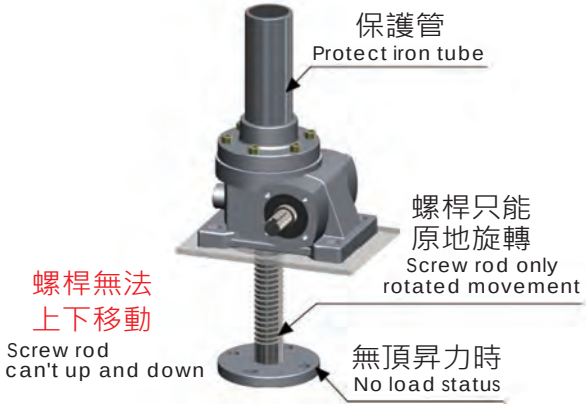

以楔子固定昇降螺桿使之不致轉動(螺桿上下位移，不旋轉)

<C>鎖定直立式

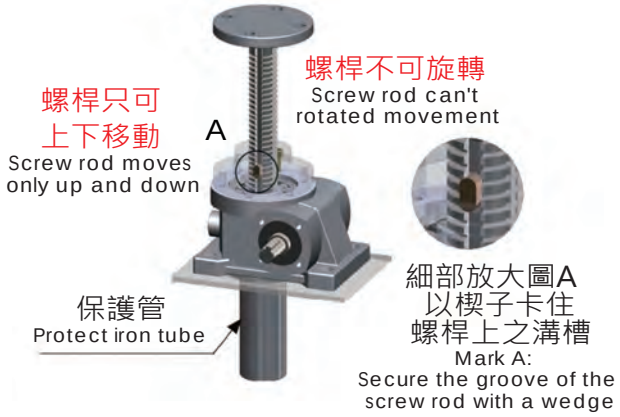

<D>鎖定倒立式

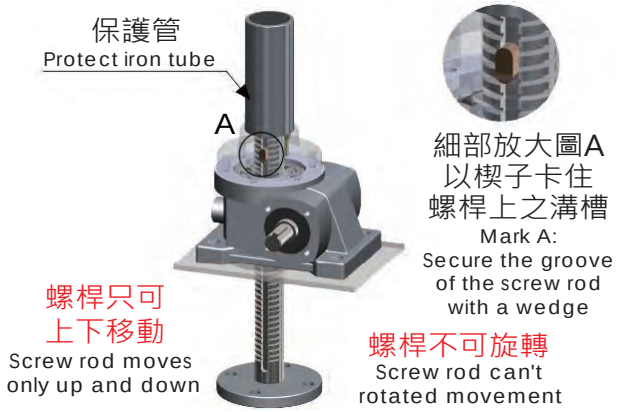

螺桿旋轉 - 活動螺帽必須與昇降機件接合昇降機件應於固定使之一致轉動

<E>旋轉直立式

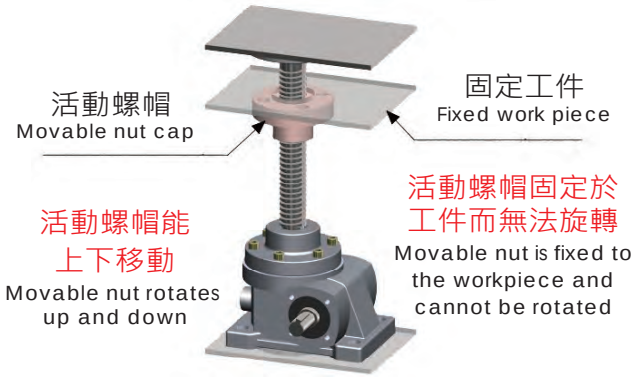

<F>旋轉倒立式

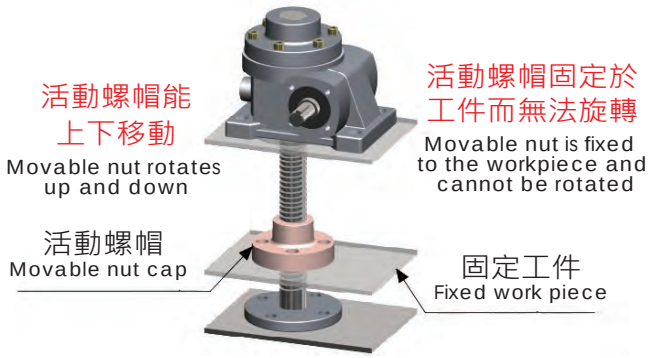

蝸輪升降機產品代碼說明

單位： MM

R型平口式	H型栓孔式	S型牙口式	T型頂板式

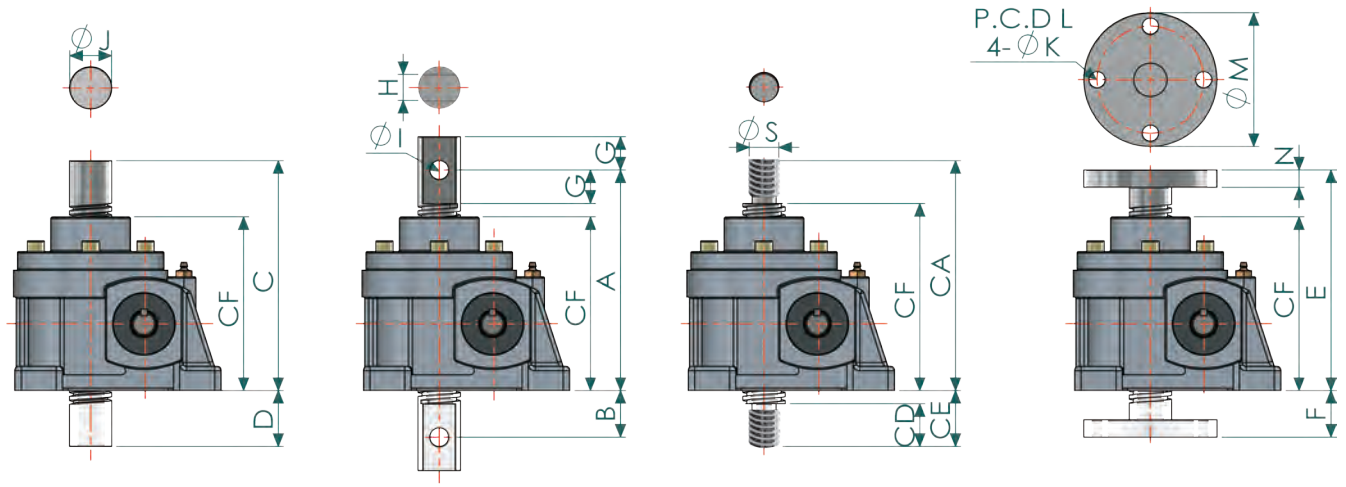

型號	A	B	C	CA	CD	CE	CF	D	E	F	G	H	I	J	K	L	M	N	S
PT-01	110	55	145	130	28	40	90	55	115	25	20	16	12	1"	12	70	90	10	M16*P2
PT-02	130	55	165	150	28	40	110	55	135	25	20	16	12	1"	12	70	90	10	M16*P2
PT-03	155	65	165	180	32	50	130	65	160	30	25	20	14	1 1/4"	12	80	100	13	M22*P2.5
PT-05	155	65	195	180	35	50	130	65	160	30	25	25	16	1 1/2"	12	90	115	13	M27*P3
PT-10	200	95	225	220	40	60	160	65	200	40	32	32	20	1 3/4"	14	100	140	16	M30*P3.5
PT-15	200	95	225	220	45	60	170	65	210	50	32	36	24	2"	18	110	150	20	M36*P4
PT-20	240	114	250	260	55	80	180	70	235	55	35	44	26	2 1/2"	21	125	180	25	M45*P4.5
PT-30	280	135	285	290	65	80	210	75	275	65	44	58	35	3"	21	140	190	28	M56*P5.5
PT-30(Y)	280	135	285	290	65	80	210	75	275	65	44	58	35	75mm	21	140	190	28	M56*P5.5
PT-50	325	165	325	400	100	120	320	114	375	75	64	70	35	100mm	24	170	230	35	Ø101.6*P20

旋向與昇降關係參考圖

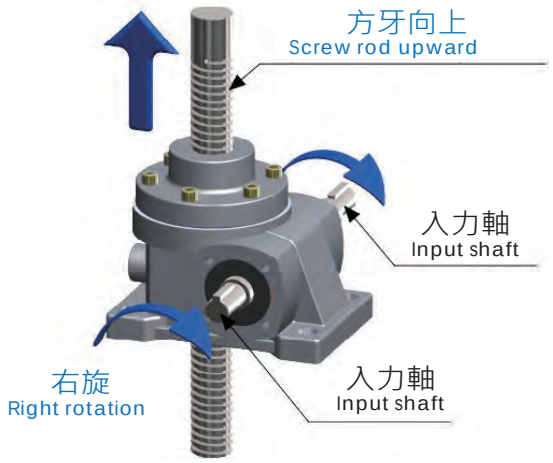

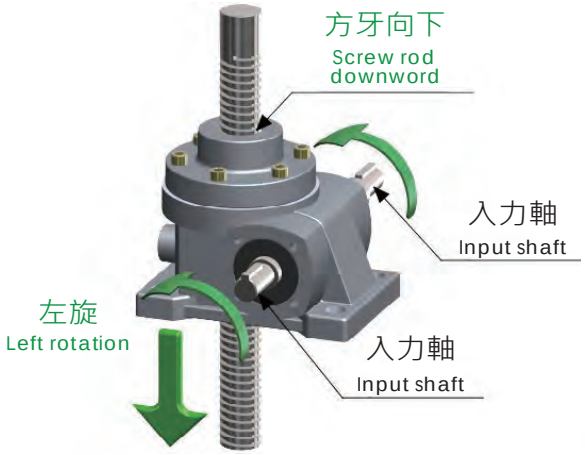

安裝方式

入力形式			
標準式入力軸			
右側 SAR	左側 SAL	雙入力軸 SB	
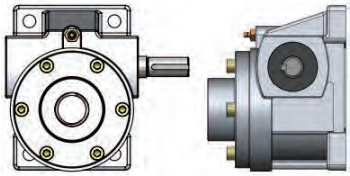	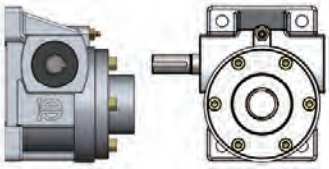	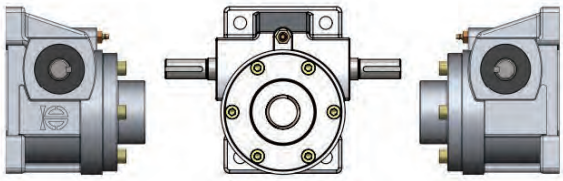	
直結式單入力軸		直結式雙入力軸	
右側 MCR	左側 MCL	右側 MDR	左側 MDL
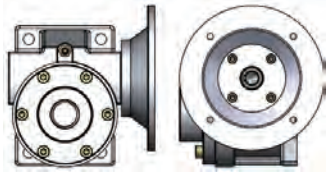	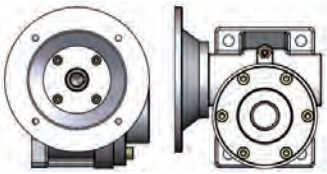	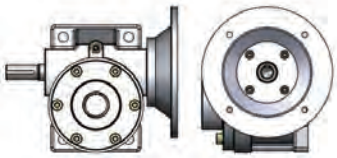	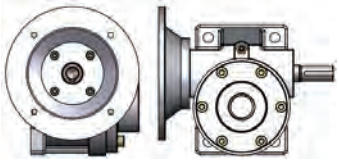

活動螺帽參考尺寸

單位： MM

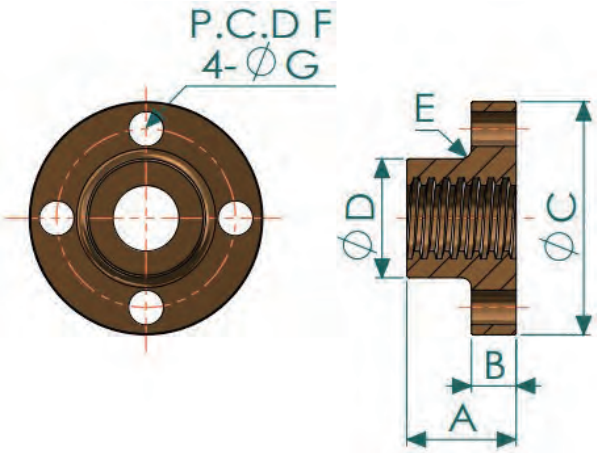

型號	A	B	C	D	E	F	G
PT-01	PT-01	38	76	38	R4	57	12
PT-02	PT-02	38	76	38	R4	57	12
PT-03	PT-03	44	94	48	R4	72	14
PT-05	PT-05	50	114	58	R5	86	14
PT-10	PT-10	75	134	68	R5	100	18
PT-15	PT-15	85	150	78	R5	115	18
PT-20	PT-20	100	180	90	R5	135	21
PT-30	PT-30	120	190	100	R5	145	21
PT-30Y	PT-30Y	120	190	100	R5	145	21
PT-50	PT-50	150	230	130	R5	180	24

螺桿端型式及行程總長對應表

型號	直徑 英吋 (Inch)	螺距 (mm)	螺桿端 R 型 (mm)		螺桿端 H 型 (mm)	
			機身+D+行程 =螺桿總長	螺桿總長-D =牙長	機身+B+G+行程 =螺桿總長	螺桿總長-B-G =牙長
PT-2	1"	P=5	110+55+300=465	465-55=410	110+55+20+300=485	480-55-20=410
PT-3	1 1/4"	P=6	130+65+300=495	495-65=430	130+65+25+300=520	520-65-25=430
PT-5	1 1/2"	P=6	130+65+300=495	495-65=430	130+65+25+300=520	520-65-25=430
PT-10	1 3/4"	P=8	160+65+300=525	525-65=460	160+95+32+300=587	587-95-32=460
PT-15	2"	P=8	170+65+300=535	525-65=460	170+95+32+300=597	587-95-32=460
PT-20	2 1/2"	P=10	180+70+300=550	550-70=480	180+114+35+300=629	629-144-35=480
PT-30	3"	P=12	210+75+300=585	585-75=510	210+135+44+300=689	689-135-44=510
PT-30Y	75 mm	P=12	220+75+300=595	595-75=520	220+135+44+300=699	699-135-44=520
PT-50	100mm	P=20	315+114+300=729	729-114=615	315+165+64+300=844	844-165-64=615

型號	直徑 英吋 (Inch)	螺距 (mm)	螺桿端 R 型 (mm)		螺桿端 H 型 (mm)	
			機身+D+行程 =螺桿總長	螺桿總長-D =牙長	機身+B+G+行程 =螺桿總長	螺桿總長-B-G =牙長
PT-02	1"	P=5	110+40+300=450	450-40=410	110+25+300=435	435-25=410
PT-03	1 1/4"	P=6	130+50+300=480	480-50=430	130+30+300=460	460-30=430
PT-05	1 1/2"	P=6	130+50+300=480	480-50=430	130+30+300=460	460-30=430
PT-10	1 3/4"	P=8	160+60+300=520	520-60=460	160+40+300=500	500-40=460
PT-15	2"	P=8	170+60+300=530	520-60=460	170+50+300=520	500-50=460
PT-20	2 1/2"	P=10	180+80+300=560	560-80=480	180+55+300=535	535-55=480
PT-30	3"	P=12	210+80+300=590	590-80=520	210+65+300=575	575-65-=510
PT-30Y	75mm	P=12	220+80+300=600	600-80=520	220+65+300=585	585-65-=520
PT-50	100mm	P=20	315+120+300=735	735-120=615	315+75+300=690	690-75=615

保護管計算表及直結馬力對照表

直結馬力對照										
型號	PT-1	PT-2	PT-3	PT-5	PT-10	PT-15	PT-20	PT-30	PT-30Y	PT-50
輸入馬力	N/A	0.25HP	0.5HP	0.5HP	1HP (2HP)	1HP (2HP)	2HP	3HP	3HP	7.5HP
AH	N/A	75	100	101	103	113	128	140	152.5	240
LA	N/A	130	130	130	165	165	165	215	215	265
LB	N/A	110	110	110	130	130	130	180	180	230
LC	N/A	160	160	160	200	200	200	250	250	300
LZ	N/A	M8* P1.25	M8* P1.25	M8* P1.25	M10* P1.5	M10* P1.5	M10* P1.5	M12* P1.75	M12* P1.75	M16* P2
T	N/A	4	5	5	6 (8)	6 (8)	8	8	8	10
U	N/A	11	14	14	19 (24)	19 (24)	24	28	28	38
V	N/A	12.8	16.3	16.3	21.8 (27.3)	21.8 (27.3)	27.3	31.3	31.3	41.3
I	N/A	26.5	35	35	46 (53)	46 (53)	53	63	63	88
R	N/A	4	4	4	4	4	5	5	5	5

入力法蘭尺寸(mm)

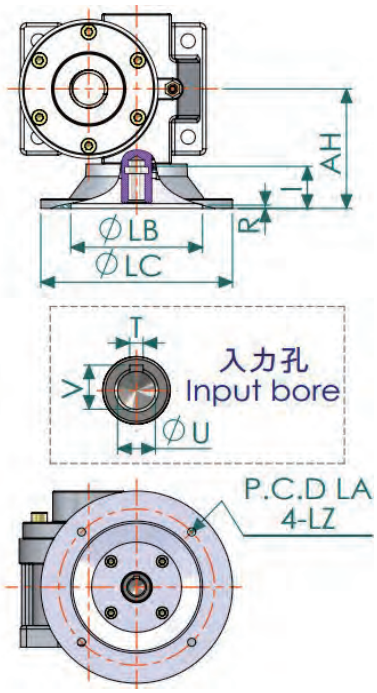

標準保護管(行程=X)										
型號	PT-1	PT-2	PT-3	PT-5	PT-10	PT-15	PT-20	PT-30	PT-30Y	PT-50
C	13	15	18	18	20	20	25	30	30	32
CB	38	40	50	50	60	60	70	80	85	110
CD	52	70	80	80	100	100	110	130	135	130
CF	90	110	130	130	160	170	180	210	220	320
D1	48.8	48.8	60.8	63.5	89	89	102.1	N/A	N/A	N/A
D2	34.2	42.9	42.9	48.8	60.8	60.8	79.6	89.5	N/A	114.9
L	行程如上+30mm									

A式-A Type保護管直立式

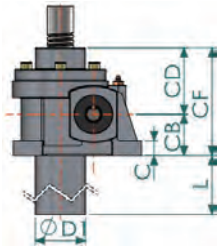

B式-B Type保護管倒立式

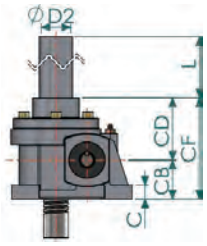

保護管計算表及直結馬力對照表

伸縮保護管組件(行程=X)

型號	PT-1	PT-2	PT-3	PT-5	PT-10	PT-15	PT-20	PT-30	PT-30Y	PT-50
C	13	15	18	18	20	20	25	30	30	32
CB	38	40	50	50	60	60	70	80	80	110
CD	52	70	80	80	100	100	110	130	130	130
CF	90	110	130	130	160	170	180	210	210	320
SD	41	50	54	54	63	73	77	85	85	120
SF	79	90	104	104	123	133	147	165	165	230
D1	48.8	48.8	60.8	63.5	89	89	102.1	N/A	N/A	N/A
D2	34.2	42.9	42.9	48.8	60.8	60.8	79.6	89.5	89.5	114.9
L	行程+30m									
F1	10	20	26	26	37	37	33	45	45	N/A
F2	10	20	26	26	37	37	33	45	45	N/A
G	10	10	10	10	10	10	10	10	10	N/A
H(拉伸)	X+65	X+65	X+100	X+100	X+100	X+65	X+65	X+65	X+65	N/A
I(壓縮)	X-135	X-135	X-150	X-150	X-150	X-140	X-140	X-140	X-140	N/A
S1	51	51	80	80	80	127	127	127	127	N/A
R型牙桿裝配時										
K	25	25	30	35	40	45	55	65	65	80
L1	X+110	X+115	X+166	X+171	X+187	X+157	X+163	X+185	X+185	N/A
L2	X+189	X+205	X+270	X+275	X+310	X+290	X+310	X+350	X+360	N/A
L3	X-90	X-85	X-84	X-79	X-63	X-48	X-42	X-20	X-20	N/A
L4	X-11	X+5	X+20	X+25	X+60	X+85	X+105	X-145	X+155	N/A
L5	X+110	X+115	X+166	X+171	X+187	X+157	X+163	X+185	X+185	N/A
L6	X-90	X-85	X-84	X-79	X-63	X-48	X-42	X-20	X-20	N/A
H型牙桿裝配時										
K	40	40	50	50	64	64	70	88	88	120
L1	X+125	X+120	X+186	X+186	X+211	X+176	X+178	X+208	X+208	N/A
L2	X+204	X+210	X+290	X+290	X+334	X+309	X+325	X+373	X+383	N/A
L3	X-75	X-80	X-64	X-64	X-39	X-29	X-27	X+3	X+3	N/A
L4	X+4	X+10	X+40	X+40	X+84	X+104	X+120	X+168	X+178	N/A
L5	X+125	X+120	X+186	X+186	X+211	X+176	X+178	X+208	X+208	N/A
L6	X-75	X-80	X-64	X-64	X-39	X-29	X-27	X+3	X+3	N/A
S型牙桿裝配時										
K	28	28	32	35	40	45	55	65	65	N/A
L1	X+115	X+108	X+168	X+171	X+187	X+157	X+163	X+185	X+185	N/A
L2	X+192	X+198	X+272	X+275	X+310	X+290	X+310	X+350	X+360	N/A
L3	X-87	X-92	X-82	X-79	X-63	X-48	X-42	X-20	X-20	N/A
L4	X-8	X-2	X+22	X+25	X+60	X+85	X+105	X+145	X+155	N/A
L5	X+113	X+108	X+168	X+171	X+187	X+157	X+163	X+185	X+185	N/A
L6	X-87	X-92	X-82	X-79	X-63	X-48	X-42	X-20	X-20	N/A
T型牙桿裝配時										
K	10	10	13	13	16	20	25	28	28	35
L1	X+95	X+90	X+149	X+149	X+163	X+132	X+133	X+148	X+148	N/A
L2	X+174	X+180	X+253	X+253	X+286	X+265	X+280	X+313	X+323	N/A
L3	X-105	X-110	X-101	X-101	X-87	X-73	X-72	X-57	X-57	N/A
L4	X-26	X-20	X+3	X+3	X+36	X+60	X+75	X+108	X+118	N/A
L5	X+95	X+90	X+149	X+149	X+163	X+132	X+133	X+148	X+148	N/A
L6	X-105	X-110	X-101	X-101	X-87	X-73	X-72	X-57	X-57	N/A

A式-A Type保護管直立式

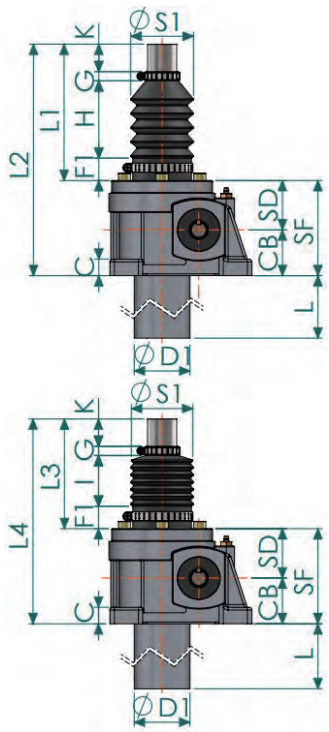

B式-B Type保護管倒立式

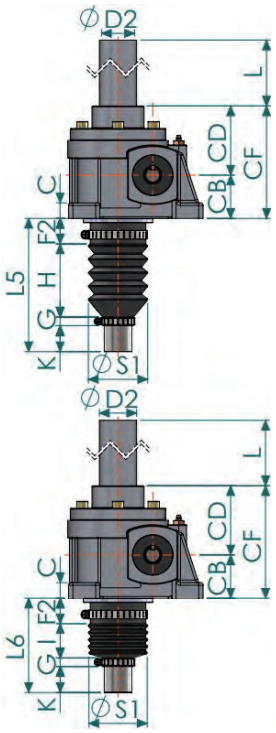

入力軸馬力與負載及昇降速度關係

型號大小能力	昇降方螺紋直徑螺距	蝸輪減速比	1800 RPM 入力回轉數			1500 RPM 入力回轉數			1200 RPM 入力回轉數		
			輸入功率 (KW)	舉昇複荷 (KG)	舉昇數度 (mm/min)	輸入功率 (KW)	舉昇複荷 (KG)	舉昇數度 (mm/min)	輸入功率 (KW)	舉昇複荷 (KG)	舉昇數度 (mm/min)
PT01	Ø1" ACME P=5	1/5	0.49	290	1800	0.43	310	1500	0.35	315	1200
		1/10	0.33	380	900	0.28	380	750	0.26	440	600
		1/20	0.23	400	450	0.25	530	375	0.21	560	300
PT02	Ø1" ACME P=5	1/5	0.70	500	1800	0.65	550	1500	0.65	700	1200
		1/10	0.38	500	900	0.38	550	750	0.38	700	600
		1/20	0.38	600	450	0.38	700	375	0.38	900	300
PT03	Ø1¼" ACME P=6	1/6	0.98	700	1800	0.94	800	1500	0.89	950	1200
		1/12	0.67	950	900	0.65	1100	750	0.61	1300	600
		1/24	0.38	950	450	0.38	1100	375	0.38	1300	300
PT05	Ø1½" ACME P=6	1/6	1.40	900	1800	1.29	1000	1500	1.25	1200	1200
		1/12	1.10	1350	900	1.02	1500	750	0.98	1800	600
		1/24	0.78	1800	450	0.72	2000	375	0.69	2400	300
PT10	Ø1¾" ACME P=8	1/8	2.13	1300	1800	1.98	1450	1500	1.86	1700	1200
		1/16	1.13	1300	900	1.05	1450	750	0.98	1700	600
		1/32	0.80	1750	450	0.75	1950	375	0.69	2250	300
PT15	Ø2" ACME P=8	1/8	2.02	1300	1800	1.88	1450	1500	1.76	1700	1200
		1/16	1.07	1300	900	0.99	1450	750	0.93	1700	600
		1/32	0.76	1750	450	0.71	1950	375	0.65	2250	300
PT20	Ø2½" ACME P=10	1/10	2.68	1400	1800	2.43	1850	1500	2.26	1950	1200
		1/20	1.43	1600	900	1.48	1850	750	1.38	2250	600
		1/40	1.15	2400	450	1.18	2800	375	1.10	3350	300
PT30	Ø3" ACME P=12	1/12	3.57	1700	1800	3.5	2000	1500	3.34	2450	1200
		1/18	2.52	1800	1200	2.34	2200	1000	2.38	2550	800
		1/36	1.40	2000	600	1.4	2400	500	1.35	2900	400
PT30Y	Ø75mm ACME P=12	1/12	3.65	1850	1800	3.53	2150	1500	3.41	2600	1200
		1/18	2.67	1900	1200	2.69	2300	1000	2.58	2750	800
		1/36	1.67	2200	600	1.64	2600	500	1.61	3200	400
PT50	Ø100mm ACME P=20	1/10	13	1950	3600	12	2300	3000	12	2650	2400
		1/20	7.6	2200	1800	8	2600	1500	7.66	3050	1200
		1/40	5.5	2850	900	52	3250	750	5.1	3800	600

※ 入力迴轉數為電機轉速，沒有搭配其他齒輪箱齒輪比。
※ 以上尺寸如有更正恕不另行通知。

技術參考資料

【 公式 A 】 V = (N x P) / i			
V：昇降速度 (mm/min)	N：入力迴轉速 (R.P.M)	P：螺桿牙距 (mm)	i：減速比
【 公式 B 】HP = (W x V / 1000) / (75 x 60 x η)			
HP：額定馬力 (HP)	W：昇降荷重 (Kg)	V：昇降速度 (mm/min)	η：機械效率
【 公式 C 】 HP = (T x N) / 716.2			
HP：額定馬力 (HP)	T：傳動扭矩 (Kg-M)	N：入力迴轉速 (R.P.M)	

【表 U ※ 使用安全係數表

負荷性質	使用範例	使用安全係數
均一負荷	輸送帶轉換設備閥門開關設備等	1.0~1.3
中度衝擊	各類昇降、橫移等移動設備	1.3~1.5
重度衝擊	各型壓延滾輪位置間隙調整定位	1.5~3.0

表 G ※ 連動係數表

連動數(台)	2	4	6	8
連動係數	0.9	0.8	0.7	0.7

※計算範例 Example

條件：負載荷重 6 公噸，昇降速度 450 mm / min，四點同步平面昇降。
試算：
從表(U)可得知使用安全系速數值為 1.3，舉昇負荷為(6,000 Kg / 4) X 1.3 = 1,950 Kg
從頁(D06)舉昇負荷得知，選用 PT-20、螺桿直徑 Φ 63.5 MM、螺距P=10 mm
從上述數值帶入：
【公式A】 減速比(i) = (N x P) / V = (1,800x10) / 450=40
【公式B】 馬力 (HP) = (W x V / 1,000) / (75 X 60 X η) = (6,000 X 450 / 1,000) / (75 X 60 X 0.15) = 4.0 HP
參考使用安全係數表(U)，安全係數值為 1.3，故 4 X 1.5 = 5.2 HP
參考連動系數表表(G)，連動系數值為 0.8， 5.2 / 0.8 = 6.5 HP
選擇最接近之市售馬力，故選擇 7.5 HP x 4P 馬達。

技術參考資料

【公式A】V = (N x P) / i
當進行設計大型機台使用昇降機構時，可使用多台昇降器連結組合，並搭配連動機構、轉向器等傳動裝置，以達到同步昇降的作用。此範例提供兩點同步昇降(I型連結、T型連結)、三點同步昇降（變化式T型連結）、四點同步昇降(U型連結)。

※二點同步昇降安裝

(藍色旋向箭頭動作對應藍色箭頭昇降動作，綠色旋向箭頭動作對應綠色箭頭昇降動作)

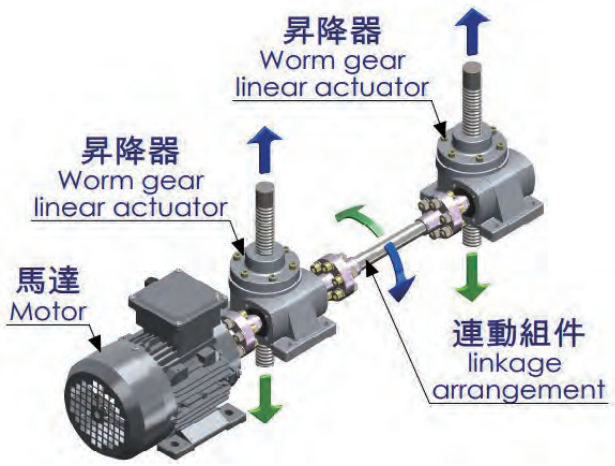

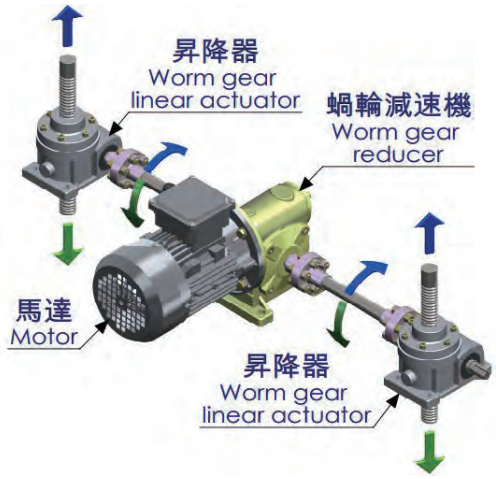

(A)I型連結方式：
以馬達出力軸心直接連結昇降器入力軸，並使用連動組件將多組昇降器串接在一起。

(B)T型連結方式：
兩台昇降器分別裝置於動力裝置兩側，外觀看似T字型連結安裝。

※三點同步昇降安裝

(藍色旋向箭頭動作對應藍色箭頭昇降動作，綠色旋向箭頭動作對應綠色箭頭昇降動作)

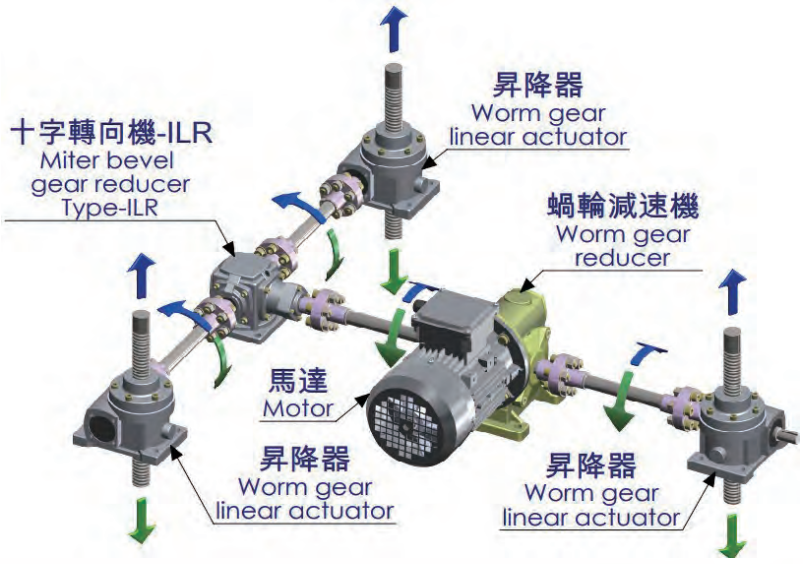

(C)變化式T型連結方式：
使用做三台昇降器同步昇降動作，其中一端以使用十字轉向機做動力的90度傳動變化。

技術參考資料

※四點同步昇降安裝

(藍色旋向箭頭動作對應藍色箭頭昇降動作，綠色旋向箭頭動作對應綠色箭頭昇降動作)

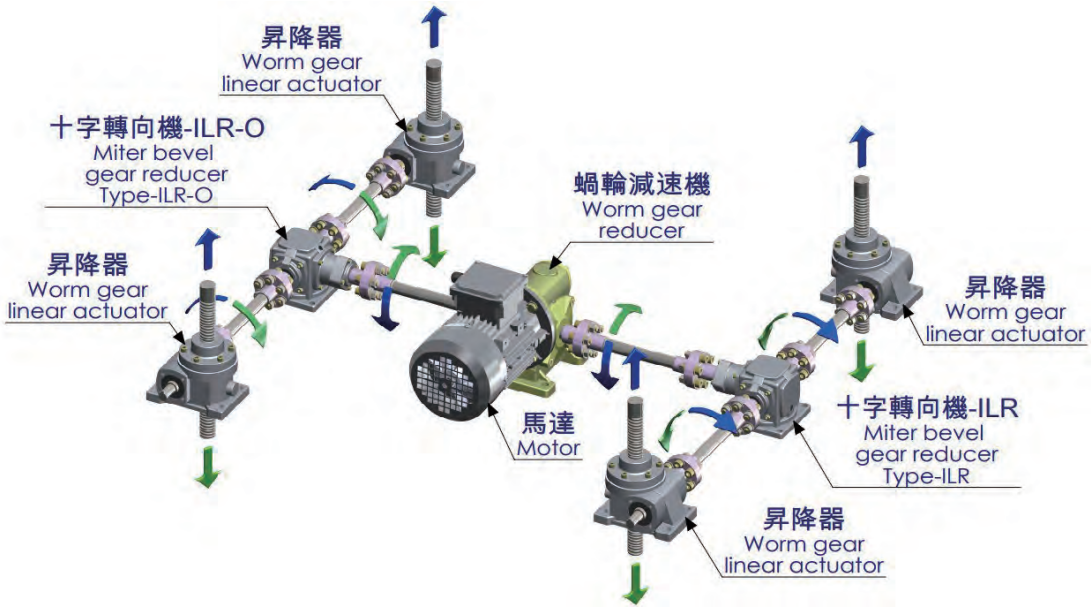

(D)H型連結方式：

H型連結方式，動力皆以十字轉向機座直角傳動，並且以十字轉向機連動升降器以達到四點同步昇降功能。

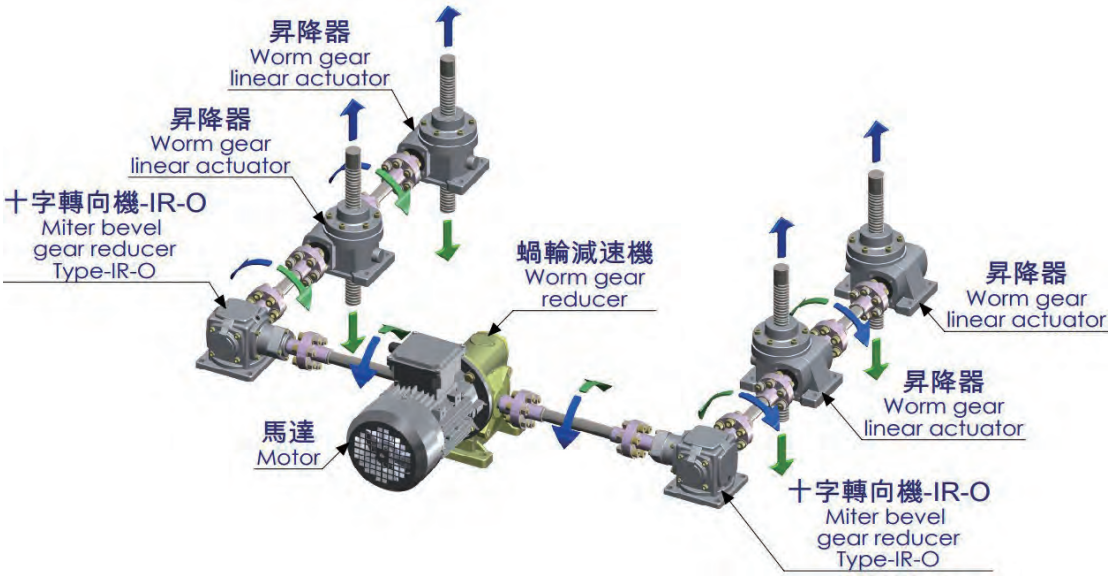

(E)U型連結方式：

U型連結方式，以十字轉向機座直角傳動，並且以十字轉向機連動升降器以達到四點同步昇降功能。

系統分解圖

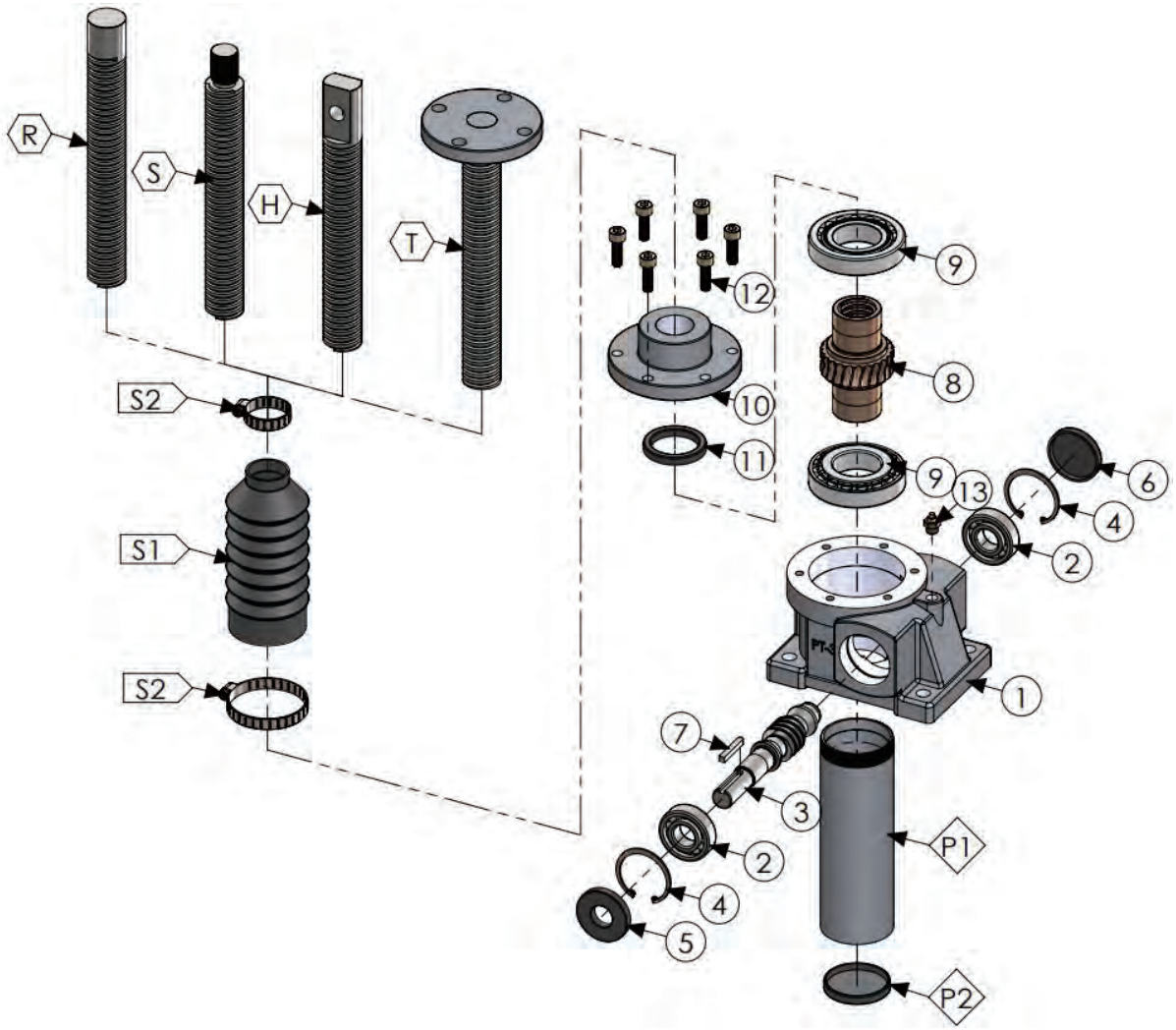

※圖中以PT03機型為範例參考

機身零件							
NO.	機身零件	NO.	機身零件	NO.	機身零件	NO.	機身零件
1	外殼本體	5	油封	9	軸承	13	注油栓
2	軸承	6	油封蓋	10	上蓋		
3	入力軸	7	鍵	11	油封		
4	扣環	8	昇降蝸輪	12	六角螺絲		
牙桿型式							
NO.	機身零件	NO.	機身零件	NO.	機身零件	NO.	機身零件
R	平口式牙桿	S	牙口式牙桿	H	栓孔式牙桿	T	頂板式牙桿
保護管裝配型							
NO.	機身零件	NO.	機身零件	NO.	機身零件	NO.	機身零件
P1	標準保護管	P2	油封蓋	S1	伸縮保護管	S2	束環

各零件特性

內部零件說明

蝸輪：材質使用PBC2磷青銅，具有高耐磨性、不易發熱等優點。

上蓋：同外殼設計製造，具有高剛性的特點。

軸承：可承受徑向力及縱向推力。

潤滑油：使用0號牛油潤滑易於維護。

油封：使用丁晴油封，具有防漏油防塵功能。

昇降牙桿：使用ACME規範梯形牙桿，並有多種規格可供客戶選擇，以對應各式設計與安裝。

軸心：使用S45C中碳鋼材質製造並做高週波處理，具有高硬度及金屬韌性，並提高零件疲勞強度。

外殼：
PT01~PT10型使用高剛性FC20鑄鐵鑄造。PT15~PT50設計更加高強度的球墨鑄鐵鑄造。

零件資料

型號	A1	A2	A3	A4	B1	B2	B3
PT01	Ø15xØ32x7	Ø32x7	N/A	Ø30xØ40x5	6002-ZZ	N/A	2906-ZZ
PT02	Ø20xØ42x7	Ø42x7	Ø25xØ35x7	Ø30xØ40x5	6004-ZZ	6905-ZZ	30206
PT03	Ø20xØ47x7	Ø47x7	Ø25xØ35x7	Ø40xØ52x7	6204-ZZ	6005-ZZ	30208
PT05	Ø20xØ47x7	N/A	Ø25xØ35x7	Ø45xØ60x8	6204-ZZ	6005-ZZ	30209
PT10	Ø30xØ50x8	N/A	Ø30xØ50x8	Ø55xØ18x9(12)	6206-ZZ	6206-ZZ	30211
PT15	Ø30xØ50x8	N/A	Ø35xØ50x8	Ø65xØ85x10	6206-ZZ	6007-ZZ	32013
PT20	Ø35xØ55x8	N/A	Ø50xØ65x10	Ø75xØ100x13	6207-ZZ	6910-ZZ	32015
PT30	Ø40xØ65x10	N/A	Ø50xØ65x10	Ø90xØ115x13	6308-ZZ	6210-ZZ	32018
PT30Y	Ø40xØ65x10	N/A	Ø50xØ65x10	Ø90xØ115x13	6308-ZZ	6210-ZZ	32018
PT50	Ø55xØ78x12	N/A	Ø65xØ85x10	Ø130*xØ160x15	6211-ZZ	32013	30226

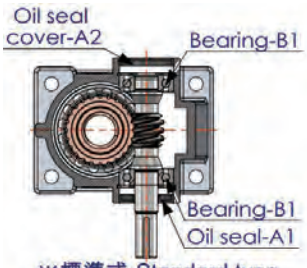

※標準式-Standard type
(圖中範例為SAR)

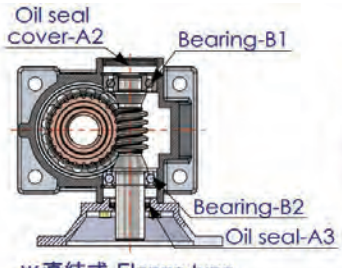

※直結式-Flange type
(圖中範例為MCR)

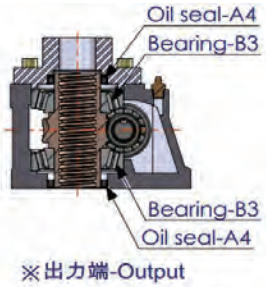

※出力端-Output

外型尺寸圖

PT-01	減速比			螺桿直徑尺寸(英吋)	螺桿螺距(mm)
	1/5	1/10	1/20	Ø 1"	P=5

標準式	
雙入力-SB	機身尺寸(mm)

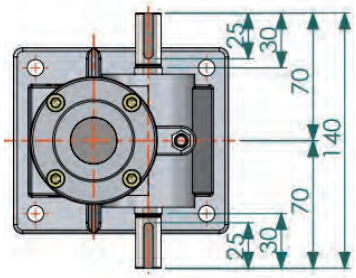

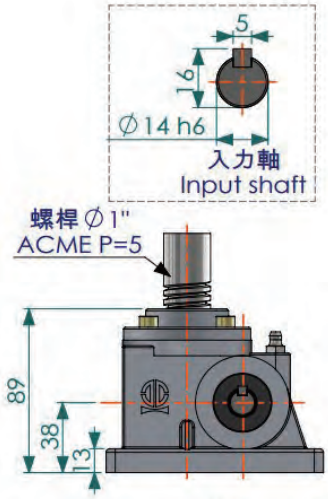

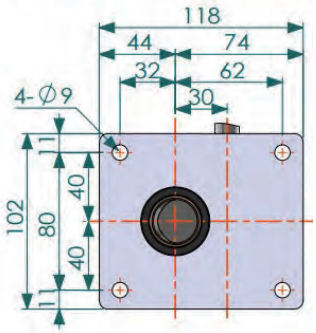

牙桿型式 (C=Ø 1"=25.4mm ACME P = 5)				
R型- 平口式	H型- 栓孔式	S型-牙口式 公制牙	T型- 頂板式	活動螺帽

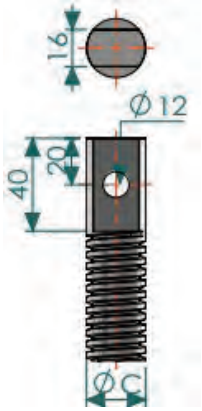

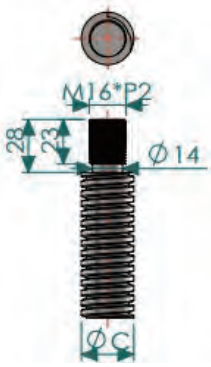

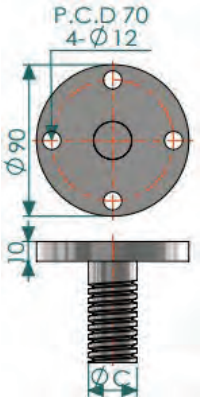

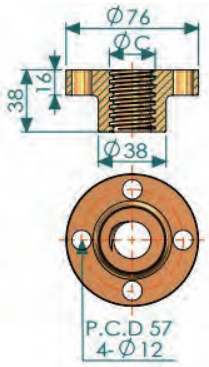

外型尺寸圖

PT-02	減速比			螺桿直徑尺寸(英吋)	螺桿螺距(mm)
	1/5	1/10	1/20	Ø 1"	P=5

標準式		直結式	
雙入力-SB	機身尺寸 (mm)	法蘭右側-MCR(MDR)	機身尺寸 (mm)
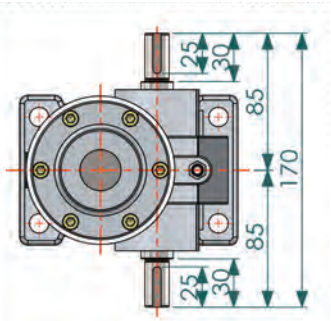	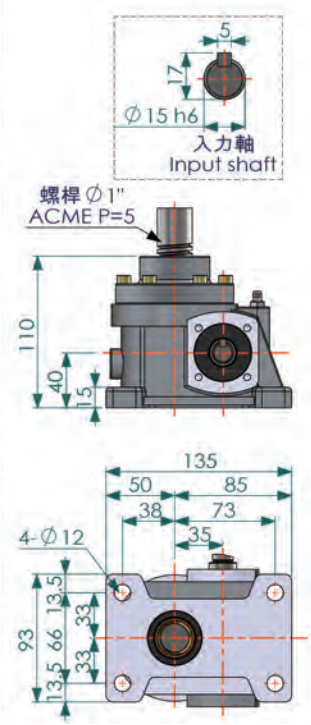	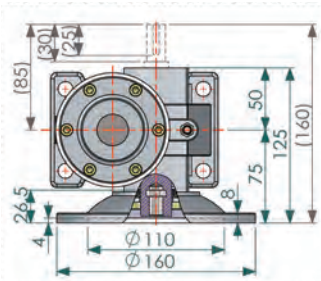	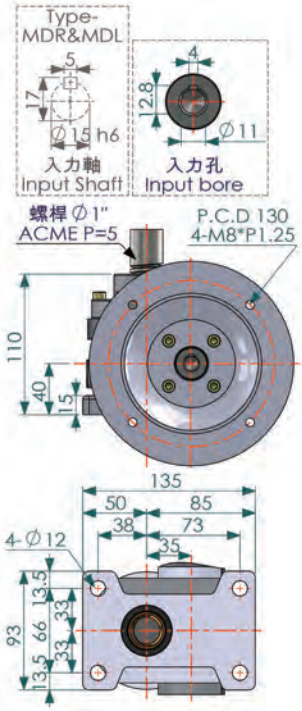
		法蘭左側-MCL(MDL)	
		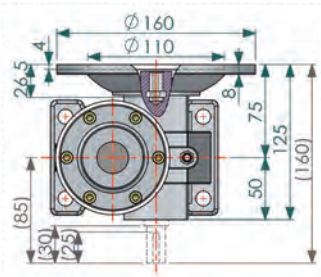	

牙桿型式 (C=Ø 1"=25.4mm ACME P = 5)				
R型- 平口式	H型- 栓孔式	S型-牙口式 公制牙	T型- 頂板式	活動螺帽
	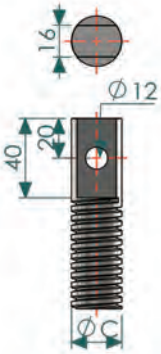	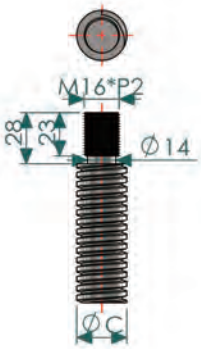	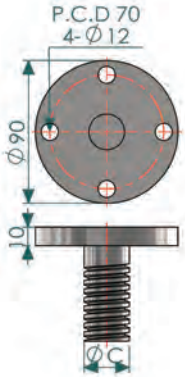	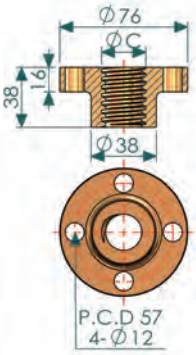

外型尺寸圖

PT-03	減速比			螺桿直徑尺寸(英吋)	螺桿螺距(mm)
	1/6	1/12	1/24	Ø 1-1/4"	P=6

標準式		直結式	
雙入力-SB	機身尺寸 (mm)	法蘭右側-MCR(MDR)	機身尺寸 (mm)
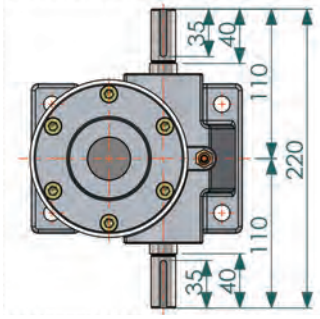	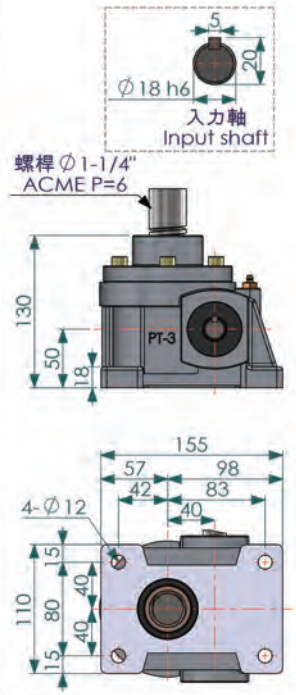	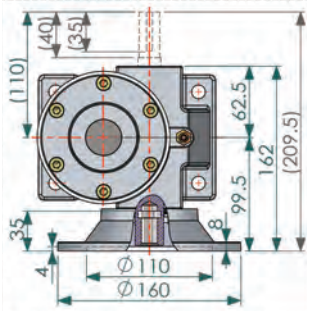	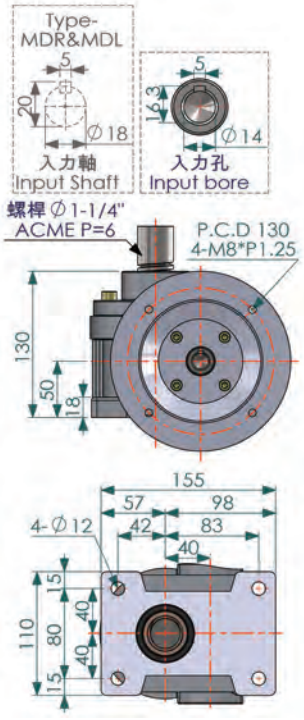
		法蘭左側-MCL(MDL)	
		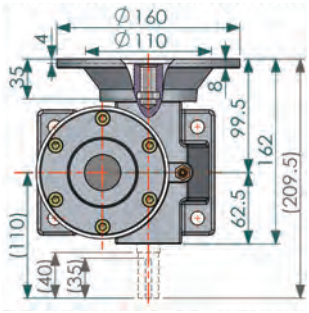	

牙桿型式 (C=Ø 1-1/4"=31.75mm ACME P = 6)				
R型- 平口式	H型- 栓孔式	S型-牙口式 公制牙	T型- 頂板式	活動螺帽
	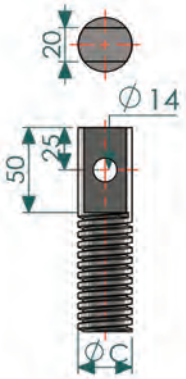		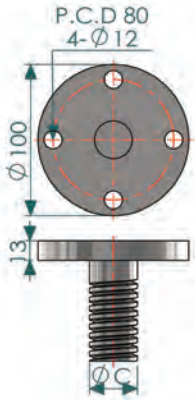	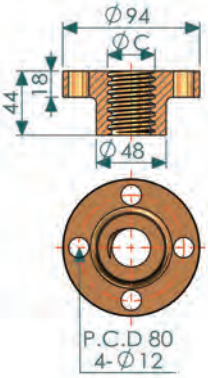

外型尺寸圖

PT-05	減速比			螺桿直徑尺寸(英吋)	螺桿螺距(mm)
	1/6	1/12	1/24	Ø 1-1/2"	P=6

標準式		直結式	
雙入力-SB	機身尺寸 (mm)	法蘭右側-MCR(MDR)	機身尺寸 (mm)
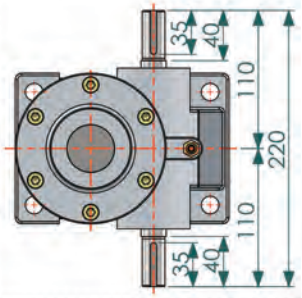	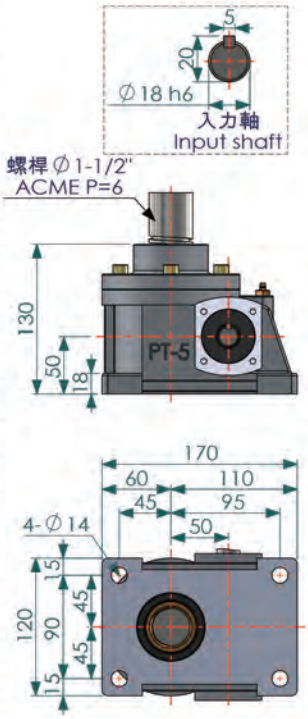	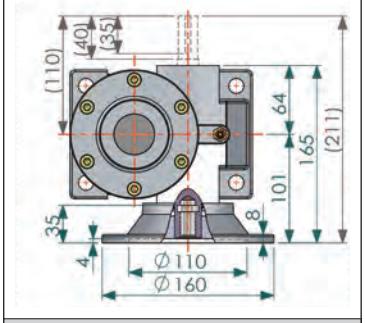	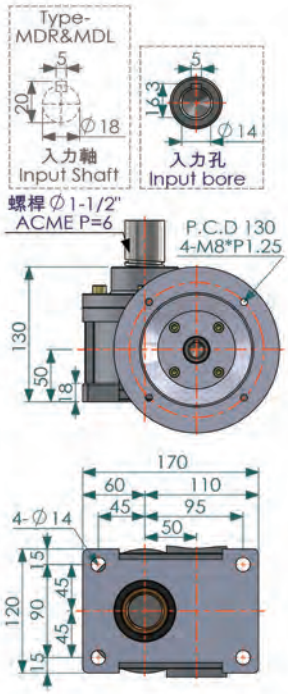
		法蘭左側-MCL(MDL)	
		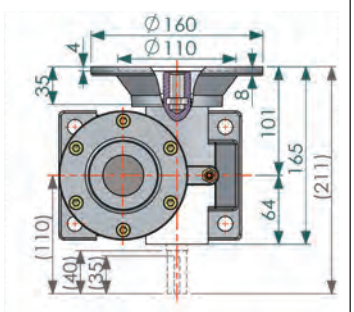	

牙桿型式 (C=Ø 1-1/2"=38.1mm ACME P = 6)				
R型- 平口式	H型- 栓孔式	S型-牙口式 公制牙	T型- 頂板式	活動螺帽
	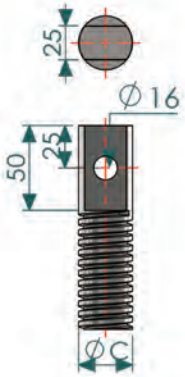	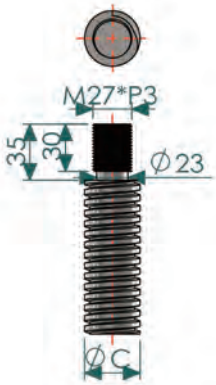	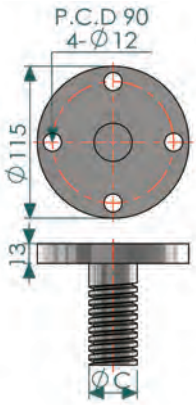	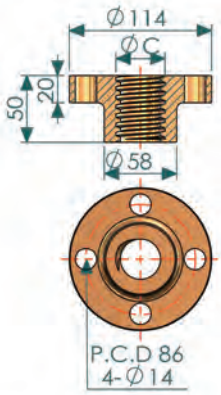

外型尺寸圖

PT-10	減速比			螺桿直徑尺寸(英吋)	螺桿螺距(mm)
	1/8	1/16	1/32	Ø 1-3/4"	P=8

標準式		直結式	
雙入力-SB	機身尺寸 (mm)	法蘭右側-MCR(MDR)	機身尺寸 (mm)

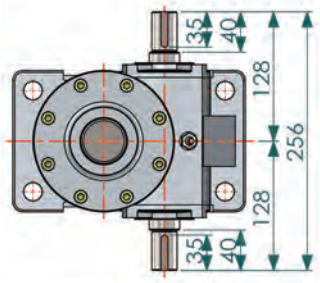

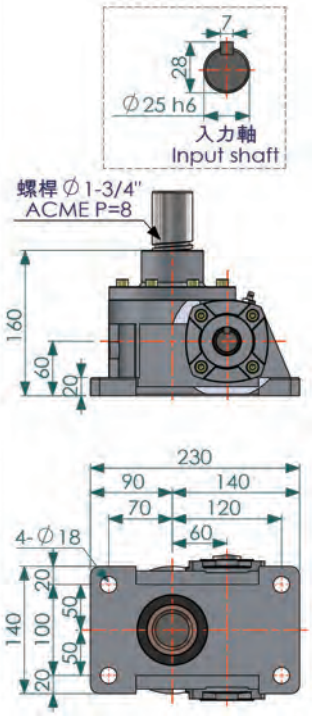

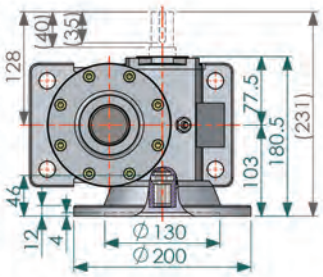

法蘭左側-MCL(MDL)

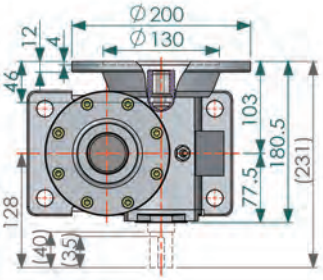

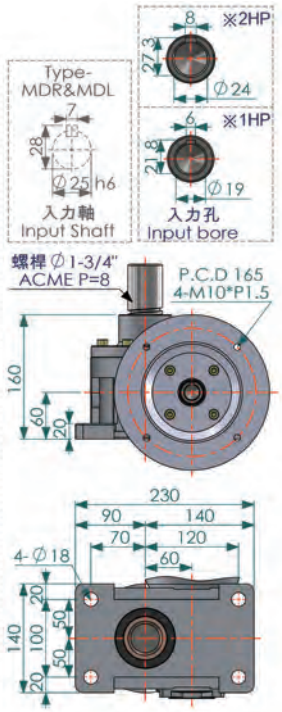

牙桿型式 (C=Ø 1-3/4"=44.45mm ACME P = 8)				
R型- 平口式	S型-牙口式 公制牙	H型- 栓孔式	T型- 頂板式	活動螺帽

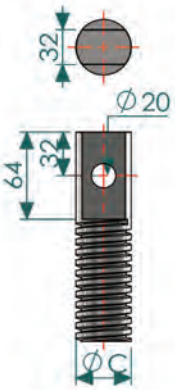

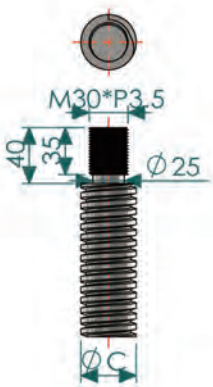

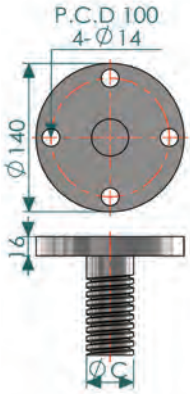

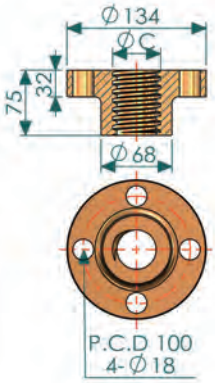

外型尺寸圖

PT-15	減速比			螺桿直徑尺寸(英吋)	螺桿螺距(mm)
	1/8	1/16	1/32	Ø 2"	P=8

標準式		直結式	
雙入力-SB	機身尺寸 (mm)	法蘭右側-MCR(MDR)	機身尺寸 (mm)
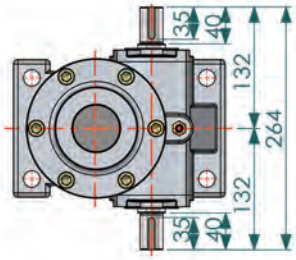	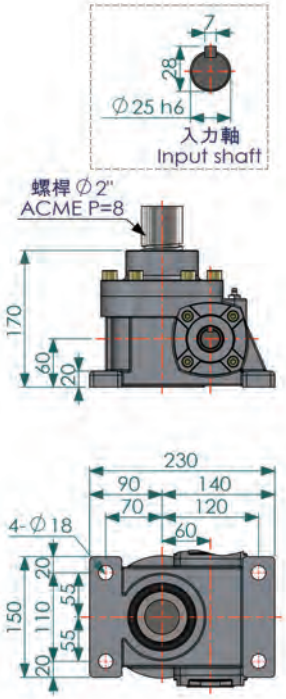	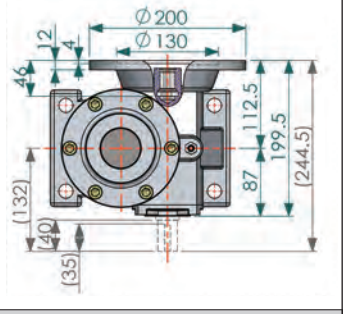	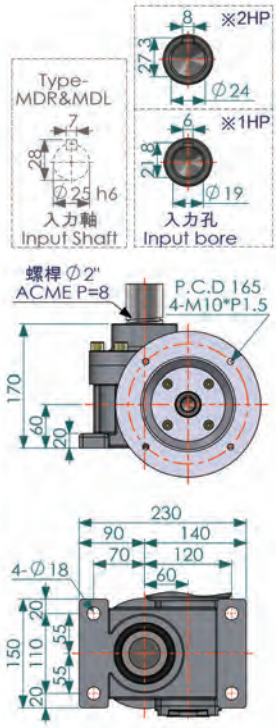
		法蘭左側-MCL(MDL)	
		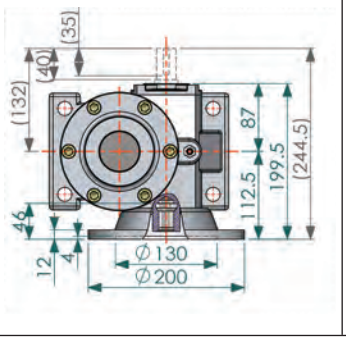	

牙桿型式 (C=Ø 2"=50.8mm ACME P = 8)				
R型- 平口式	H型- 栓孔式	S型-牙口式 公制牙	T型- 頂板式	活動螺帽
	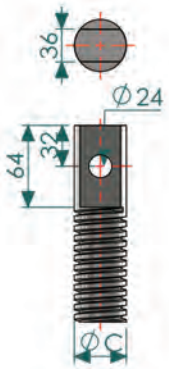	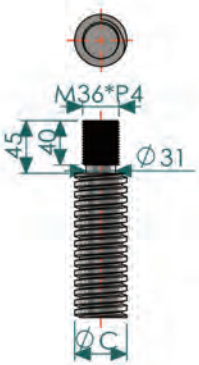	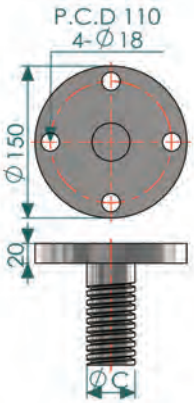	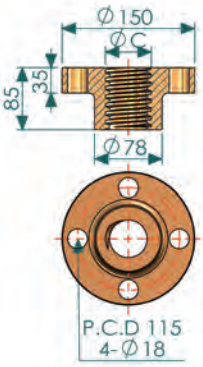

外型尺寸圖

PT-20	減速比			螺桿直徑尺寸(英吋)	螺桿螺距(mm)
	1/10	1/20	1/40	Ø 2-1/2"	P=10

標準式		直結式	
雙入力-SB	機身尺寸 (mm)	法蘭右側-MCR(MDR)	機身尺寸 (mm)

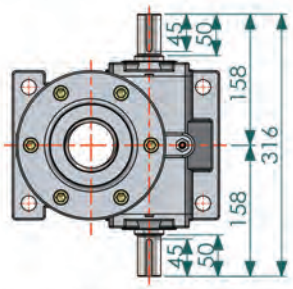

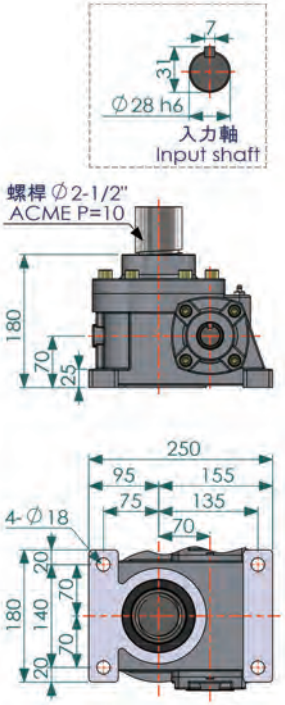

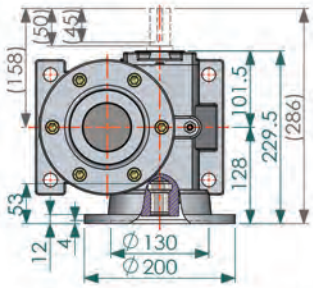

法蘭左側-MCL(MDL)

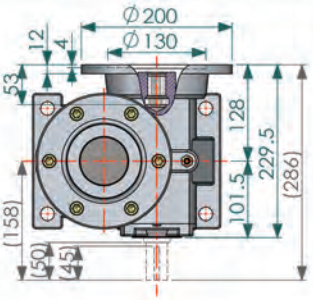

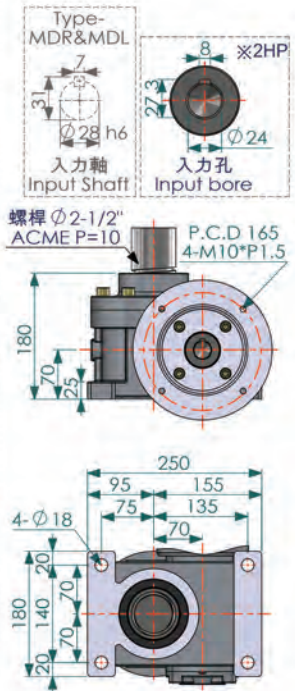

牙桿型式 (C=Ø 2-1/2"=63.5mm ACME P = 10)				
R型- 平口式	H型- 栓孔式	S型-牙口式 公制牙	T型- 頂板式	活動螺帽

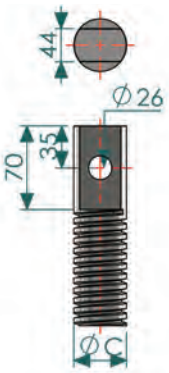

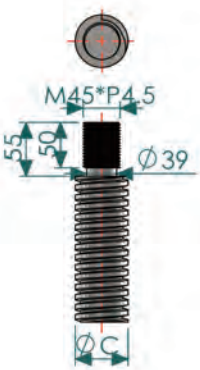

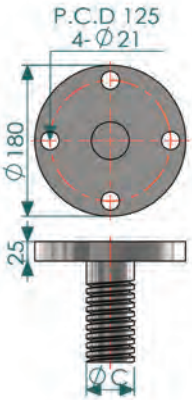

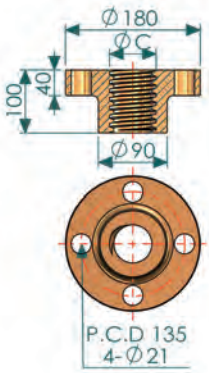

外型尺寸圖

PT-30	減速比			螺桿直徑尺寸(英吋)	螺桿螺距(mm)
	1/12	1/18	1/36	Ø 3″	P=12

標準式		直結式	
雙入力-SB	機身尺寸 (mm)	法蘭右側-MCR(MDR)	機身尺寸 (mm)
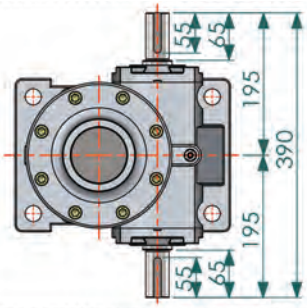	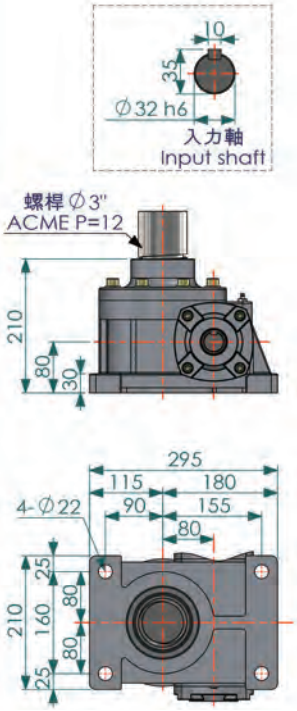	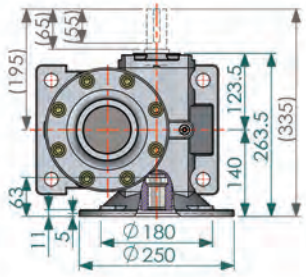	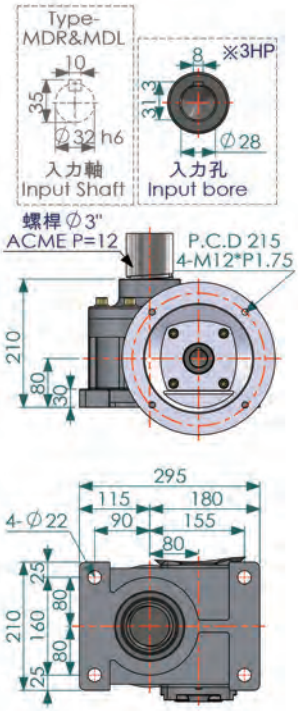
		法蘭左側-MCL(MDL)	
		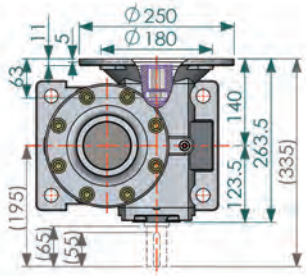	

牙桿型式 (C=Ø 3"=76.2mm ACME P = 12)				
R型- 平口式	H型- 栓孔式	S型-牙口式 公制牙	T型- 頂板式	活動螺帽
	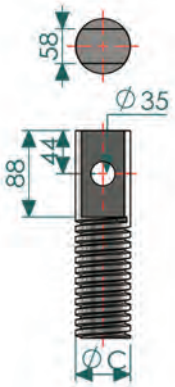	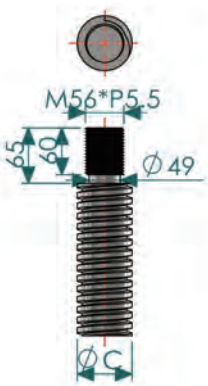	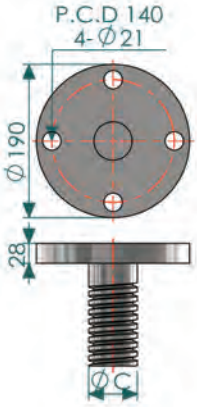	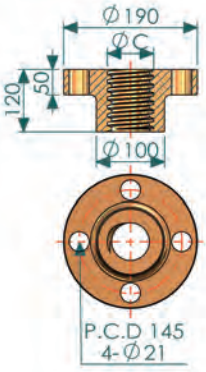

外型尺寸圖

PT-30Y	減速比			螺桿直徑尺寸	螺桿螺距(mm)
	1/12	1/18	1/36	Ø 75mm	P=12

標準式		直結式	
雙入力-SB	機身尺寸 (mm)	法蘭右側-MCR(MDR)	機身尺寸 (mm)

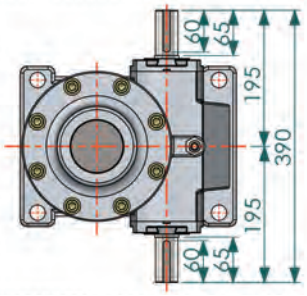

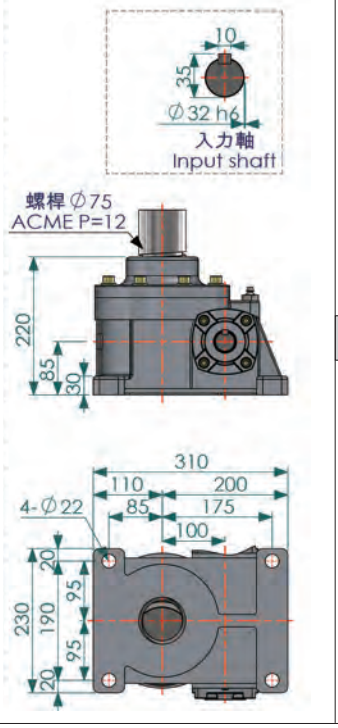

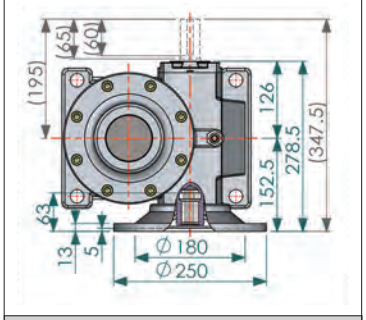

法蘭左側-MCL(MDL)

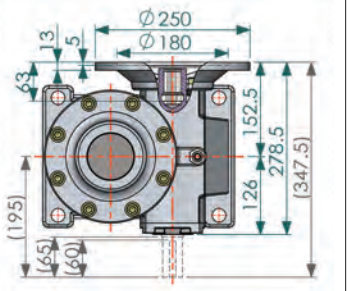

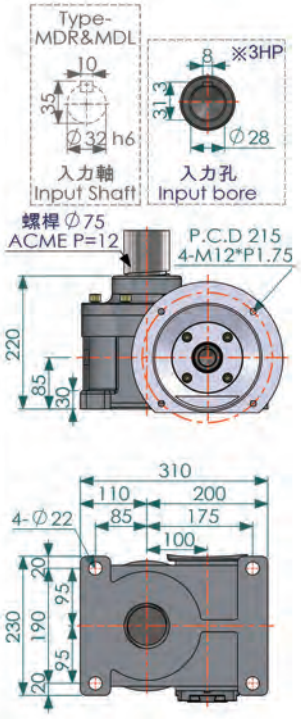

牙桿型式 (C=Ø 75mm ACME P = 12)				
R型- 平口式	H型- 栓孔式	S型-牙口式 公制牙	T型- 頂板式	活動螺帽

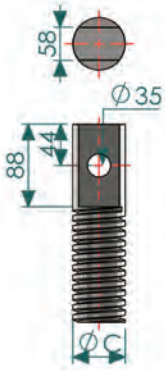

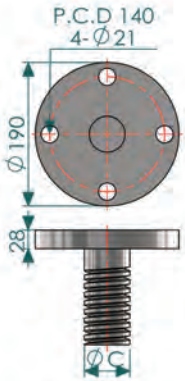

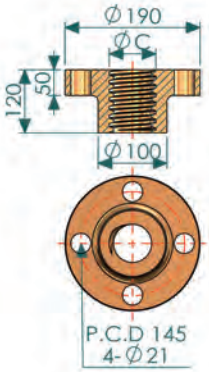

外型尺寸圖

PT-50	減速比			螺桿直徑尺寸	螺桿螺距(mm)
	1/10	1/20	1/40	Ø 100mm	P=20

標準式		直結式	
雙入力-SB	機身尺寸 (mm)	法蘭右側-MCR(MDR)	機身尺寸 (mm)
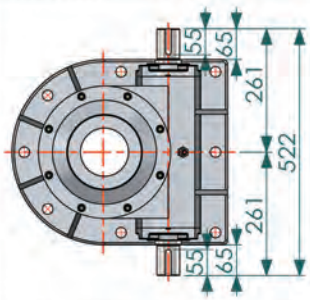	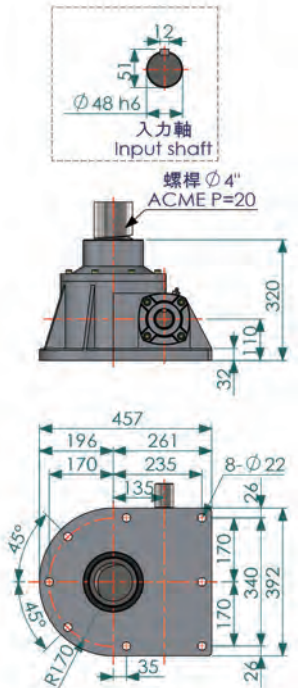	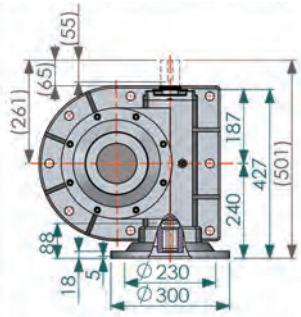	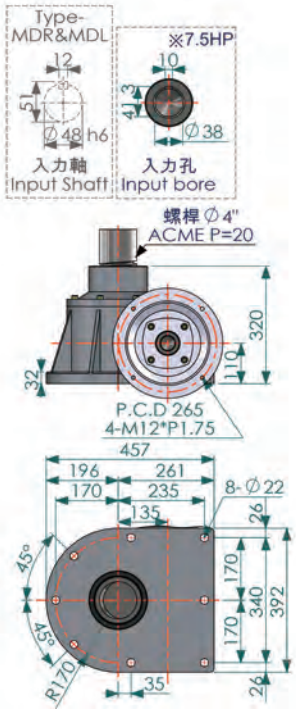
		法蘭左側-MCL(MDL)	
		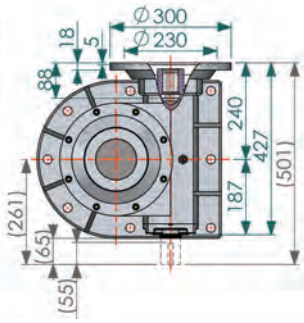	

牙桿型式 (C=100mm ACME P = 20)				
R型- 平口式	H型- 栓孔式	S型-牙口式 公制牙	T型- 頂板式	活動螺帽
	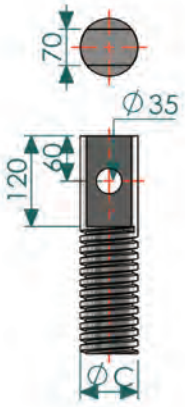	詳細尺寸 請電洽業務詢問	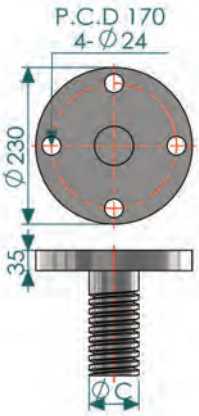	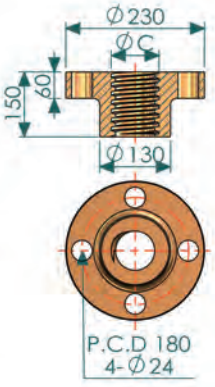

NOTE: