北工牌
PEI GONG

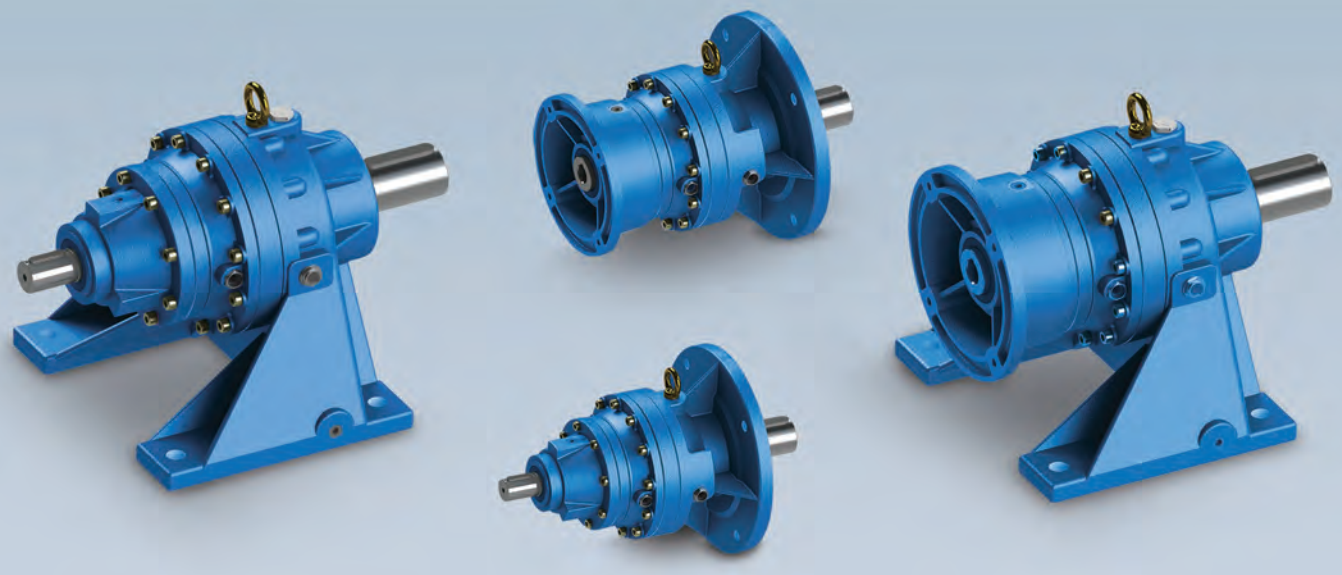

PEI GONG
PRODUCTS SERIES
行星齒輪減速機系列產品目錄

立翔 50 Since 1976 感謝有您

深耕台灣 放眼全球

2025 /
CATALOGUE

LI XIANG MACH.& ELEC. Co., Ltd.

立翔機電的多元化產品線同時滿足多元客戶的不同需求。

『北工牌』減速機創立於西元1976年，由立翔機電工業有限公司研發、製造及生產。生產的產品囊跨蝸輪減速機、行星式齒輪減速機、小型齒輪減速馬達、齒輪減速機、鋁合金蝸輪減速機、蝸輪升降機、無段變速機及其他傳動產品。立翔機電秉持提供最高品質的產品與親切積極的服務予客戶。**一站購足，找到適合您設備的需求**；直至今日，為台灣一績優出口製造商，在傳動界向來享有良好聲譽。

北工牌驅動系統提供

-廣泛的應用知識和技術支援
-完整驅動解決方案
-產品種類繁多，品質標準高
-可靠性高、經濟性強、使用壽命長
-符合國際標準的公認生產品質

傑出的外銷生產工廠

- 亞洲地區銷售
- 亞洲地區代理商
- 生產的產品包含蝸輪減速機、小型齒輪減速馬達、鋁合金蝸輪減速機、蝸輪升降機、無段變速機及其他傳動產品。
- 銷售市場為為全台灣、東北亞、東南亞、歐洲、北美等等....。

ISO / CE / UL TUV Certification

本公司亦擁有ISO 9001/2015 , TUV 認証；直至今日，為台灣一績優出口製造商，在傳動界向來享有良好聲譽。

立翔機電致力於一條龍的製作流程，積極提升生產設備的效率及良率，達到出貨迅速的要求。

2025

行星齒輪減速機

Planetary Gear Reducer

- 簡介 ---------- E01 ~ E02
- 產品代碼說明及安裝方式 ---------- E03
- 系統分解圖 ---------- E04
- 計算資料 ---------- E05
- 參數表 ---------- E06 ~ E29
- 尺寸表 ---------- E30 ~ E38
- 安裝伺服馬達尺寸圖 ---------- E39
- 馬達尺寸圖 ---------- E40 ~ E41
- 技術資料-油品使用說明 ---------- Y01 ~ Y02
- 技術資料-減速機負載特徵表 ---------- Y03 ~ Y06

北工牌產品系列目錄

介　紹

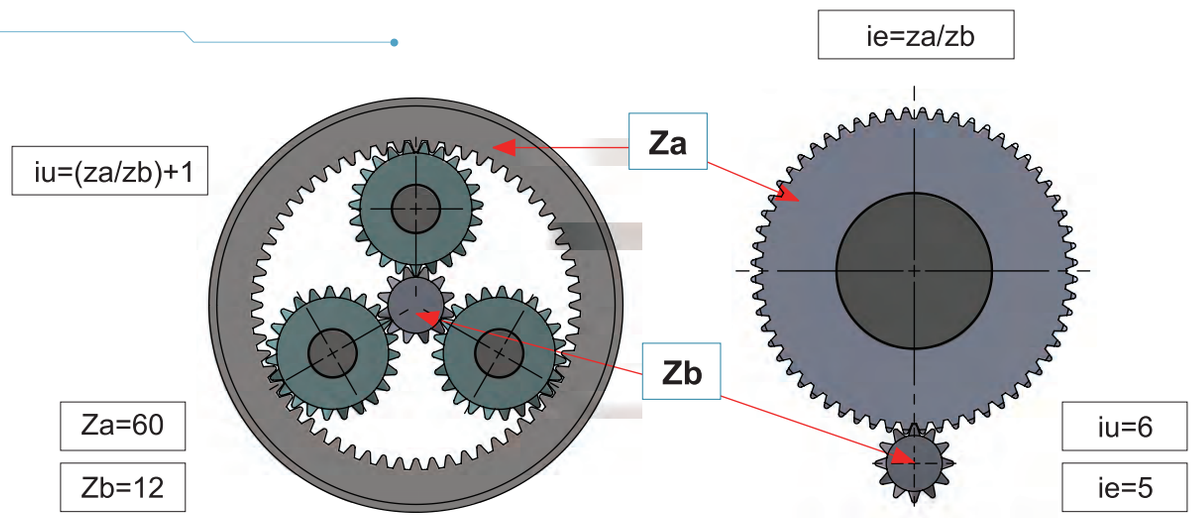

高 減 速 比

High decelerate ratio

※ 比較遊星式齒輪組與正齒輪組，當使用相同的齒數時，遊星式齒輪組比正齒輪組更可達到較高的減速比。
※ 由上圖可知當 Za = 60T，Zb = 12T 時，遊星式齒輪組較正齒輪組多出 20% 的減速比。
※ 只需更換中心之太陽齒輪及遊星齒輪，內齒環不變即可變換不同的減速比。
※ 利用增加減速機段數可達到高速比之效果。
※ 高減速比只須將各段速比相乘即為所需。
※ 使用較少的段數即能達到相同速比，節省體積和成本。

差異數值表

減速型式		遊星式	傳統式
減速比		5.2	5.25
輸入扭力NM		10000	10000
齒輪	模數 M	4	6
	齒數 Za	63	63
	齒數 Zb	15	12
	前導角 Angle	*	20°
	齒面寬度Width	60	80
體積		6000	13000
重量		145	320

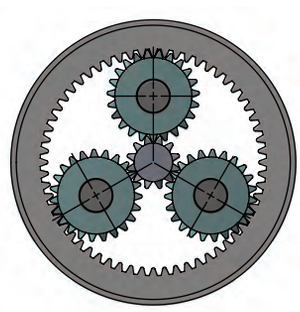

高減速比

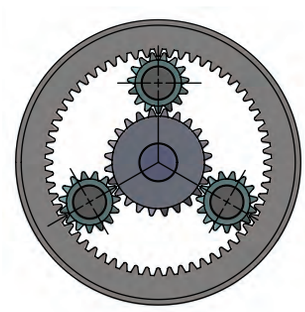

低減速比

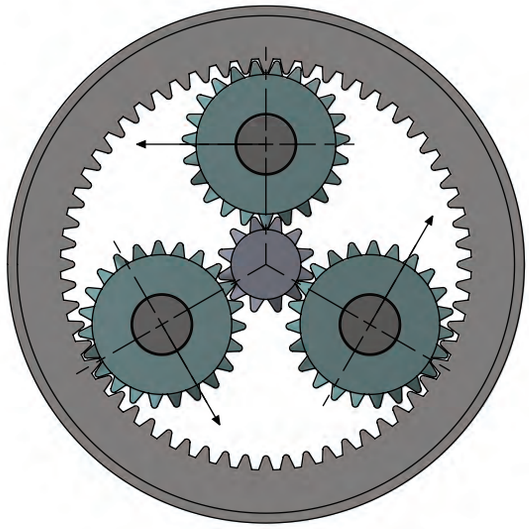

遊星式齒輪組

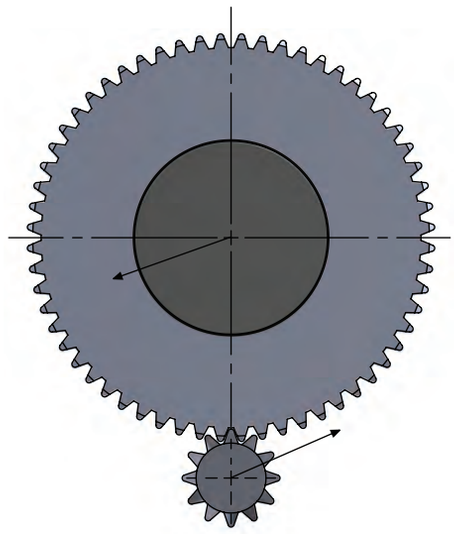

平行軸齒輪組

高效率 & 體積小 · 重量輕

※ 遊星式齒輪箱中每一段齒輪均以正齒輪組裝， 齒輪平均配置且受力平均落於六點之上，齒輪咬合度良好。而一般正齒輪只有一齒咬合，所以當扭力相同時，應力作用在遊星式齒輪上時較低，因此欲得相同負載，遊星式齒輪比一般正齒輪更輕小，即能達到所需之效果。

高 負 載

HIGH LOAD

遊星式齒輪系統對於齒輪的傳動力量為平均分散，扭力經遊星式傳動裝置傳動至出力軸，其終結力為零。而平行軸傳動裝置中支撐齒輪的軸承須承受此終結力。因此，遊星式中支撐出、入力軸的軸承，只須承受外力加諸於出、入力軸上而負載即可， 而傳統式只能由軸承來承受內部及外力，兩方的負載。故遊星式齒輪能承受出、入力軸上高輻向負載，不同方向之相同負載， 而傳統式齒輪箱則無法做到。

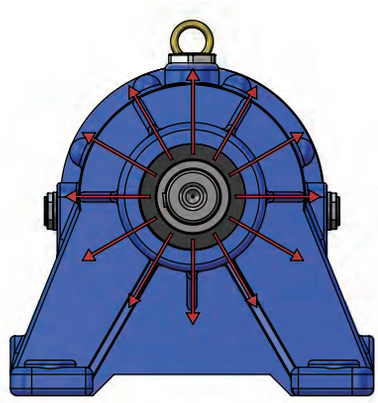

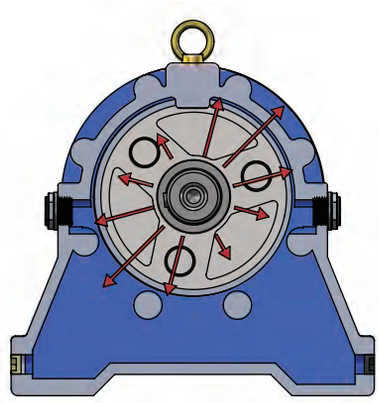

產品代碼說明及安裝方式

P - M - 32 - 5.77 - 2

(1) (2) (3) (4) (5)

1	機型	P- 臥式 / F- 立式
2	入力型式	M- 法蘭式 / S- 軸心型
3	機型型號	24(200) , 32(280) , 38(300) , 50(301) , 55(303) , 60(305) 80(307) , 90(309) , 110(311) , 120(313) , 50(315) , 200(317)
4	減速比	1/3.48 , 1/3.57 , 1/4.09 , 1/4.26 .....
5	輸入馬力	1/4HP , 1/2HP , 1HP , 2HP , 3HP , 5HP ,.....250HP

安裝方式

透氣蓋與加油孔　油鏡　排油栓

P1		P2		P3	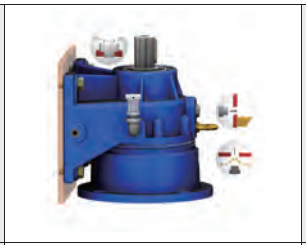	P4	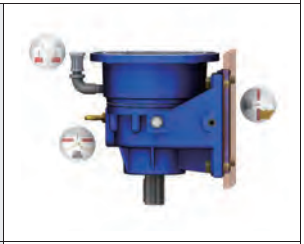
P5	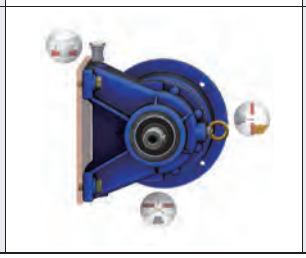	F1		F2		F3	

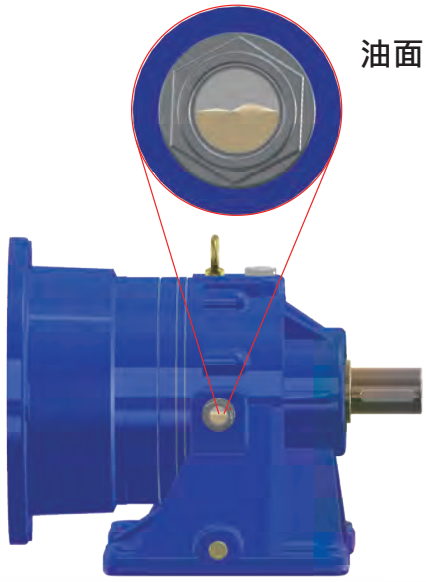

※ 公司出廠之減速機皆使用國光牌極壓機油 HD-220。
※ 最初使用 300 小時後，需換上新油，其後每 2500 小時更換潤滑油。
※ 使用場合在高溫、高速、低速、重負荷、強制潤滑等特殊情況時，請與本公司洽詢。
※ 潤滑油不足可能導致齒輪快速磨損和效率降低。
※ 潤滑油過多可能導致漏油。
※ 請加入適當潤滑油至油面鏡一半以上。

行星減速機系統分解圖

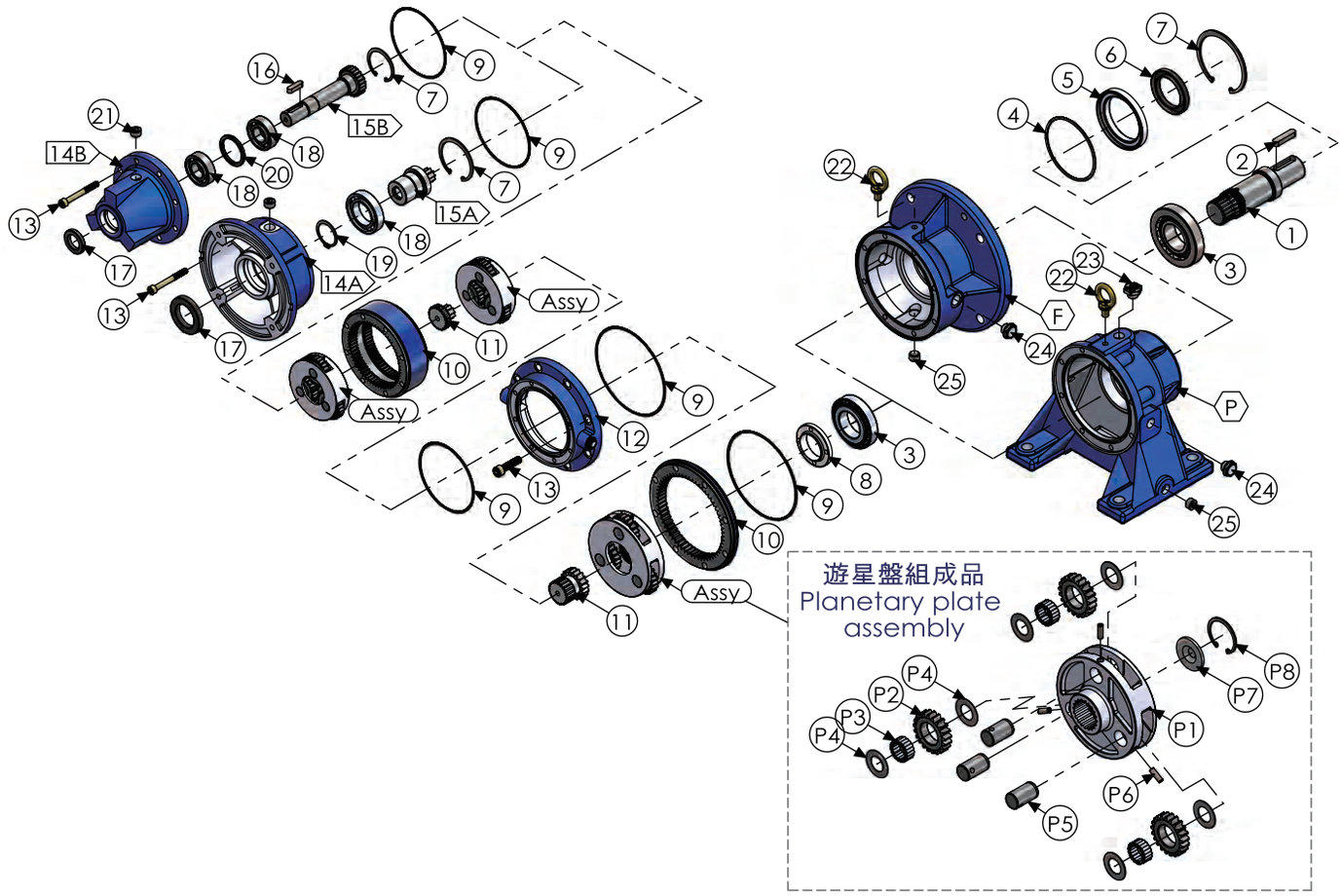

機身外殼			
No.	零件名稱	No.	零件名稱
F	遊星立式外殼	P	遊星臥式外殼

機身外殼					
No.	零件名稱	No.	零件名稱	No.	零件名稱
1	出力軸	10	內齒環	17	入力油封
2	鍵	11	太陽齒輪	18	入力軸承
3	出力軸承	12	中繼蓋	19	扣環
4	O型環	13	內六角螺栓	20	套環
5	軸承蓋	14A	入力法蘭	21	油塞
6	出力油封	14B	入力蓋	22	吊環
7	C型扣環	15A	直結入力軸	23	透氣蓋
8	止推螺帽	15B	實心入力軸	24	油鏡
9	O型環	16	鍵	25	排油栓

遊星盤組成品					
No.	零件名稱	No.	零件名稱	No.	零件名稱
P1	遊星盤	P4	墊片	P7	止推銅片
P2	遊星齒輪	P5	遊星軸	P8	C型扣環
P3	針狀軸承	P6	定位銷		

計算資料

機身外殼					
原動機	傳動機荷重等級	每日使用時間			
		0.5 小時	2 小時	8-10 小時	10-24 小時
原動機	均一負荷	0.80	0.90	1.00	1.25
	中衝擊	0.90	1.00	1.25	1.50
	重衝擊	1.00	1.25	1.50	1.75

懸垂荷重係數	
傳動方式	係數
鏈 輪	1.00
齒 輪	1.25
三角皮帶	1.50
平 皮 帶	2.50

計算公式
M_扭力 ※ HP_馬力值 ※ n_出力轉速
M (Kg-M) = 716.2 x HP / n
HP = M x n / 716.2
Kw = HP x 0.746

概略效率表		
段數	減速比	效率值
L1	3.48~7.2	97%
L2	12.1~51.8	94%
L3	63~373	91%
L4	403~2687	88%

單位換算			
1 inch = 0.0254 m	1 lb = 0.45359 Kg	1 Kgm = 9.807 Nm	1 Kgm = 0.98 DaNm
1 feet = 0.3048 m	1 DaNm = 10 Nm	1 Nm = 0.102 Kgm	1 DaNm = 1.02 Kgm

範 例

型號：38(300) #L2　減速比I=30.7
應用：38(300)L2, I=30.7 搭配3.75KW(5HP),4P 轉速抓 1800RPM 馬達

入力轉速(N1)：1800 rpm
減速機效率(nd)：0.94
出力轉速(N2)：1800 / 30.7 = 58.63 rpm
滿載扭矩(Mn2)： 9550 * 3.75 / 58.63*0.94= 650 Nm
額定扭矩(Mn)：1250.00 Nm
使用係數(S.F)：1250.00 Nm / 650Nm =1.92

請確認出力轉速(N2)；滿仔扭矩(Mn2) & 使用係數 (S.F.) 能滿足貴司應用，以上資料供參考計算選用。

減速機參數表

N1:輸入轉速(RPM)　Mn:參考扭矩(Nm)　Lx:機型段數　I:減速比　N2:輸出轉速(RPM)
M3:輸出扭矩(Nm)　KW:輸入功率(Kw)　OHL:輸出軸懸垂荷重(N)　Flange:馬達法蘭

24#(200)　N1:1800　Mn: 280NM

Lx	I	N2	M3	KW	OHL	Flange
24(200)L1	3.57	504	95	5.2	2610	63~80
24(200)L1	4.94	364	160	6.3	2900	63~80
24(200)L1	5.78	311	110	3.7	3000	63~80
24(200)L1	7.09	254	95	2.6	3280	63~80
24(200)L1	9.37	192	95	2	3500	63~80
24(200)L2	12.7	142	110	1.7	3870	63~80
24(200)L2	17.6	102	185	2.1	4280	63~80
24(200)L2	20.6	87	130	1.3	4480	63~80
24(200)L2	24.4	74	185	1.5	4720	63~80
24(200)L2	25.3	71	110	0.9	4780	63~80
24(200)L2	28.5	63	130	0.9	4950	63~80
24(200)L2	33.4	54	130	0.8	5140	63~80
24(200)L2	35	51	185	1.1	5300	63~80
24(200)L2	41	44	130	0.6	5500	63~71
24(200)L2	46.3	39	185	0.8	5720	63~80
24(200)L2	50.3	36	110	0.4	5840	63~71
24(200)L2	54.2	33	110	0.4	6040	63~71
24(200)L2	66.4	27	110	0.3	6400	63
24(200)L2	87.8	21	110	0.3	6900	63
24(200)L3	45.5	39.6	135	0.6	5720	63~71
24(200)L3	63	28.6	135	0.4	6250	63~71
24(200)L3	73.7	24.4	160	0.4	6580	63~71
24(200)L3	87.1	20.7	220	0.5	6900	63~71
24(200)L3	90.4	19.9	135	0.3	6980	63
24(200)L3	102	17.6	220	0.4	7280	63~71
24(200)L3	119	15.1	160	0.28	7600	63
24(200)L3	121	14.9	220	0.38	7610	63
24(200)L3	125	14.4	220	0.36	7720	63
24(200)L3	141	12.8	220	0.32	7960	63
24(200)L3	146	12.3	160	0.23	8100	63
24(200)L3	165	10.9	220	0.28	8300	63
24(200)L3	173	10.4	220	0.26	8440	63
24(200)L3	180	10	130	0.15	8600	63
24(200)L3	193	9.3	160	0.17	8600	63
24(200)L3	202	8.9	220	0.23	8600	63
24(200)L3	229	7.9	220	0.2	8600	63
24(200)L3	237	7.6	160	0.14	8600	63
24(200)L3	248	7.2	220	0.18	8600	63
24(200)L3	268	6.7	220	0.17	8600	63
24(200)L3	291	6.2	160	0.11	8600	63
24(200)L3	313	5.8	160	0.11	8600	63
24(200)L3	328	5.5	220	0.14	8600	63
24(200)L3	356	5.1	135	0.08	8600	63
24(200)L3	384	4.7	160	0.09	8630	63

24#(200)　N1:1800　Mn: 280NM

Lx	I	N2	M3	KW	OHL	Flange
24(200)L3	434	4.2	135	0.07	8840	63
24(200)L3	471	3.8	135	0.06	8920	63
24(200)L3	508	3.5	160	0.06	9040	63
24(200)L3	623	2.9	135	0.04	9300	63
24(200)L3	878	2.1	135	0.03	9760	63
24(200)L4	162	11.1	160	0.21	8300	63
24(200)L4	225	8	265	0.25	8600	63
24(200)L4	263	6.8	190	0.15	8600	63
24(200)L4	311	5.8	265	0.18	8600	63
24(200)L4	323	5.6	160	0.11	8600	63
24(200)L4	364	4.9	265	0.15	8620	63
24(200)L4	426	4.2	190	0.09	8840	63
24(200)L4	426	4.2	160	0.08	8840	63
24(200)L4	430	4.2	265	0.13	8840	63
24(200)L4	446	4	265	0.13	8900	63
24(200)L4	504	3.6	265	0.11	9000	63
24(200)L4	523	3.4	160	0.06	9120	63
24(200)L4	590	3.1	265	0.1	9220	63
24(200)L4	596	3	265	0.09	9240	63
24(200)L4	690	2.6	190	0.06	9440	63
24(200)L4	697	2.6	265	0.08	9440	63
24(200)L4	723	2.5	265	0.08	9520	63
24(200)L4	815	2.2	265	0.07	9640	63
24(200)L4	816	2.2	265	0.07	9640	63
24(200)L4	847	2.13	160	0.04	9760	63
24(200)L4	855	2.11	265	0.07	9760	63
24(200)L4	954	1.89	265	0.06	9900	63
24(200)L4	1000	1.8	265	0.06	9920	63
24(200)L4	1116	1.61	190	0.04	10080	63
24(200)L4	1118	1.61	190	0.04	10080	63
24(200)L4	1130	1.59	265	0.05	10120	63
24(200)L4	1227	1.47	265	0.05	10240	63
24(200)L4	1322	1.36	265	0.04	10360	63
24(200)L4	1369	1.31	190	0.03	10400	63
24(200)L4	1621	1.11	135	0.02	10640	63
24(200)L4	1679	1.07	190	0.02	10720	63
24(200)L4	1809	0.99	98	0.01	10800	63
24(200)L4	1897	0.95	92	0.01	10900	63
24(200)L4	2060	0.87	49	0.01	11040	63
24(200)L4	2143	0.84	55	0.01	11100	63

※ 馬達(電機)相關數據請參考E40-E41頁馬達尺寸圖。

減速機參數表

N1:輸入轉速(RPM)　Mn:參考扭矩(Nm)　Lx:機型段數　I:減速比　N2:輸出轉速(RPM)
M3:輸出扭矩(Nm)　KW:輸入功率(Kw)　OHL:輸出軸懸垂荷重(N)　Flange:馬達法蘭

24#(200)　N1:1500　Mn: 280NM

Lx	I	N2	M3	KW	OHL	Flange
24(200)L1	3.57	420	95	4.3	2860	63~80
24(200)L1	4.94	304	160	5.3	3000	63~80
24(200)L1	5.78	260	110	3.1	3230	63~80
24(200)L1	7.09	212	95	2.2	3440	63~80
24(200)L1	9.37	160	95	1.6	3710	63~80
24(200)L2	12.7	118	110	1.4	4120	63~80
24(200)L2	17.6	85	185	1.8	4520	63~80
24(200)L2	20.6	73	130	1.1	4750	63~80
24(200)L2	24.4	61	185	1.3	5000	63~80
24(200)L2	25.3	59	110	0.7	5050	63~71
24(200)L2	28.5	53	130	0.8	5240	63~80
24(200)L2	33.4	45	130	0.7	5480	63~71
24(200)L2	35	43	185	0.9	5560	63~80
24(200)L2	41	37	130	0.5	5820	63~71
24(200)L2	46.3	32	185	0.7	6080	63~71
24(200)L2	50.3	30	110	0.4	6200	63~71
24(200)L2	54.2	28	110	0.3	6300	63
24(200)L2	66.4	23	110	0.3	6680	63
24(200)L2	87.8	17	110	0.2	7200	63
24(200)L3	45.5	33	135	0.5	6040	63~71
24(200)L3	63	23.8	135	0.4	6600	63~71
24(200)L3	73.7	20.4	160	0.4	6960	63~71
24(200)L3	87.1	17.2	220	0.4	7300	63~71
24(200)L3	90.4	16.6	135	0.3	7460	63
24(200)L3	102	14.7	220	0.4	7700	63~71
24(200)L3	119	12.6	160	0.23	8060	63
24(200)L3	121	12.4	220	0.31	8100	63
24(200)L3	125	12	220	0.3	8120	63
24(200)L3	141	10.6	220	0.27	8440	63
24(200)L3	146	10.3	160	0.19	8500	63
24(200)L3	165	9.1	220	0.23	8600	63
24(200)L3	173	8.7	220	0.22	8600	63
24(200)L3	180	8.4	130	0.13	8600	63
24(200)L3	193	7.8	160	0.14	8600	63
24(200)L3	202	7.4	220	0.19	8600	63
24(200)L3	229	6.6	220	0.17	8600	63
24(200)L3	237	6.3	160	0.12	8600	63
24(200)L3	248	6	220	0.15	8600	63
24(200)L3	268	5.6	220	0.14	8600	63
24(200)L3	291	5.2	160	0.1	8600	63
24(200)L3	313	4.8	160	0.09	8640	63
24(200)L3	328	4.6	220	0.12	8710	63
24(200)L3	356	4.2	135	0.07	8840	63
24(200)L3	384	3.9	160	0.07	8900	63

24#(200)　N1:1500　Mn: 280NM

Lx	I	N2	M3	KW	OHL	Flange
24(200)L3	434	3.5	135	0.05	9040	63
24(200)L3	471	3.2	135	0.05	9140	63
24(200)L3	508	3	160	0.06	9240	63
24(200)L3	623	2.4	135	0.04	9520	63
24(200)L3	878	1.7	135	0.03	10010	63
24(200)L4	162	9.2	160	0.18	8600	63
24(200)L4	225	6.7	265	0.21	8600	63
24(200)L4	263	5.7	190	0.13	8600	63
24(200)L4	311	4.8	265	0.15	8640	63
24(200)L4	323	4.6	160	0.09	8710	63
24(200)L4	364	4.1	265	0.13	8800	63
24(200)L4	426	3.5	190	0.08	9040	63
24(200)L4	426	3.5	160	0.07	9040	63
24(200)L4	430	3.5	265	0.11	9040	63
24(200)L4	446	3.4	265	0.11	9120	63
24(200)L4	504	3	265	0.09	9240	63
24(200)L4	522	2.9	160	0.06	9300	63
24(200)L4	590	2.5	265	0.08	9520	63
24(200)L4	596	2.5	265	0.08	9520	63
24(200)L4	690	2.2	190	0.05	9640	63
24(200)L4	697	2.2	265	0.07	9640	63
24(200)L4	723	2.1	265	0.07	9760	63
24(200)L4	815	1.8	265	0.06	9920	63
24(200)L4	816	1.8	265	0.06	9920	63
24(200)L4	847	1.77	160	0.03	10000	63
24(200)L4	855	1.76	265	0.06	10000	63
24(200)L4	954	1.57	265	0.05	10080	63
24(200)L4	1000	1.5	265	0.05	10200	63
24(200)L4	1116	1.34	190	0.03	10300	63
24(200)L4	1118	1.34	190	0.03	10300	63
24(200)L4	1130	1.33	265	0.04	10380	63
24(200)L4	1227	1.22	265	0.04	10520	63
24(200)L4	1322	1.13	265	0.04	10640	63
24(200)L4	1369	1.1	190	0.02	10720	63
24(200)L4	1621	0.93	135	0.01	10950	63
24(200)L4	1679	0.89	190	0.02	11020	63
24(200)L4	1809	0.83	98	0.01	11110	63
24(200)L4	1897	0.79	92	0.01	11200	63

※ 馬達(電機)相關數據請參考E40-E41頁馬達尺寸圖。

減速機參數表

N1:輸入轉速(RPM)　Mn:參考扭矩(Nm)　Lx:機型段數　I:減速比　N2:輸出轉速(RPM)
M3:輸出扭矩(Nm)　KW:輸入功率(Kw)　OHL:輸出軸懸垂荷重(N)　Flange:馬達法蘭

32#(280)　N1:1800　Mn: 550NM

Lx	I	N2	M3	KW	OHL	Flange
32(280)L1	3.48	517	165	9.2	3880	63~112
32(280)L1	4.26	423	285	13	4200	63~112
32(280)L1	5.77	312	210	7.1	4600	63~112
32(280)L1	7.2	250	165	4.5	4900	63~112
32(280)L2	12.1	149	190	3.2	5700	63~100
32(280)L2	14.8	122	330	4.5	6050	63~112
32(280)L2	18.2	99	334	3.7	6450	63~112
32(280)L2	20.1	90	245	2.5	6500	63~100
32(280)L2	24.6	73	330	2.7	7050	63~100
32(280)L2	30.7	59	330	2.2	7550	63~100
32(280)L2	33.3	54	245	1.5	7730	63~90
32(280)L2	38.4	47	245	1.3	8100	63~80
32(280)L2	41.5	43	245	1.2	8300	63~80
32(280)L2	51.9	34.7	190	0.7	8800	63~71
32(280)L3	51.6	34.9	400	1.6	8780	63~90
32(280)L3	63.2	28.5	400	1.3	9400	63~80
32(280)L3	69.9	25.8	295	0.9	9660	63~80
32(280)L3	77.5	23.2	400	1.1	10020	63~80
32(280)L3	85.6	21	400	1	10300	63~80
32(280)L3	105	17.1	400	0.8	10850	63~80
32(280)L3	116	15.5	295	0.53	11340	63~71
32(280)L3	131	13.7	400	0.63	11800	63~71
32(280)L3	142	12.7	400	0.59	11940	63~71
32(280)L3	177	10.2	400	0.47	12800	63~71
32(280)L3	192	9.4	295	0.32	12900	63
32(280)L3	220	8.2	400	0.38	12900	63
32(280)L3	240	7.5	295	0.25	12900	63
32(280)L3	300	6	230	0.16	12900	63
32(280)L3	312	5.8	295	0.2	12900	63
32(280)L3	368	4.9	230	0.13	12920	63

32#(280)　N1:1800　Mn: 550NM

Lx	I	N2	M3	KW	OHL	Flange
32(280)L4	383	4.7	475	0.27	13000	63
32(280)L4	404	4.5	352	0.19	13080	63
32(280)L4	448	4	475	0.23	13200	63
32(280)L4	468	3.8	475	0.21	13380	63
32(280)L4	495	3.6	475	0.2	13500	63
32(280)L4	508	3.5	475	0.2	13560	63
32(280)L4	549	3.3	475	0.19	13680	63
32(280)L4	607	3	475	0.17	13860	63
32(280)L4	618	2.9	475	0.16	13900	63
32(280)L4	633	2.8	475	0.16	13980	63
32(280)L4	670	2.7	350	0.11	14100	63
32(280)L4	757	2.4	475	0.14	14280	63
32(280)L4	802	2.2	475	0.12	14460	63
32(280)L4	857	2.1	350	0.09	14640	63
32(280)L4	891	2	275	0.07	14700	63
32(280)L4	949	1.9	350	0.08	14800	63
32(280)L4	1001	1.8	475	0.1	14880	63
32(280)L4	1111	1.6	350	0.07	15120	63
32(280)L4	1279	1.4	475	0.08	15540	63
32(280)L4	1330	1.35	475	0.08	15580	63
32(280)L4	1387	1.3	350	0.05	15600	63
32(280)L4	1660	1.08	475	0.06	16200	63
32(280)L4	1730	1.04	350	0.04	16200	63
32(280)L4	2121	0.85	350	0.04	16600	63
32(280)L4	2647	0.68	350	0.03	17200	63

※ 馬達(電機)相關數據請參考E40-E41頁馬達尺寸圖。

減速機參數表

N1:輸入轉速(RPM)　Mn:參考扭矩(Nm)　Lx:機型段數　I:減速比　N2:輸出轉速(RPM)
M3:輸出扭矩(Nm)　KW:輸入功率(Kw)　OHL:輸出軸懸垂荷重(N)　Flange:馬達法蘭

32#(280)　N1:1500　Mn: 550NM

Lx	I	N2	M3	KW	OHL	Flange
32(280)L1	3.48	431	165	7.7	4170	63~112
32(280)L1	4.26	352	285	10.8	4430	63~112
32(280)L1	5.77	260	210	5.9	4850	63~112
32(280)L1	7.2	208	165	3.7	5190	63~112
32(280)L2	12.1	124	190	2.6	6060	63~100
32(280)L2	14.8	101	330	3.7	6420	63~112
32(280)L2	18.2	82	334	3	6860	63~110
32(280)L2	20.1	75	245	2	7080	63~90
32(280)L2	24.6	61	330	2.2	7500	63~100
32(280)L2	30.7	49	330	1.8	8040	63~90
32(280)L2	33.3	45	245	1.2	8220	63~80
32(280)L2	38.4	39	245	1.1	8580	63~80
32(280)L2	41.5	36	245	1	8760	63~80
32(280)L2	51.9	28.9	190	0.6	9360	63~71
32(280)L3	51.6	29.1	400	1.3	9360	63~80
32(280)L3	63.2	23.7	400	1.1	9960	63~80
32(280)L3	69.9	21.5	295	0.7	10260	63~71
32(280)L3	77.5	19.4	400	0.9	10560	63~80
32(280)L3	85.6	17.5	400	0.8	10920	63~80
32(280)L3	105	14.3	400	0.7	11580	63~71
32(280)L3	116	12.9	295	0.44	11940	63~71
32(280)L3	131	11.5	400	0.53	12360	63~71
32(280)L3	142	10.6	400	0.49	12660	63~71
32(280)L3	177	8.5	400	0.39	12900	63
32(280)L3	192	7.8	295	0.26	12900	63
32(280)L3	220	6.8	400	0.31	12900	63
32(280)L3	240	6.3	295	0.21	12900	63
32(280)L3	300	5	230	0.13	12900	63
32(280)L3	312	4.8	295	0.16	12960	63
32(280)L3	368	4.1	230	0.11	13180	63

32#(280)　N1:1500　Mn: 550NM

Lx	I	N2	M3	KW	OHL	Flange
32(280)L4	383	3.9	475	0.22	13300	63
32(280)L4	404	3.7	352	0.15	13440	63
32(280)L4	448	3.3	475	0.19	13680	63
32(280)L4	468	3.2	475	0.18	13800	63
32(280)L4	495	3	475	0.17	13860	63
32(280)L4	508	3	475	0.17	13860	63
32(280)L4	549	2.7	475	0.15	14100	63
32(280)L4	607	2.5	475	0.14	14280	63
32(280)L4	618	2.4	475	0.14	14280	63
32(280)L4	633	2.4	475	0.14	14280	63
32(280)L4	670	2.2	350	0.09	14460	63
32(280)L4	757	2	475	0.11	14700	63
32(280)L4	802	1.9	475	0.11	14800	63
32(280)L4	857	1.8	350	0.08	14880	63
32(280)L4	891	1.7	275	0.06	15060	63
32(280)L4	949	1.6	350	0.07	15120	63
32(280)L4	1001	1.5	475	0.08	15300	63
32(280)L4	1111	1.4	350	0.06	15540	63
32(280)L4	1279	1.2	475	0.07	15720	63
32(280)L4	1330	1.13	475	0.06	15920	63
32(280)L4	1387	1.08	350	0.05	16200	63
32(280)L4	1660	0.9	475	0.05	16500	63
32(280)L4	1730	0.87	350	0.04	16560	63
32(280)L4	2121	0.71	350	0.03	16970	63
32(280)L4	2647	0.57	350	0.02	17600	63

※ 馬達(電機)相關數據請參考E40-E41頁馬達尺寸圖。

減速機參數表

N1:輸入轉速(RPM)　Mn:參考扭矩(Nm)　Lx:機型段數　I:減速比　N2:輸出轉速(RPM)
M3:輸出扭矩(Nm)　KW:輸入功率(Kw)　OHL:輸出軸懸垂荷重(N)　Flange:馬達法蘭

38#(300)　N1:1800　Mn: 1250NM

Lx	I	N2	M3	KW	OHL	Flange
38(300)L1	3.48	517	400	22.3	6500	80~132
38(300)L1	4.26	423	680	31	7100	80~132
38(300)L1	5.77	312	510	17.2	7600	80~132
38(300)L1	7.2	250	400	10.8	8150	80~132
38(300)L2	12.1	149	460	7.6	9600	63~132
38(300)L2	14.8	122	800	10.9	10100	63~132
38(300)L2	18.2	99	800	8.8	10700	63~132
38(300)L2	20.1	90	600	6	11000	63~132
38(300)L2	24.6	73	800	6.5	11800	63~132
38(300)L2	30.7	59	800	5.3	12700	63~112
38(300)L2	33.3	54	600	3.6	12900	63~100
38(300)L2	38.4	47	600	3.1	13500	63~100
38(300)L2	41.5	43	600	2.9	13900	63~100
38(300)L2	51.9	34.7	460	1.8	14800	63~90
38(300)L3	51.6	34.9	960	3.9	14900	63~112
38(300)L3	63.2	28.5	960	3.1	15600	63~100
38(300)L3	69.9	25.8	720	2.1	16100	63~90
38(300)L3	77.5	23.2	960	2.6	16700	63~100
38(300)L3	85.6	21	960	2.3	17200	63~100
38(300)L3	105	17.1	960	1.9	18300	63~90
38(300)L3	116	15.5	720	1.28	18700	63~80
38(300)L3	131	13.7	960	1.51	19500	63~90
38(300)L3	142	12.7	960	1.4	19900	63~80
38(300)L3	177	10.2	960	1.13	21200	63~80
38(300)L3	192	9.4	720	0.78	21500	63~80
38(300)L3	220	8.2	960	0.91	21500	63~80
38(300)L3	240	7.5	720	0.62	21500	63~71
38(300)L3	300	6	560	0.39	21500	63
38(300)L3	312	5.8	720	0.48	21500	63~71
38(300)L3	368	4.9	560	0.32	21600	63

38#(300)　N1:1800　Mn: 1250NM

Lx	I	N2	M3	KW	OHL	Flange
38(300)L4	383	4.7	1140	0.64	21600	63~71
38(300)L4	404	4.5	850	0.46	21800	63~71
38(300)L4	448	4	1140	0.54	22000	63~71
38(300)L4	468	3.8	1140	0.52	22300	63~71
38(300)L4	495	3.6	1140	0.49	22500	63~71
38(300)L4	508	3.5	1140	0.47	22600	63~71
38(300)L4	549	3.3	1140	0.45	22800	63~71
38(300)L4	607	3	1140	0.41	23100	63~71
38(300)L4	618	2.9	1140	0.39	23200	63
38(300)L4	633	2.8	1140	0.38	23300	63
38(300)L4	670	2.7	850	0.27	23500	63
38(300)L4	757	2.4	1140	0.33	23800	63
38(300)L4	802	2.2	1140	0.3	24100	63
38(300)L4	857	2.1	850	0.21	24400	63
38(300)L4	891	2	660	0.16	24500	63
38(300)L4	949	1.9	850	0.19	24700	63
38(300)L4	1001	1.8	1140	0.24	24800	63
38(300)L4	1111	1.6	850	0.16	25200	63
38(300)L4	1279	1.4	1140	0.19	25900	63
38(300)L4	1330	1.35	1140	0.18	25900	63
38(300)L4	1387	1.3	850	0.13	26000	63
38(300)L4	1660	1.08	1140	0.15	26800	63
38(300)L4	1730	1.04	850	0.11	26900	63
38(300)L4	2121	0.85	850	0.09	27500	63
38(300)L4	2647	0.68	850	0.07	28600	63

※ 馬達(電機)相關數據請參考E40-E41頁馬達尺寸圖。

減速機參數表

N1:輸入轉速(RPM)　Mn:參考扭矩(Nm)　Lx:機型段數　I:減速比　N2:輸出轉速(RPM)
M3:輸出扭矩(Nm)　KW:輸入功率(Kw)　OHL:輸出軸懸垂荷重(N)　Flange:馬達法蘭

38#(300)　N1:1500　Mn: 1250NM

Lx	I	N2	M3	KW	OHL	Flange
38(300)L1	3.48	431	470	20	6950	80~132
38(300)L1	4.26	352	490	18.8	7390	80~132
38(300)L1	5.77	260	470	13.3	8090	80~132
38(300)L1	7.2	208	410	9.2	8650	80~132
38(300)L2	12.1	124	680	9.4	10100	63~132
38(300)L2	14.8	101	720	8.1	10700	63~132
38(300)L2	18.2	82	750	6.9	11400	63~132
38(300)L2	20.1	75	640	5.3	11800	63~112
38(300)L2	24.6	61	800	5.5	12500	63~132
38(300)L2	30.7	49	840	4.6	13400	63~112
38(300)L2	33.3	45	650	3.3	13700	63~100
38(300)L2	38.4	39	840	3.7	14300	63~112
38(300)L2	41.5	36	650	2.6	14600	63~100
38(300)L2	51.9	28.9	650	2.1	15600	63~90
38(300)L3	51.6	29.1	850	2.8	15600	63~100
38(300)L3	63.2	23.7	850	2.3	16600	63~100
38(300)L3	69.9	21.5	650	1.6	17100	63~90
38(300)L3	77.5	19.4	850	1.9	17600	63~90
38(300)L3	85.6	17.5	850	1.7	18200	63~90
38(300)L3	105	14.3	860	1.4	19300	63~80
38(300)L3	116	12.9	650	0.96	19900	63~80
38(300)L3	131	11.5	860	1.1	20600	63~80
38(300)L3	142	10.6	860	1	21100	63~80
38(300)L3	177	8.5	880	0.86	21500	63~80
38(300)L3	193	7.8	650	0.58	21500	63~71
38(300)L3	218	6.9	850	0.67	21500	63~71
38(300)L3	240	6.3	650	0.47	21500	63~71
38(300)L3	300	5	510	0.29	21500	63
38(300)L3	312	4.8	650	0.36	21600	63
38(300)L3	368	4.1	510	0.24	22000	63

38#(300)　N1:1500　Mn: 1250NM

Lx	I	N2	M3	KW	OHL	Flange
38(300)L4	383	3.9	970	0.45	22200	63~71
38(300)L4	404	3.7	680	0.3	22400	63
38(300)L4	448	3.3	1020	0.39	22800	63
38(300)L4	468	3.2	1030	0.4	22900	63~71
38(300)L4	495	3	1060	0.38	23100	63
38(300)L4	508	3	1070	0.39	23100	63
38(300)L4	549	2.7	1111	0.35	23500	63
38(300)L4	607	2.5	1130	0.33	23800	63
38(300)L4	618	2.4	1160	0.33	23900	63
38(300)L4	633	2.4	1170	0.32	23900	63
38(300)L4	670	2.2	810	0.21	24100	63
38(300)L4	757	2	1200	0.28	24500	63
38(300)L4	802	1.9	1150	0.26	24600	63
38(300)L4	857	1.8	850	0.18	24800	63
38(300)L4	891	1.7	660	0.13	25100	63
38(300)L4	949	1.6	850	0.16	25300	63
38(300)L4	1001	1.5	1130	0.2	25500	63
38(300)L4	1111	1.4	850	0.14	25900	63
38(300)L4	1279	1.2	1160	0.16	26200	63
38(300)L4	1330	1.13	1160	0.16	26700	63
38(300)L4	1387	1.08	860	0.11	27000	63
38(300)L4	1660	0.9	1170	0.13	27500	63
38(300)L4	1730	0.87	860	0.09	27600	63
38(300)L4	2121	0.71	860	0.07	28400	63
38(300)L4	2647	0.57	850	0.06	29300	63

※ 馬達(電機)相關數據請參考E40-E41頁馬達尺寸圖。

減速機參數表

N1:輸入轉速(RPM)　Mn:參考扭矩(Nm)　Lx:機型段數　I:減速比　N2:輸出轉速(RPM)
M3:輸出扭矩(Nm)　KW:輸入功率(Kw)　OHL:輸出軸懸垂荷重(N)　Flange:馬達法蘭

50#(301)　N1:1800　Mn: 2460NM

Lx	I	N2	M3	KW	OHL	Flange
50(301)L1	3.48	517	880	49.1	6500	80~132
50(301)L1	4.26	423	1250	57.1	7100	80~132
50(301)L1	5.77	312	1050	35.3	7600	80~132
50(301)L1	7.2	250	880	23.7	8150	80~132
50(301)L2	12.1	149	1030	17.1	9600	80~132
50(301)L2	14.8	122	1460	19.8	10100	80~132
50(301)L2	18.2	99	1460	16.1	10700	80~132
50(301)L2	20.1	90	1230	12.3	11000	80~132
50(301)L2	24.6	73	1460	11.9	11800	80~132
50(301)L2	30.7	59	1460	9.6	12700	80~132
50(301)L2	33.3	54	1230	7.4	12900	80~132
50(301)L2	38.4	47	1230	6.4	13500	80~132
50(301)L2	41.5	43	1230	5.9	13900	80~132
50(301)L2	51.9	34.7	1030	4	14800	80~112
50(301)L3	51.6	34.9	1760	7.1	14800	63~132
50(301)L3	63.2	28.5	1760	5.8	15600	63~132
50(301)L3	69.9	25.8	1470	4.4	16100	63~112
50(301)L3	77.5	23.2	1760	4.7	16700	63~112
50(301)L3	85.6	21	1760	4.3	17200	63~112
50(301)L3	105	17.1	1760	3.5	18300	63~100
50(301)L3	116	15.5	1470	2.62	18700	63~100
50(301)L3	131	13.7	1760	2.77	19500	63~100
50(301)L3	142	12.7	1760	2.57	19900	63~100
50(301)L3	177	10.2	1760	2.07	21200	63~100
50(301)L3	192	9.4	1470	1.59	21500	63~90
50(301)L3	220	8.2	1760	1.66	21500	63~90
50(301)L3	240	7.5	1470	1.27	21500	63~80
50(301)L3	299	6	1240	0.86	21500	63~80
50(301)L3	368	4.9	1240	0.7	21600	63~71

50#(301)　N1:1800　Mn: 2460NM

Lx	I	N2	M3	KW	OHL	Flange
50(301)L4	330	5.5	2090	1.37	21500	63~80
50(301)L4	403	4.5	1760	0.94	21800	63~80
50(301)L4	447	4	2090	0.99	22000	63~80
50(301)L4	455	4	2090	0.99	22000	63~80
50(301)L4	494	3.6	2090	0.9	22500	63~80
50(301)L4	503	3.6	1760	0.75	22500	63~80
50(301)L4	558	3.2	2090	0.8	22900	63~80
50(301)L4	605	3	2090	0.75	23100	63~80
50(301)L4	618	2.9	2090	0.72	23200	63~71
50(301)L4	633	2.8	2090	0.7	23300	63~71
50(301)L4	670	2.7	1760	0.57	23500	63~71
50(301)L4	757	2.4	2090	0.6	23800	63~71
50(301)L4	802	2.2	2090	0.55	24100	63~71
50(301)L4	857	2.1	1760	0.44	24400	63~71
50(301)L4	891	2	1470	0.35	24500	63~71
50(301)L4	949	1.9	1760	0.4	24600	63~71
50(301)L4	1001	1.8	2090	0.45	24800	63~71
50(301)L4	1111	1.6	1760	0.34	25200	63
50(301)L4	1279	1.4	2090	0.35	25900	63
50(301)L4	1330	1.35	2090	0.34	26000	63
50(301)L4	1387	1.3	1760	0.27	26000	63
50(301)L4	1660	1.08	2090	0.27	26800	63
50(301)L4	1730	1.04	1760	0.22	27000	63
50(301)L4	2121	0.85	1760	0.18	27600	63
50(301)L4	2647	0.68	1760	0.14	28700	63

※ 馬達(電機)相關數據請參考E40-E41頁馬達尺寸圖。

減速機參數表

N1:輸入轉速(RPM)　Mn:參考扭矩(Nm)　Lx:機型段數　I:減速比　N2:輸出轉速(RPM)
M3:輸出扭矩(Nm)　KW:輸入功率(Kw)　OHL:輸出軸懸垂荷重(N)　Flange:馬達法蘭

50#(301)　N1:1500　Mn: 2460NM

Lx	I	N2	M3	KW	OHL	Flange
50(301)L1	3.48	431	840	30	6950	80~132
50(301)L1	4.26	352	880	30	7390	80~132
50(301)L1	5.77	260	930	26.1	8090	80~132
50(301)L1	7.2	208	750	17	8650	80~132
50(301)L2	12.1	124	1220	16.8	10100	80~132
50(301)L2	14.8	101	1280	14.4	10700	80~132
50(301)L2	18.2	82	1360	12.5	11400	80~132
50(301)L2	20.1	75	1260	10.5	11800	80~132
50(301)L2	24.6	61	1490	10.1	12500	80~132
50(301)L2	30.7	49	1580	8.6	13400	80~132
50(301)L2	33.3	45	1300	6.5	13700	80~132
50(301)L2	38.4	39	1540	6.7	14300	80~132
50(301)L2	41.5	36	1300	5.2	14600	80~112
50(301)L2	51.9	28.9	1300	4.2	15600	80~112
50(301)L3	51.6	29.1	1630	5.4	15600	63~112
50(301)L3	63.2	23.7	1650	4.5	16600	63~112
50(301)L3	69.9	21.5	1300	3.2	17100	63~100
50(301)L3	77.5	19.4	1670	3.7	17600	63~112
50(301)L3	85.6	17.5	1680	3.4	18200	63~100
50(301)L3	105	14.3	1700	2.8	19300	63~100
50(301)L3	116	12.9	1300	1.9	19900	63~90
50(301)L3	131	11.5	1720	2.3	20600	63~100
50(301)L3	142	10.6	1720	2.1	21100	63~90
50(301)L3	177	8.5	1770	1.7	21500	63~90
50(301)L3	192	7.8	1300	1.2	21500	63~80
50(301)L3	221	6.8	1790	1.38	21500	63~80
50(301)L3	240	6.3	1300	0.94	21500	63~80
50(301)L3	299	5	1200	0.69	21500	63~71
50(301)L3	373	4	1200	0.55	22000	63~71

50#(301)　N1:1500　Mn: 2460NM

Lx	I	N2	M3	KW	OHL	Flange
50(301)L4	330	4.5	1920	1	21800	63~80
50(301)L4	404	3.7	1370	0.6	22400	63~71
50(301)L4	447	3.4	2030	0.81	22800	63~80
50(301)L4	455	3.3	2070	0.81	22800	63~80
50(301)L4	494	3	2070	0.74	23100	63~71
50(301)L4	508	3	2070	0.74	23100	63~71
50(301)L4	549	2.7	2110	0.68	23500	63~71
50(301)L4	607	2.5	2150	0.64	23800	63~71
50(301)L4	618	2.4	2150	0.61	23800	63~71
50(301)L4	633	2.4	2150	0.61	23800	63~71
50(301)L4	670	2.2	1720	0.45	24100	63~71
50(301)L4	757	2	2240	0.53	24500	63~71
50(301)L4	802	1.9	2240	0.51	24700	63~71
50(301)L4	857	1.8	1720	0.37	24800	63
50(301)L4	891	1.7	1370	0.28	25100	63
50(301)L4	949	1.6	1720	0.33	25300	63
50(301)L4	1001	1.5	2320	0.41	25500	63~71
50(301)L4	1111	1.4	1720	0.29	25900	63
50(301)L4	1279	1.2	2400	0.34	26200	63
50(301)L4	1330	1.13	2400	0.32	26600	63
50(301)L4	1387	1.08	1720	0.22	27000	63
50(301)L4	1660	0.9	2400	0.26	27500	63
50(301)L4	1730	0.87	1720	0.18	27600	63
50(301)L4	2121	0.71	1720	0.15	28400	63
50(301)L4	2647	0.57	1720	0.12	29300	63

※ 馬達(電機)相關數據請參考E40-E41頁馬達尺寸圖。

減速機參數表

N1:輸入轉速(RPM)　Mn:參考扭矩(Nm)　Lx:機型段數　I:減速比　N2:輸出轉速(RPM)
M3:輸出扭矩(Nm)　KW:輸入功率(Kw)　OHL:輸出軸懸垂荷重(N)　Flange:馬達法蘭

55#(303)　N1:1800　Mn: 2970NM

Lx	I	N2	M3	KW	OHL	Flange
55(303)L1	3.6	500	1400	75.5	14100	132~200
55(303)L1	4.25	424	1820	83.3	13100	132~200
55(303)L1	5.33	338	1600	58.4	14100	132~200
55(303)L1	6.2	290	1400	43.8	15000	132~200
55(303)L1	7.5	240	1200	31.1	15600	132~200
55(303)L2	12.5	144	1630	26.1	18200	80~180
55(303)L2	14.8	122	2130	28.9	19100	80~180
55(303)L2	15.3	118	1630	21.4	19300	80~180
55(303)L2	18.1	99	2130	23.5	20400	80~180
55(303)L2	20.8	87	1630	15.8	21300	80~160
55(303)L2	22.7	79	1860	16.4	21800	80~160
55(303)L2	24.5	73	2130	17.3	22300	80~160
55(303)L2	26.4	68	1630	12.3	22800	80~160
55(303)L2	30.8	58	1860	12	24000	80~160
55(303)L2	35.8	50	1630	9.1	25100	80~132
55(303)L2	38.4	47	1860	9.7	25500	80~132
55(303)L2	43.3	42	1400	6.5	26300	80~132
55(303)L2	44.6	40	1630	7.3	26700	80~132
55(303)L2	54	33.3	1400	5.2	28400	80~112
55(303)L3	53.4	33.7	1960	7.6	28200	63~132
55(303)L3	63.1	28.5	2560	8.4	29700	63~132
55(303)L3	72.3	24.9	1960	5.6	30800	63~132
55(303)L3	77.2	23.3	2560	6.9	31200	63~132
55(303)L3	79.2	22.7	2240	5.9	31800	63~132
55(303)L3	88.5	20.3	1960	4.6	32700	63~112
55(303)L3	90.2	20	1960	4.5	33000	63~112
55(303)L3	107	16.8	2240	4.3	34800	63~112
55(303)L3	113	15.9	1960	3.6	35300	63~100
55(303)L3	124	14.5	1960	3.27	36300	63~100
55(303)L3	131	13.7	2240	3.53	36700	63~100
55(303)L3	141	12.8	2560	3.77	37500	63~100
55(303)L3	152	11.8	1960	2.66	38400	63~100
55(303)L3	164	11	2240	2.84	39300	63~100
55(303)L3	178	10.1	1960	2.28	40400	63~100

55#(303)　N1:1800　Mn: 2970NM

Lx	I	N2	M3	KW	OHL	Flange
55(303)L3	187	9.6	1960	2.17	40500	63~90
55(303)L3	190	9.5	1960	2.14	40500	63~90
55(303)L3	220	8.2	1960	1.85	40500	63~90
55(303)L3	258	7	1960	1.58	40500	63~90
55(303)L3	276	6.5	2240	1.68	40500	63~90
55(303)L3	312	5.8	1670	1.11	40500	63~80
55(303)L3	321	5.6	1960	1.26	40500	63~80
55(303)L3	389	4.6	1670	0.88	41100	63~80
55(303)L4	413	4.4	2660	1.39	41200	63~80
55(303)L4	456	3.9	2660	1.23	42000	63~80
55(303)L4	492	3.7	3040	1.34	42200	63~80
55(303)L4	521	3.5	2330	0.97	42600	63~80
55(303)L4	556	3.2	3040	1.16	43200	63~80
55(303)L4	618	2.9	3040	1.05	43900	63~80
55(303)L4	650	2.8	2330	0.78	44000	63~80
55(303)L4	698	2.6	2660	0.82	44400	63~80
55(303)L4	720	2.5	2330	0.69	44700	63~71
55(303)L4	755	2.4	3040	0.87	44900	63~80
55(303)L4	809	2.2	2660	0.7	45400	63~71
55(303)L4	872	2.1	3040	0.76	45900	63~71
55(303)L4	899	2	2330	0.55	46100	63~71
55(303)L4	967	1.9	1990	0.45	46400	63~71
55(303)L4	1021	1.8	3040	0.65	46700	63~71
55(303)L4	1089	1.7	3040	0.62	47400	63~71
55(303)L4	1167	1.5	2330	0.42	47900	63~71
55(303)L4	1278	1.4	1990	0.33	48600	63
55(303)L4	1326	1.4	3040	0.51	48600	63~71
55(303)L4	1456	1.2	1990	0.28	49400	63
55(303)L4	1600	1.1	2660	0.35	50100	63
55(303)L4	1655	1.1	3040	0.4	50100	63~71
55(303)L4	1802	1	1990	0.24	50900	63
55(303)L4	1960	0.92	2660	0.29	51600	63
55(303)L4	2279	0.79	2330	0.22	52700	63
55(303)L4	2414	0.75	2330	0.21	53100	63

※ 馬達(電機)相關數據請參考E40-E41頁馬達尺寸圖。

減速機參數表

N1:輸入轉速(RPM)　Mn:參考扭矩(Nm)　Lx:機型段數　I:減速比　N2:輸出轉速(RPM)
M3:輸出扭矩(Nm)　KW:輸入功率(Kw)　OHL:輸出軸懸垂荷重(N)　Flange:馬達法蘭

55#(303)　N1:1500　Mn: 2970NM

Lx	I	N2	M3	KW	OHL	Flange
55(303)L1	3.6	417	1380	40	13200	132~200
55(303)L1	4.25	353	1430	40	13900	132~200
55(303)L1	5.33	281	1490	40	14900	132~200
55(303)L1	6.2	242	1400	36	15600	132~180
55(303)L1	7.5	200	1220	26.3	16500	132~180
55(303)L2	12.5	120	1640	20	19200	80~180
55(303)L2	14.8	101	2020	18.6	20200	80~160
55(303)L2	15.3	98	1710	18.6	20400	80~160
55(303)L2	18.1	83	2020	18.6	21500	80~160
55(303)L2	20.8	72	1820	14.6	22400	80~160
55(303)L2	22.7	66	2100	15.4	23000	80~160
55(303)L2	24.5	61	2150	14.6	23500	80~160
55(303)L2	26.4	57	1830	11.5	24100	80~160
55(303)L2	30.8	49	2140	11.6	25200	80~160
55(303)L2	35.8	42	1820	8.5	26300	80~132
55(303)L2	38.4	39	2150	9.3	26900	80~132
55(303)L2	43.3	35	1820	7.1	28100	80~132
55(303)L2	44.6	34	1820	6.8	28200	80~132
55(303)L2	54	27.8	1820	5.4	29900	80~112
55(303)L3	53.4	28.1	2170	7	29700	63~112
55(303)L3	63.1	23.8	2510	6.8	31200	63~112
55(303)L3	72.3	20.7	2230	5.3	32500	63~112
55(303)L3	77.2	19.4	2520	5.6	33200	63~112
55(303)L3	79.2	18.9	2250	4.9	33500	63~112
55(303)L3	88.5	16.9	2230	4.3	34600	63~112
55(303)L3	90.2	16.6	2250	4.3	34800	63~112
55(303)L3	107	14	2250	3.6	36600	63~100
55(303)L3	113	13.3	1820	2.8	37200	63~100
55(303)L3	124	12.1	1820	2.5	38300	63~100
55(303)L3	131	11.5	2250	3	38700	63~100
55(303)L3	141	10.6	2610	3.2	39800	63~100
55(303)L3	152	9.9	1820	2.1	40500	63~90
55(303)L3	164	9.1	2200	2.3	40500	63~100
55(303)L3	178	8.4	1820	2.1	40500	63~90

55#(303)　N1:1500　Mn: 2970NM

Lx	I	N2	M3	KW	OHL	Flange
55(303)L3	187	8	1820	1.68	40500	63~90
55(303)L3	190	7.9	1830	1.66	40500	63~90
55(303)L3	220	6.8	2250	1.76	40500	63~90
55(303)L3	258	5.8	1840	1.23	40500	63~80
55(303)L3	276	5.4	2230	1.39	40500	63~80
55(303)L3	312	4.8	1680	0.93	40800	63~80
55(303)L3	321	4.7	1860	1.01	40900	63~80
55(303)L3	389	3.9	1690	0.76	42000	63~80
55(303)L4	413	3.6	2360	1.01	42400	63~80
55(303)L4	456	3.3	2360	0.93	43000	63~80
55(303)L4	492	3	2690	0.96	43500	63~80
55(303)L4	521	2.9	1920	0.66	43800	63~71
55(303)L4	556	2.7	2790	0.9	44200	63~80
55(303)L4	618	2.4	2790	0.8	44900	63~80
55(303)L4	648	2.3	2310	0.63	45200	63~71
55(303)L4	699	2.1	2660	0.66	45900	63~71
55(303)L4	720	2.1	2310	0.58	45900	63~71
55(303)L4	755	2	2800	0.67	46100	63~71
55(303)L4	809	1.9	2660	0.6	46400	63~71
55(303)L4	872	1.7	2800	0.57	47400	63~71
55(303)L4	899	1.7	2310	0.47	47400	63~71
55(303)L4	967	1.6	2000	0.38	47900	63
55(303)L4	1021	1.5	2800	0.5	48200	63~71
55(303)L4	1089	1.4	2800	0.47	48600	63~71
55(303)L4	1167	1.3	2310	0.36	49200	63
55(303)L4	1278	1.2	2000	0.29	49400	63
55(303)L4	1326	1.1	2800	0.37	50200	63
55(303)L4	1456	1	2000	0.24	50900	63
55(303)L4	1600	0.9	2660	0.28	51700	63
55(303)L4	1655	0.9	3040	0.33	51700	63
55(303)L4	1802	0.83	2000	0.2	52300	63
55(303)L4	1960	0.77	2660	0.24	52900	63
55(303)L4	2279	0.66	2330	0.18	54000	63
55(303)L4	2414	0.62	2330	0.17	54300	63

※ 馬達(電機)相關數據請參考E40-E41頁馬達尺寸圖。

減速機參數表

N1:輸入轉速(RPM)　Mn:參考扭矩(Nm)　Lx:機型段數　I:減速比　N2:輸出轉速(RPM)
M3:輸出扭矩(Nm)　KW:輸入功率(Kw)　OHL:輸出軸懸垂荷重(N)　Flange:馬達法蘭

60#(305)　N1:1800　Mn: 5800NM

Lx	I	N2	M3	KW	OHL	Flange
60(305)L1	3.6	500	2710	60	14100	132~225
60(305)L1	4.25	424	3600	60	13100	132~225
60(305)L1	5.33	338	3140	60	14100	132~225
60(305)L1	6.2	290	2710	60	15000	132~225
60(305)L1	7.5	240	2340	50	15600	132~225
60(305)L2	12.5	144	2900	46.5	18200	80~180
60(305)L2	14.8	122	3650	49.6	19100	80~180
60(305)L2	15.3	118	3050	40.1	19300	80~180
60(305)L2	18.1	99	3600	39.7	20400	80~180
60(305)L2	20.8	87	3200	31	21300	80~180
60(305)L2	22.7	79	3900	34.3	21800	80~180
60(305)L2	24.5	73	3800	30.9	22300	80~180
60(305)L2	26.4	68	3500	26.5	22800	80~180
60(305)L2	30.8	58	4250	27.5	24000	80~180
60(305)L2	35.8	50	3550	19.8	25100	80~180
60(305)L2	38.4	47	4250	22.2	25500	80~180
60(305)L2	43.3	42	3550	16.6	26300	80~160
60(305)L2	44.6	40	3550	15.8	26700	80~160
60(305)L2	54	33.3	3500	13	28400	80~160
60(305)L3	53.4	33.7	4000	15.5	28200	80~160
60(305)L3	63.1	28.5	4700	15.4	29700	80~160
60(305)L3	72.3	24.9	4150	11.9	30800	80~160
60(305)L3	77.2	23.3	4800	12.9	31200	80~160
60(305)L3	79.2	22.7	4800	12.5	31800	80~160
60(305)L3	88.5	20.3	4250	9.9	32700	80~132
60(305)L3	90.2	20	4250	9.8	33000	80~132
60(305)L3	107	16.8	4350	8.4	34800	80~132
60(305)L3	113	15.9	3550	6.49	35300	80~132
60(305)L3	124	14.5	3550	5.92	36300	80~132
60(305)L3	131	13.7	4350	6.86	36700	80~132
60(305)L3	141	12.8	5150	7.58	37500	80~132
60(305)L3	152	11.8	3550	4.82	38400	80~112
60(305)L3	164	11	4350	5.51	39300	80~132
60(305)L3	178	10.1	4350	5.06	40400	80~112
60(305)L3	187	9.6	3550	3.92	40500	80~112
60(305)L3	190	9.5	3550	3.88	40500	80~112
60(305)L3	220	8.2	4700	4.43	40500	80~112

60#(305)　N1:1800　Mn: 5800NM

Lx	I	N2	M3	KW	OHL	Flange
60(305)L3	258	7	3550	2.86	40500	80~100
60(305)L3	276	6.5	4400	3.29	40500	80~100
60(305)L3	312	5.8	3150	2.1	40500	80~90
60(305)L3	321	5.6	3600	2.32	40500	80~100
60(305)L3	389	4.6	3150	1.67	41100	80~90
60(305)L4	413	4.4	4700	2.46	41200	63~100
60(305)L4	456	3.9	4700	2.18	42000	63~90
60(305)L4	492	3.7	5300	2.33	42200	63~100
60(305)L4	521	3.5	4350	1.81	42600	63~90
60(305)L4	556	3.2	5450	2.08	43200	63~90
60(305)L4	618	2.9	4700	1.62	43900	63~80
60(305)L4	650	2.8	4500	1.5	44000	63~90
60(305)L4	698	2.6	4650	1.44	44400	63~80
60(305)L4	718	2.5	4100	1.22	44700	63~80
60(305)L4	757	2.4	4650	1.33	44900	63~80
60(305)L4	801	2.2	2600	0.68	45400	63~71
60(305)L4	816	2.2	5400	1.41	45400	63~80
60(305)L4	869	2.1	4250	1.06	45900	63~80
60(305)L4	962	1.9	4650	1.05	46400	63~80
60(305)L4	1018	1.8	5400	1.16	46700	63~80
60(305)L4	1024	1.8	4650	1	46700	63~80
60(305)L4	1084	1.7	3850	0.78	47400	63~80
60(305)L4	1098	1.6	4400	0.84	47900	63~80
60(305)L4	1178	1.5	5200	0.93	47900	63~80
60(305)L4	1278	1.4	5200	0.87	48600	63~80
60(305)L4	1328	1.4	3850	0.64	48600	63~71
60(305)L4	1370	1.3	4500	0.7	49200	63~71
60(305)L4	1486	1.21	4500	0.65	49400	63~71
60(305)L4	1586	1.13	5500	0.74	50000	63~71
60(305)L4	1595	1.13	5200	0.7	50000	63~71
60(305)L4	1658	1.09	3850	0.5	50100	63~71
60(305)L4	1797	1	3850	0.46	50900	63~71
60(305)L4	1854	0.97	4500	0.52	51100	63~71
60(305)L4	1991	0.9	5200	0.56	51700	63~71
60(305)L4	2243	0.8	3850	0.37	52500	63
60(305)L4	2799	0.64	3850	0.29	54400	63

※ 馬達(電機)相關數據請參考E40-E41頁馬達尺寸圖。

減速機參數表

N1:輸入轉速(RPM)　Mn:參考扭矩(Nm)　Lx:機型段數　I:減速比　N2:輸出轉速(RPM)
M3:輸出扭矩(Nm)　KW:輸入功率(Kw)　OHL:輸出軸懸垂荷重(N)　Flange:馬達法蘭

60#(305)　N1:1500　Mn: 5800NM

Lx	I	N2	M3	KW	OHL	Flange
60(305)L1	3.6	417	2370	60	13200	132~225
60(305)L1	4.25	353	2450	60	13900	132~225
60(305)L1	5.33	281	2560	60	14900	132~225
60(305)L1	6.2	242	2650	60	15600	132~225
60(305)L1	7.5	200	2270	49	16500	132~200
60(305)L2	12.5	120	2930	30	19200	80~180
60(305)L2	14.8	101	3700	30	20200	80~180
60(305)L2	15.3	98	3060	30	20400	80~180
60(305)L2	18.1	83	3620	30	21500	80~180
60(305)L2	20.8	72	3250	26.1	22400	80~180
60(305)L2	22.7	66	3940	29	23000	80~180
60(305)L2	24.5	61	3830	26	23500	80~180
60(305)L2	26.4	57	3530	22.4	24100	80~180
60(305)L2	30.8	49	4280	23.4	25200	80~180
60(305)L2	35.8	42	3560	16.7	26300	80~160
60(305)L2	38.4	39	4300	18.7	26900	80~160
60(305)L2	43.3	35	3560	13.9	28100	80~160
60(305)L2	44.6	34	3560	13.5	28200	80~160
60(305)L2	54	27.8	3540	11	29900	80~160
60(305)L3	53.4	28.1	4000	12.9	29700	80~160
60(305)L3	63.1	23.8	4720	12.9	31200	80~160
60(305)L3	72.3	20.7	4160	9.9	32500	80~132
60(305)L3	77.2	19.4	4820	10.8	33200	80~132
60(305)L3	79.2	18.9	4820	10.5	33500	80~132
60(305)L3	88.5	16.9	4260	8.3	34600	80~132
60(305)L3	90.2	16.6	4260	8.1	34800	80~132
60(305)L3	107	14	4400	7.1	36600	80~132
60(305)L3	113	13.3	3590	5.5	37200	80~132
60(305)L3	124	12.1	3590	5	38300	80~112
60(305)L3	131	11.5	4400	5.82	38700	80~132
60(305)L3	141	10.6	5180	6.32	39800	80~132
60(305)L3	152	9.9	3600	4.1	40500	80~112
60(305)L3	164	9.1	4410	4.62	40500	80~112
60(305)L3	178	8.4	4420	4.27	40500	80~112
60(305)L3	187	8	3600	3.31	40500	80~100
60(305)L3	190	7.9	3600	3.27	40500	80~100
60(305)L3	220	6.8	4750	3.72	40500	80~112

60#(305)　N1:1500　Mn: 5800NM

Lx	I	N2	M3	KW	OHL	Flange
60(305)L3	258	5.8	3600	2.4	40500	80~100
60(305)L3	276	5.4	4460	2.77	40500	80~100
60(305)L3	312	4.8	3200	1.77	40800	80~90
60(305)L3	321	4.7	3640	1.97	40900	80~90
60(305)L3	389	3.9	3170	1.42	42000	80
60(305)L4	413	3.6	4720	2.02	42400	63~90
60(305)L4	456	3.3	4720	1.85	43000	63~90
60(305)L4	492	3	5340	1.91	43500	63~90
60(305)L4	521	2.9	4400	1.52	43700	63~90
60(305)L4	556	2.7	5500	1.77	44200	63~90
60(305)L4	618	2.4	4730	1.35	44900	63~80
60(305)L4	650	2.3	4510	1.23	45200	63~80
60(305)L4	698	2.1	4700	1.17	45900	63~80
60(305)L4	718	2.1	4130	1.03	45900	63~80
60(305)L4	757	2	4700	1.12	46100	63~80
60(305)L4	801	1.9	2660	0.6	46400	63~71
60(305)L4	816	1.8	5410	1.16	46700	63~80
60(305)L4	869	1.7	4290	0.87	47400	63~80
60(305)L4	962	1.6	4700	0.89	47900	63~80
60(305)L4	1018	1.5	5450	0.97	47900	63~80
60(305)L4	1024	1.5	4700	0.84	47900	63~80
60(305)L4	1084	1.4	3900	0.65	48600	63~71
60(305)L4	1098	1.4	4440	0.74	48600	63~71
60(305)L4	1178	1.3	4700	0.73	49200	63~71
60(305)L4	1278	1.2	5500	0.79	49400	63~80
60(305)L4	1328	1.1	3900	0.51	50100	63~71
60(305)L4	1370	1.1	4620	0.6	50100	63~71
60(305)L4	1486	1.01	4000	0.48	50900	63~71
60(305)L4	1586	0.95	4750	0.54	51400	63~71
60(305)L4	1595	0.94	4750	0.53	51300	63~71
60(305)L4	1658	0.9	3900	0.42	51700	63~71
60(305)L4	1797	0.83	3900	0.39	52400	63
60(305)L4	1854	0.81	4690	0.45	52500	63~71
60(305)L4	1991	0.75	5600	0.5	53100	63~71
60(305)L4	2243	0.67	3800	0.3	54000	63
60(305)L4	2799	0.54	3800	0.24	55700	63

※ 馬達(電機)相關數據請參考E40-E41頁馬達尺寸圖。

減速機參數表

N1:輸入轉速(RPM)　Mn:參考扭矩(Nm)　Lx:機型段數　I:減速比　N2:輸出轉速(RPM)
M3:輸出扭矩(Nm)　KW:輸入功率(Kw)　OHL:輸出軸懸垂荷重(N)　Flange:馬達法蘭

80#(307)　N1:1800　Mn: 10840NM

Lx	I	N2	M3	KW	OHL	Flange
80(307)L1	3.43	525	3550	75	17000	132~250
80(307)L1	4.09	440	5050	75	18900	132~250
80(307)L1	5.25	343	4100	75	19700	132~250
80(307)L1	6.23	289	3550	75	20800	132~250
80(307)L2	12.3	146	4850	40	25600	132~200
80(307)L2	14.7	122	6900	40	26900	132~200
80(307)L2	17.4	103	6900	40	28300	132~200
80(307)L2	21.8	83	6900	40	30200	132~200
80(307)L2	25.4	71	6900	40	31700	132~200
80(307)L2	28	64	5600	40	32600	132~200
80(307)L2	30.7	59	6900	40	33500	132~200
80(307)L2	32.6	55	5600	40	34100	132~200
80(307)L2	38.6	47	4850	34	36000	132~180
80(307)L2	46.7	38.5	4850	32.1	38100	132~180
80(307)L3	51.3	35.1	8450	32.7	39100	80~180
80(307)L3	60.5	29.8	8450	27.8	40900	80~180
80(307)L3	74.1	24.3	8450	22.6	43500	80~180
80(307)L3	80.6	22.3	6900	17	45000	80~160
80(307)L3	93	19.4	8450	18.1	46700	80~160
80(307)L3	100	18	8450	16.8	47900	80~160
80(307)L3	113	15.9	5950	10.43	49200	80~132
80(307)L3	126	14.3	8450	13.32	51100	80~160
80(307)L3	139	12.9	6900	9.81	52700	80~132
80(307)L3	146	12.3	8450	11.46	53600	80~160

80#(307)　N1:1800　Mn: 10840NM

Lx	I	N2	M3	KW	OHL	Flange
80(307)L3	162	11.1	5950	7.28	55000	80~132
80(307)L3	177	10.2	8450	9.5	56500	80~132
80(307)L3	202	8.9	6900	6.77	57000	80~132
80(307)L3	221	8.1	5950	5.31	57000	80~112
80(307)L3	239	7.5	5950	4.92	57000	80~112
80(307)L3	284	6.3	6900	4.79	57000	80~122
80(307)L3	336	5.4	5950	3.54	57000	80~100
80(307)L4	349	5.2	10100	6.04	57000	63~112
80(307)L4	406	4.4	8250	4.18	58100	63~112
80(307)L4	465	3.9	8250	3.7	59100	63~112
80(307)L4	509	3.5	10100	4.07	59900	63~112
80(307)L4	579	3.1	10100	3.6	61100	63~100
80(307)L4	654	2.8	8250	2.66	61600	63~100
80(307)L4	722	2.5	10100	2.91	62800	63~100
80(307)L4	801	2.2	8250	2.09	64100	63~90
80(307)L4	906	2	10100	2.32	65100	63~100
80(307)L4	999	1.8	8250	1.71	66000	63~90
80(307)L4	1157	1.6	8250	1.52	67200	63~90
80(307)L4	1274	1.41	10100	1.64	68200	63~90
80(307)L4	1408	1.28	10100	1.49	69300	63~80
80(307)L4	1591	1.13	10100	1.31	70400	63~80
80(307)L4	1767	1.02	10100	1.19	71600	63~80
80(307)L4	2041	0.88	8250	0.84	73000	63~80
80(307)L4	2423	0.74	7150	0.61	74800	63~71

※ 馬達(電機)相關數據請參考E40-E41頁馬達尺寸圖。

減速機參數表

N1:輸入轉速(RPM)　Mn:參考扭矩(Nm)　Lx:機型段數　I:減速比　N2:輸出轉速(RPM)
M3:輸出扭矩(Nm)　KW:輸入功率(Kw)　OHL:輸出軸懸垂荷重(N)　Flange:馬達法蘭

80#(307)　N1:1500　Mn: 10840NM

Lx	I	N2	M3	KW	OHL	Flange
80(307)L1	3.43	437	3550	75	18300	132~250
80(307)L1	4.09	367	5050	75	19400	132~250
80(307)L1	5.25	286	4150	75	20800	132~250
80(307)L1	6.23	241	3550	75	21900	132~250
80(307)L2	12.3	122	4850	40	27000	132~200
80(307)L2	14.7	102	6900	40	28300	132~200
80(307)L2	17.4	86	6900	40	29800	132~200
80(307)L2	21.8	69	6900	40	32100	132~200
80(307)L2	25.4	59	6900	40	33500	132~200
80(307)L2	28	54	5600	39	34300	132~200
80(307)L2	30.7	49	6900	35	35300	132~180
80(307)L2	32.6	46	5600	32	36000	132~180
80(307)L2	38.6	39	4850	28.3	37900	132~180
80(307)L2	46.7	32.1	4850	23.3	40100	132~180
80(307)L3	51.3	29.2	8450	27.2	41300	80~180
80(307)L3	60.5	24.8	8450	23.1	43600	80~180
80(307)L3	74.1	20.2	8450	18.8	46100	80~160
80(307)L3	80.6	18.6	6900	14.1	47300	80~160
80(307)L3	93	16.1	8450	15	47700	80~160
80(307)L3	100	15	8450	14	50400	80~160
80(307)L3	113	13.3	5950	8.72	52300	80~132
80(307)L3	126	11.9	8450	11.08	53800	80~160
80(307)L3	139	10.8	6900	8.21	55800	80~132
80(307)L3	146	10.3	8450	9.59	56000	80~160

80#(307)　N1:1500　Mn: 10840NM

Lx	I	N2	M3	KW	OHL	Flange
80(307)L3	162	9.3	5950	6.1	57000	80~132
80(307)L3	177	8.5	8450	7.92	57000	80~132
80(307)L3	202	7.4	6900	5.63	57000	80~132
80(307)L3	221	6.8	5950	4.46	57000	80~112
80(307)L3	239	6.3	5950	4.13	57000	80~112
80(307)L3	284	5.3	6900	4.03	57000	80~112
80(307)L3	336	4.5	5950	2.95	57800	80~100
80(307)L4	349	4.3	10100	5	58300	63~112
80(307)L4	406	3.7	8250	3.51	59400	63~100
80(307)L4	465	3.2	8250	3.04	60800	63~100
80(307)L4	509	2.9	10100	3.37	61500	63~100
80(307)L4	579	2.6	10100	3.02	62500	63~100
80(307)L4	654	2.3	8200	2.17	63900	63~90
80(307)L4	722	2.1	10100	2.44	64300	63~100
80(307)L4	801	1.9	8250	1.8	65600	63~90
80(307)L4	906	1.7	10100	1.98	66300	63~90
80(307)L4	999	1.5	8250	1.42	67400	63~80
80(307)L4	1157	1.3	8250	1.23	69300	63~80
80(307)L4	1274	1.18	10100	1.37	69600	63~80
80(307)L4	1408	1.07	10100	1.24	71000	63~80
80(307)L4	1591	0.94	10100	1.09	72400	63~80
80(307)L4	1767	0.85	10100	0.99	73400	63~80
80(307)L4	2041	0.73	8250	0.69	75000	63~71
80(307)L4	2423	0.62	7150	0.51	76800	63~71

※ 馬達(電機)相關數據請參考E40-E41頁馬達尺寸圖。

減速機參數表

N1:輸入轉速(RPM)　Mn:參考扭矩(Nm)　Lx:機型段數　I:減速比　N2:輸出轉速(RPM)
M3:輸出扭矩(Nm)　KW:輸入功率(Kw)　OHL:輸出軸懸垂荷重(N)　Flange:馬達法蘭

90#(309)　N1:1800　Mn: 15680NM

Lx	I	N2	M3	KW	OHL	Flange
90(309)L1	3.43	525	5300	115	20200	132~250
90(309)L1	4.09	440	7450	115	22900	132~250
90(309)L1	5.25	343	5950	115	23300	132~250
90(309)L1	6.23	289	5300	115	24600	132~250
90(309)L2	12.3	146	7250	60	30200	132~225
90(309)L2	14.7	122	10200	60	31900	132~225
90(309)L2	17.4	103	10200	60	33600	132~225
90(309)L2	21.8	83	10200	60	35800	132~225
90(309)L2	25.4	71	10200	60	37700	132~225
90(309)L2	28	64	8150	60	38800	132~225
90(309)L2	30.7	59	10200	60	39600	132~225
90(309)L2	32.6	55	8150	60	40700	132~225
90(309)L2	38.6	47	7250	44	42700	132~200
90(309)L2	46.7	38.5	7250	35	44700	132~180
90(309)L3	51.3	35.1	12500	48	46500	80~180
90(309)L3	60.5	29.8	12500	41	48500	80~180
90(309)L3	74.1	24.3	12500	33	51100	80~180
90(309)L3	80.6	22.3	10000	24.6	52300	80~180
90(309)L3	93	19.4	12500	26.7	55200	80~180
90(309)L3	100	18	12500	24.8	55600	80~180
90(309)L3	113	15.9	8850	15.3	58700	80~160
90(309)L3	126	14.3	12500	19.7	60700	80~180
90(309)L3	139	12.9	10000	14.2	62500	80~160
90(309)L3	146	12.3	12500	17	63300	80~160

90#(309)　N1:1800　Mn: 15680NM

Lx	I	N2	M3	KW	OHL	Flange
90(309)L3	162	11.1	8850	10.8	65500	80~132
90(309)L3	177	10.2	12500	14	67300	80~160
90(309)L3	202	8.9	10000	9.8	67500	80~132
90(309)L3	221	8.1	8850	7.9	67500	80~132
90(309)L3	239	7.5	8850	7.3	67500	80~132
90(309)L3	284	6.3	10000	7	67500	80~132
90(309)L3	336	5.4	8850	5.2	67500	80~112
90(309)L4	349	5.2	15000	9	67500	80~132
90(309)L4	406	4.4	12000	6.1	68700	80~112
90(309)L4	465	3.9	12000	5.4	70000	80~112
90(309)L4	509	3.5	15000	6	70900	80~132
90(309)L4	579	3.1	15000	5.3	72300	80~112
90(309)L4	654	2.8	12000	3.9	73200	80~112
90(309)L4	722	2.5	15000	4.3	74600	80~112
90(309)L4	801	2.2	12000	3	76100	80~100
90(309)L4	906	2	15000	3.5	77100	80~100
90(309)L4	999	1.8	12000	2.5	78300	80~100
90(309)L4	1157	1.6	12000	2.2	79500	80~100
90(309)L4	1274	1.41	15000	2.4	80700	80~100
90(309)L4	1408	1.28	15000	2.2	81900	80~100
90(309)L4	1591	1.13	15000	2	83800	80~90
90(309)L4	1767	1.02	15000	1.8	84900	80~90
90(309)L4	2041	0.88	12000	1.2	86500	80
90(309)L4	2423	0.74	10650	0.9	88700	80

※ 馬達(電機)相關數據請參考E40-E41頁馬達尺寸圖。

減速機參數表

N1:輸入轉速(RPM)　Mn:參考扭矩(Nm)　Lx:機型段數　I:減速比　N2:輸出轉速(RPM)
M3:輸出扭矩(Nm)　KW:輸入功率(Kw)　OHL:輸出軸懸垂荷重(N)　Flange:馬達法蘭

90#(309)　N1:1500　Mn: 15680NM

Lx	I	N2	M3	KW	OHL	Flange
90(309)L1	3.43	437	5300	115	21700	132~250
90(309)L1	4.09	367	7450	115	22900	132~250
90(309)L1	5.25	286	5950	115	24700	132~250
90(309)L1	6.23	241	5300	115	26000	132~250
90(309)L2	12.3	122	7250	60	31900	132~225
90(309)L2	14.7	102	10200	60	33600	132~225
90(309)L2	17.4	86	10200	60	35400	132~225
90(309)L2	21.8	69	10200	60	37900	132~225
90(309)L2	25.4	59	10200	60	39600	132~225
90(309)L2	28	54	8150	55	40800	132~225
90(309)L2	30.7	49	10200	52	41900	132~200
90(309)L2	32.6	46	8150	48	42700	132~200
90(309)L2	38.6	39	7250	36	44700	132~180
90(309)L2	46.7	32.1	7250	29.9	47600	132~180
90(309)L3	51.3	29.2	12500	40	48900	80~180
90(309)L3	60.5	24.8	12500	34	51400	80~180
90(309)L3	74.1	20.2	12500	27.4	54600	80~180
90(309)L3	80.6	18.6	10000	20.5	56000	80~180
90(309)L3	93	16.1	12500	22.2	58500	80~180
90(309)L3	100	15	12500	20.7	59800	80~180
90(309)L3	113	13.3	8850	12.8	62000	80~160
90(309)L3	126	11.9	12500	16.4	64000	80~160
90(309)L3	139	10.8	10000	11.9	65900	80~160
90(309)L3	146	10.3	12500	14.9	67000	80~160

90#(309)　N1:1500　Mn: 15680NM

Lx	I	N2	M3	KW	OHL	Flange
90(309)L3	162	9.3	8850	9	67500	80~132
90(309)L3	177	8.5	12500	11.7	67500	80~160
90(309)L3	202	7.4	10000	8.1	67500	80~132
90(309)L3	221	6.8	8850	6.6	67500	80~132
90(309)L3	239	6.3	8850	6.1	67500	80~132
90(309)L3	284	5.3	10000	5.9	67500	80~132
90(309)L3	336	4.5	8850	4.4	68500	80~112
90(309)L4	349	4.3	15000	7.6	69000	80~132
90(309)L4	406	3.7	12000	5.2	70500	80~112
90(309)L4	465	3.2	12000	4.6	71900	80~112
90(309)L4	509	2.9	15000	5	72800	80~112
90(309)L4	579	2.6	15000	4.5	74100	80~112
90(309)L4	654	2.3	12000	3.2	75400	80~100
90(309)L4	722	2.1	15000	3.6	76500	80~100
90(309)L4	801	1.9	12000	2.6	77700	80~100
90(309)L4	906	1.7	15000	3	78600	80~100
90(309)L4	999	1.5	12000	2.1	79900	80~90
90(309)L4	1157	1.3	12000	1.8	81900	80~90
90(309)L4	1274	1.18	15000	2	82300	80~90
90(309)L4	1408	1.07	15000	1.8	83800	80~90
90(309)L4	1591	0.94	15000	1.6	85700	80~90
90(309)L4	1767	0.85	15000	1.5	87000	80~90
90(309)L4	2041	0.73	12000	1.1	88800	80
90(309)L4	2423	0.62	10650	0.8	90900	80

※ 馬達(電機)相關數據請參考E40-E41頁馬達尺寸圖。

減速機參數表

N1:輸入轉速(RPM)　Mn:參考扭矩(Nm)　Lx:機型段數　I:減速比　N2:輸出轉速(RPM)
M3:輸出扭矩(Nm)　KW:輸入功率(Kw)　OHL:輸出軸懸垂荷重(N)　Flange:馬達法蘭

110#(311)　N1:1800　Mn: 33640NM

Lx	I	N2	M3	KW	OHL	Flange
110(311)L1	4.14	435	12000	194	24820	-
110(311)L1	5.4	333	12400	261	27300	-
110(311)L1	6.5	277	12800	329	29600	-
110(311)L2	14.2	127	15400	89	36600	132~250
110(311)L2	16.9	107	15400	89	38700	132~250
110(311)L2	18.5	97	16600	126	39600	132~250
110(311)L2	21.7	83	16200	93.5	41300	132~250
110(311)L2	25.8	70	16200	93.5	43600	132~250
110(311)L2	26.6	68	17000	124	43900	132~250
110(311)L2	28.3	64	16600	100	44800	132~250
110(311)L2	33.6	54	16600	100	47100	132~250
110(311)L2	34.1	53	17000	116	47200	132~250
110(311)L2	40.5	44.4	17000	100	49800	132~250
110(311)L3	51.1	35.2	20300	78.2	53700	132~225
110(311)L3	61	29.5	20300	65.9	56000	132~225
110(311)L3	72	25	20300	55.1	59300	132~225
110(311)L3	78.3	23	20300	51.5	60800	132~225
110(311)L3	92.4	19.5	20300	43.6	63000	132~200
110(311)L3	105	17.1	20300	38.3	66500	132~200
110(311)L3	110	16.4	20300	36.2	67300	132~180
110(311)L3	121	14.9	22700	37.3	69200	132~200
110(311)L3	137	13.1	22700	32.7	72000	132~180
110(311)L3	143	12.6	22700	31.6	72800	132~180
110(311)L3	151	11.9	22700	29.7	74900	132~180
110(311)L3	166	10.9	22700	27.2	76200	132~180
110(311)L3	176	10.2	22700	25.5	77800	132~180
110(311)L3	182	9.9	18600	20.3	78000	132~180

110#(311)　N1:1800　Mn: 33640NM

Lx	I	N2	M3	KW	OHL	Flange
110(311)L3	193	9.3	18600	19	78000	132~180
110(311)L3	209	8.6	22700	21.7	78000	132~180
110(311)L3	252	7.1	22700	17.9	78000	132~160
110(311)L3	304	5.9	18600	11.9	78000	132~160
110(311)L4	385	4.7	29500	16	57000	80~160
110(311)L4	400	4.5	24900	12.9	78700	80~160
110(311)L4	502	3.6	24900	10.4	81500	80~132
110(311)L4	589	3.1	24900	8.8	83700	80~132
110(311)L4	651	2.8	29500	9.4	84600	80~132
110(311)L4	706	2.5	24900	7.2	85900	80~132
110(311)L4	790	2.3	24900	6.6	86900	80~132
110(311)L4	848	2.1	24900	6	88500	80~132
110(311)L4	915	2	29500	6.9	88900	80~132
110(311)L4	956	1.9	16600	3.7	89700	80~112
110(311)L4	991	1.8	21600	4.5	90000	80~112
110(311)L4	1035	1.74	16600	3.3	90500	80~100
110(311)L4	1191	1.51	13600	2.4	92300	80~100
110(311)L4	1393	1.29	21600	3.3	94700	80~100
110(311)L4	1502	1.2	16600	2.3	95700	80~100
110(311)L4	1817	0.99	16600	1.9	97600	80~90

※ 馬達(電機)相關數據請參考E40-E41頁馬達尺寸圖。

減速機參數表

N1:輸入轉速(RPM)　Mn:參考扭矩(Nm)　Lx:機型段數　I:減速比　N2:輸出轉速(RPM)
M3:輸出扭矩(Nm)　KW:輸入功率(Kw)　OHL:輸出軸懸垂荷重(N)　Flange:馬達法蘭

110#(311)　N1:1500　Mn: 33640NM

Lx	I	N2	M3	KW	OHL	Flange
110(311)L1	4.14	362	12000	175	26700	-
110(311)L1	5.4	278	12400	175	28800	-
110(311)L1	6.5	231	12800	175	30500	-
110(311)L2	14.2	106	15400	75	38500	132~250
110(311)L2	16.9	89	15400	75	40000	132~250
110(311)L2	18.5	81	16600	75	41700	132~250
110(311)L2	21.7	69	16200	75	43700	132~250
110(311)L2	25.8	58	16200	75	46100	132~250
110(311)L2	26.6	56	17000	75	46600	132~250
110(311)L2	28.3	53	16600	75	47000	132~250
110(311)L2	33.6	45	16600	75	49500	132~250
110(311)L2	34.1	44	17000	75	49600	132~250
110(311)L2	40.5	37	17000	65	53100	132~225
110(311)L3	51.1	29.4	20300	40	56000	132~200
110(311)L3	61	24.6	20300	40	59500	132~200
110(311)L3	72	20.8	20300	40	62500	132~200
110(311)L3	78.3	19.2	20300	40	63300	132~200
110(311)L3	92.4	16.2	20300	40	67400	132~200
110(311)L3	105	14.3	20300	38	70000	132~200
110(311)L3	110	13.6	20300	36	71100	132~200
110(311)L3	121	12.4	22700	30.7	73000	132~180
110(311)L3	137	10.9	22700	28.1	76200	132~180
110(311)L3	143	10.5	22700	26.5	76600	132~180
110(311)L3	151	9.9	22700	28.7	78000	132~180

110#(311)　N1:1500　Mn: 33640NM

Lx	I	N2	M3	KW	OHL	Flange
110(311)L3	166	9	22700	23	78000	132~180
110(311)L3	176	8.5	22700	22.2	78000	132~180
110(311)L3	182	8.2	18600	17.1	78000	132~160
110(311)L3	193	7.8	18600	16.6	78000	132~160
110(311)L3	209	7.2	22700	17.5	78000	132~160
110(311)L3	252	6	22700	15.2	78000	132~160
110(311)L3	304	4.9	18600	9.8	78100	132~132
110(311)L4	385	3.9	29500	8.6	80800	80~132
110(311)L4	400	3.8	24900	11	81000	80~160
110(311)L4	502	3	24900	8.6	84000	80~132
110(311)L4	589	2.5	24900	7.2	85900	80~132
110(311)L4	651	2.3	29500	7.7	86900	80~132
110(311)L4	706	2.1	24900	6.5	88500	80~132
110(311)L4	790	1.9	24900	5.5	89700	80~132
110(311)L4	848	1.8	24900	5.1	90000	80~112
110(311)L4	915	1.6	29500	5.5	92000	80~132
110(311)L4	956	1.6	24900	4.7	92000	80~112
110(311)L4	991	1.5	29500	5	92700	80~112
110(311)L4	1035	1.45	24900	4.1	92800	80~112
110(311)L4	1191	1.26	20500	3	94700	80~100
110(311)L4	1393	1.08	29500	3.8	95000	80~112
110(311)L4	1502	1	24900	2.9	97600	71~160
110(311)L4	1817	0.83	24900	2.4	100700	71~160

※ 馬達(電機)相關數據請參考E40-E41頁馬達尺寸圖。

減速機參數表

N1:輸入轉速(RPM)　Mn:參考扭矩(Nm)　Lx:機型段數　I:減速比　N2:輸出轉速(RPM)
M3:輸出扭矩(Nm)　KW:輸入功率(Kw)　OHL:輸出軸懸垂荷重(N)　Flange:馬達法蘭

120#(313)　N1:1800　Mn: 49210NM

Lx	I	N2	M3	KW	OHL	Flange
120(313)L1	4.14	435	14400	200	31200	-
120(313)L1	5.4	333	15600	200	34000	-
120(313)L1	6.5	277	16300	200	36000	-
120(313)L2	14.2	127	18500	115	46000	132~250
120(313)L2	16.9	107	18500	115	48100	132~250
120(313)L2	18.5	97	20800	115	49500	132~250
120(313)L2	21.7	83	18500	115	51900	132~250
120(313)L2	25.8	70	18500	115	54200	132~250
120(313)L2	26.6	68	18600	115	55000	132~250
120(313)L2	28.3	64	20800	115	56000	132~250
120(313)L2	33.6	54	20800	115	59000	132~250
120(313)L2	34.1	53	27300	115	59200	132~250
120(313)L2	40.5	44.4	27300	115	62500	132~250
120(313)L3	51.1	35.2	30900	60	67000	132~225
120(313)L3	61	29.5	30900	60	71000	132~225
120(313)L3	72	25	30900	60	74400	132~225
120(313)L3	78.3	23	30900	60	75900	132~225
120(313)L3	92.4	19.5	34200	60	80200	132~225
120(313)L3	105	17.1	34200	60	83200	132~225
120(313)L3	110	16.4	34200	60	84500	132~225
120(313)L3	121	14.9	33300	50	86800	132~225
120(313)L3	137	13.1	33300	50	90400	132~225
120(313)L3	143	12.6	33300	45	91200	132~200
120(313)L3	151	11.9	33300	43	93000	132~200

120#(313)　N1:1800　Mn: 49210NM

Lx	I	N2	M3	KW	OHL	Flange
120(313)L3	166	10.8	33300	39	95000	132~200
120(313)L3	176	10.2	33300	37	97400	132~200
120(313)L3	182	9.9	31500	34	98000	132~180
120(313)L3	193	9.3	31500	32	98000	132~180
120(313)L3	209	8.6	38400	36	98000	132~180
120(313)L3	252	7.1	38400	30	98000	132~180
120(313)L3	304	5.9	31500	20	98000	132~180
120(313)L4	385	4.7	43000	24	99000	80~180
120(313)L4	400	4.5	40000	21.3	99700	80~180
120(313)L4	502	3.6	40000	17	10300	80~160
120(313)L4	589	3.1	40000	15	104900	80~160
120(313)L4	651	2.8	43000	14.3	106200	80~160
120(313)L4	706	2.5	40000	11.9	108400	80~160
120(313)L4	790	2.3	40000	11	109100	80~160
120(313)L4	848	2.1	40000	10	112000	80~132
120(313)L4	915	2	43000	9.9	111400	80~132
120(313)L4	956	1.9	40000	9	112700	80~132
120(313)L4	991	1.8	43000	9.2	113200	80~132
120(313)L4	1035	1.74	40000	8.1	114000	80~132
120(313)L4	1191	1.51	42700	7.5	116200	80~132
120(313)L4	1393	1.29	43000	6.4	119000	80~132
120(313)L4	1502	1.2	40000	5.7	120000	80~132
120(313)L4	1817	0.99	40000	4.7	123000	80~112

※ 馬達(電機)相關數據請參考E40-E41頁馬達尺寸圖。

減速機參數表

N1:輸入轉速(RPM)　Mn:參考扭矩(Nm)　Lx:機型段數　I:減速比　N2:輸出轉速(RPM)
M3:輸出扭矩(Nm)　KW:輸入功率(Kw)　OHL:輸出軸懸垂荷重(N)　Flange:馬達法蘭

120#(313)　N1:1500　Mn: 49210NM

Lx	I	N2	M3	KW	OHL	Flange
120(313)L1	4.14	362	16600	200	33300	-
120(313)L1	5.4	278	17800	200	36000	-
120(313)L1	6.5	231	18600	200	38200	-
120(313)L2	14.2	106	23200	115	48200	132~250
120(313)L2	16.9	89	23200	115	50900	132~250
120(313)L2	18.5	81	26300	115	52300	132~250
120(313)L2	21.7	69	23200	115	54800	132~250
120(313)L2	25.8	58	23200	115	57800	132~250
120(313)L2	26.6	56	27300	115	58600	132~250
120(313)L2	28.3	53	27700	115	60000	132~250
120(313)L2	33.6	45	27700	115	62500	132~250
120(313)L2	34.1	44	27300	115	63000	132~250
120(313)L2	40.5	37	27300	115	66400	132~250
120(313)L3	51.1	29.4	34200	60	70800	132~225
120(313)L3	61	24.6	32500	60	75000	132~225
120(313)L3	72	20.8	32500	60	78200	132~225
120(313)L3	78.3	19.2	32500	60	80600	132~225
120(313)L3	92.4	16.2	36000	60	85000	132~225
120(313)L3	105	14.3	36000	50	88000	132~225
120(313)L3	110	13.6	36000	50	89500	132~225
120(313)L3	121	12.4	35700	45	92000	132~200
120(313)L3	137	10.9	35700	40	96000	132~200
120(313)L3	143	10.5	35700	40	96300	132~200
120(313)L3	151	9.9	35700	36	98000	132~200

120#(313)　N1:1500　Mn: 49210NM

Lx	I	N2	M3	KW	OHL	Flange
120(313)L3	166	9	35700	38	98000	132~200
120(313)L3	176	8.5	35700	36	98000	132~180
120(313)L3	182	8.2	37200	36	98000	132~200
120(313)L3	193	7.8	37200	28	98000	132~180
120(313)L3	209	7.2	38400	30	98000	132~180
120(313)L3	252	6	38400	25	98000	132~180
120(313)L3	304	4.9	37200	20	98200	132~180
120(313)L4	385	3.9	46400	23.3	101700	80~180
120(313)L4	400	3.8	45400	19.9	102100	80~180
120(313)L4	502	3	45400	16	105400	80~160
120(313)L4	589	2.5	45400	12.8	108400	80~160
120(313)L4	651	2.3	46400	11.8	109200	80~160
120(313)L4	706	2.1	45400	11	111000	80~160
120(313)L4	790	1.9	45400	10	112600	80~132
120(313)L4	848	1.8	45400	9.4	113200	80~132
120(313)L4	915	1.6	46400	8.1	115400	80~132
120(313)L4	956	1.6	45400	8	115400	80~132
120(313)L4	991	1.5	46400	8.1	116200	80~132
120(313)L4	1035	1.45	45400	7.6	116800	80~132
120(313)L4	1191	1.26	40900	6	118000	80~132
120(313)L4	1393	1.08	46400	5.8	122500	80~132
120(313)L4	1502	1	45400	5.25	123100	80~112
120(313)L4	1817	0.83	45400	4.3	126800	80~112

※ 馬達(電機)相關數據請參考E40-E41頁馬達尺寸圖。

減速機參數表

N1:輸入轉速(RPM)　Mn:參考扭矩(Nm)　Lx:機型段數　I:減速比　N2:輸出轉速(RPM)
M3:輸出扭矩(Nm)　KW:輸入功率(Kw)　OHL:輸出軸懸垂荷重(N)　Flange:馬達法蘭

150#(315)　N1:1800　Mn: 60940NM

Lx	I	N2	M3	KW	OHL	Flange
150(315)L1	4.09	440	33000	250	38300	-
150(315)L1	5.25	343	35600	250	46200	-
150(315)L1	6.23	289	35900	250	50600	-
150(315)L2	16.9	107	30700	150	69800	-
150(315)L2	21.8	83	32400	150	75000	-
150(315)L2	22.1	81	30700	150	75800	-
150(315)L2	25.8	70	34300	150	79100	-
150(315)L2	26.6	68	30700	150	79800	-
150(315)L2	28.4	63	32400	150	81900	-
150(315)L2	33.6	54	34300	150	85700	-
150(315)L2	34.1	53	32400	150	86100	-
150(315)L2	40.5	44.4	34300	150	90700	-
150(315)L3	58.1	31	33900	60	101500	132~225
150(315)L3	69.3	26	33900	60	106500	132~225
150(315)L3	74.6	24.1	42700	60	109000	132~225
150(315)L3	88.9	20.2	33900	60	115000	132~225
150(315)L3	97.2	18.5	42700	60	117500	132~225
150(315)L3	105.6	17	33900	60	120000	132~225
150(315)L3	114.2	15.8	42700	60	124000	132~225
150(315)L3	135.5	13.3	42700	60	130000	132~225
150(315)L3	148.8	12.1	42700	60	134000	132~225
150(315)L3	165.7	10.9	33900	45	138700	132~200
150(315)L3	179.2	10	42700	50	142000	132~225
150(315)L3	209.6	8.6	49300	50	142000	132~225
150(315)L3	212.6	8.5	42700	40	142000	132~200
150(315)L3	252.3	7.1	49300	38	142000	132~200

150#(315)　N1:1800　Mn: 60940NM

Lx	I	N2	M3	KW	OHL	Flange
150(315)L4	268.4	6.7	58600	46.3	142000	132~200
150(315)L4	309.6	5.8	59400	40.5	142000	132~200
150(315)L4	350	5.1	59400	36	142000	132~180
150(315)L4	397.4	4.5	58600	31.2	144000	132~180
150(315)L4	448.8	4	58600	28	146800	132~180
150(315)L4	497.3	3.6	52600	22.5	149000	132~180
150(315)L4	551.7	3.3	58600	23	150600	132~180
150(315)L4	602.6	3	59400	21.2	152800	132~180
150(315)L4	667.3	2.7	58600	19	155400	132~180
150(315)L4	704.1	2.6	58600	18.1	156100	132~160
150(315)L4	750.7	2.4	59400	17	158000	132~160
150(315)L4	792	2.27	58600	15.7	159000	132~160
150(315)L4	856.4	2.1	59400	14.8	161100	132~160
150(315)L4	903.7	1.99	59400	14	162100	132~160
150(315)L4	955.5	1.88	59400	13.2	163100	132~160
150(315)L4	1016	1.77	59400	12.5	165000	132~160
150(315)L4	1111	1.62	52600	10	166400	132
150(315)L4	1206	1.49	52600	9.3	169000	132
150(315)L4	1318	1.37	59400	9.6	169700	132
150(315)L4	1565	1.15	52600	7.2	175000	132
150(315)L4	1893	0.95	52600	6	180000	132

※ 馬達(電機)相關數據請參考E40-E41頁馬達尺寸圖。

減速機參數表

N1:輸入轉速(RPM)　Mn:參考扭矩(Nm)　Lx:機型段數　I:減速比　N2:輸出轉速(RPM)
M3:輸出扭矩(Nm)　KW:輸入功率(Kw)　OHL:輸出軸懸垂荷重(N)　Flange:馬達法蘭

150#(315)　N1:1500　Mn: 60940NM

Lx	I	N2	M3	KW	OHL	Flange
150(315)L1	4.09	367	31400	250	44300	-
150(315)L1	5.25	286	32400	250	55500	-
150(315)L1	6.23	241	31600	250	54600	-
150(315)L2	16.9	89	28600	150	73800	-
150(315)L2	21.8	69	29700	150	79600	-
150(315)L2	22.1	68	28600	150	80000	-
150(315)L2	25.8	58	30300	150	83800	-
150(315)L2	26.6	56	28600	150	84700	-
150(315)L2	28.4	53	29700	150	86100	-
150(315)L2	33.6	45	30300	150	90700	-
150(315)L2	34.1	44	29700	150	90300	-
150(315)L2	40.5	37	30300	130	95900	-
150(315)L3	58.1	25.8	32200	60	107000	132~225
150(315)L3	69.3	21.6	32200	60	113000	132~225
150(315)L3	74.6	20.1	39600	60	115000	132~225
150(315)L3	88.9	16.9	32200	60	121000	132~225
150(315)L3	97.2	15.4	39600	60	124000	132~225
150(315)L3	105.6	14.2	32200	50	128300	132~225
150(315)L3	114.2	13.1	39600	60	130000	132~225
150(315)L3	135.5	11.1	39600	50	137500	132~225
150(315)L3	148.8	10.1	39600	45	142000	132~200
150(315)L3	165.7	9.1	32200	33	142000	132~180
150(315)L3	179.2	8.4	39600	38	142000	132~200
150(315)L3	209.6	7.2	43800	36	142000	132~180
150(315)L3	212.6	7.1	39600	32	142000	132~180
150(315)L3	252.3	5.9	43800	30	142000	132~180

150#(315)　N1:1500　Mn: 60940NM

Lx	I	N2	M3	KW	OHL	Flange
150(315)L4	268.4	5.6	56000	37	142000	132~200
150(315)L4	309.6	4.8	56300	32	142900	132~180
150(315)L4	350	4.3	56300	29	144800	132~180
150(315)L4	397.4	3.8	56000	25.5	147600	132~180
150(315)L4	448.8	3.3	56000	22	150600	132~180
150(315)L4	497.3	3	49300	17.6	152800	132~160
150(315)L4	551.7	2.7	56000	18	151700	132~160
150(315)L4	602.6	2.5	56300	16.7	156400	132~160
150(315)L4	667.3	2.2	56000	14.6	159500	132~160
150(315)L4	704.1	2.1	56000	14	161100	132~160
150(315)L4	750.7	2	56300	13.4	162100	132~160
150(315)L4	792	1.89	56000	12.5	162500	132~160
150(315)L4	856.4	1.75	56300	11.7	165000	132~160
150(315)L4	903.7	1.66	56300	11.1	166000	132~160
150(315)L4	955.5	1.57	56300	10.5	166300	132
150(315)L4	1016	1.48	56300	9.9	169000	132
150(315)L4	1111	1.35	56300	9	169700	132
150(315)L4	1206	1.24	49300	7.2	173200	132
150(315)L4	1318	1.14	56300	7.7	175000	132
150(315)L4	1565	0.96	49300	5.7	179500	132
150(315)L4	1893	0.79	49300	4.7	184800	132

※ 馬達(電機)相關數據請參考E40-E41頁馬達尺寸圖。

減速機參數表

N1:輸入轉速(RPM)　Mn:參考扭矩(Nm)　Lx:機型段數　I:減速比　N2:輸出轉速(RPM)
M3:輸出扭矩(Nm)　KW:輸入功率(Kw)　OHL:輸出軸懸垂荷重(N)　Flange:馬達法蘭

200#(317)　N1:1800　Mn: 207490NM

Lx	I	N2	M3	KW	OHL	Flange
200(317)L1	4.09	440	80800	280	101500	-
200(317)L1	5.25	343	67200	280	108000	-
200(317)L1	6.23	289	57400	280	114600	-
200(317)L2	16.7	108	108500	200	151800	-
200(317)L2	21.5	84	108500	200	166400	-
200(317)L2	25.5	71	108500	200	174400	-
200(317)L2	27.6	65	90200	200	178850	-
200(317)L2	32.7	55	77100	200	188340	-
200(317)L2	38.8	46.4	77100	200	200000	-
200(317)L3	69.3	26	115100	150	205800	-
200(317)L3	89	20.2	121100	150	254000	-
200(317)L3	90.4	19.9	125900	150	255500	-
200(317)L3	105.6	17	125900	150	267700	-
200(317)L3	114.2	15.8	155100	150	273000	-
200(317)L3	135.5	13.3	162800	150	293400	-
200(317)L3	148.8	12.1	143600	150	296400	-
200(317)L3	165.7	10.9	146100	138	306300	-
200(317)L3	176.6	10.2	144000	127	311000	-
200(317)L3	209.6	8.6	143600	107	314300	-
200(317)L3	212.6	8.5	145600	106	314300	-
200(317)L3	252.3	7.1	113800	70	314300	-

200#(317)　N1:1800　Mn: 207490NM

Lx	I	N2	M3	KW	OHL	Flange
200(317)L4	283.2	6.4	181400	60	314300	132~225
200(317)L4	304.9	5.9	156400	60	314300	132~225
200(317)L4	363.6	5	156400	60	314300	132~225
200(317)L4	397.7	4.5	156400	60	319000	132~225
200(317)L4	464.4	3.9	184400	60	326000	132~225
200(317)L4	510.5	3.5	166900	60	330000	132~225
200(317)L4	553.8	3.3	193500	60	332900	132~225
200(317)L4	605.8	3	167300	50	337800	132~225
200(317)L4	677.4	2.7	165200	45	343100	132~200
200(317)L4	710.9	2.5	169400	42	347500	132~200
200(317)L4	781.4	2.3	193700	44	351800	132~200
200(317)L4	869.5	2.07	156000	30	356100	132~180
200(317)L4	927.3	1.94	158000	30	358700	132~180
200(317)L4	1001	1.8	153400	30	363300	132~180
200(317)L4	1100	1.64	156000	24	367900	132~180
200(317)L4	1306	1.38	153400	21	377300	132~180
200(317)L4	1325	1.36	156000	20	378800	132~180
200(317)L4	1572	1.15	155000	17	386900	132~160

※ 馬達(電機)相關數據請參考E40-E41頁馬達尺寸圖。

減速機參數表

N1:輸入轉速(RPM)　Mn:參考扭矩(Nm)　Lx:機型段數　I:減速比　N2:輸出轉速(RPM)
M3:輸出扭矩(Nm)　KW:輸入功率(Kw)　OHL:輸出軸懸垂荷重(N)　Flange:馬達法蘭

200#(317)　N1:1500　Mn: 207490NM

Lx	I	N2	M3	KW	OHL	Flange
200(317)L1	4.09	367	94900	280	101500	-
200(317)L1	5.25	286	79000	280	108000	-
200(317)L1	6.23	241	67400	280	114600	-
200(317)L2	16.7	90	108500	200	151800	-
200(317)L2	21.5	70	108500	200	166400	-
200(317)L2	25.5	59	108500	200	174400	-
200(317)L2	27.6	54	90200	200	178850	-
200(317)L2	32.7	46	77100	200	188340	-
200(317)L2	38.8	38.7	77100	200	200000	-
200(317)L3	69.3	21.6	115100	150	205800	-
200(317)L3	89	16.9	121100	150	254000	-
200(317)L3	90.4	16.6	125900	150	255500	-
200(317)L3	105.6	14.2	125900	150	267700	-
200(317)L3	114.2	13.1	155100	150	273000	-
200(317)L3	135.5	11.1	162800	150	293400	-
200(317)L3	148.8	10.1	143600	150	296400	-
200(317)L3	165.7	9.1	146100	150	306300	-
200(317)L3	176.6	8.5	144000	138	311000	-
200(317)L3	209.6	7.2	143600	128	314300	-
200(317)L3	212.6	7.1	145600	118	314300	-
200(317)L3	252.3	5.9	113800	78	314300	-

200#(317)　N1:1500　Mn: 207490NM

Lx	I	N2	M3	KW	OHL	Flange
200(317)L4	283.2	5.3	181400	60	314300	132~225
200(317)L4	304.9	4.9	156400	60	314300	132~225
200(317)L4	363.6	4.1	156400	60	314300	132~225
200(317)L4	397.7	3.8	156400	60	319000	132~225
200(317)L4	464.4	3.2	184400	60	326000	132~225
200(317)L4	510.5	2.9	166900	60	330000	132~225
200(317)L4	553.8	2.7	193500	60	332900	132~225
200(317)L4	605.8	2.5	167300	50	337800	132~225
200(317)L4	677.4	2.2	165200	45	343100	132~200
200(317)L4	710.9	2.1	169400	42	347500	132~200
200(317)L4	781.4	1.9	193700	42	351800	132~200
200(317)L4	869.5	1.73	156000	30	356100	132~180
200(317)L4	927.3	1.62	158000	30	358700	132~180
200(317)L4	1001	1.5	153400	30	363300	132~180
200(317)L4	1100	1.36	156000	24	367900	132~180
200(317)L4	1306	1.15	153400	21	377300	132~180
200(317)L4	1325	1.13	156000	20	378800	132~180
200(317)L4	1572	0.95	155000	17	386900	132~160

※ 馬達(電機)相關數據請參考E40-E41頁馬達尺寸圖。

行星齒輪減速機 - 尺寸表

機型
PM
24#~200# (200#~317#)

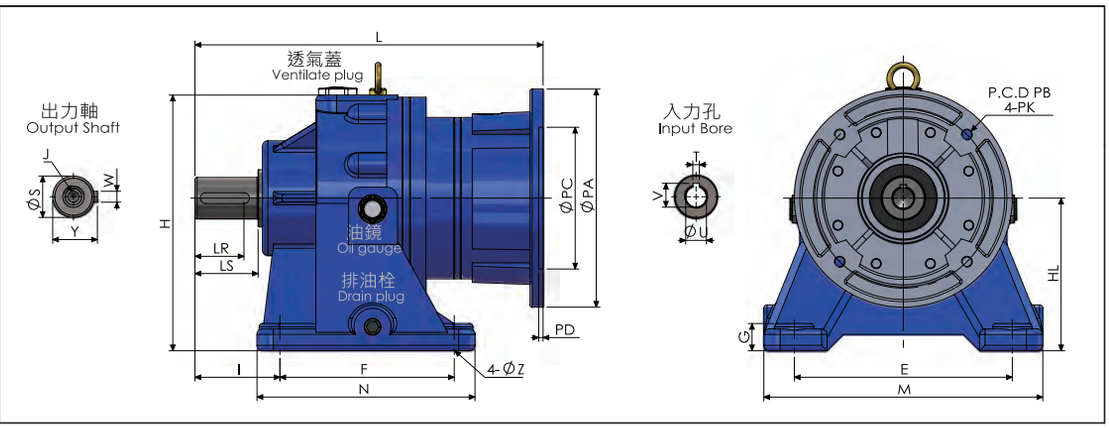

尺寸表*in millimeter

型號 SIZE	E	F	G	H	HL	I	J	M	N	ØZ	出力軸 LR	出力軸 LS	出力軸 ØS	出力軸 W	出力軸 Y
24 [200]	140	90	13	150	90	53	M8*P1.25	170	120	12	30	35	24	8	27
32 [280]	170	125	20	185	110	70	M10*P1.5	210	155	12	40	50	32	10	35
38 [300]	200	160	25	233	140	78	M12*P1.75	260	200	18	50	58	38	10	41
38H [300H]				283	190										
50 [301]	200	160	25	233	140	102	M16*P2	260	200	18	70	82	50	14	53.5
50H [301H]				283	190										
55 [303]	300	250	35	332	210	142	M16*P2	370	305	22	80	95	55	16	59
60 [305]	300	250	35	332	210	152	M20*P2.5	370	305	22	90	105	60	18	64
80 [307]	365	356	45	425	250	175	P.C.D 55 3-M12*P1.75	445	436	28	110	130	80	22	85
90 [309]	365	356	45	425	250	215	P.C.D 55 3-M12*P1.75	445	436	28	150	170	90	25	95
110 [311]	457	400	40	503	280	295	P.C.D 70 3-M16*P2	560	524	28	180	200	110	28	116
120 [313]	457	470	40	503	280	295	P.C.D 70 3-M16*P2	560	590	28	180	200	120	32	127
150 [315]	508	412	40	586	315	425	P.C.D 70 3-M16*P2	620	556	33	200	250	150	36	158
200 [317]	700	450	40	763	415	567	P.C.D 140 6-M16*P2	850	650	33	250	260	200	45	210

馬力HP	1/4	1/2	1	2	3	5	7.5	10	15	20	25,30	40	50,60	75	100
極數 P	4	4	4	4	4	4	4	4	4	4	4	4	4	4	4
法蘭 Flange	63	71	80	90L	100L	112M	132S	132M	160M	160L	180MC	180LC	200LC	225SC	A250SC
PA	160	160	200	200	250	250	300	300	350	350	400	400	450	550	550
PB	130	130	165	165	215	215	265	265	300	300	350	350	400	500	500
PC	110	110	130	130	180	180	230	230	250	250	300	300	350	450	450
PD	4	4	4	4	5	5	5	5	5	6	6	6	6	6	6
PK	M8	M8	M10	M10	M12	M12	M12	M12	M16	M16	M16	M16	8-M16	8-M16	8-M16
ØU	11	14	19	24	28	28	38	38	42	42	48	55	60	65	75
T	4	5	6	8	8	8	10	10	12	12	14	16	18	18	20
V	12.8	16.3	21.8	27.3	31.3	31.3	41.3	41.3	45.3	45.3	51.8	51.8	59.4	69.4	79.9

行星齒輪減速機 - 尺寸表

(L) 長度表*in millimeter											
馬力 HP (*4P)		1/4,1/2	1,2	3,5	7.5,10	15,20	25,30	40	50,60	75	100
型號	段別										
24 [200]	1 段	191	196	※	※	※	※	※	※	※	※
32 [280]		230	230	235	※	※	※	※	※	※	※
38(H) [300(H)]		※	289	294	304	333	354	373	※	※	※
50(H) [301(H)]		※	325	330	340	370	391	410	※	※	※
55 [303]		※	※	※	386	401	401	401	436	436	436
60 [305]		※	※	※	414	429	429	429	464	464	464
80 [307]		※	※	※	※	630	630	630	630	630	630
90 [309]		※	※	※	※	707	707	707	707	707	707
馬力 HP (*4P)		1/4,1/2	1,2	3,5	7.5,10	15,20	25,30	40	50,60	75	100
型號	段別										
24 [200]	2 段	221	226	※	※	※	※	※	※	※	※
32 [280]		258	263	268	※	※	※	※	※	※	※
38(H) [300(H)]		320	320	325	※	※	※	※	※	※	※
50(H) [301(H)]		※	378	383	393	422	444	463	※	※	※
55 [303]		※	399	404	414	443	464	483	※	※	※
60 [305]		※	439	444	454	483	483	523	※	※	※
80 [307]		※	※	※	629	644	644	644	679	679	679
90 [309]		※	※	※	724	739	739	739	774	774	774
110 [311]		※	※	※	※	913	913	913	913	913	913
120 [313]		※	※	※	※	1020	1020	1020	1020	1020	1020
馬力 HP (*4P)		1/4,1/2	1,2	3,5	7.5,10	15,20	25,30	40	50,60	75	100
型號	段別										
24 [200]	3 段	251	256	※	※	※	※	※	※	※	※
32 [280]		290	295	300	※	※	※	※	※	※	※
38(H) [300(H)]		353	353	358	※	※	※	※	※	※	※
50(H) [301(H)]		410	410	415	※	※	※	※	※	※	※
55 [303]		430	430	435	※	※	※	※	※	※	※
60 [305]		※	492	497	507	536	557	576	※	※	※
80 [307]		※	642	647	657	686	707	726	※	※	※
90 [309]		※	749	754	764	793	793	793	※	※	※
110 [311]		※	※	※	912	927	927	927	962	※	※
120 [313]		※	※	※	1037	1052	1052	1052	1087	1087	1087
150 [315]		※	※	※	※	1313	1313	1313	1313	1313	1313
馬力 HP (*4P)		1/4,1/2	1,2	3,5	7.5,10	15,20	25,30	40	50,60	75	100
型號	段別										
24 [200]	4 段	281	286	※	※	※	※	※	※	※	※
32 [280]		323	328	333	※	※	※	※	※	※	※
38(H) [300(H)]		385	385	390	※	※	※	※	※	※	※
50(H) [301(H)]		441	443	448	※	※	※	※	※	※	※
55 [303]		458	463	468	※	※	※	※	※	※	※
60 [305]		523	523	528	※	※	※	※	※	※	※
80 [307]		674	674	679	※	※	※	※	※	※	※
90 [309]		※	802	807	817	846	867	886	※	※	※
110 [311]		※	925	930	940	969	990	1009	※	※	※
120 [313]		※	1062	1067	1077	1106	1127	1146	※	※	※
150 [315]		※	※	※	1330	1345	1345	1345	1380	1380	1380
200 [317]		※	※	※	※	1739	1739	1739	1739	1739	1739

行星齒輪減速機 - 尺寸表

機型
FM
24#~200# (200#~317#)

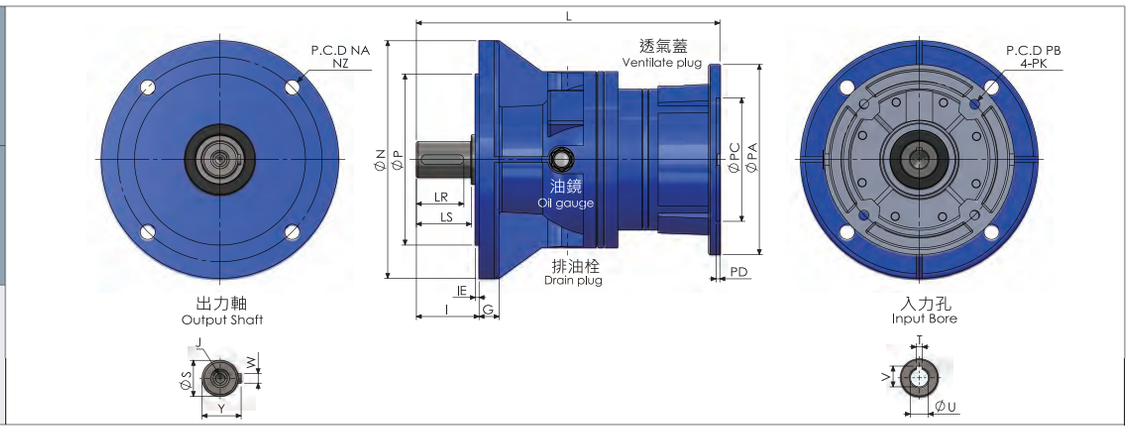

尺寸表*in millimeter

型號	G	I	IE	J	N	NA	NZ	P	出力軸				
									LR	LS	ØS	W	Y
24 [200]	12	44	4	M8*P1.25	160	130	4-Ø10	110	30	35	24	8	27
32 [280]	16	59	4	M10*P1.5	200	165	4-Ø12	130	40	50	32	10	35
38 [300]	20	67	4	M12*P1.75	250	215	4-Ø16	180	50	58	38	10	41
38H [300H]					300	265	4-Ø16	230					
50 [301]	20	91	4	M16*P2	250	215	4-Ø16	180	70	82	50	14	53.5
50H [301H]					300	265	4-Ø16	230					
55 [303]	20	104	4	M16*P2	350	300	4-Ø19	250	80	95	55	16	59
60 [305]	20	114	4	M20*P2.5	350	300	4-Ø19	250	90	105	60	18	64
80 [307]	27	140	4	P.C.D 55 3-M12*P1.75	450	400	4-Ø22	350	110	130	80	22	85
90 [309]	27	180	4	P.C.D 55 3-M12*P1.75	450	400	4-Ø22	350	150	170	90	25	95
110 [311]	35	220	5	P.C.D 70 3-M16*P2	550	500	4-Ø28	450	180	200	110	28	116
120 [313]	35	220	5	P.C.D 70 3-M16*P2	550	500	4-Ø28	450	180	200	120	32	127
150 [315]	30	499	13	P.C.D 70 3-M16*P2	640	600	24-Ø22	460	200	250	150	36	158
200 [317]	50	642	10	P.C.D 140 6-M16*P2	900	800	24-Ø32	700	250	260	200	45	210

馬力HP	1/4	1/2	1	2	3	5	7.5	10	15	20	25,30	40	50,60	75	100
極數P	4	4	4	4	4	4	4	4	4	4	4	4	4	4	4
法蘭 Flange	63	71	80	90L	100L	112M	132S	132M	160M	160L	180MC	180LC	200LC	225SC	A250SC
PA	160	160	200	200	250	250	300	300	350	350	400	400	450	550	550
PB	130	130	165	165	215	215	265	265	300	300	350	350	400	500	500
PC	110	110	130	130	180	180	230	230	250	250	300	300	350	450	450
PD	4	4	4	4	5	5	5	5	5	6	6	6	6	6	6
PK	M8	M8	M10	M10	M12	M12	M12	M12	M16	M16	M16	M16	8-M16	8-M16	8-M16
ØU	11	14	19	24	28	28	38	38	42	42	48	55	60	65	75
T	4	5	6	8	8	8	10	10	12	12	14	16	18	18	20
V	12.8	16.3	21.8	27.3	31.3	31.3	41.3	41.3	45.3	45.3	51.8	51.8	59.4	69.4	79.9

行星齒輪減速機 - 尺寸表

(L) 長度表*in millimeter											
馬力 HP (*4P)		1/4,1/2	1,2	3,5	7.5,10	15,20	25,30	40	50,60	75	100
型號	段別										
24 [200]	1 段	191	196	※	※	※	※	※	※	※	※
32 [280]		230	230	235	※	※	※	※	※	※	※
38(H) [300(H)]		※	289	294	304	333	354	373	※	※	※
50(H) [301(H)]		※	325	330	340	370	391	410	※	※	※
55 [303]		※	※	※	386	401	401	401	436	436	436
60 [305]		※	※	※	414	429	429	429	464	464	464
80 [307]		※	※	※	※	630	630	630	630	630	630
90 [309]		※	※	※	※	707	707	707	707	707	707
馬力 HP (*4P)		1/4,1/2	1,2	3,5	7.5,10	15,20	25,30	40	50,60	75	100
型號	段別										
24 [200]	2 段	221	226	※	※	※	※	※	※	※	※
32 [280]		258	263	268	※	※	※	※	※	※	※
38(H) [300(H)]		320	320	325	※	※	※	※	※	※	※
50(H) [301(H)]		※	378	383	393	422	444	463	※	※	※
55 [303]		※	399	404	414	443	464	483	※	※	※
60 [305]		※	439	444	454	483	483	523	※	※	※
80 [307]		※	※	※	629	644	644	644	679	679	679
90 [309]		※	※	※	724	739	739	739	774	774	774
110 [311]		※	※	※	※	913	913	913	913	913	913
120 [313]		※	※	※	※	1020	1020	1020	1020	1020	1020
馬力 HP (*4P)		1/4,1/2	1,2	3,5	7.5,10	15,20	25,30	40	50,60	75	100
型號	段別										
24 [200]	3 段	251	256	※	※	※	※	※	※	※	※
32 [280]		290	295	300	※	※	※	※	※	※	※
38(H) [300(H)]		353	353	358	※	※	※	※	※	※	※
50(H) [301(H)]		410	410	415	※	※	※	※	※	※	※
55 [303]		430	430	435	※	※	※	※	※	※	※
60 [305]		※	492	497	507	536	557	576	※	※	※
80 [307]		※	642	647	657	686	707	726	※	※	※
90 [309]		※	749	754	764	793	793	793	※	※	※
110 [311]		※	※	※	912	927	927	927	962	※	※
120 [313]		※	※	※	1037	1052	1052	1052	1087	1087	1087
150 [315]		※	※	※	※	1313	1313	1313	1313	1313	1313
馬力 HP (*4P)		1/4,1/2	1,2	3,5	7.5,10	15,20	25,30	40	50,60	75	100
型號	段別										
24 [200]	4 段	281	286	※	※	※	※	※	※	※	※
32 [280]		323	328	333	※	※	※	※	※	※	※
38(H) [300(H)]		385	385	390	※	※	※	※	※	※	※
50(H) [301(H)]		438	443	448	※	※	※	※	※	※	※
55 [303]		458	463	468	※	※	※	※	※	※	※
60 [305]		523	523	528	※	※	※	※	※	※	※
80 [307]		674	674	679	※	※	※	※	※	※	※
90 [309]		※	802	807	817	846	867	886	※	※	※
110 [311]		※	925	930	940	969	990	1009	※	※	※
120 [313]		※	1062	1067	1077	1106	1127	1146	※	※	※
150 [315]		※	※	※	1330	1345	1345	1345	1380	1380	1380
200 [317]		※	※	※	※	1739	1739	1739	1739	1739	1739

行星齒輪減速機 - 尺寸表

機型
PS
24#~200# (200#~317#)

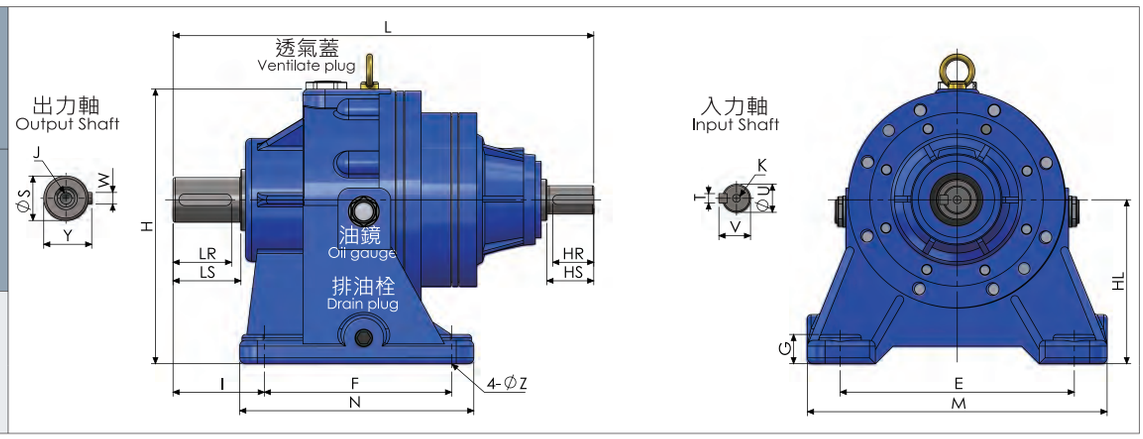

尺寸表*in millimeter

型號	E	F	G	H	HL	I	J	M	N	ØZ	出力軸				
											LR	LS	ØS	W	Y
24 [200]	140	90	13	150	90	53	M8*P1.25	170	120	12	30	35	24	8	27
32 [280]	170	125	20	185	110	70	M10*P1.5	210	155	12	40	50	32	10	35
38 [300]	200	160	25	233	140	78	M12*P1.75	260	200	18	50	58	38	10	41
38H [300H]				283	190										
50 [301]	200	160	25	233	140	102	M16*P2	260	200	18	70	82	50	14	53.5
50H [301H]				283	190										
55 [303]	300	250	35	332	210	142	M16*P2	370	305	22	80	95	55	16	59
60 [305]	300	250	35	332	210	152	M20*P2.5	370	305	22	90	105	60	18	64
80 [307]	365	356	45	425	250	175	P.C.D 55 3-M12*P1.75	445	436	28	110	130	80	22	85
90 [309]	365	356	45	425	250	215	P.C.D 55 3-M12*P1.75	445	436	28	150	170	90	25	95
110 [311]	457	400	40	503	280	295	P.C.D 70 3-M16*P2	560	524	28	180	200	110	28	116
120 [313]	457	470	40	503	280	295	P.C.D 70 3-M16*P2	560	590	28	180	200	120	32	127
150 [315]	508	412	40	586	315	425	P.C.D 70 3-M16*P2	620	556	33	200	250	150	36	158
200 [317]	700	450	40	763	415	567	P.C.D 140 6-M16*P2	850	650	33	250	260	200	45	210

行星齒輪減速機 - 尺寸表

(L) 長度表*in millimeter								
型號	段別	L	HS	HR	ØU	T	V	K
24 [200]	1 段	253	30	20	19	6	21.5	M6
32 [280]		298	40	35	24	8	27	M8
38(H) [300(H)]		361	58	45	38	10	41	M10
50(H) [301(H)]		397	58	45	38	10	41	M10
55 [303]		516	82	70	50	14	53.5	M12
60 [305]		544	82	70	50	14	53.5	M12
80 [307]		713	105	90	60	18	64	M14
90 [309]		790	105	90	60	18	64	M14
110 [311]		990	130	110	80	22	85	P.C.D 55_3-M12
120 [313]		1060	130	110	80	22	85	P.C.D 55_.3-M12
型號 Size	段別	L	HS	HR	ØU	T	V	K
24 [200]	2 段	283	30	20	19	6	21.5	M6
32 [280]		331	40	35	24	8	27	M8
38(H) [300(H)]		388	40	35	24	8	27	M8
50(H) [301(H)]		450	58	45	38	10	41	M10
55 [303]		470	58	45	38	10	41	M10
60 [305]		510	58	45	38	10	41	M10
80 [307]		760	82	70	50	14	53.5	M12
90 [309]		855	82	70	50	14	53.5	M12
110 [311]		996	105	90	60	18	64	M14
120 [313]		1103	105	90	60	18	64	M14
150 [315]		1353	130	110	80	22	85	P.C.D 55_3-M12
型號 Size	段別	L	HS	HR	ØU	T	V	K
24 [200]	3 段	313	30	20	19	6	21.5	M6
32 [280]		363	40	35	24	8	27	M8
38(H) [300(H)]		421	40	35	24	8	27	M8
50(H) [301(H)]		478	40	35	24	8	27	M8
55 [303]		498	40	35	24	8	27	M8
60 [305]		563	58	45	38	10	41	M10
80 [307]		714	58	45	38	10	41	M10
90 [309]		821	58	45	38	10	41	M10
110 [311]		1043	82	70	50	14	53.5	M12
120 [313]		1168	82	70	50	14	53.5	M12
150 [315]		1396	105	90	60	18	64	M14
200 [317]		1779	130	110	80	22	85	P.C.D 55_3-M12
型號 Size	段別	L	HS	HR	ØU	T	V	K
24 [200]	4 段	343	30	20	19	6	21.5	M6
32 [280]		396	40	35	24	8	27	M8
38(H) [300(H)]		453	40	35	24	8	27	M8
50(H) [301(H)]		510	40	35	24	8	27	M8
55 [303]		530	40	35	24	8	27	M8
60 [305]		591	40	35	24	8	27	M8
80 [307]		742	40	35	24	8	27	M8
90 [309]		874	58	45	38	10	41	M10
110 [311]		997	58	45	38	10	41	M10
120 [313]		1134	58	45	38	10	41	M10
150 [315]		1461	82	70	50	14	53.5	M12
200 [317]		1822	105	90	60	18	64	M14

行星齒輪減速機 - 尺寸表

機型
FS
24#~200# (200#~317#)

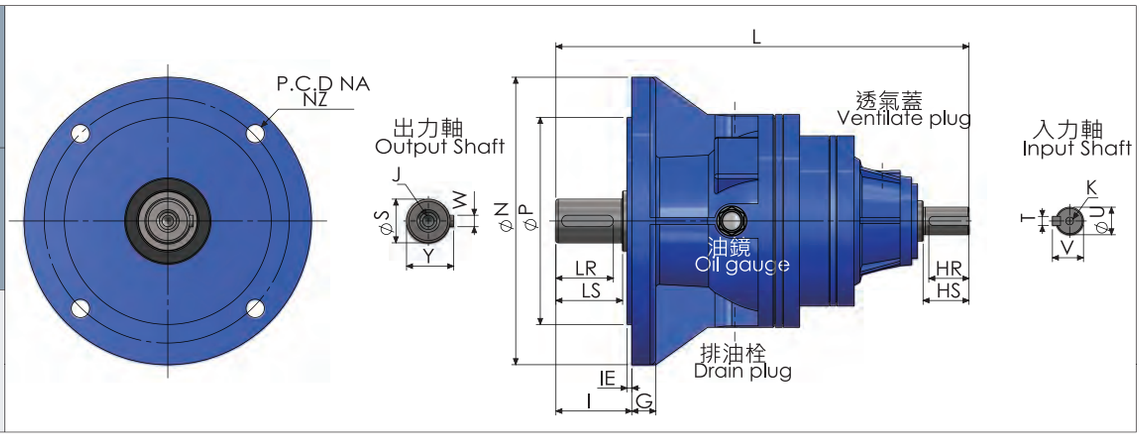

尺寸表*in millimeter

型號	G	I	IE	J	N	NA	NZ	P	出力軸				
									LR	LS	ØS	W	Y
24 [200]	12	44	4	M8*P1.25	160	130	4-Ø10	110	30	35	24	8	27
32 [280]	16	59	4	M10*P1.5	200	165	4-Ø12	130	40	50	32	10	35
38 [300]	20	67	4	M12*P1.75	250	215	4-Ø16	180	50	58	38	10	41
38H [300H]					300	265	4-Ø16	230					
50 [301]	20	91	4	M16*P2	250	215	4-Ø16	180	70	82	50	14	53.5
50H [301H]					300	265	4-Ø16	230					
55 [303]	20	104	4	M16*P2	350	300	4-Ø19	250	80	95	55	16	59
60 [305]	20	114	4	M20*P2.5	350	300	4-Ø19	250	90	105	60	18	64
80 [307]	27	140	4	P.C.D 55 3-M12*P1.75	450	400	4-Ø22	350	110	130	80	22	85
90 [309]	27	180	4	P.C.D 55 3-M12*P1.75	450	400	4-Ø22	350	150	170	90	25	95
110 [311]	35	220	5	P.C.D 70 3-M16*P2	550	500	4-Ø28	450	180	200	110	28	116
120 [313]	35	220	5	P.C.D 70 3-M16*P2	550	500	4-Ø28	450	180	200	120	32	127
150 [315]	30	499	13	P.C.D 70 3-M16*P2	640	600	24-Ø22	460	200	250	150	36	158
200 [317]	50	642	10	P.C.D 140 6-M16*P2	900	800	24-Ø32	700	250	260	200	45	210

行星齒輪減速機 - 尺寸表

(L) 長度表*in millimeter								
型號	段別	L	HS	HR	ØU	T	V	K
24 [200]	1 段	253	30	20	19	6	21.5	M6
32 [280]		298	40	35	24	8	27	M8
38(H) [300(H)]		361	58	45	38	10	41	M10
50(H) [301(H)]		397	58	45	38	10	41	M10
55 [303]		516	82	70	50	14	53.5	M12
60 [305]		544	82	70	50	14	53.5	M12
80 [307]		713	105	90	60	18	64	M14
90 [309]		790	105	90	60	18	64	M14
110 [311]		990	130	110	80	22	85	P.C.D 55_3-M12
120 [313]		1060	130	110	80	22	85	P.C.D 55_3-M12
型號	段別	L	HS	HR	ØU	T	V	K
24 [200]	2 段	283	30	20	19	6	21.5	M6
32 [280]		331	40	35	24	8	27	M8
38(H) [300(H)]		388	40	35	24	8	27	M8
50(H) [301(H)]		450	58	45	38	10	41	M10
55 [303]		470	58	45	38	10	41	M10
60 [305]		510	58	45	38	10	41	M10
80 [307]		760	82	70	50	14	53.5	M12
90 [309]		855	82	70	50	14	53.5	M12
110 [311]		996	105	90	60	18	64	M14
120 [313]		1103	105	90	60	18	64	M14
150 [315]		1353	130	110	80	22	85	P.C.D 55_3-M12
型號	段別	L	HS	HR	ØU	T	V	K
24 [200]	3 段	313	30	20	19	6	21.5	M6
32 [280]		363	40	35	24	8	27	M8
38(H) [300(H)]		421	40	35	24	8	27	M8
50(H) [301(H)]		478	40	35	24	8	27	M8
55 [303]		498	40	35	24	8	27	M8
60 [305]		563	58	45	38	10	41	M10
80 [307]		714	58	45	38	10	41	M10
90 [309]		821	58	45	38	10	41	M10
110 [311]		1043	82	70	50	14	53.5	M12
120 [313]		1168	82	70	50	14	53.5	M12
150 [315]		1396	105	90	60	18	64	M14
200 [317]		1779	130	110	80	22	85	P.C.D 55_3-M12
型號	段別	L	HS	HR	ØU	T	V	K
24 [200]	4 段	343	30	20	19	6	21.5	M6
32 [280]		396	40	396	24	8	27	M8
38(H) [300(H)]		453	40	35	24	8	27	M8
50(H) [301(H)]		510	40	35	24	8	27	M8
55 [303]		530	40	35	24	8	27	M8
60 [305]		591	40	35	24	8	27	M8
80 [307]		742	58	45	38	10	41	M10
90 [309]		874	58	45	38	10	41	M10
110 [311]		997	58	45	38	10	41	M10
120 [313]		1134	58	45	38	10	41	M10
150 [315]		1461	82	70	50	14	53.5	M12
200 [317]		1822	105	90	60	18	64	M14

行星齒輪減速機 - 尺寸表

機型
RM
24#~90# (200#~309#)

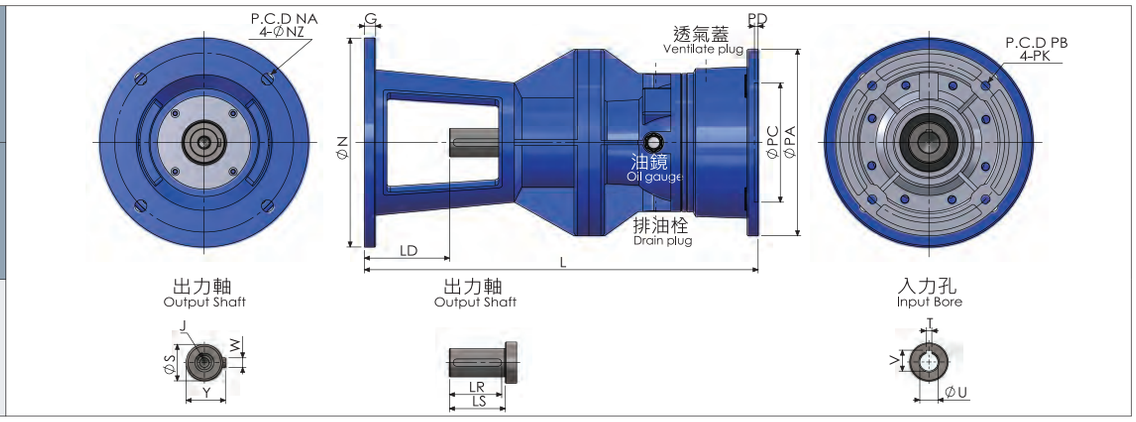

尺寸表*in millimeter

型號	G	LD	N	NA	ØNZ	P	出力軸					
							LR	LS	ØS	W	Y	J
24 [200]	10	60	180	155	10	109	35	40	24	8	27	M8*P1.25
32 [280]	12	75	210	185	12	146	45	50	32	10	35	M10*P1.5
38 [300]	15	105	280	240	16	185	70	75	38	10	41	M16*P2
50 [301]	15	86	280	240	16	185	70	75	50	14	53.5	M16*P2
55 [303]	20	120	350	310	16	240	85	90	55	16	59	M16P*2
60 [305]	20	130	350	310	16	240	85	90	60	18	64	M20*P2.5
80 [307]	25	150	490	430	22	340	109	114	80	22	85	P.C.D-55 3-M12*P1.75
90 [309]	25	150	490	430	22	340	109	114	90	25	95	P.C.D-55 3-M12*P1.75

(L) 長度表*in millimeter

段別		1 段								2 段							
型號		24	32	38	50	55	60	80	90	24	32	38	50	55	60	80	90
馬力 HP (*4P)		[200]	[280]	[300]	[301]	[303]	[305]	[307]	[309]	[200]	[280]	[300]	[301]	[303]	[305]	[307]	[309]
1/4,1/2	L	347	405	*	*	*	*	*	*	377	438	553	*	*	*	*	*
1,2	L	352	405	522	533	*	*	*	*	382	438	553	586	670	710	*	*
3,5	L	*	410	527	538	*	*	*	*	*	443	558	591	675	715	*	*
7.5,10	L	*	*	537	548	656	685	*	*	*	*	*	601	685	725	966	1059
15,20	L	*	*	566	577	672	700	*	*	*	*	*	630	714	754	981	1074
25,30	L	*	*	*	*	672	700	*	*	*	*	*	*	*	*	981	1074
段別		3 段								4 段							
型號		24	32	38	50	55	60	80	90	24	32	38	50	55	60	80	90
馬力 HP (*4P)		[200]	[280]	[300]	[301]	[303]	[305]	[307]	[309]	[200]	[280]	[300]	[301]	[303]	[305]	[307]	[309]
1/4,1/2	L	407	470	586	618	701	*	*	*	437	503	618	650	734	794	1011	*
1,2	L	412	470	586	618	701	763	979	1084	442	503	618	650	734	794	1011	1137
3,5	L	*	475	591	623	706	768	984	1089	*	508	623	655	739	799	1016	1142
7.5,10	L	*	*	*	*	*	778	994	1099	*	*	*	*	*	*	*	1152
15,20	L	*	*	*	*	*	807	1023	1128	*	*	*	*	*	*	*	*
25,30	L	*	*	*	*	*	*	*	*	*	*	*	*	*	*	*	*

行星式減速機-安裝伺服馬達尺寸圖

特殊規格	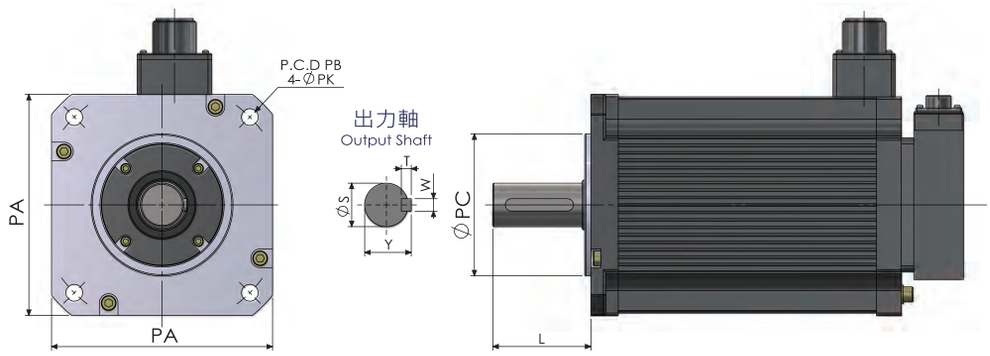
伺服馬達	
入力尺寸	

尺寸表*in millimeter									
適用型號	代碼	PA	PB	PC	ØPK	L	ØS	W	T
24 [200]	24-A14	60	70	50	5.5	30	14	5	5
	24-B14	80	90	70	6.6	30	14	5	5
	24-B19	80	90	70	6.6	40	19	5	5
32 [280]	32-A14	60	70	50	5.5	30	14	5	5
	32-B14	80	90	70	6.6	30	14	5	5
	32-B19	80	90	70	6.6	40	19	5	5
	32-C14	90	100	80	6.6	37	14	5	5
	32-C16	90	100	80	6.6	40	16	5	5
	32-D19	130	145	110	9	45	19	5	5
	32-D22	130	145	110	9	55	22	6	6
	32-D24	130	145	110	9	55	24	8	7
38(H) [300(H)]	38-A35	178	200	114.3	13.5	79	35	10	8
	38-A42	178	200	114.3	13.5	113	42	12	8
50(H) [301(H)]	50-A35	178	200	114.3	13.5	79	35	10	8
	50-A42	178	200	114.3	13.5	113	42	12	8

註：本表所列尺寸為客戶經常性使用規格，其它特殊規格可另行指定承製，如安裝法蘭、特殊軸承、軸長及鍵槽等。歡迎與本公司相關業務人員洽詢相關事宜。

馬達尺寸圖

圖 1

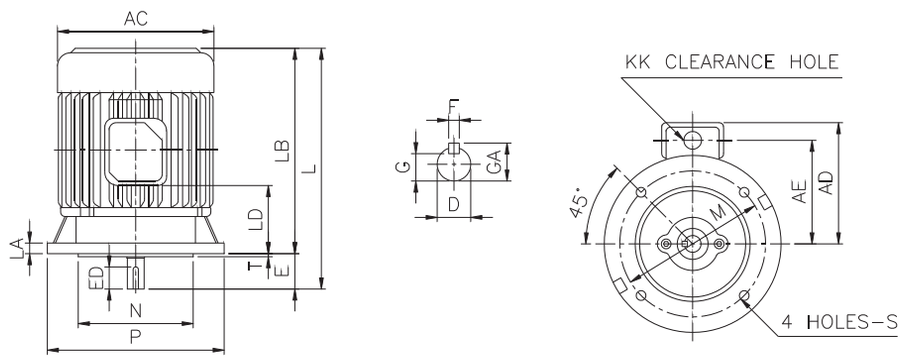

圖 2

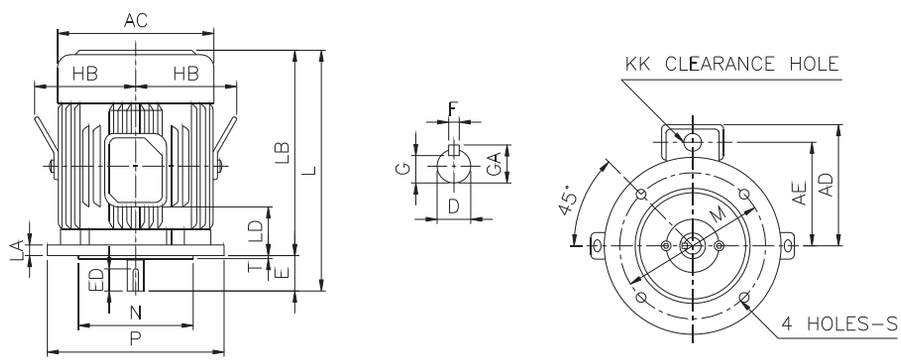

圖 3

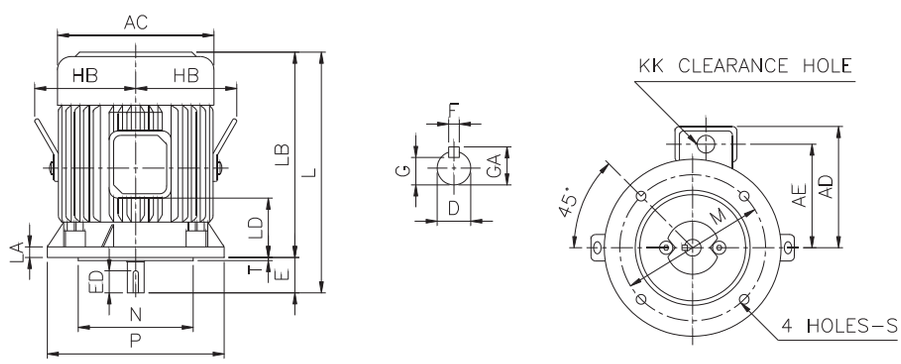

圖 4

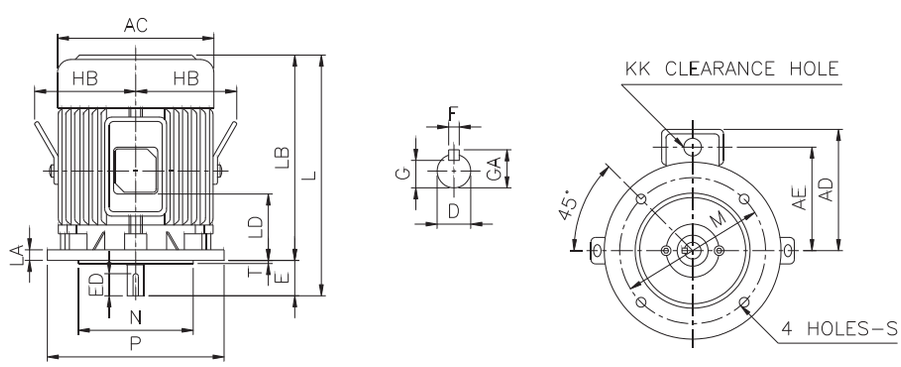

馬達尺寸圖

圖 5

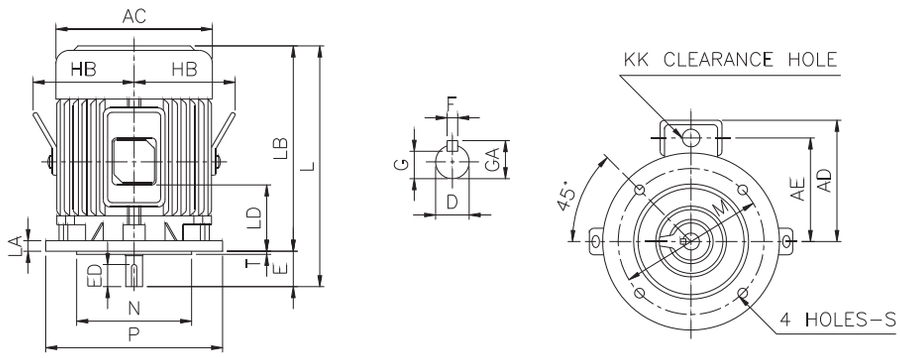

圖 6

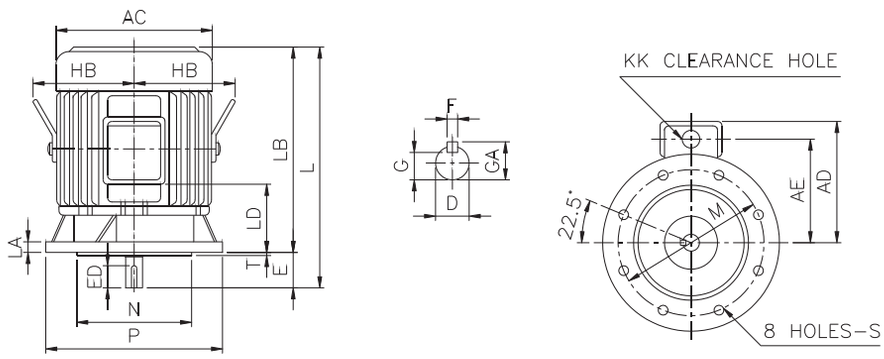

輸出功率 (KW)				法蘭	圖	AC	AD	AE	HB	KK	L	LA	LB	LD	M	N	P	S	T	軸端尺寸 (SHAFT SIZE)					
2P	4P	6P	8P	Flange	號															D	E	ED	F	G	GA
0.2	0.2	—	—	63	1	144	115	88	-	22	238	12	215	74	130	110	160	10	3.5	11	23	10	4	8.5	12.5
0.4	0.4	0.2	—	71		162	125	98	-	22	266	12	236	82	130	110	160	10	3.5	14	30	14	5	11	16
0.75	0.75	0.4	0.2	80	2	177	137	117	-	22	272	12	232	55	165	130	200	12	3.5	19	40	25	6	15.5	21.5
1.5 2.2	1.5	0.75	0.4	90L	3	200	150	130	-	22	361	12	311	113	165	130	200	12	3.5	24	50	32	8	20	27
—	2.2	1.5	0.75	100L	2	219	173	140	140	28	363	16	303	88	215	180	250	14.5	4	28	60	40	8	24	31
3.7	3.7	2.2	1.5	112M	3	238	182	149	150	28	422	16	362	135	215	180	250	14.5	4	28	60	40	8	24	31
5.5 7.5	5.5	3.7	2.2	132S	2	273	218	175	169	35	446	20	366	97	265	230	300	14.5	4	38	80	56	10	33	41
—	7.5	5.5	3.7	132M		273	218	175	169	35	484	20	404	116	265	230	300	14.5	4	38	80	56	10	33	41
11 15	11	7.5	5.5	160M	4	334	256	213	217	35	604	20	494	151	300	250	300	18.5	5	42	110	80	12	37	45
19	15	11	7.5	160L		334	256	213	217	35	648	20	538	173	300	250	300	18.5	5	42	110	80	12	37	45
22	—	—	—	180MA		382	301	245	241	52	667	20	557	170	350	300	400	18.5	5	48	110	80	14	42.5	51.5
—	19 22	15	11	180MC		382	301	245	241	52	667	20	557	170	350	300	400	18.5	5	48	110	80	14	42.5	51.5
30	—	—	—	180LA	5	382	301	245	241	52	705	20	595	189	350	300	400	18.5	5	55	110	80	16	49	59
—	30	19 22	15	180LC	4	382	301	245	241	52	705	20	595	189	350	300	400	18.5	5	55	110	80	16	49	59
37 45	—	—	—	200LA	6	420	334	274	260	65	768	20	658	194	400	350	450	18.5	5	55	110	80	16	49	59
—	37 45	30 37	19 22	200LC		420	334	274	260	65	798	20	658	194	400	350	450	18.5	5	60	140	110	18	53	64
55	—	—	—	225SA		458	382	307	286	92	806	22	696	203	500	450	550	18.5	5	55	110	80	16	49	59
—	55	45	30	225SC		458	382	307	286	92	806	22	696	203	500	450	550	18.5	5	65	140	110	18	58	69
75				A250SA	7	510	479	364	312	92	890.5	22	780.5	201.5	500	450	550	18.5	5	55	110	80	16	49	59
	75	55	45	A250SC		510	479	364	312	92	920.5	22	780.5	201.5	500	450	550	18.5	5	75	140	110	20	67.5	79.5

※相關數據參考自東元AEVF系列馬達尺寸。

北工牌®

立翔機電工業有限公司

桃園市八德區興豐路2350巷220號

No. 220, Lane 2350, Xingfeng Rd, Bade Dist., Taoyuan City, 334023 Taiwan

TEL:+886-3-2180188 / FAX:+886-3-2180288

E-mail:li.xiang@msa.hinet.net

URL: https://www.taiwan-drive.com/zh-TW/

歡迎掃 QR CODE
進入官網了解詳情

Made in Taiwan Since 1976