減速機・減速馬達・專業優良製造廠
幾種齊全　滿足所有設備需求
REDUCER, GEAR MOTOR
PROFESSIONAL MANUFACTURER IN TAIWAN

立翔機電工業有限公司
北機工業股份有限公司
LI XIANG MACH. & ELEC. CO., LTD
PEI GEAR INDUSTRIAL CO., LTD

Tel: +886-3-2180188
Fax: +886-3-2180288
E-mail: li.xiang@msa.hinet.net / lixiangsales@gmail.com
Url: www.li-xiang.com.tw

Office: No. 1, Lane 33, Hou Juarge St., Bade City, Taoyuan Hsien 33463 Taiwan
Factory: No. 220, Lane 2350, Xingfeng Rd., Bade City, Taoyuan Hsien 33463 Taiwan
公司：33463 桃園縣八德市後庄街33巷1號
工廠：33463 桃園縣八德市興豐路2350巷220號

2014.09

北工牌®

MS系列工業用
三相鑄鋁電動機

Aluminum plate 3-phase motor

立翔機電工業有限公司 / 北機工業股份有限公司
LI XIANG MACH. & ELEC. CO., LTD / PEI GEAR INDUSTRIAL CO., LTD

Aluminum Plate 3-Phase Motor

MS系列工業用三相鑄鋁電動機

產品簡介

MS系列電動機具備有外觀精美、效率高、體積小、重量輕等優點。同時具有防護等級高和絕緣等級高的特點，從而提高了電機的使用壽命和可靠性。

該系列電機廣泛應用於機械、化工、運輸、紡織、食品和包裝等機械設備製造行業，同時也是各類泵、通排風和供暖設備、傳動、液壓、壓縮機、各類機床等配套的驅動電機。

產品特點

IEC規格(可搭配歐規法蘭)
IP55
F級絕緣
B級溫昇
鋁合金機殼

使用條件

海拔不超過1000公尺
可適用環境溫度-15℃ ~ +40℃
工作電壓：220V / 380V
額定頻率：50Hz / 60Hz
工作方式：連續S1

三相鑄鋁電動機**技術參數表**

MS Series IE1 2 POLE (at 50Hz)

型號	輸出 馬力HP	輸出 仟瓦KW	電流 220V	電流 380V	滿載轉速 (RPM)	效率 (%)	功率因素 Cos(φ)	額定電流 (A)	額定轉矩 (Nm)	重量 (KG)
MS561-2	1/8	0.09	0.66	0.38	2670	57	0.65	0.35	0.32	2.8
MS632-2	1/4	0.25	1.29	0.75	2710	65	0.78	0.71	0.88	4.4
MS633-2	1/2	0.37	1.92	1.11	2710	65	0.78	1.05	1.3	4.9
MS712-2	3/4	0.55	2.57	1.49	2760	71	0.79	1.42	1.9	6.1
MS713-2	1	0.75	3.33	1.93	2730	72	0.82	1.83	2.62	7
MS803-2	2	1.5	6.04	3.50	2800	78.5	0.83	3.32	5.1	11.7
MS90L1-2	3	2.2	8.39	4.85	2840	81	0.85	4.61	7.4	15
MS100L2-2	5.5	4	14.3	8.30	2850	84.2	0.87	7.88	13.4	25.2
MS112L-2	7.5	5.5	19.1	11.1	2880	85.7	0.88	10.53	18.24	30.2
MS132S2-2	10	7.5	25.7	14.9	2920	87	0.88	14.14	24.53	42.2
MS132M2-2	15	11	36.3	21.0	2930	88.4	0.9	19.96	35.85	60.4
MS160M2-2	20	15	48.4	28.0	2930	89.4	0.85	29	48.89	68
MS160L-2	25	18.5	59.3	34.3	2940	90	0.85	35	60	104
MS180M-2	30	22	71.3	41.3	2950	90.5	0.85	42	71.2	114

MS Series IE1 4 POLE (at 50Hz)

型號	輸出 馬力HP	輸出 仟瓦KW	電流 220V	電流 380V	滿載轉速 (RPM)	效率 (%)	功率因素 Cos(φ)	額定電流 (A)	額定轉矩 (Nm)	重量 (KG)
MS562-4	1/8	0.09	0.82	0.47	1360	52	0.59	0.43	0.7	3.3
MS633-4	1/4	0.25	1.66	1.58	1340	60	0.66	0.91	1.8	4.8
MS712-4	1/2	0.37	2.02	1.92	1370	65	0.74	1.11	2.6	6.2
MS713-4	3/4	0.55	2.92	1.69	1380	66	0.75	1.6	3.81	7.3
MS802-4	1	0.75	3.05	2.03	1380	72	0.78	1.93	5.19	10
MS90L1-4	2	1.5	6.27	5.97	1400	78.5	0.8	3.45	10.2	14.6
MS100L1-4	3	2.2	8.80	5.09	1420	81	0.81	4.84	14.8	21
MS112M-4	5.5	4	15.0	8.70	1430	84.2	0.83	8.26	26.71	30.5
MS132S-4	7.5	5.5	20.1	11.6	1450	85.7	0.84	11.03	36.22	40.4
MS132M-4	10	7.5	26.6	15.4	1450	87	0.85	14.64	49.4	49.6
MS160M-4	15	11	37.5	21.7	1460	88.4	0.87	21.8	71.7	69.5
MS160L1-4	20	15	51.2	29.6	1460	88.4	0.87	30	97.8	97
MS180M-4	25	18.5	62.4	36.1	1460	90.5	0.86	36	120.2	110
MS180L-4	30	22	73.8	42.7	1460	91	0.86	43	142.9	119

MS Series IE1 6 POLE (at 50Hz)

型號	輸出 馬力HP	輸出 仟瓦KW	電流 220V	電流 380V	滿載轉速 (RPM)	效率 (%)	功率因素 Cos(φ)	額定電流 (A)	額定轉矩 (Nm)	重量 (KG)
MS631-6	1/8	0.09	0.92	0.53	840	42	0.61	0.51	1.02	4.2
MS712-6	1/4	0.25	1.59	0.92	900	59	0.66	0.87	2.7	6.5
MS713-6	1/2	0.37	2.31	1.34	890	61	0.69	1.27	3.97	7.2
MS802-6	3/4	0.55	2.99	1.73	900	67	0.72	1.65	5.84	9.9
MS803-6	1	0.75	4.02	2.33	900	68	0.72	2.21	8	11.3
MS100L1-6	2	1.5	7	4.05	945	74	0.76	3.85	15.16	19.1
MS112M-6	3	2.2	9.70	5.64	955	78	0.76	5.36	22	25.4
MS132M1-6	5.5	4	17.2	9.93	960	80.5	0.76	9.44	39.8	45
MS132M2-6	7.5	5.5	22.6	13.1	960	83	0.77	12.42	54.71	55.5
MS132L-6	10	7.5	30.1	17.4	960	85	0.77	16.54	74.6	60
MS160L-6	15	11	41.8	24.2	960	86	0.81	23	109	88
MS180L-6	20	15	54.6	31.6	970	87	0.82	30	148	114

MS Series IE1 8 POLE (at 50Hz)

型號	輸出 馬力HP	輸出 仟瓦KW	電流 220V	電流 380V	滿載轉速 (RPM)	效率 (%)	功率因素 Cos(φ)	額定電流 (A)	額定轉矩 (Nm)	重量 (KG)
MS711-8	1/8	0.09	0.88	0.51	680	48	0.56	0.48	1.26	6
MS802-8	1/4	0.25	1.92	1.11	680	56	0.61	1.06	3.5	10.9
MS90S-8	1/2	0.37	2.45	1.42	680	63	0.63	1.35	5.2	14.8
MS90L-8	3/4	0.55	3.36	1.95	680	66	0.65	1.85	7.7	17.2
MS100L1-8	1	0.75	4.45	2.58	710	66	0.67	2.45	10.09	17.5
MS112M-8	2	1.5	7.82	4.53	710	74	0.68	4.3	20.18	25.6
MS132S-8	3	2.2	10.8	6.28	720	75	0.71	5.96	29.2	35.5
MS160M1-8	5	4	18.0	10.4	710	80	0.73	9.9	53.8	68.5
MS160M2-8	7.5	5.5	23.4	13.5	715	82	0.73	13	73	70
MS160L-8	10	7.5	30.9	17.9	720	84	0.74	71	100	87.5
MS180L-8	15	11	45.2	26.2	730	86	0.76	24	144	117

裝配圖及零件

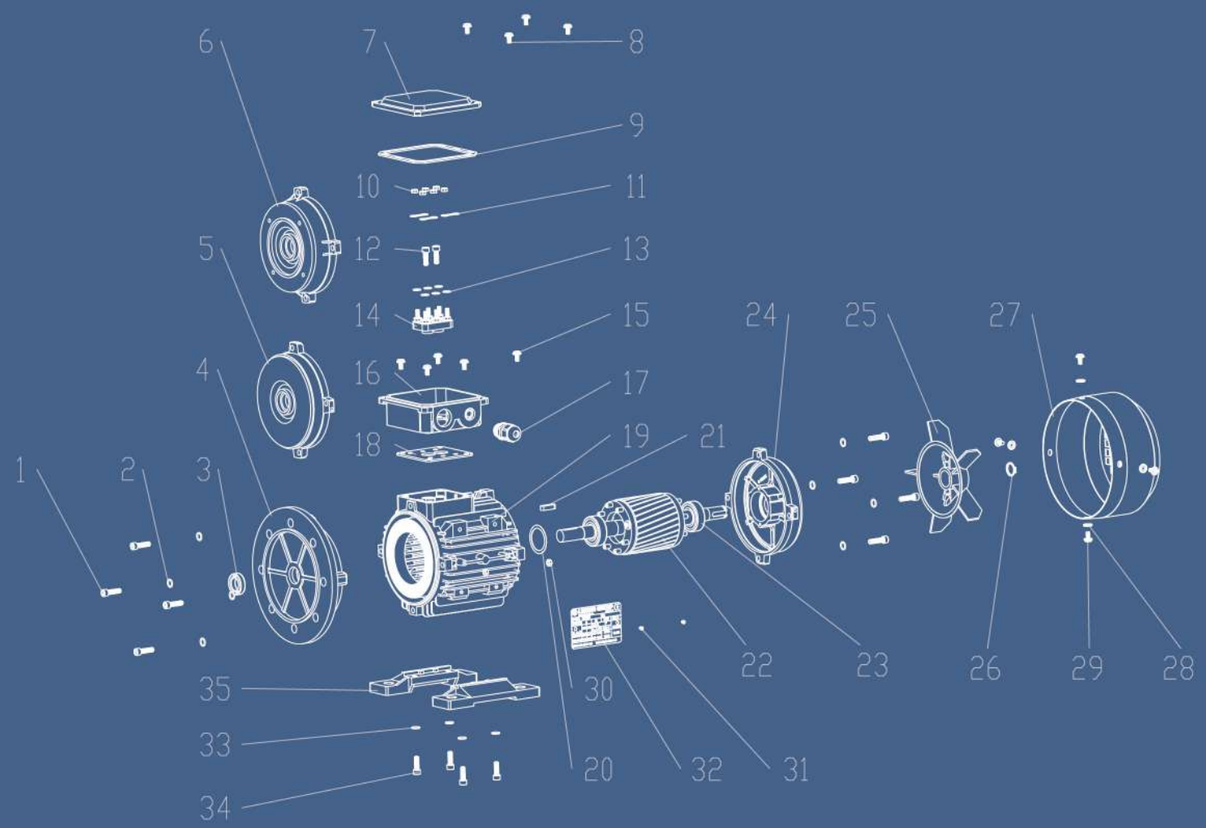

1. 固定螺栓
2. 墊片
3. 油封
4. B5法蘭
5. B3法蘭
6. B14法蘭
7. 接線盒蓋
8. 接線盒螺絲
9. 接線盒密封上墊片
10. 接線板固定螺釘
11. 連接片
12. 接線柱
13. 接線墊片
14. 接線板
15. 接線盒固定螺釘
16. 接線盒底座
17. 出線螺套
18. 接線盒密封下墊片
19. 機殼
20. 墊圈
21. 平鍵
22. 轉子
23. 軸承
24. 後段蓋
25. 風扇
26. S扣環
27. 風罩
28. 風罩固定墊圈
29. 風罩固定螺釘
30. 端蓋固定螺釘
31. 鉚釘
32. 名牌
33. 腳座固定螺帽
34. 腳座固定螺釘
35. 腳座

軸承列表

機座號	級數	驅動端軸承	非驅動端軸承
56	2~4	6201-2Z	6201-2Z
63	2~6		
71	2~8	6202-2Z	6202-2Z
80	2~8	6204-2Z	6204-2Z
90S	2~8	6205-2Z	6205-2Z
90L			
100L	2~8	6206-2Z	6206-2Z
112M	2~8	6306-2Z	6206-2Z
132S	2~8	6308-2Z	6208-2Z
132M			
160	2~8	6309-2Z	6308-2Z
160M			6309-2Z
160L			
180	2~8	6310-2Z	6309-2Z
200	2~8	6312-2Z	6311-2Z

MS系列

B3安裝方式

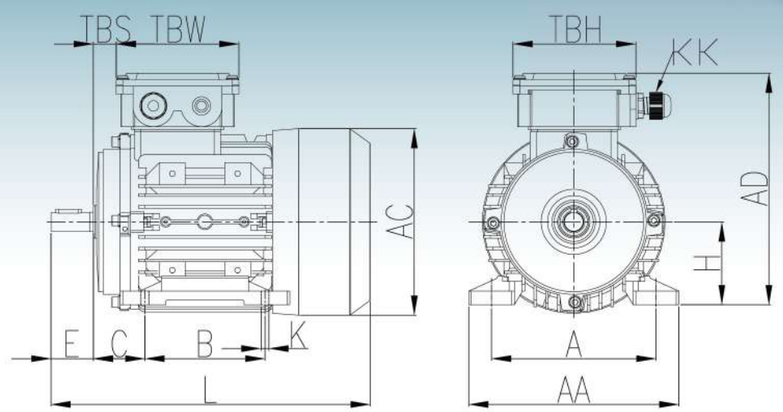

機座	安裝尺寸					軸長尺寸							外型尺寸								
	H	A	B	C	K	D	E	F	G	SS	XX	ZZ	AA	AD	HD	AC	L	KK	TBS	TBW	TBH
56	56	90	71	36	5.8×8.8	Ø9	20	3	7.2	M3	9	12	110	156	100	Ø117	196	1-M16×1.5	14	88	88
63	63	100	80	40	7×10	Ø11	23	4	8.5	M4	10	14	120	171	108	Ø130	220	1-M16×1.5	14	94	94
71	71	112	90	45	7×10	Ø14	30	5	11	M5	12	17	132	186	115	Ø147	241(255)	1-M20×1.5	20	94	94
80	80	125	100	50	10×13	Ø19	40	6	15.5	M6	16	21	160	213	133	Ø163	290	1-M20×1.5	27	105	105
90S	90	140	100	56	10×13	Ø24	50	8	20	M8	19	25	175	229	139	Ø183	312	1-M20×1.5	30	105	105
90L1/L2	90	140	125	56	10×13	Ø24	50	8	20	M8	19	25	175	229	139	Ø183	337/367	1-M20×1.5	30	105	105
100	100	160	140	63	12×15	Ø28	60	8	24	M10	22	30	198	252	152	Ø205	369(387)	2-M20×1.5	26	105	105
112	112	190	140	70	12×15	Ø28	60	8	24	M10	22	30	220	279	167	Ø229	395	2-M25×1.5	32	112	112
132S	132	216	140	89	12×15	Ø38	80	10	33	M12	28	37	252	318	186	Ø265	437	2-M25×1.5	38	112	112
132M/L	132	216	178	89	12×15	Ø38	80	10	33	M12	28	37	252	318	186	Ø265	475/501	2-M25×1.5	38	112	112
160M/L	160	254	210/254	108	15×19	Ø42	110	12	37	M16	36	45	290	384	224	Ø325	640	2-M32×1.5	64	143	143
180M/L	180	279	241/279	121	15×25	Ø48	110	14	42.5	M16	36	45	340	440	260	Ø368	730	2-M32×1.5	73	190	190
200L	200	318	305	133	19×29	Ø55	110	16	49	M20	42	53	390	460	260	Ø368	745	2-M40×1.5	85	190	190

該機座號有兩種加工尺寸，額定的功率是針對常規“L”的尺寸，而較高的功率是針對大尺寸的“L”（請參考括號裡的數據）。

MS系列

B5 / B35安裝方式

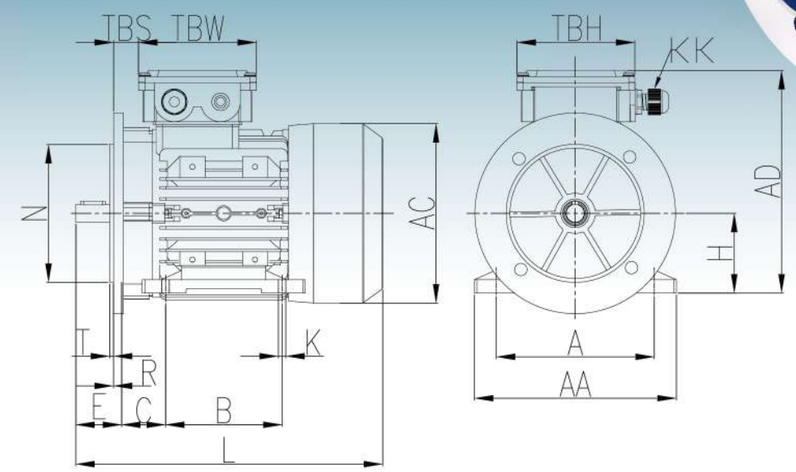

機座	安裝尺寸					軸長尺寸							外型尺寸									B5					
	H	A	B	C	K	D	E	F	G	SS	XX	ZZ	AA	AD	HD	AC	L	KK	TBS	TBW	TBH	M	N	P	T	S	R
56	56	90	71	36	5.8×8.8	Ø9	20	3	7.2	M3	9	12	110	156	100	Ø117	196	1-M16×1.5	14	88	88	Ø100	Ø80	Ø120	3.0	Ø7	0
63	63	100	80	40	7×10	Ø11	23	4	8.5	M4	10	14	120	171	108	Ø130	220	1-M16×1.5	14	94	94	Ø115	Ø95	Ø140	3.0	Ø10	0
71	71	112	90	45	7×10	Ø14	30	5	11	M5	12	17	132	186	115	Ø147	241(255)	1-M20×1.5	20	94	94	Ø130	Ø110	Ø160	3.5	Ø10	0
80	80	125	100	50	10×13	Ø19	40	6	15.5	M6	16	21	160	213	133	Ø163	290	1-M20×1.5	27	105	105	Ø165	Ø130	Ø200	3.5	Ø12	0
90S	90	140	100	56	10×13	Ø24	50	8	20	M8	19	25	175	229	139	Ø183	312	1-M20×1.5	30	105	105	Ø165	Ø130	Ø200	3.5	Ø12	0
90L1/L2	90	140	125	56	10×13	Ø24	50	8	20	M8	19	25	175	229	139	Ø183	337/367	1-M20×1.5	30	105	105	Ø165	Ø130	Ø200	3.5	Ø12	0
100	100	160	140	63	12×15	Ø28	60	8	24	M10	22	30	198	252	152	Ø205	369(387)	2-M20×1.5	26	105	105	Ø215	Ø180	Ø250	4.0	Ø15	0
112	112	190	140	70	12×15	Ø28	60	8	24	M10	22	30	220	279	167	Ø229	395	2-M25×1.5	32	112	112	Ø215	Ø180	Ø250	4.0	Ø15	0
132S	132	216	140	89	12×15	Ø38	80	10	33	M12	28	37	252	318	186	Ø265	437	2-M25×1.5	38	112	112	Ø265	Ø230	Ø300	4.0	Ø15	0
132M/L	132	216	178	89	12×15	Ø38	80	10	33	M12	28	37	252	318	186	Ø265	475/501	2-M25×1.5	38	112	112	Ø265	Ø230	Ø300	4.0	Ø15	0
160M/L	160	254	210/254	108	15×19	Ø42	110	12	37	M16	36	45	290	384	224	Ø325	640	2-M32×1.5	64	143	143	Ø300	Ø250	Ø350	5.0	Ø19	0
180M/L	180	279	241/279	121	15×25	Ø48	110	14	42.5	M16	36	45	340	440	260	Ø368	730	2-M32×1.5	73	190	190	Ø300	Ø250	Ø350	5.0	Ø19	0
200L	200	318	305	133	19×29	Ø55	110	16	49	M20	42	53	390	460	260	Ø368	745	2-M40×1.5	85	190	190	Ø350	Ø300	Ø400	5.0	Ø19	0

該機座號有兩種加工尺寸，額定的功率是針對常規“L”的尺寸，而較高的功率是針對大尺寸的“L”（請參考括號裡的數據）。

MS系列
B14 / B34安裝方式

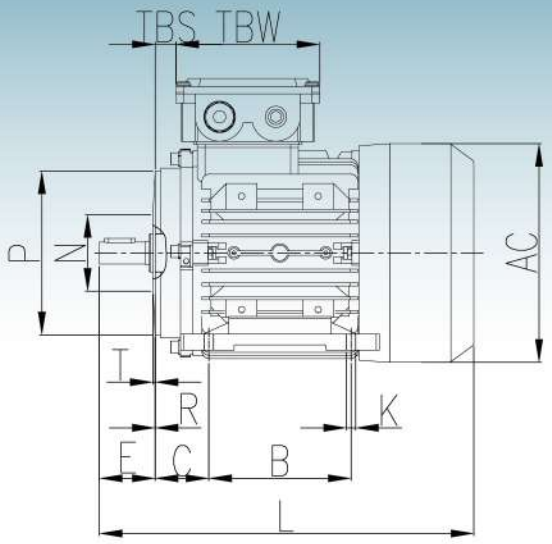

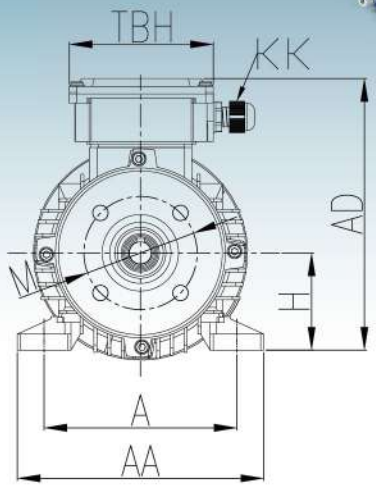

機座	安裝尺寸					軸長尺寸							外型尺寸									B14					
	H	A	B	C	K	D	E	F	G	SS	XX	ZZ	AA	AD	HD	AC	L	KK	TBS	TBW	TBH	N	M	P	T	S	R
56	56	90	71	36	5.8×8.8	Ø9	20	3	7.2	M3	9	12	110	156	100	Ø117	196	1-M16×1.5	14	88	88						
63	63	100	80	40	7×10	Ø11	23	4	8.5	M4	10	14	120	171	108	Ø130	220	1-M16×1.5	14	94	94	Ø80	Ø100	Ø120	3.0	M6	0
71	71	112	90	45	7×10	Ø14	30	5	11	M5	12	17	132	186	115	Ø147	241(255)	1-M20×1.5	20	94	94	Ø95	Ø115	Ø140	3.0	M8	0
80	80	125	100	50	10×13	Ø19	40	6	15.5	M6	16	21	160	213	133	Ø163	290	1-M20×1.5	27	105	105	Ø110	Ø130	Ø160	3.5	M8	0
90S	90	140	100	56	10×13	Ø24	50	8	20	M8	19	25	175	229	139	Ø183	312	1-M20×1.5	30	105	105	Ø110	Ø130	Ø160	3.5	M8	0
90L1/L2	90	140	125	56	10×13	Ø24	50	8	20	M8	19	25	175	229	139	Ø183	337/367	1-M20×1.5	30	105	105	Ø110	Ø130	Ø160	3.5	M8	0
100	100	160	140	63	12×15	Ø28	60	8	24	M10	22	30	198	252	152	Ø205	369(387)	2-M20×1.5	26	105	105	Ø130	Ø165	Ø200	3.5	M10	0
112	112	190	140	70	12×15	Ø28	60	8	24	M10	22	30	220	279	167	Ø229	395	2-M25×1.5	32	112	112	Ø130	Ø165	Ø200	3.5	M10	0
132S	132	216	140	89	12×15	Ø38	80	10	33	M12	28	37	252	318	186	Ø265	437	2-M25×1.5	38	112	112	Ø180	Ø215	Ø250	4.0	M12	0
132M/L	132	216	178	89	12×15	Ø38	80	10	33	M12	28	37	252	318	186	Ø265	475/501	2-M25×1.5	38	112	112	Ø180	Ø215	Ø250	4.0	M12	0
160M/L	160	254	210/254	108	15×19	Ø42	110	12	37	M16	36	45	290	384	224	Ø325	640	2-M32×1.5	64	143	143						
180M/L	180	279	241/279	121	15×25	Ø48	110	14	42.5	M16	36	45	340	440	260	Ø368	730	2-M32×1.5	73	190	190						
200L	200	318	305	133	19×29	Ø55	110	16	49	M20	42	53	390	460	260	Ø368	745	2-M40×1.5	85	190	190						

該機座號有兩種加工尺寸，額定的功率是針對常規“L”的尺寸，而較高的功率是針對大尺寸的“L”(請參考括號裡的數據)。