Model:PT-30
Mounting position:F
Direction:MDR

Ratio(i):12~36
Protecting pipe:N(無安裝)
Power:3HP4P(2200Wx4P)

PT-30 Ratio(i)		
1/12	1/18	1/36

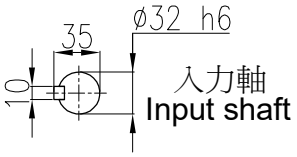

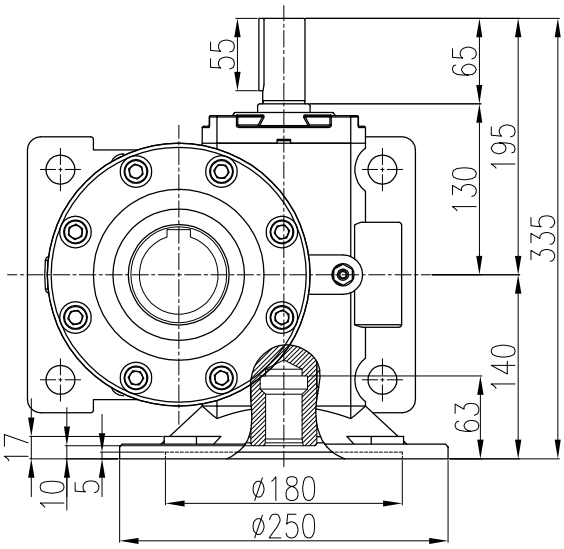

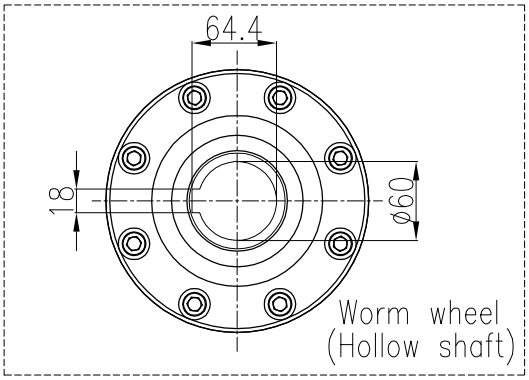

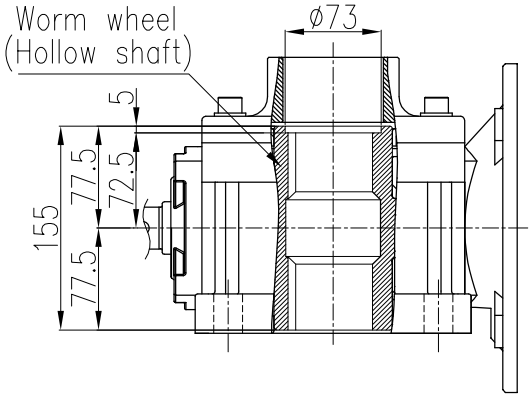

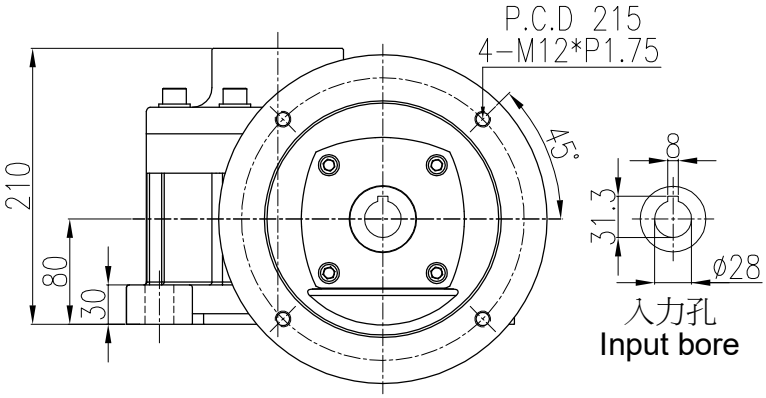

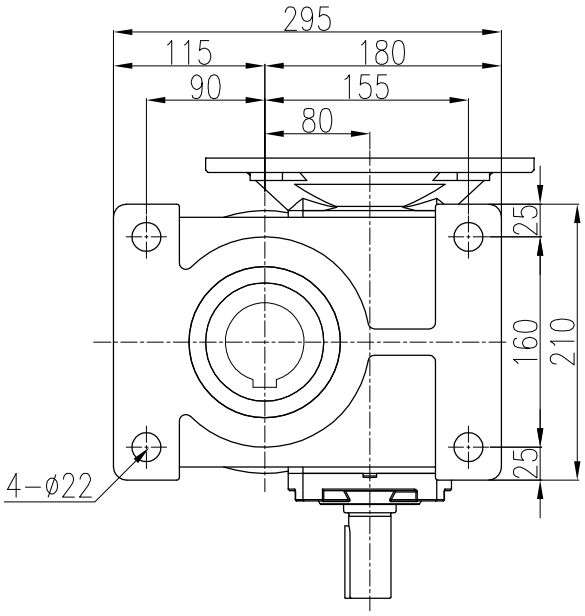

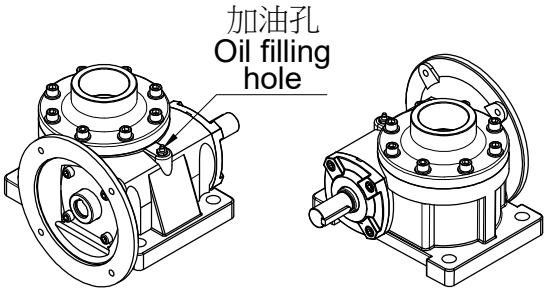

客戶名Client Name		日期 Date	姓名 Name	比例 Scale	型 號 Type No.	PT-30#
	繪圖 Drawer	2023/10/16	陳 宥 穎	1/6	圖 名 Drawing Name	PT升降器 外型尺寸圖
	設計 Designer			投影		
	審核 Check				圖 號 Drawing No.	PT30-F-MDR-12~36-N-22

PEI GONG 北工牌 減速機、昇降器各系列機種
立翔機電工業有限公司
北機工業股份有限公司
<Web> http://www.li-xiang.com.tw
<E-mail> li.xiang@msa.hinet.net
TEL:03-2180188・FAX:03-2180288