Model:PT-15
Mounting position:D
Direction:MDL

Ratio(i):8~32
Protecting pipe:N(無安裝)
Power:1HP4P(750Wx4P)

PT-15 Ratio(i)		
1/8	1/16	1/32

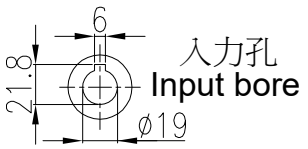

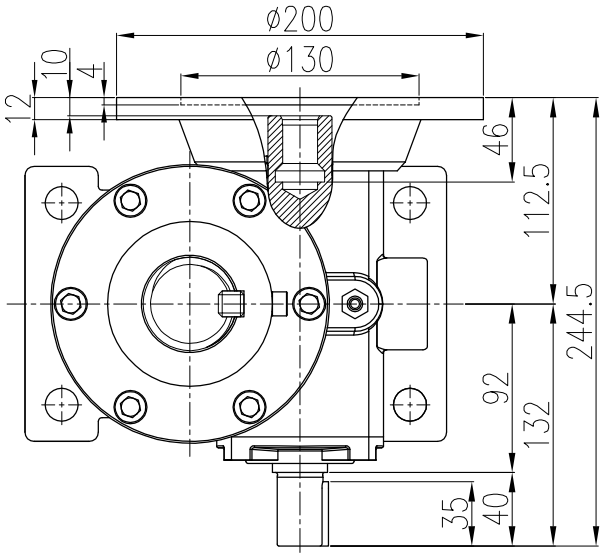

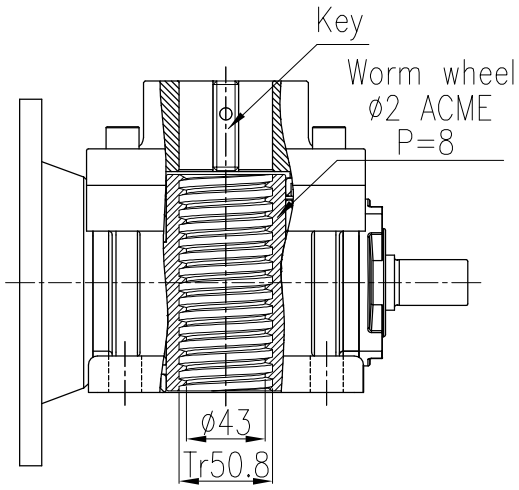

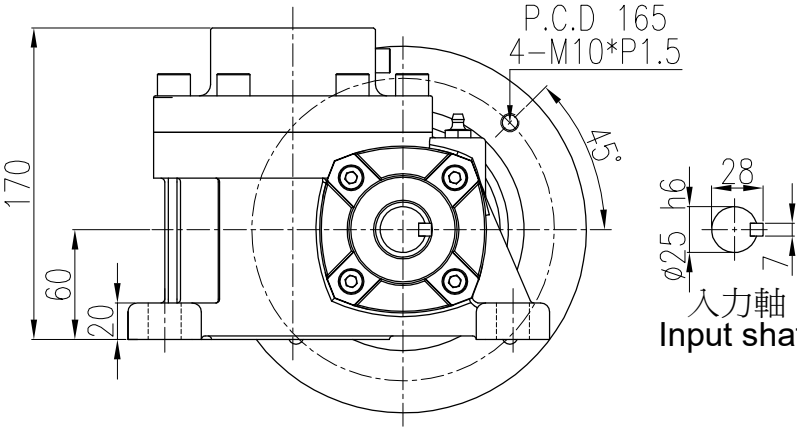

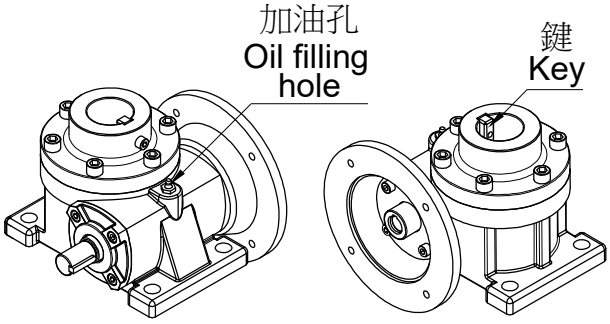

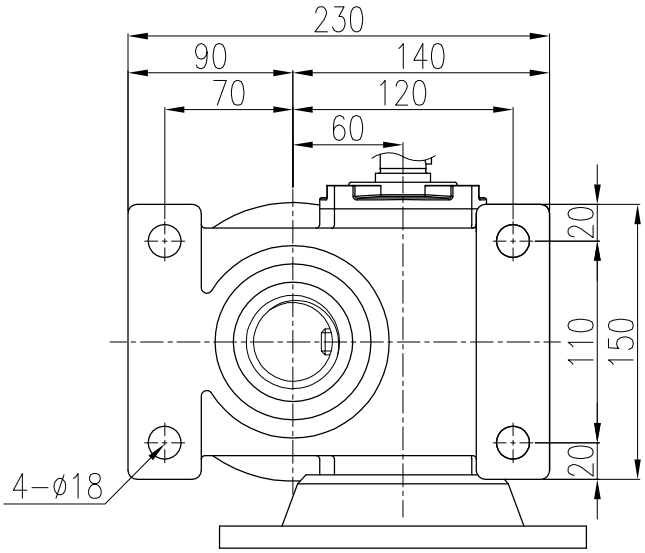

客戶名Client Name		日期Date	姓名 Name	比例 Scale	型 號 Type No.	PT-15#
	繪圖 Drawer	2023/09/26	陳 宥 穎	10/43	圖 名 Drawing Name	PT升降器 外型尺寸圖
	設計 Designer			投影		
	審核 Check				圖 號 Drawing No.	PT15-D-MDL-8~32-N-08

PEI GONG 北工牌 減速機、昇降器各系列機種
立翔機電工業有限公司
北機工業股份有限公司
<Web> http://www.li-xiang.com.tw
<E-mail> li.xiang@msa.hinet.net
TEL:03-2180188・FAX:03-2180288