Model:PT-05 Ratio(i):6~24
Mounting position:F Protecting pipe:N(無安裝)
Direction:MDL Power:0.5HP4P(400Wx4P)

| PT-05 Ratio(i) | | |
|---|---|---|
| 1/6 | 1/12 | 1/24 |

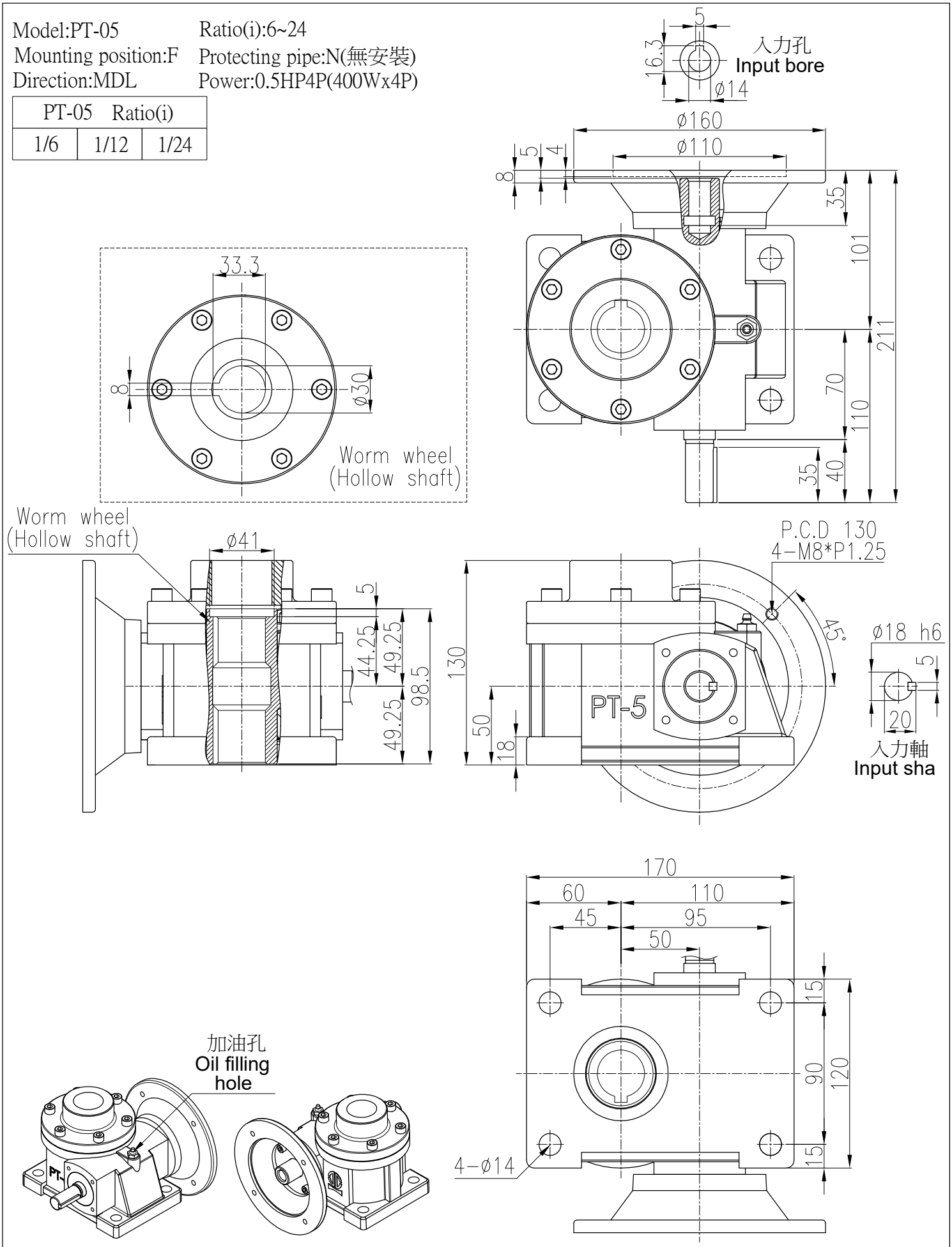


| 客戶名Client Name | | 日期Date | 姓名Name | 比例 Scale | 型 號 Type No. | PT-05# |
|---|---|---|---|---|---|---|
| | 繪圖 Drawer | 2023/09/05 | 陳 宥 穎 | 10/32 | 圖 名 Drawing Name | PT升降器 外型尺寸圖 |
| | 設計 Designer | | | 投影 | | |
| | 審核 Check | | | | 圖 號 Drawing No. | PT05-F-MDL-6~24-N-04 |


PEI GONG 北工牌 減速機、昇降器 各系列機種
立翔機電工業有限公司
北機工業股份有限公司
<Web> http://www.li-xiang.com.tw
<E-mail> li.xiang@msa.hinet.net
TEL:03-2180188・FAX:03-218028