Model:PT-05 Ratio(i):6~24
Mounting position:B Protecting pipe:N(無安裝)
Direction:MCL Power:0.5HP4P(400Wx4P)

PT-05 Ratio(i)		
1/6	1/12	1/24

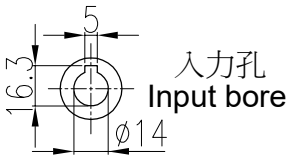

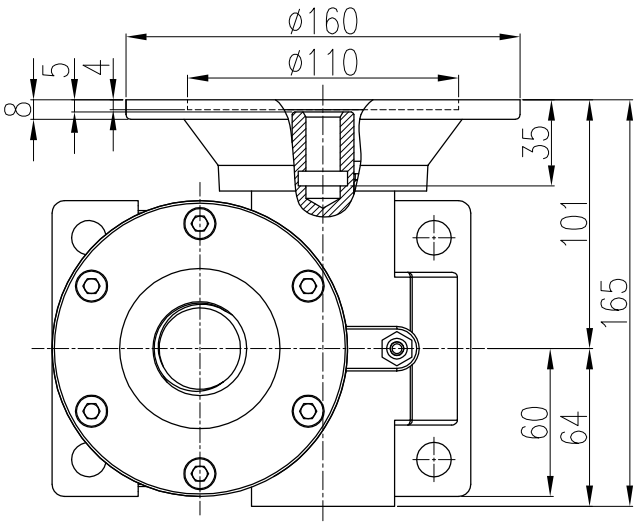

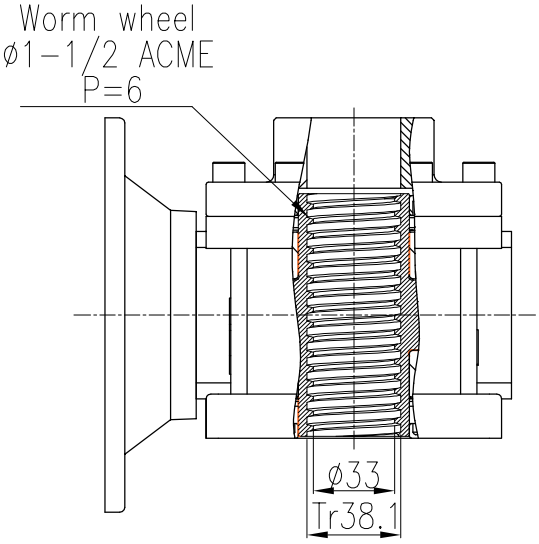

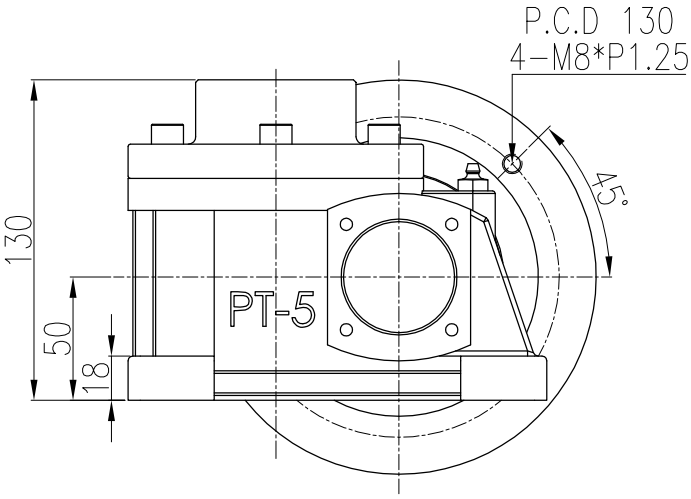

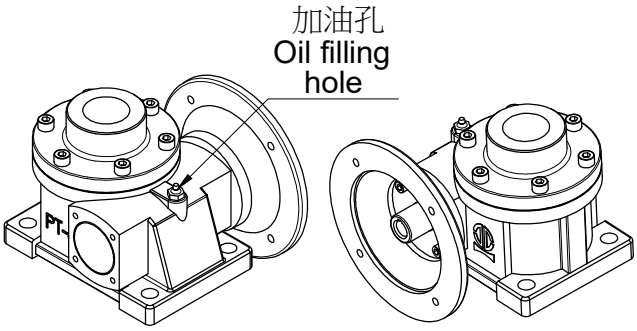

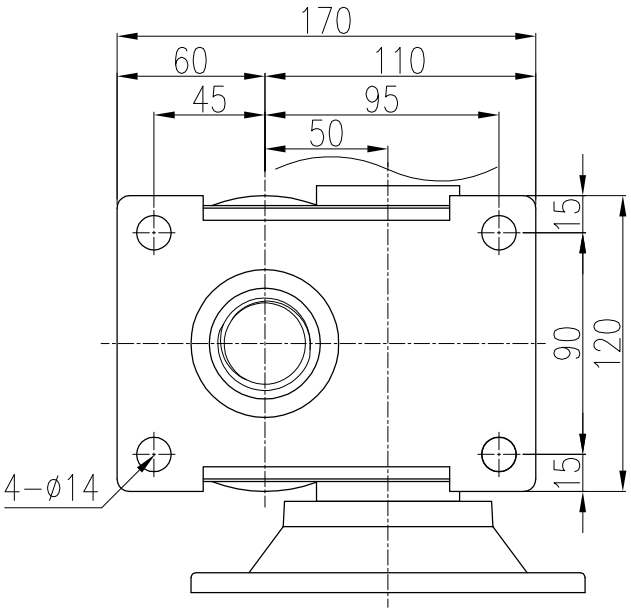

客戶名Client Name		日期 Date	姓名 Name	比例 Scale	型 號 Type No.	PT-05#
	繪圖 Drawer	2023/09/01	陳 宥 穎	10/32	圖 名 Drawing Name	PT升降器 外型尺寸圖
	設計 Designer			投影		
	審核 Check				圖 號 Drawing No.	PT05-B-MCL-6~24-N-04

PEI GONG 北工牌 減速機、昇降器各系列機種
立翔機電工業有限公司
北機工業股份有限公司
<Web> http://www.li-xiang.com.tw
<E-mail> li.xiang@msa.hinet.net
TEL:03-2180188・FAX:03-2180288