Model:PT-02 Ratio(i):5~20
Mounting position:A Protecting pipe:S(裝配伸縮保護管)
Direction:MCR Power:0.25HP4P(200Wx4P)

PT-02 Ratio(i)		
1/5	1/10	1/20

Screw rod end type (X=行程Stroke)				
	R	H	S	T
L1	X+115	X+120	X+108	X+90
L3	X-85	X-80	X-92	X-110

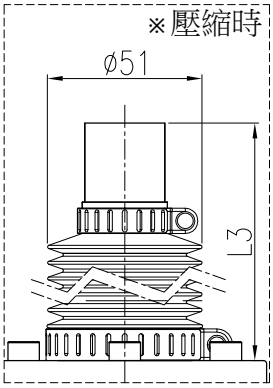

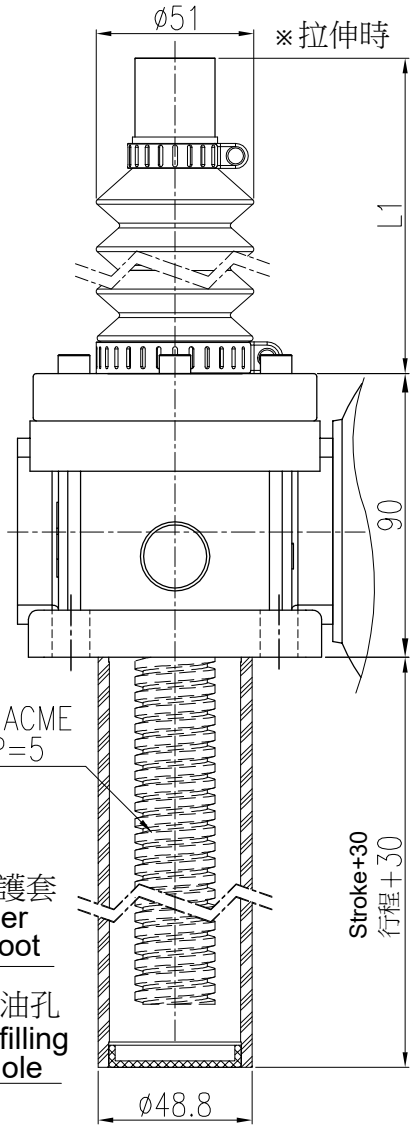

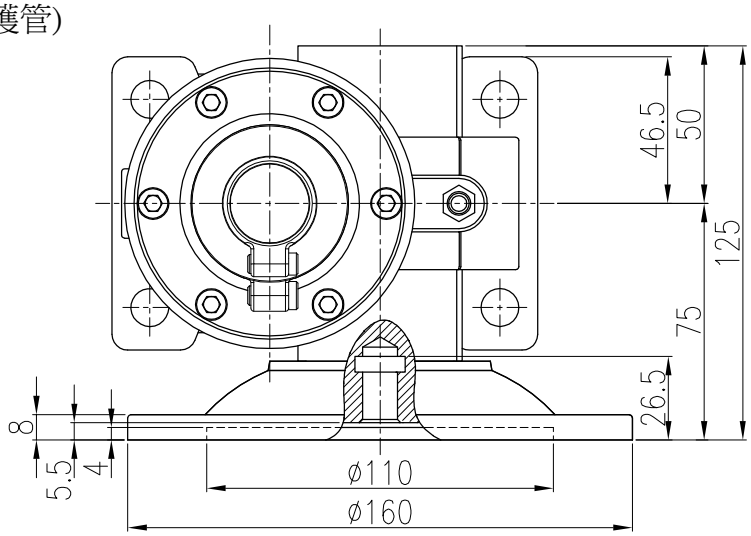

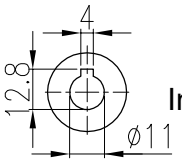

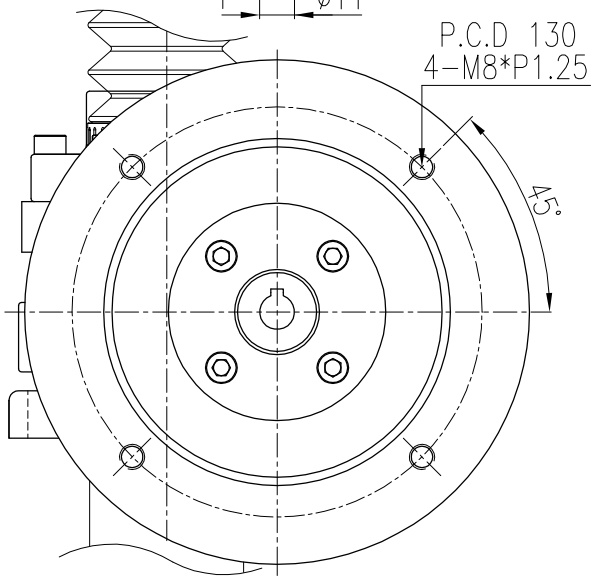

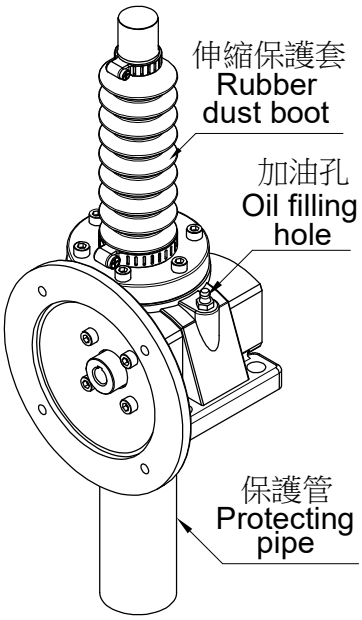

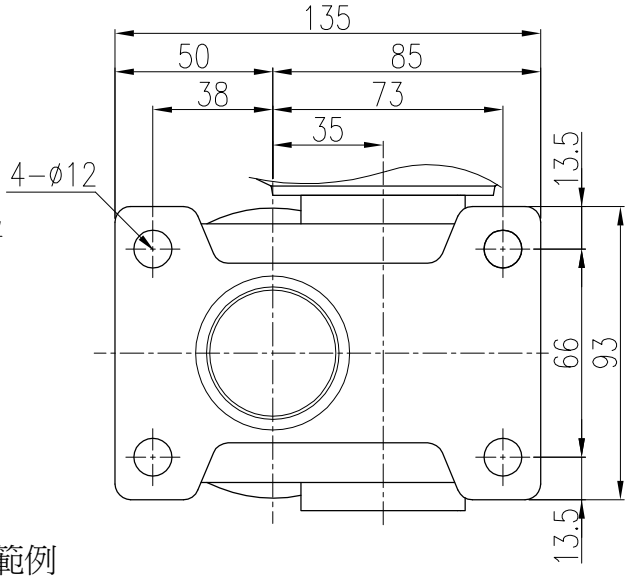

※此圖以R型牙桿作為範例
※行程僅適用於150以上

客戶名Client Name		日期Date	姓名 Name	比例 Scale	型 號 Type No.	PT-02#
	繪圖 Drawer	2023/08/21	陳 宥 穎	2/5	圖 名 Drawing Name	PT升降器 外型尺寸圖
	設計 Designer			投影		
	審核 Check				圖 號 Drawing No.	PT02-A-MCR-5~20-S-02

PEI GONG 北工牌 減速機、昇降器 各系列機種
立翔機電工業有限公司
北機工業股份有限公司
<Web> http://www.li-xiang.com.tw
<E-mail> li.xiang@msa.hinet.net
TEL:03-2180188・FAX:03-2180288