Model:PT-02 Ratio(i):5~20
Mounting position:F Protecting pipe:N(無安裝)
Direction:MDR Power:0.25HP4P(200Wx4P)

| PT-02 Ratio(i) | | |
|---|---|---|
| 1/5 | 1/10 | 1/20 |

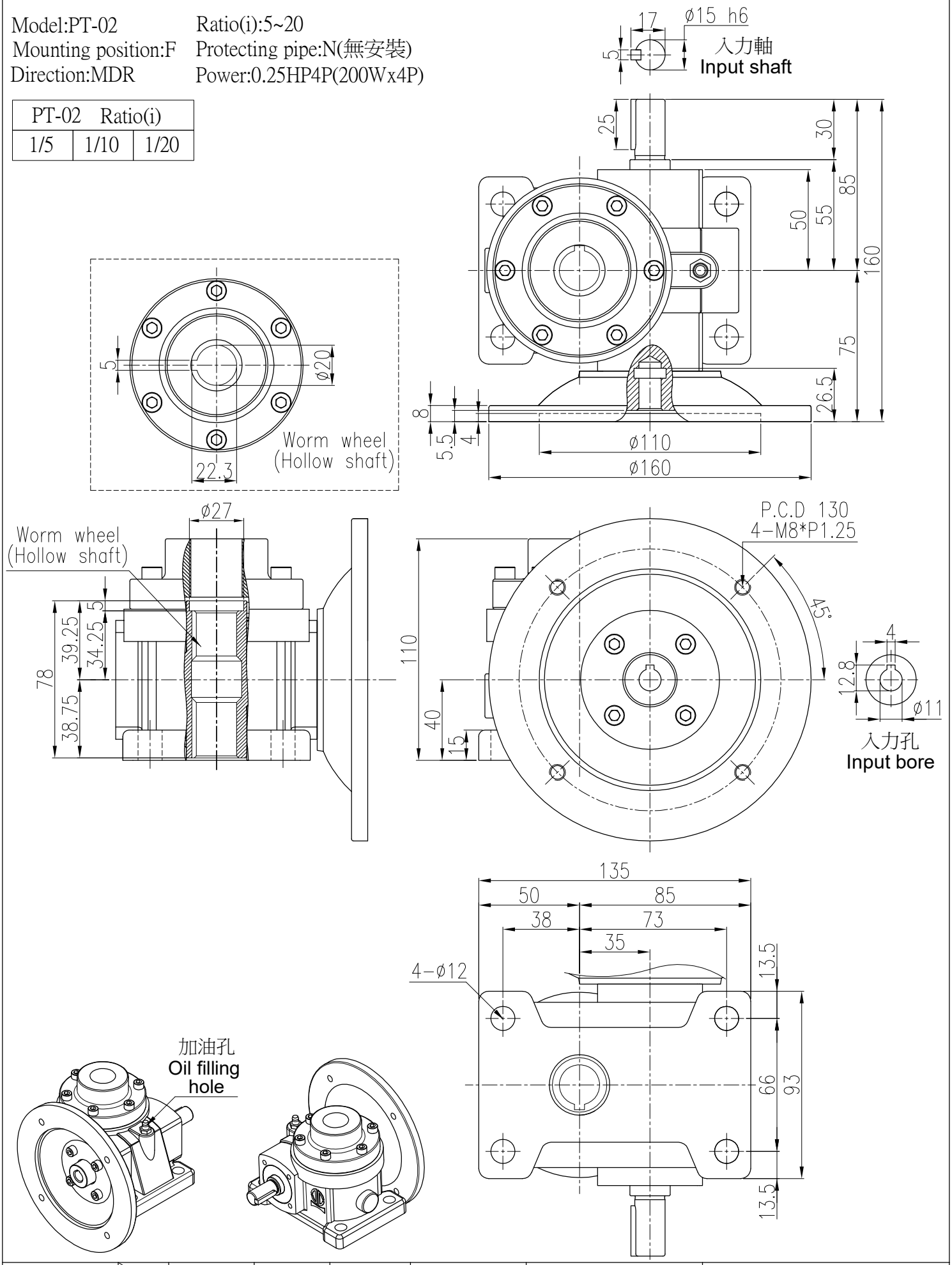


| 客戶名Client Name | | 日期Date | 姓名 Name | 比例 Scale | 型 號 Type No. | PT-02# | 立翔機電工業有限公司<br>北機工業股份有限公司 |
|---|---|---|---|---|---|---|---|
| | 繪圖 Drawer | 2023/08/09 | 陳 宥 穎 | 2/5 | 圖 名 Drawing Name | PT升降器<br>外型尺寸圖 | PEI GONG 北工牌 減速機、昇降器各系列機種 |
| | 設計 Designer | | | 投影 | | | <Web> http://www.li-xiang.com.tw<br><E-mail> li.xiang@msa.hinet.net |
| | 審核 Check | | | | 圖 號 Drawing No. | PT02-F-MDR-5~20-N-02 | TEL:03-2180188・FAX:03-2180288 |