Model:PT-02 Ratio(i):5~20
Mounting position:B Protecting pipe:N(無安裝)
Direction:MDL Power:0.5HP4P(400Wx4P)

PT-02 Ratio(i)		
1/5	1/10	1/20

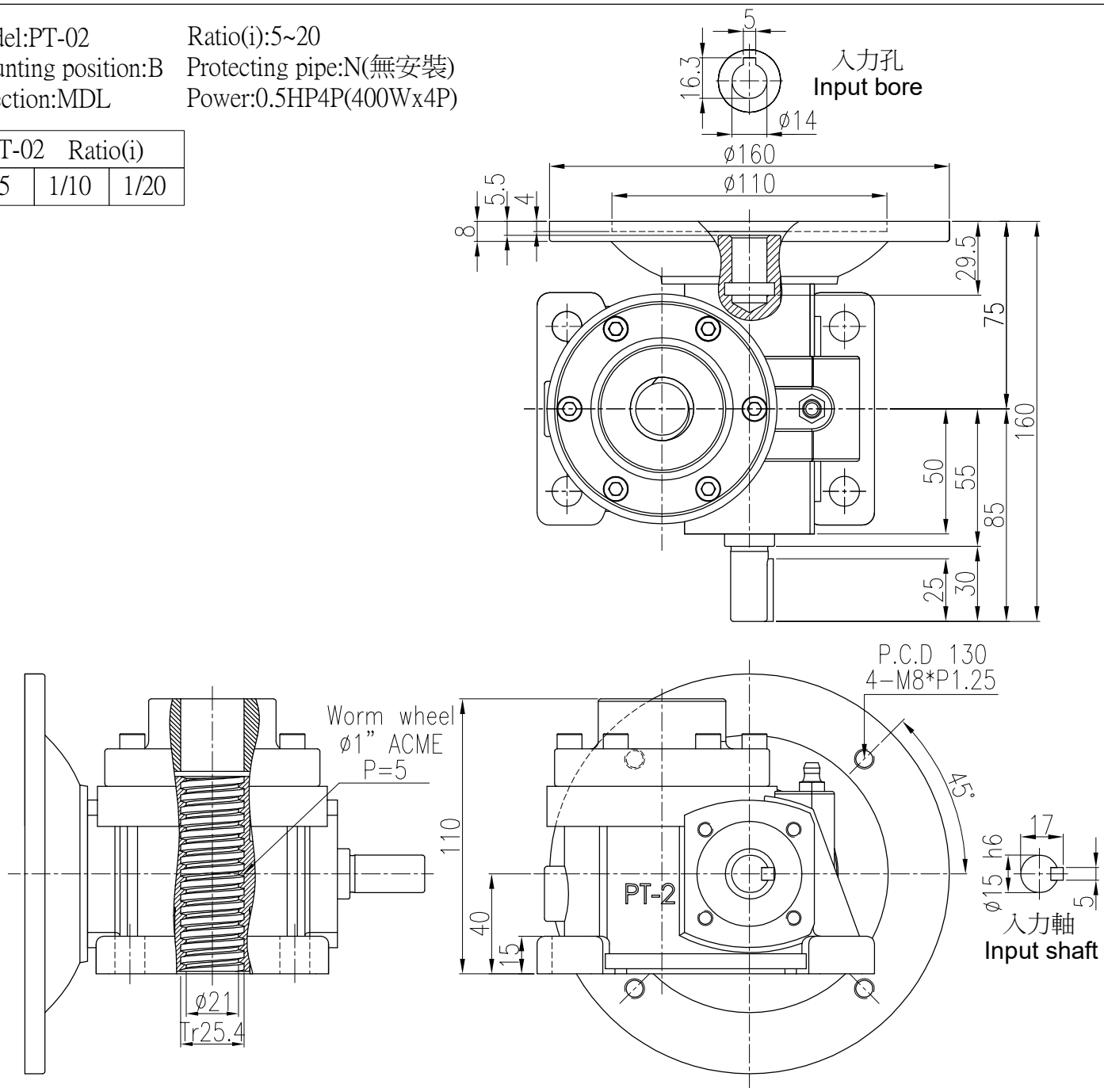

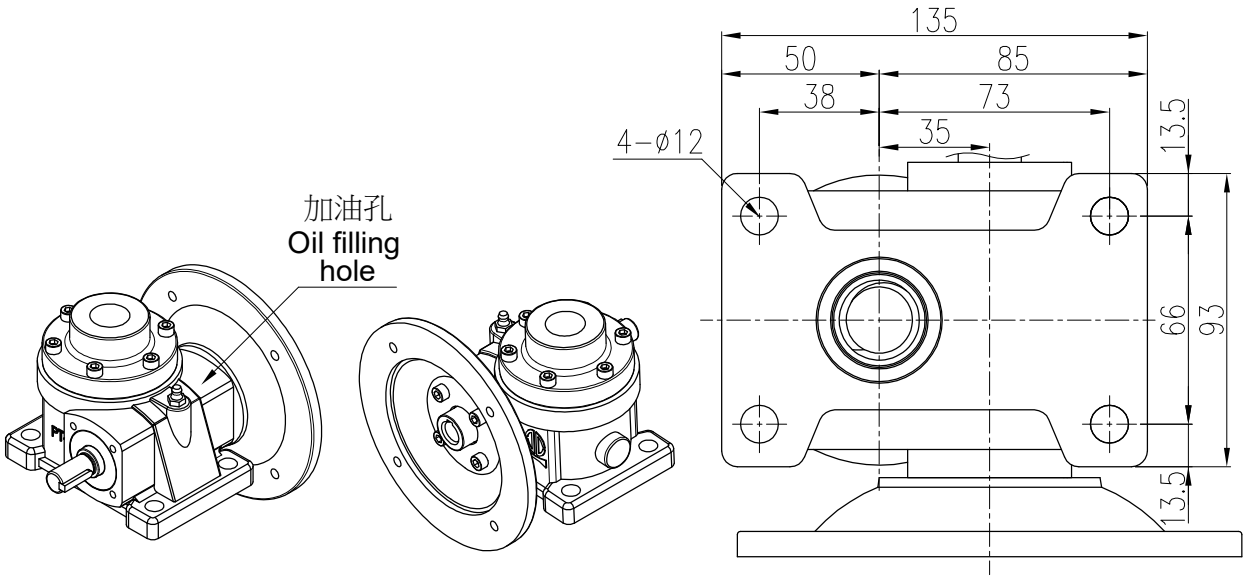

客戶名Client Name		日期Date	姓名 Name	比例 Scale	型 號 Type No.	PT-02#	立翔機電工業有限公司 北機工業股份有限公司
	繪圖 Drawer	2023/08/04	陳 宥 穎	2/5	圖 名 Drawing Name	PT升降器 外型尺寸圖	PEI GONG 北工牌 減速機、昇降器各系列機種
	設計 Designer			投影			<Web> http://www.li-xiang.com.tw <E-mail> li.xiang@msa.hinet.net
	審核 Check				圖 號 Drawing No.	PT02-B-MDL-5~20-N-04	TEL:03-2180188・FAX:03-2180288