Model:PT-02 Ratio(i):5~20
Mounting position:D Protecting pipe:N(無安裝)
Direction:SB

| PT-02 Ratio(i) | | |
|---|---|---|
| 1/5 | 1/10 | 1/20 |

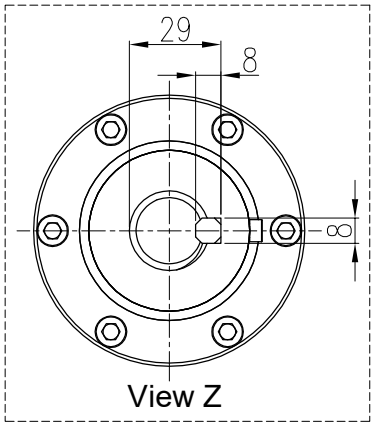


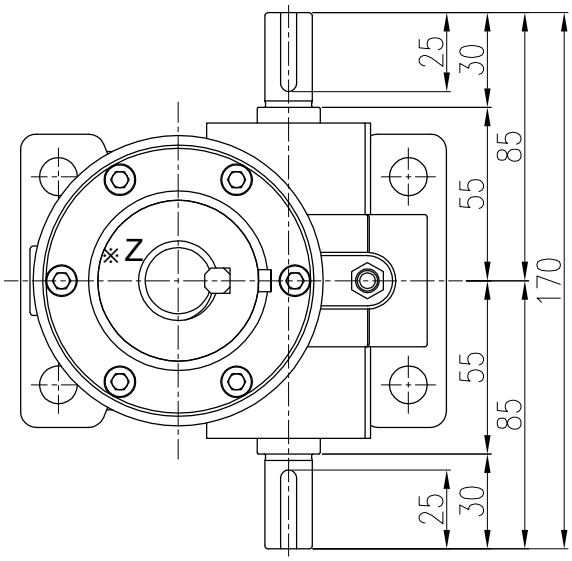


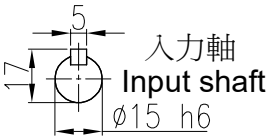


※另一側相同尺寸

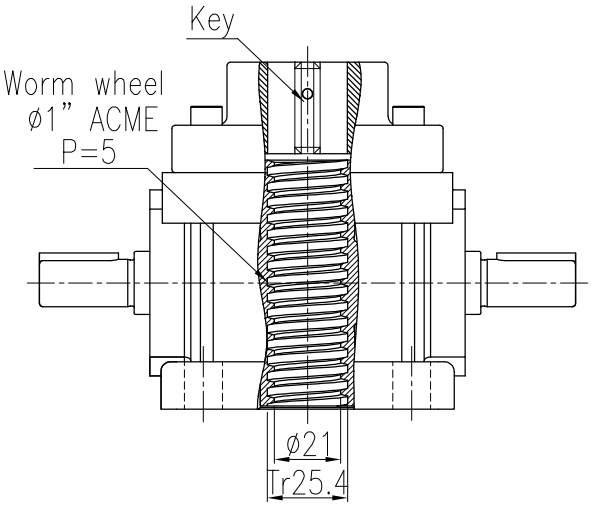


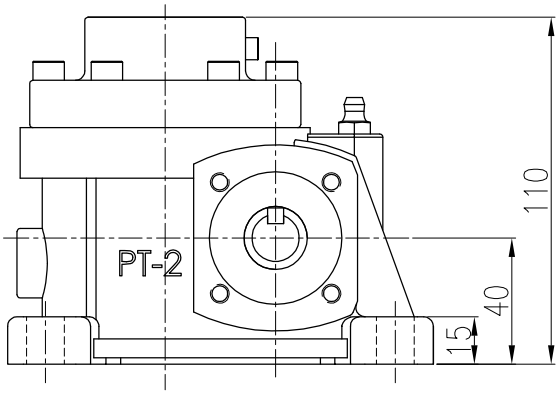


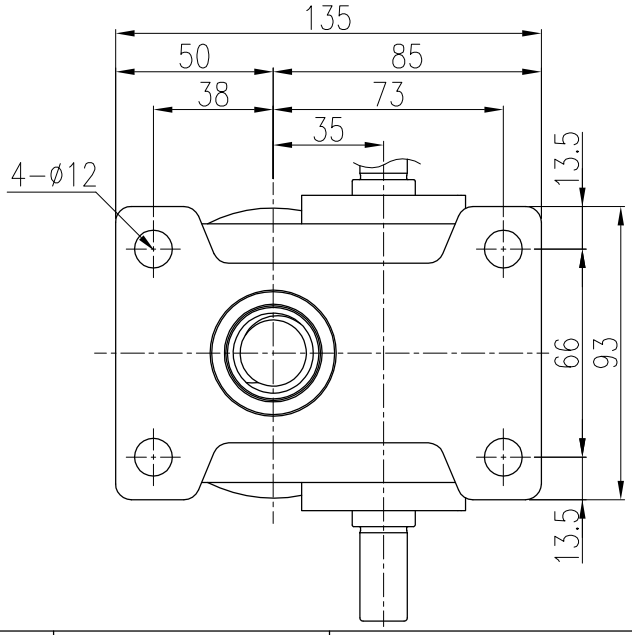


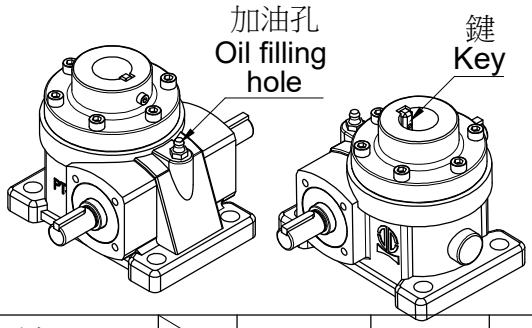


| 客戶名Client Name | | 日期Date | 姓名 Name | 比例 Scale | 型 號 Type No. | PT-02# |
|---|---|---|---|---|---|---|
| | 繪圖 Drawer | 2023/08/09 | 陳 宥 穎 | 2/5 | 圖 名 Drawing Name | PT升降器 外型尺寸圖 |
| | 設計 Designer | | | 投影 | | |
| | 審核 Check | | | | 圖 號 Drawing No. | PT02-D-SB-5~20-N |


PEI GONG 北工牌 減速機、昇降器 各系列機種
立翔機電工業有限公司
北機工業股份有限公司
<Web> http://www.li-xiang.com.tw
<E-mail> li.xiang@msa.hinet.net
TEL:03-2180188・FAX:03-2180288