Model:PT-01
Mounting position:C
Direction:SB

Ratio(i):5~20
Protecting pipe:N(無安裝)

PT-01 Ratio(i)		
1/5	1/10	1/20

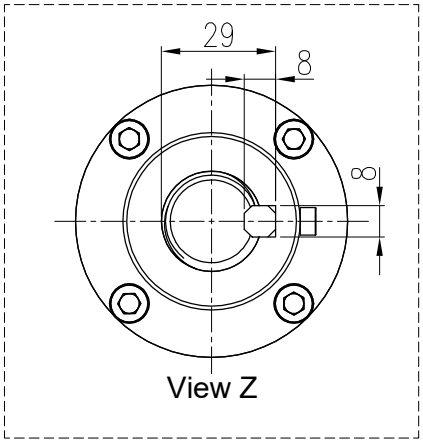

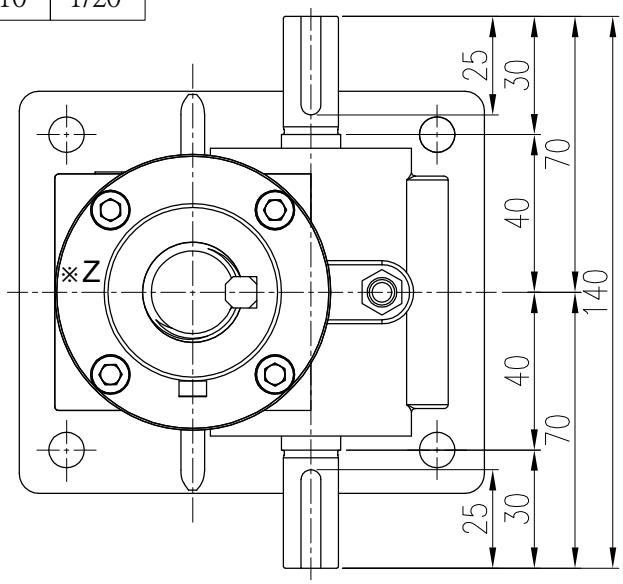

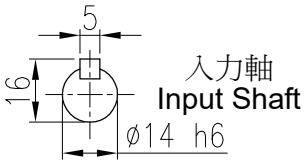

※另一側相同尺寸

入力軸
Input Shaft

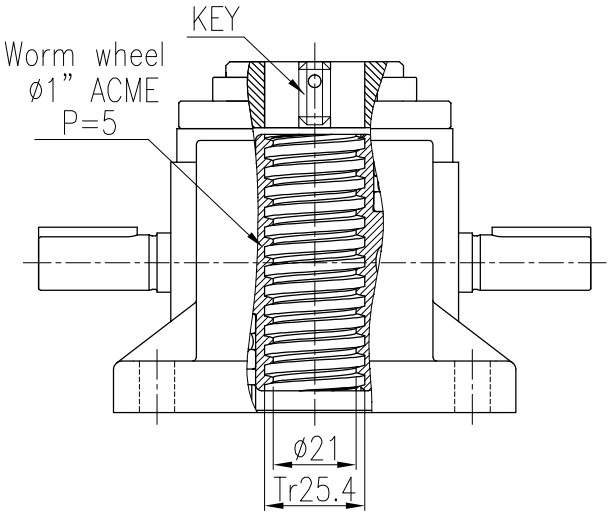

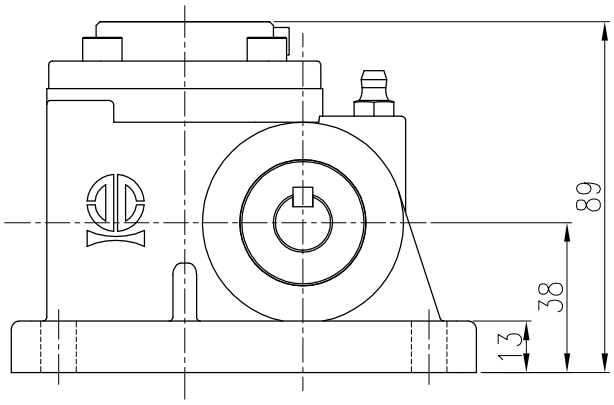

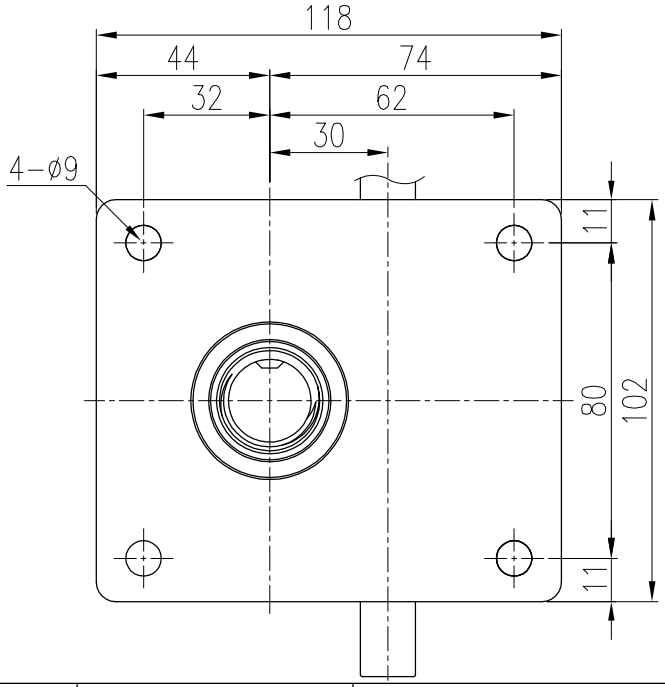

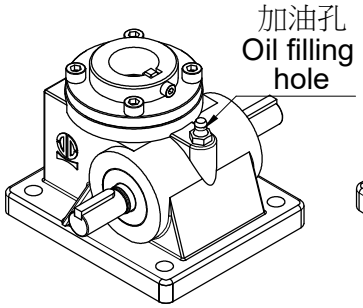

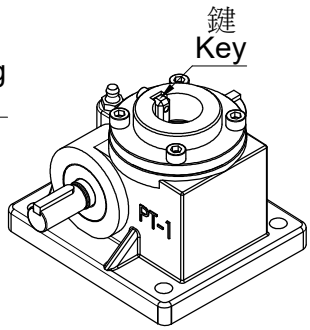

客戶名Client Name		日期Date	姓名Name	比例 Scale	型號 Type No.	PT-01#
	繪圖 Drawer	2023/07/26	陳宥穎	1/2	圖名 Drawing Name	PT升降器 外型尺寸圖
	設計 Designer			投影		
	審核 Check				圖號 Drawing No.	PT01-C-SB-5~20-N

PEI GONG 北工牌 減速機、昇降器各系列機種
立翔機電工業有限公司
北機工業股份有限公司
<Web> http://www.li-xiang.com.tw
<E-mail> li.xiang@msa.hinet.net
TEL:03-2180188・FAX:03-2180288