Model:PM90-L3-20HP Ratio:L3(3 STAGES)(43~336.4)
Power:20HP4P(15000Wx4P)
Direction:P1

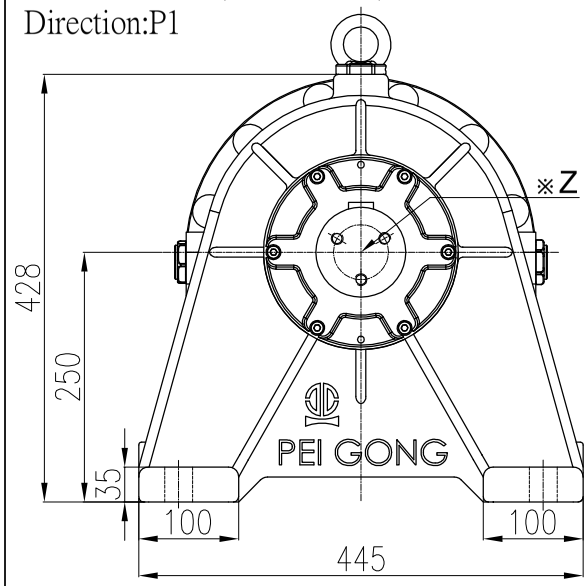


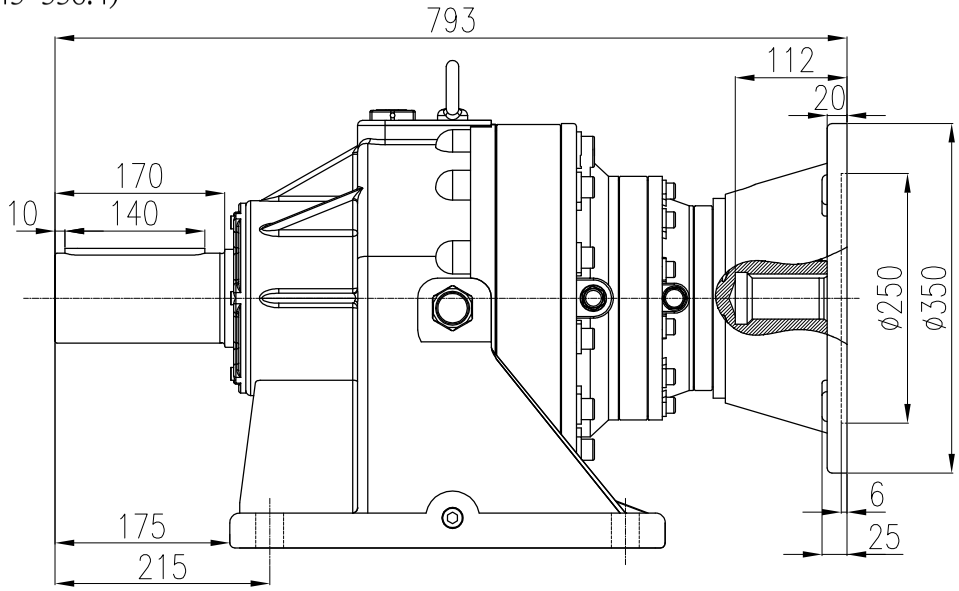


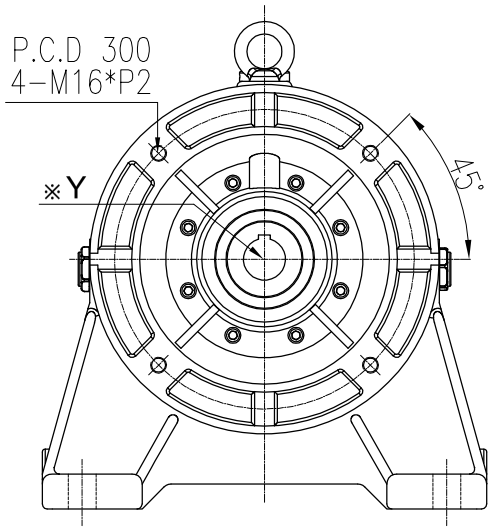


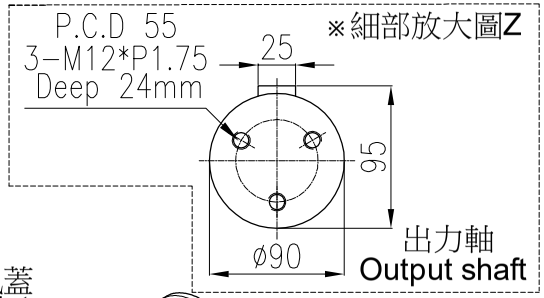


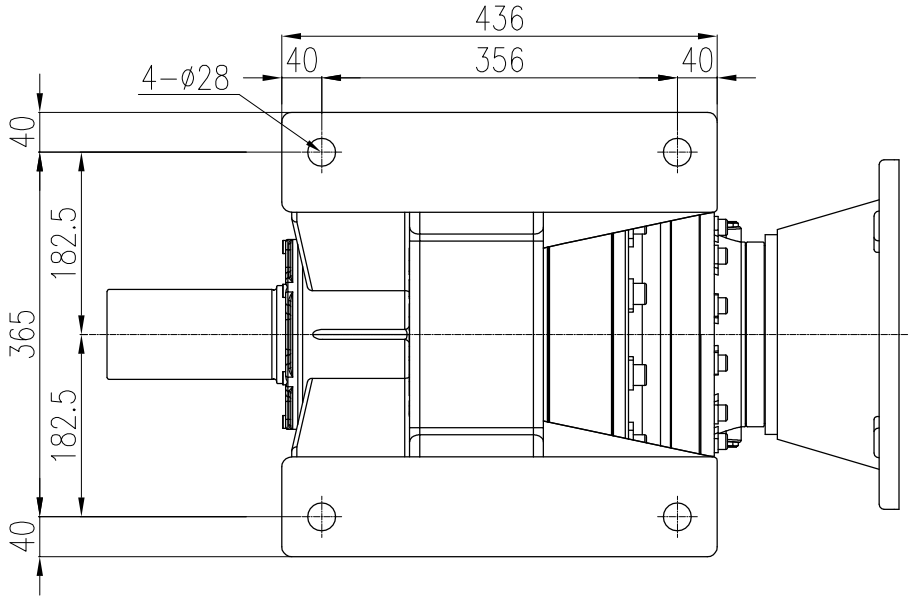


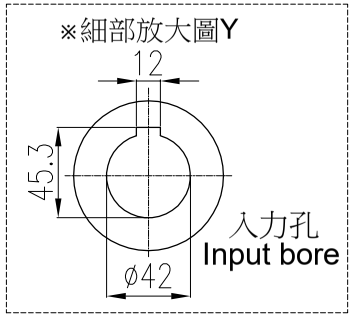


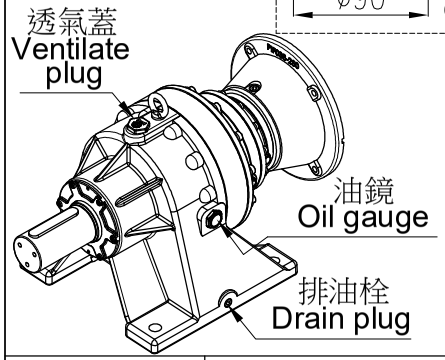


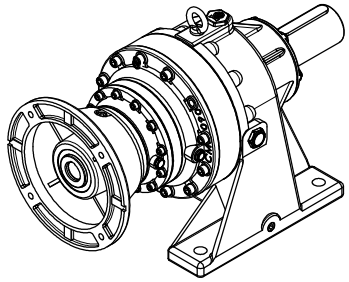

| 材 質 Metal | | | 客戶名 Client Name | | 日期 Date | 姓名 Name | 比例 Scale | 型 號 Type No. | PG090# | |
|---|---|---|---|---|---|---|---|---|---|---|
| 修 正 Revision | 日 期 Date | 說 明 Deacription | | 繪圖 Drawer | 2023/06/29 | 陳 宥 穎 | 1/8 | 圖 名 Drawing Name | PG遊星減速機 外型尺寸圖 | 立翔機電工業有限公司 北機工業股份有限公司 |
| | | | | 設計 Designer | | | 投影 | | | PEI GONG 北工牌 減速機、昇降器各系列機種 |
| | | | | 審核 Check | | | | 圖 號 Drawing No. | PM90-L3-20HP | <Web> http://www.li-xiang.com.tw <E-mail> li.xiang@msa.hinet.net TEL:03-2180188・FAX:03-2180288 |

F0-21 版本A