Model:FM55-L2-15HP
Power:15HP4P(11000Wx4P)
Ratio:L2(2 STAGES)(12.5~54)
Direction:F1

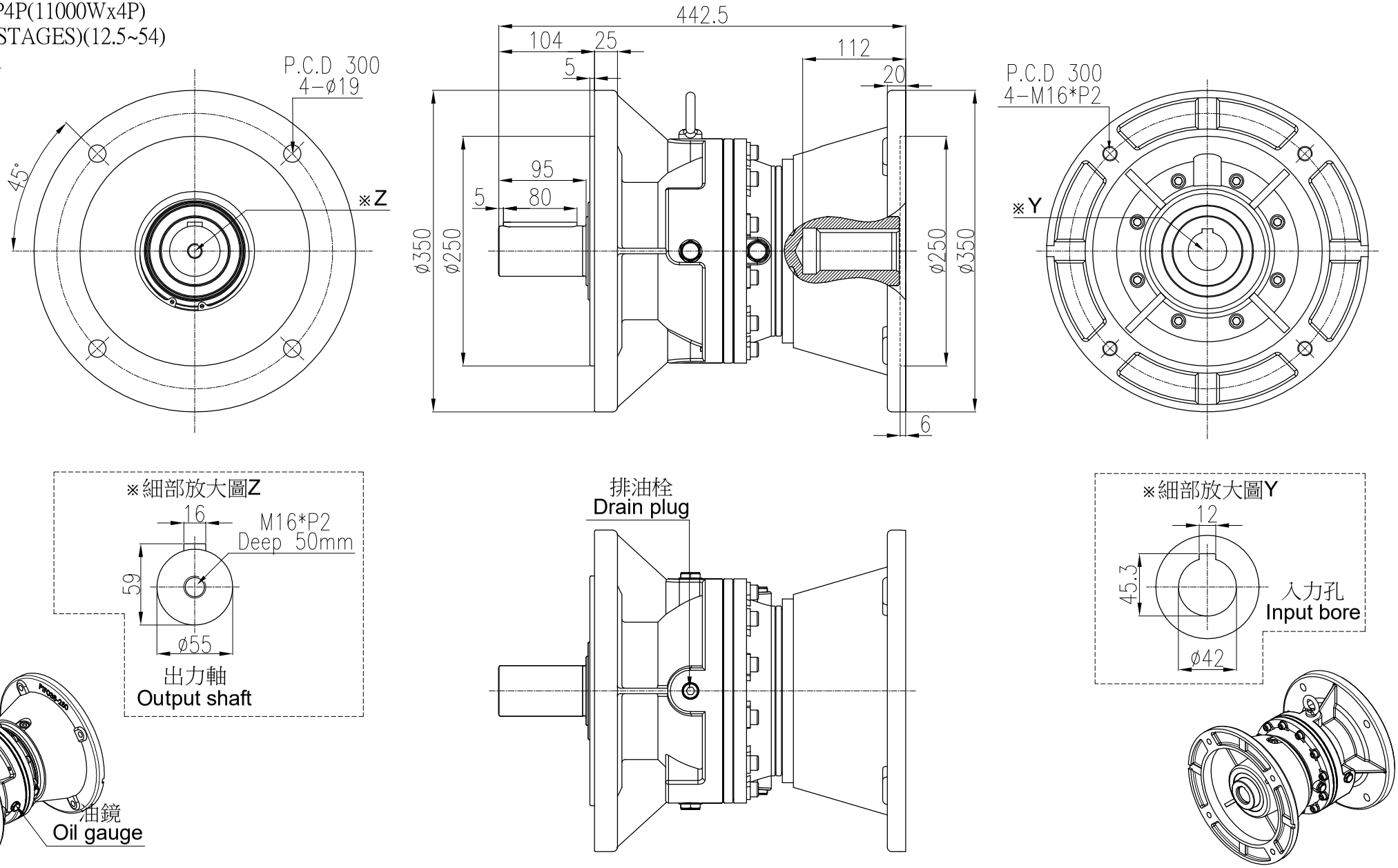

材質 Metal			客戶名 Client Name		日期 Date	姓名 Name	比例 Scale	型號 Type No.	PG055#	PEI GONG 北工牌 減速機、昇降器各系列機種	立翔機電工業有限公司 北機工業股份有限公司
修正 Revision	日期 Date	說明 Deacription		繪圖 Drawer	2023/06/12	陳宥穎	1/6	圖名 Drawing Name	PG遊星減速機 外型尺寸圖		<Web> http://www.li-xiang.com.tw <E-mail> li.xiang@msa.hinet.net TEL:03-2180188・FAX:03-2180288
				設計 Designer			投影				
				審核 Check				圖號 Drawing No.	FM55-L2-15HP		

F0-21 版本A