Model:FM50H-L1-5HP
Power:5HP4P(3700Wx4P)
Ratio:L1(1 STAGES)(3.48~7.2)
Direction:F1

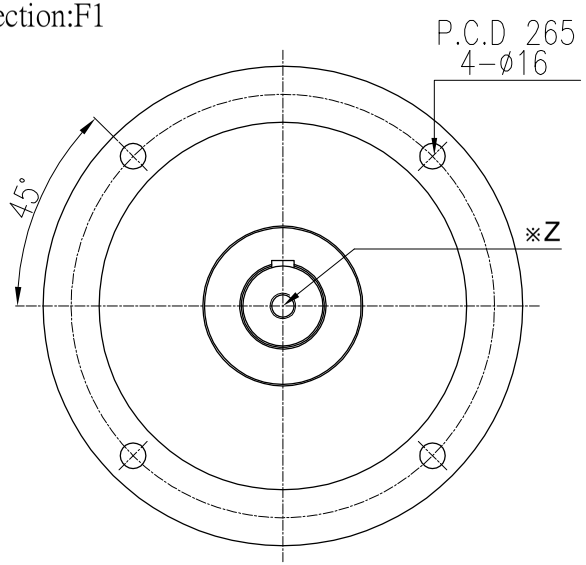


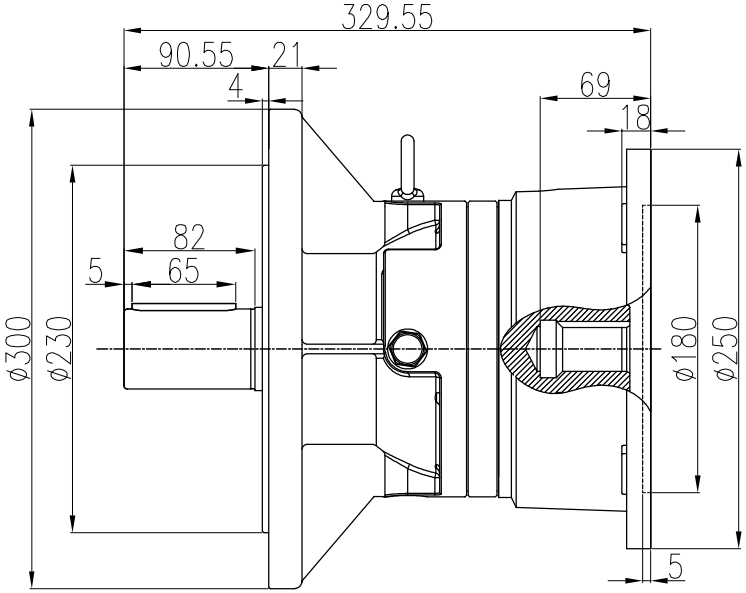


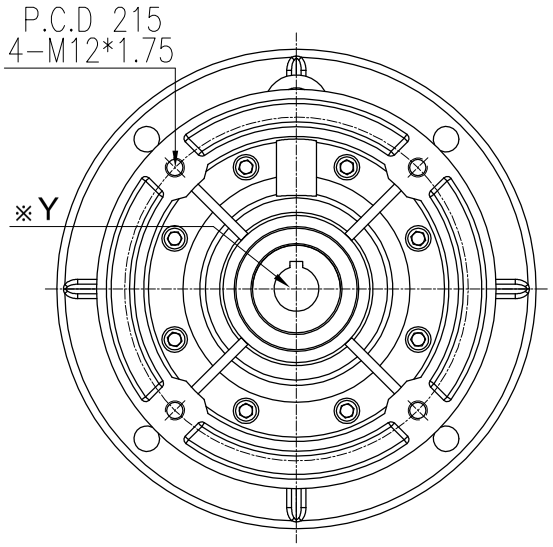


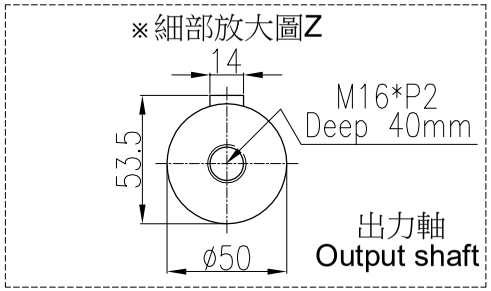


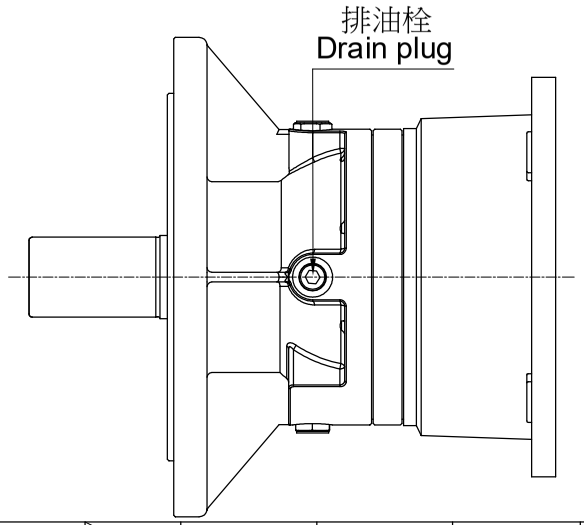


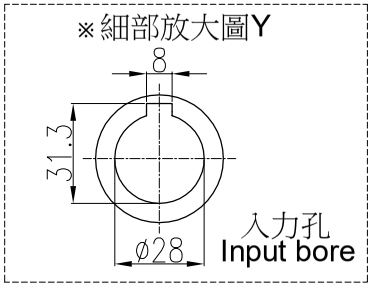


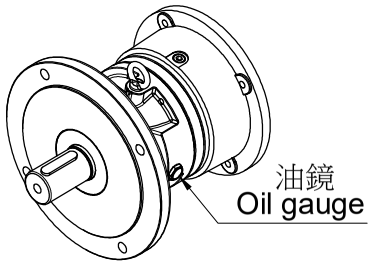


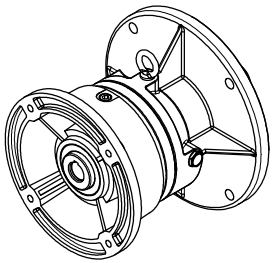

| 材質 Metal | | | 客戶名 Client Name | | 日期 Date | 姓名 Name | 比例 Scale | 型號 Type No. | PG050# |
|---|---|---|---|---|---|---|---|---|---|
| 修正 Revision | 日期 Date | 說明 Deacription | | 繪圖 Drawer | 2023/06/05 | 陳宥穎 | 1/5 | 圖名 Drawing Name | PG遊星減速機 外型尺寸圖 |
| | | | | 設計 Designer | | | 投影 | | |
| | | | | 審核 Check | | | | 圖號 Drawing No. | FM50H-L1-5HP |


PEI GONG 北工牌 減速機、昇降器各系列機種
立翔機電工業有限公司
北機工業股份有限公司
<Web> http://www.li-xiang.com.tw
<E-mail> li.xiang@msa.hinet.net
TEL:03-2180188・FAX:03-2180288