Model:PM50H-L4-1HP Ratio:L4(4 STAGES)(405.9~2040.5)
Power:1HP4P(750Wx4P) Direction:P1

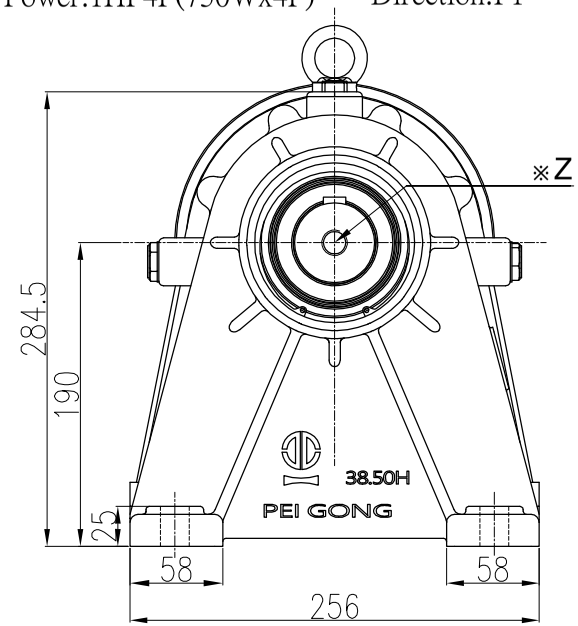

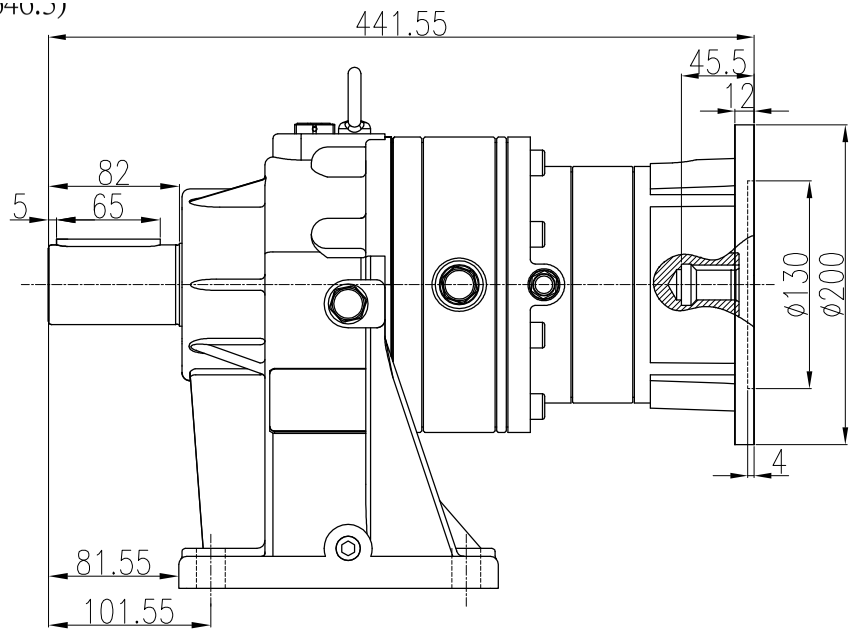

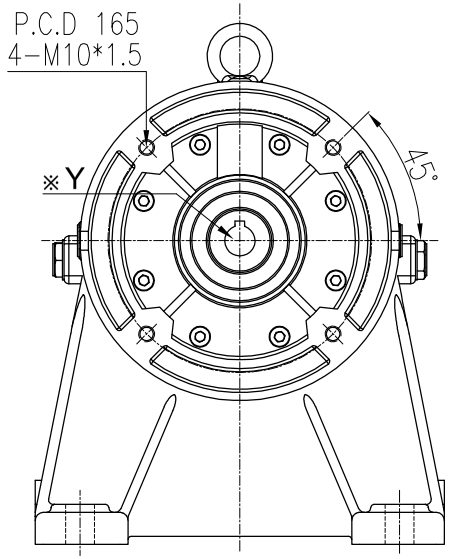

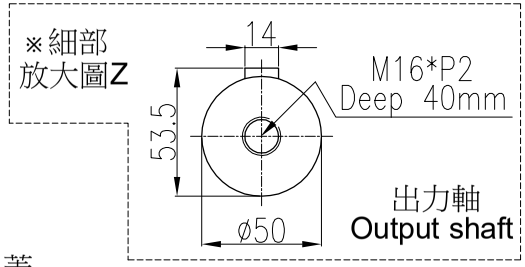

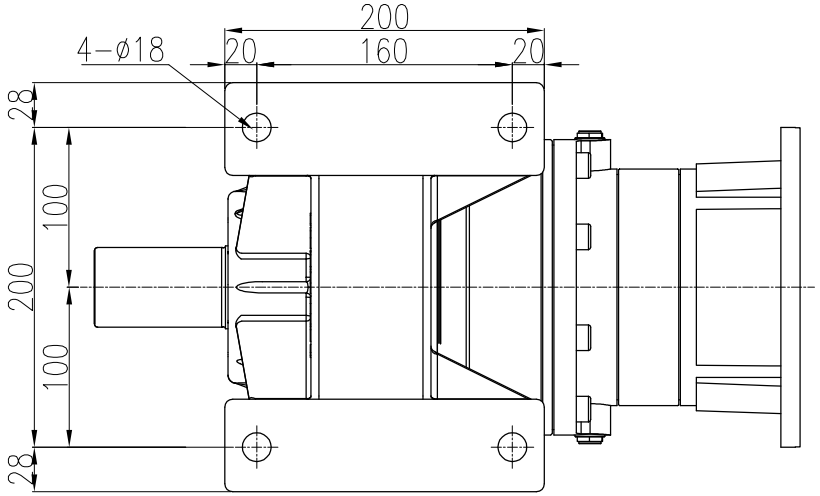

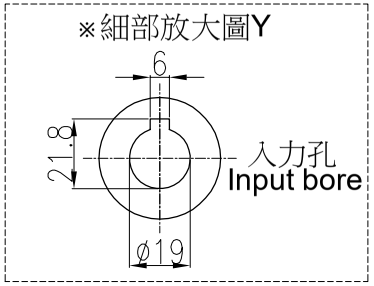

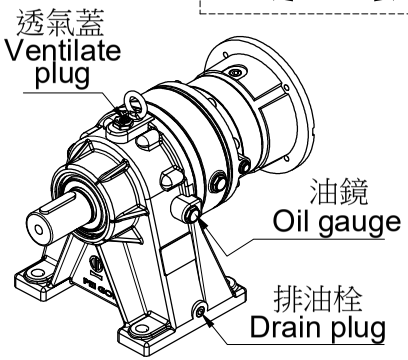

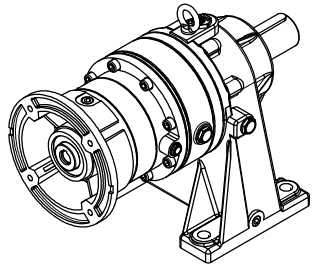

材 質 Metal			客戶名 Client Name		日期 Date	姓名 Name	比例 Scale	型 號 Type No.	PG050#	立翔機電工業有限公司 北機工業股份有限公司
修 正 Revision	日 期 Date	說 明 Deacription		繪圖 Drawer	2023/06/02	陳 宥 穎	○ 1/5	圖 名 Drawing Name	PG遊星減速機 外型尺寸圖	PEI GONG 北工牌 減速機、昇降器各系列機種
				設計 Designer			投影			<Web> http://www.li-xiang.com.tw <E-mail> li.xiang@msa.hinet.net
				審核 Check				圖 號 Drawing No.	PM50H-L4-1HP	TEL:03-2180188・FAX:03-2180288

F0-21 版本A