Model:PM50H-L1-7.5HP Ratio:L1(1 STAGES)(5.48~7.2)
Power:7.5HP4P(5500Wx4P) Direction:P1

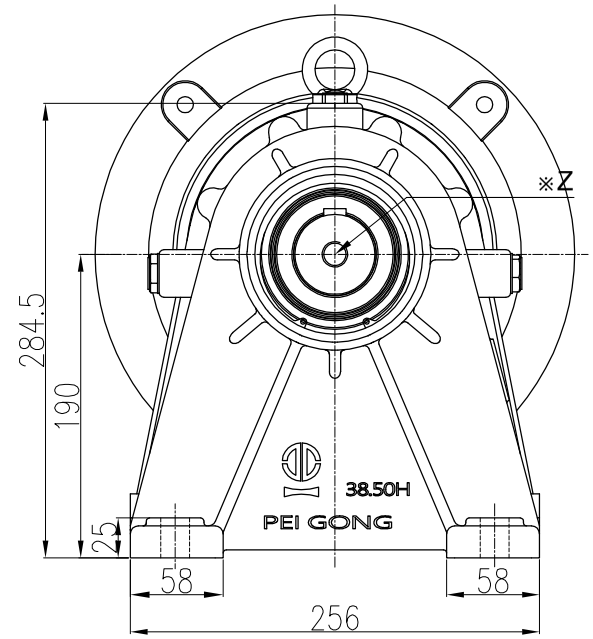

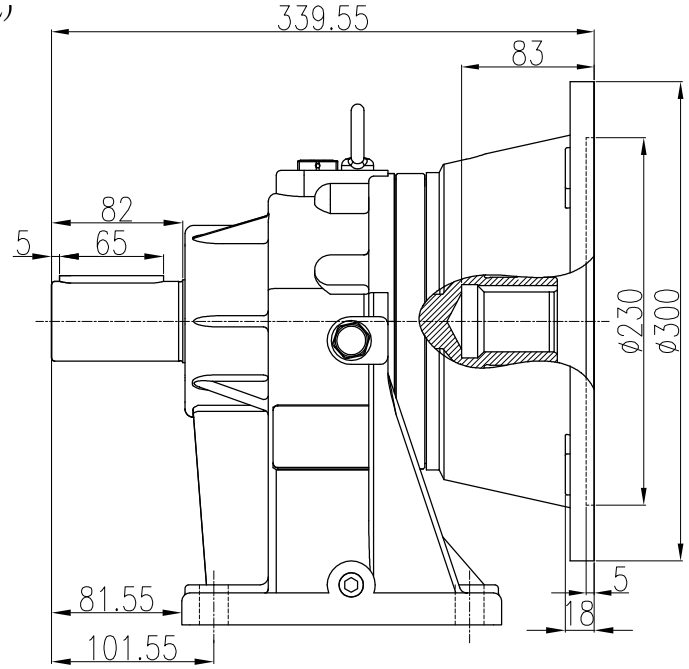

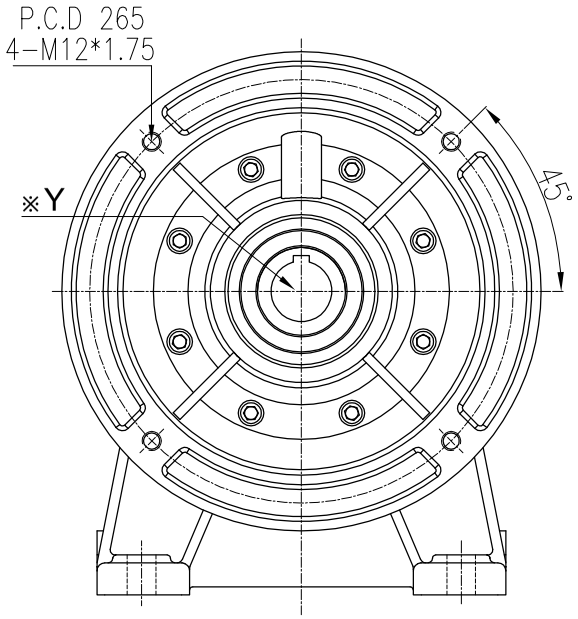

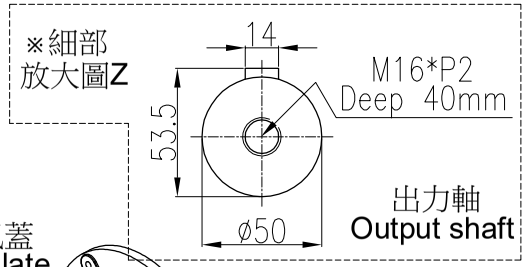

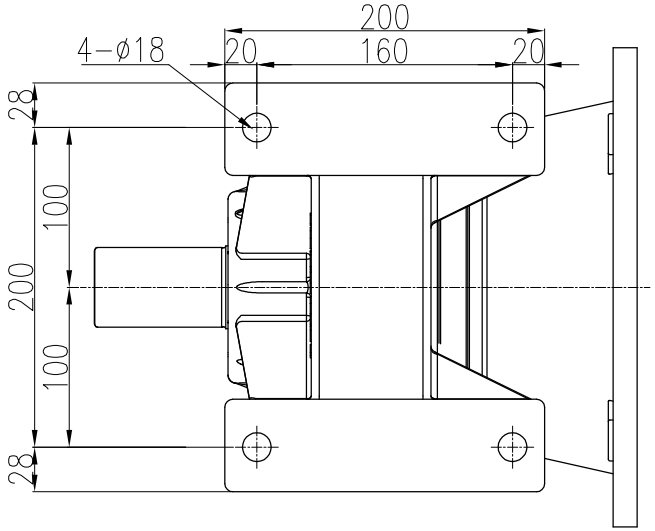

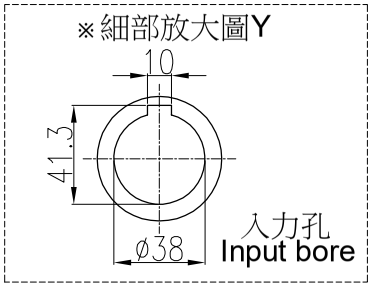

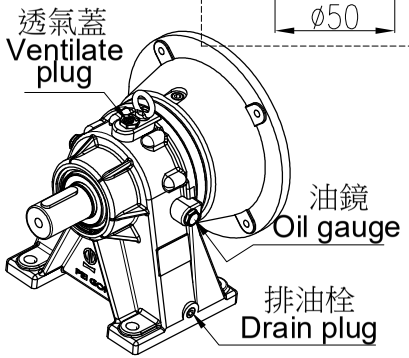

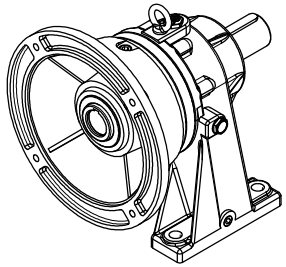

材質 Metal			客戶名 Client Name		日期 Date	姓名 Name	比例 Scale	型號 Type No.	PG050#
修正 Revision	日期 Date	說明 Deacription		繪圖 Drawer	2023/06/01	陳宥穎	1/5	圖名 Drawing Name	PG遊星減速機 外型尺寸圖
				設計 Designer			投影		
				審核 Check				圖號 Drawing No.	PM50H-L1-7.5HP

PEI GONG 北工牌 減速機、昇降器各系列機種
立翔機電工業有限公司
北機工業股份有限公司
<Web> http://www.li-xiang.com.tw
<E-mail> li.xiang@msa.hinet.net
TEL:03-2180188・FAX:03-2180288