Model:FM32-L2-0.25HP
Power:0.25HP4P(200Wx4P)
Ratio:L2(2 STAGES)(12.1~51.8)
Direction:F1

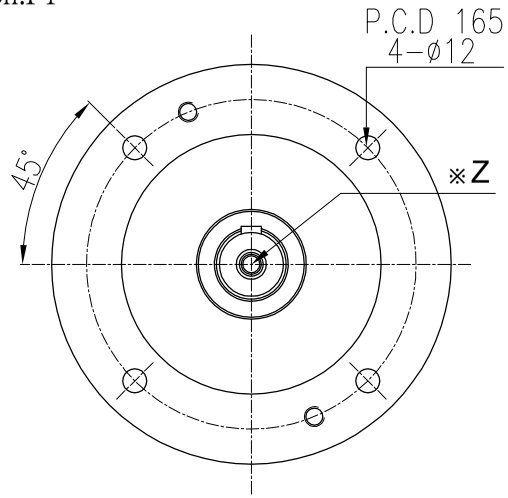


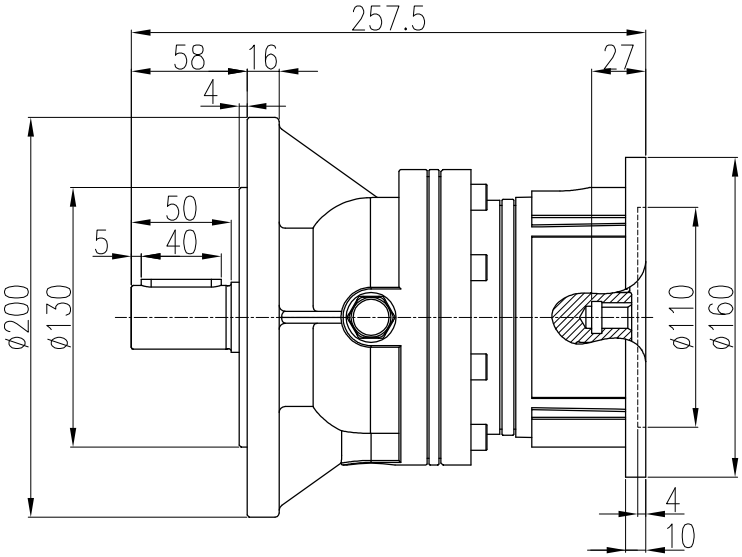


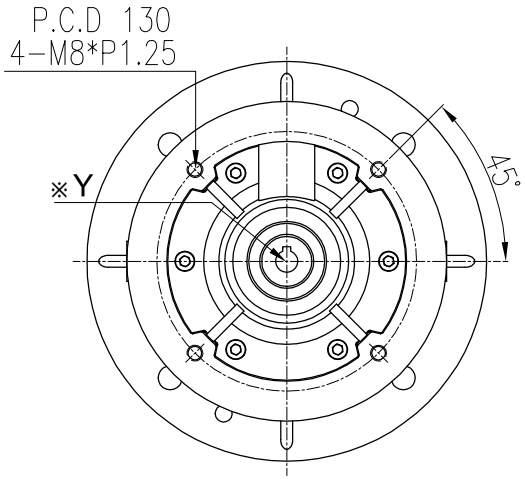


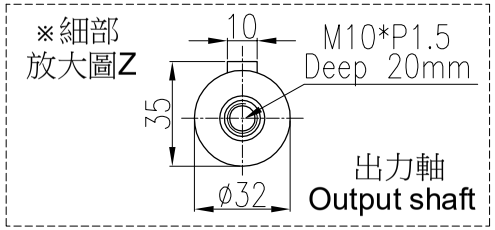


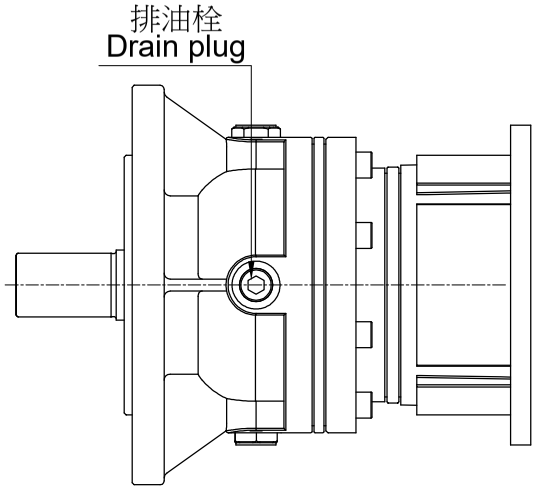


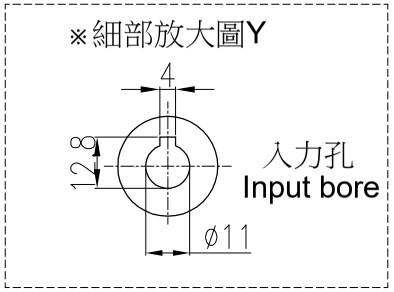


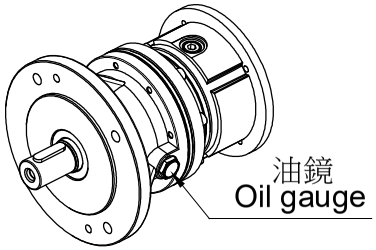


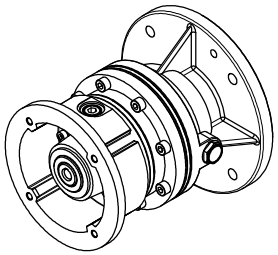

| 材 質 Metal | | | 客戶名 Client Name | | 日期 Date | 姓名 Name | 比例 Scale | 型 號 Type No. | PG032# | 立翔機電工業有限公司<br>北機工業股份有限公司 |
|---|---|---|---|---|---|---|---|---|---|---|
| 修 正 Revision | 日 期 Date | 說 明 Deacription | | 繪圖 Drawer | 2023/05/16 | 陳 宥 穎 | 1/4 | 圖 名 Drawing Name | PG遊星減速機<br>外型尺寸圖 | PEI GONG 北工牌 減速機、昇降器各系列機種 |
| | | | | 設計 Designer | | | 投影 | | | <Web> http://www.li-xiang.com.tw<br><E-mail> li.xiang@msa.hinet.net |
| | | | | 審核 Check | | | | 圖 號 Drawing No. | FM32-L2-0.25HP | TEL:03-2180188・FAX:03-218028 |

F0-21 版本A