Model:PC063
Power:1/4HP4P(200Wx4P)
Ratio(i):3
註:標準規格

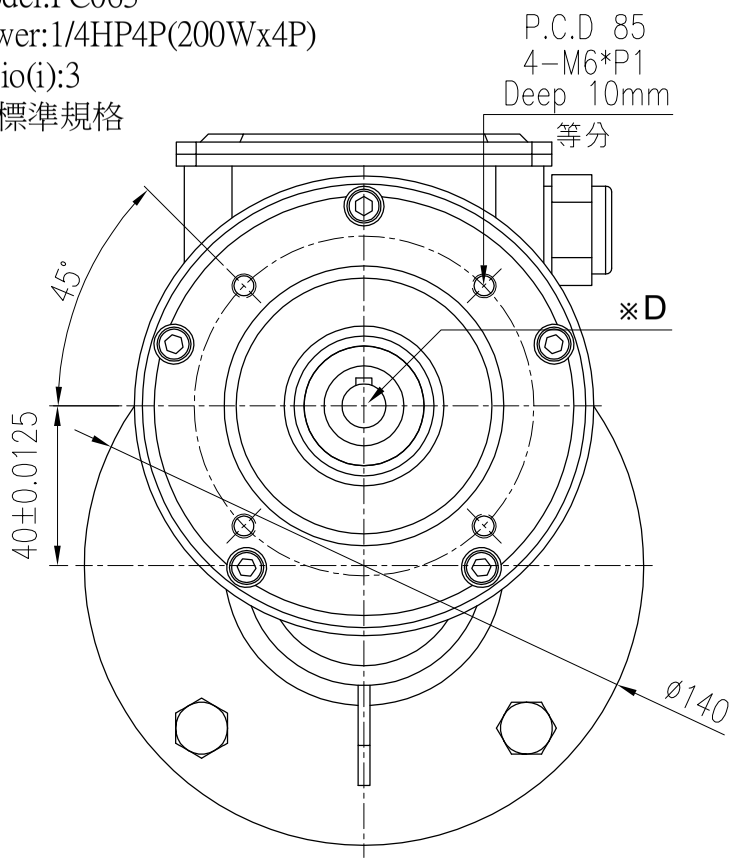

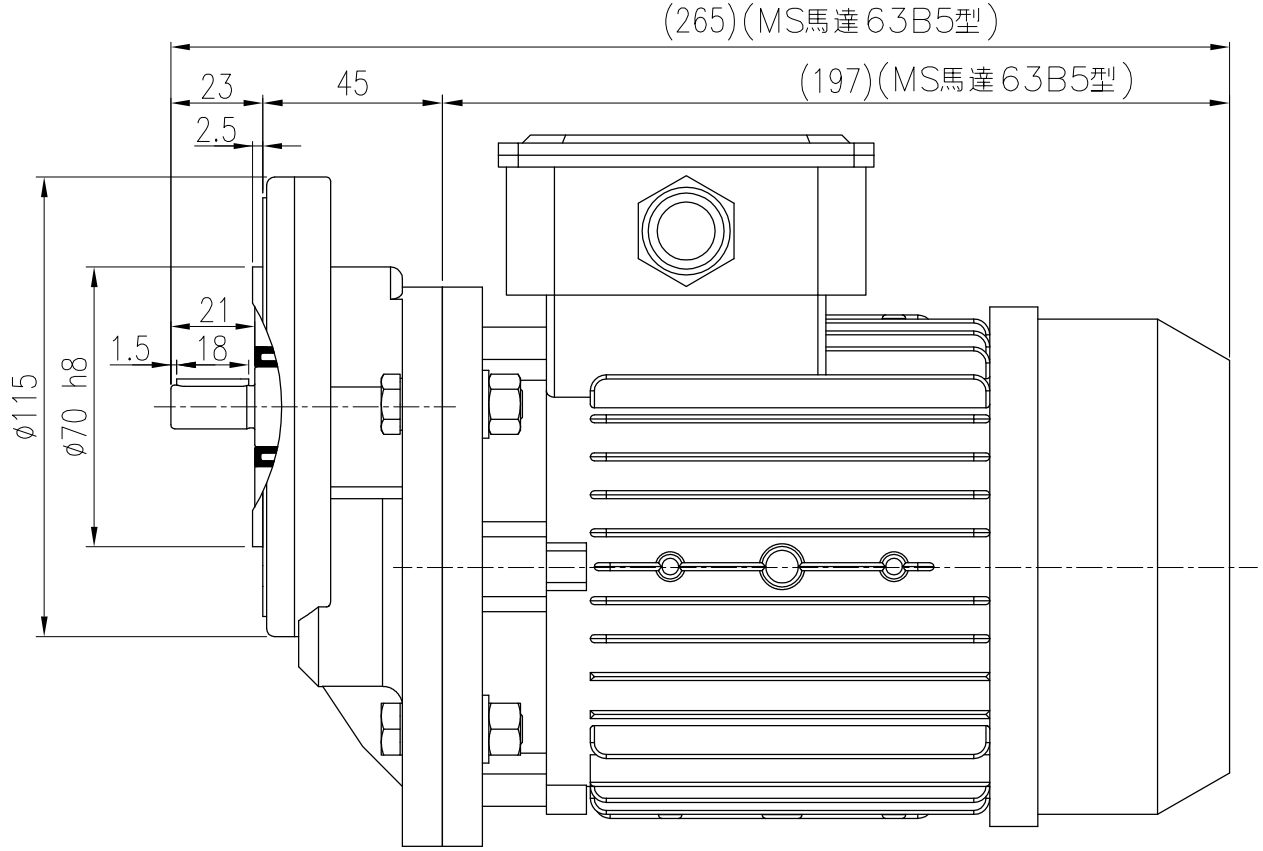

※細部放大圖D

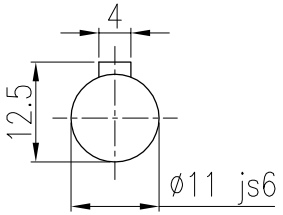

出力軸
Output shaft

※js6=±0.0055

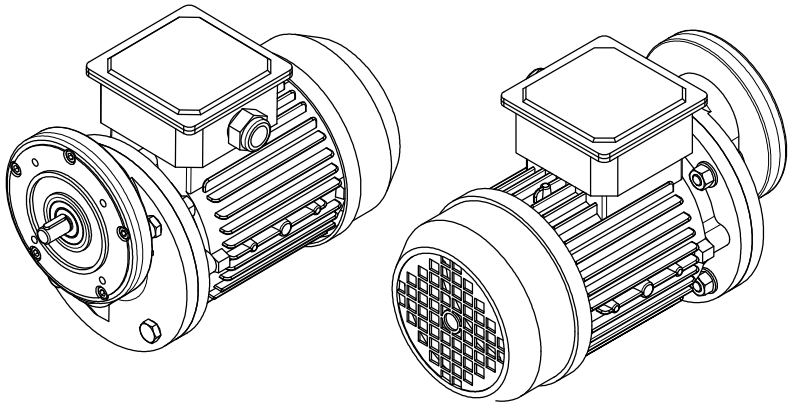

材質 Metal			客戶名 Client Name		日期 Date	姓名 Name	比例 Scale	型號 Type No.	PC063#
修正 Revision	日期 Date	說明 Deacription		繪圖 Drawer	2023/05/02	陳宥穎	1/2	圖名 Drawing Name	PC齒輪箱 外型尺寸圖
				設計 Designer			投影		
				審核 Check				圖號 Drawing No.	PC063-D11

PEI GONG 北工牌 減速機、昇降器各系列機種
立翔機電工業有限公司
北機工業股份有限公司
<Web> http://www.li-xiang.com.tw
<E-mail> li.xiang@msa.hinet.net
TEL:03-2180188・FAX:03-2180288

F0-21 版本A