Model:PGV25
Power:1/2HP4P(400Wx4P)
Ratio:35~120
Direction:V3

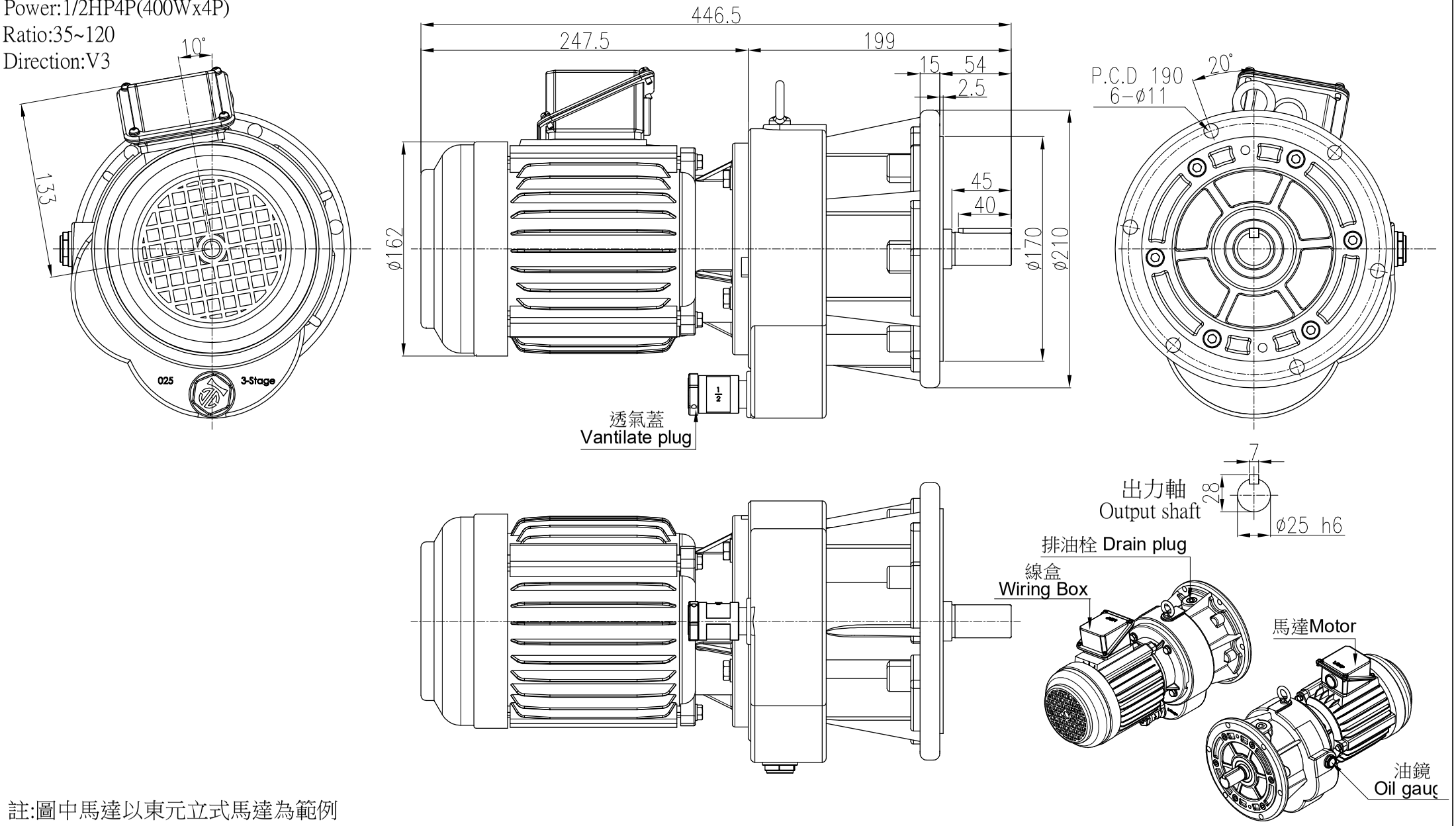

註:圖中馬達以東元立式馬達為範例

材 質 Metal	-		客戶名 Client Name		日期 Date	姓名 Name	比例 Scale	型 號 Type No.	PGVE-025#	
修 正 Revision	日 期Date	說 明 Deacription		繪圖 Drawer	2023/03/01	陳 宥 穎	1/4	圖 名 Drawing Name	大齒輪減速機 外型尺寸圖	立翔機電工業有限公司 北機工業股份有限公司
				設計 Designer			投影			PEI GONG 北工牌 減速機、昇降器 各系列機種
				審核 Check				圖 號 Drawing No.	PGV25-400-35S~120S-V3	<Web> http://www.li-xiang.com.tw <E-mail> li.xiang@msa.hinet.net TEL:03-2180188・FAX:03-2180288

F0-21 版本A3