Model:PGE25
Power:1/4HP4P(200Wx4P)
Ratio:4~30
Direction:V2

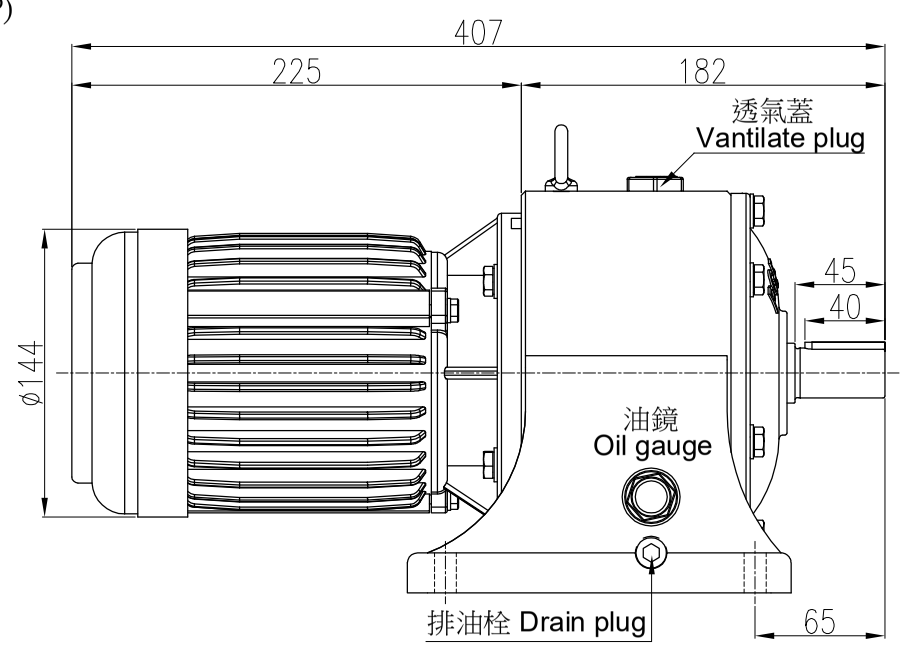

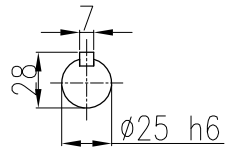

出力軸
Output shaft

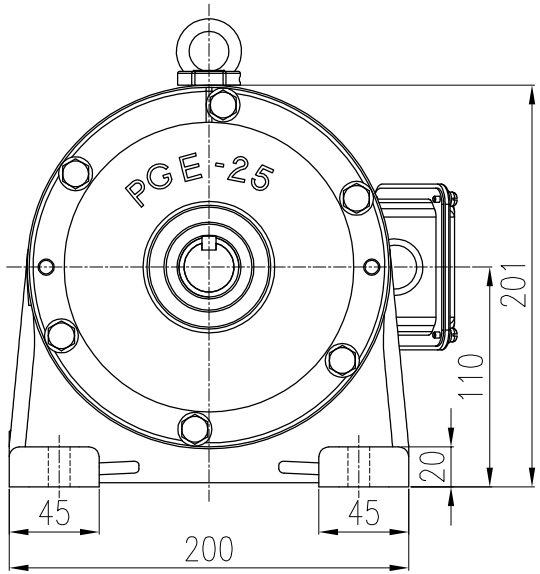

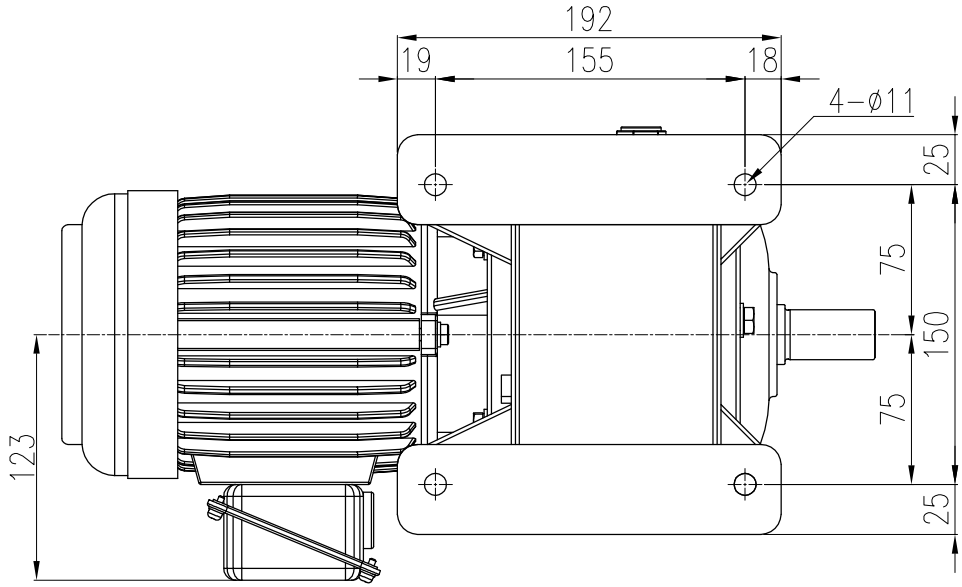

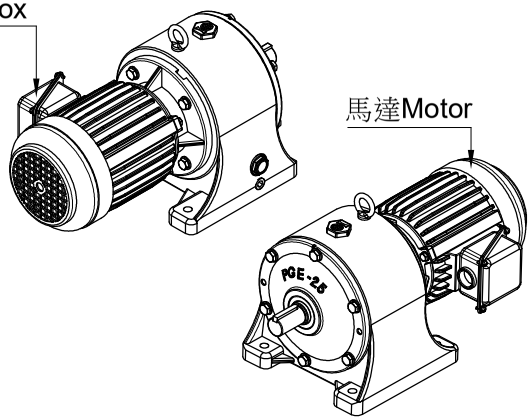

註:圖中馬達以東元
立式馬達為範例

材 質 Metal	-		客戶名 Client Name		日期 Date	姓名 Name	比例 Scale	型 號 Type No.	PGVE-025#	立翔機電工業有限公司 北機工業股份有限公司
修 正 Revision	日 期Date	說 明 Deacription		繪圖 Drawer	2023/02/09	陳 宥 穎	1/4	圖 名 Drawing Name	大齒輪減速機 外型尺寸圖	PEI GONG 北工牌 減速機、昇降器 各系列機種
				設計 Designer			投影			<Web> http://www.li-xiang.com.tw <E-mail> li.xiang@msa.hinet.net
				審核 Check				圖 號 Drawing No.	PGE25-200-4S~30S-V2	TEL:03-2180188・FAX:03-218028

F0-21 版本A3