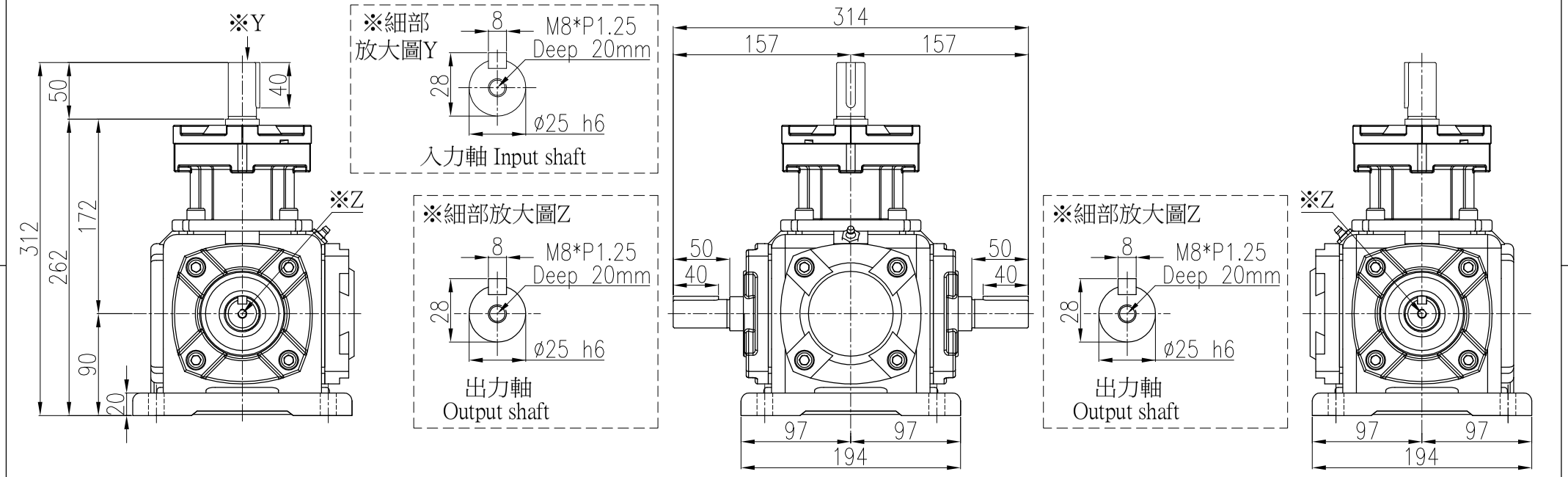


PCG06#ULR-O旋向示意圖

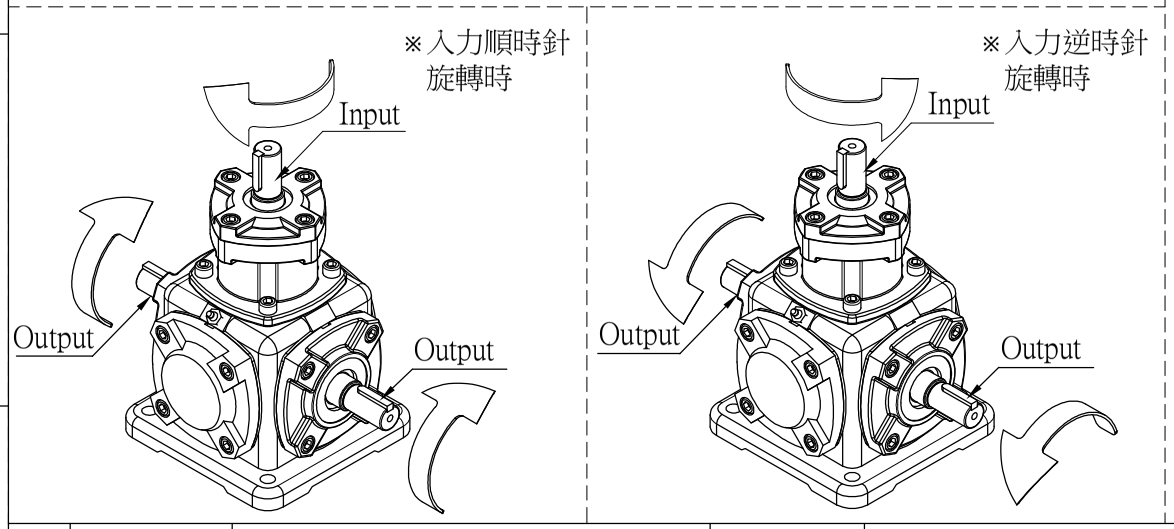


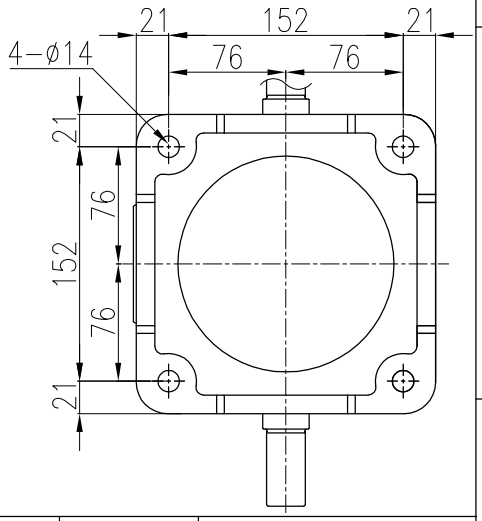


機型: PCG06-ULR-O
軸配置: ULR
減速比: 1/1 、 1/2

| | | | | | | | | | | | | | |
|---|---|---|---|---|---|---|---|---|---|---|---|---|---|
| 4 | | | | 立翔機電工業有限公司 LI XIANG MACH. & ELEC. CO. LTD PEI GONG | | | f drallfrei U Rz max 5 L Rz 1 | a 0.8 | b 1.6 | c 3.2 | d 6.3 | e 12.5 | |
| 3 | | | | | | | 型號Type No. | PCG06# | | 客戶 Client | -- | | |
| 2 | | | | | | | 圖名 Drawing Name | 十字轉向機 外型尺寸圖 | | | | | |
| 1 | **.**.** | | | | | | | | | | | | |
| 版次 | 日期Date | 設計變更內容 Deacription | 校修Revision | 繪圖 Drawn | 陳宥穎 | 2024.08.12 | | | | 比例Scale | 單位Units | 投影Project | |
| 原始圖號 | -- | 材質 Metal | -- | 核定 Approved | | | 圖號Drawing No. | PCG06-ULR-O | | 1/5 | mm | | |