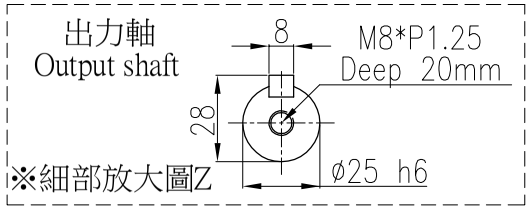

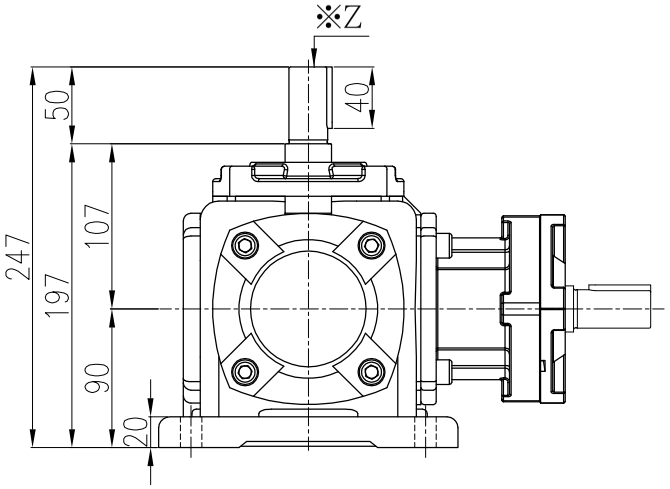

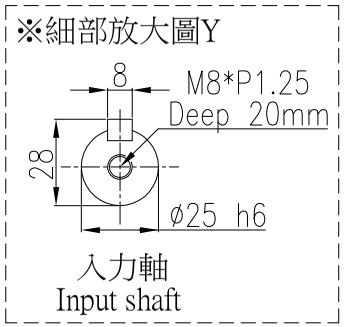

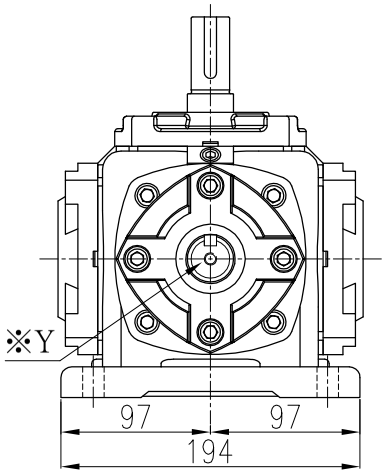

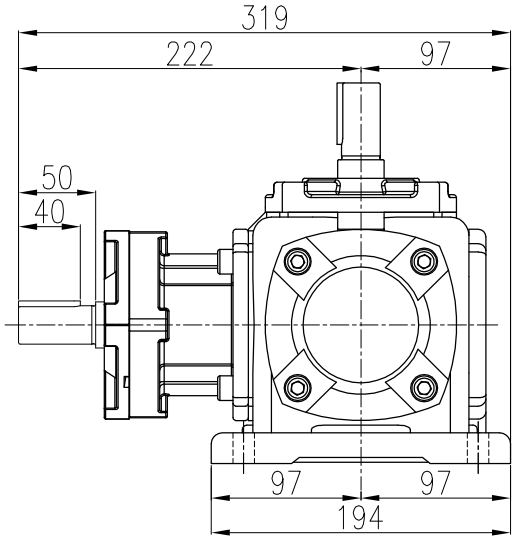

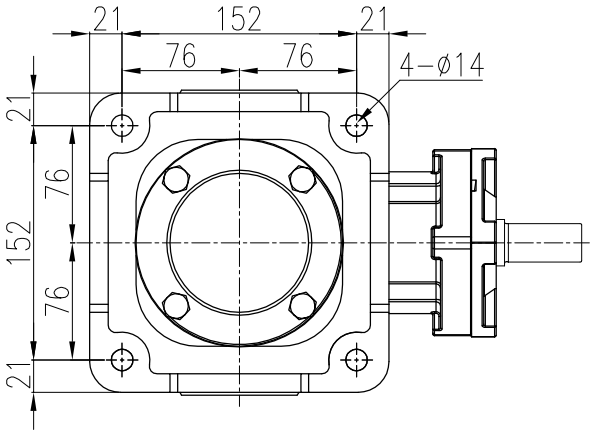

機型: PCG06-IU-O
軸配置: IU-O
減速比: 1/1 、 1/2

PCG06#IU-O-旋向示意圖

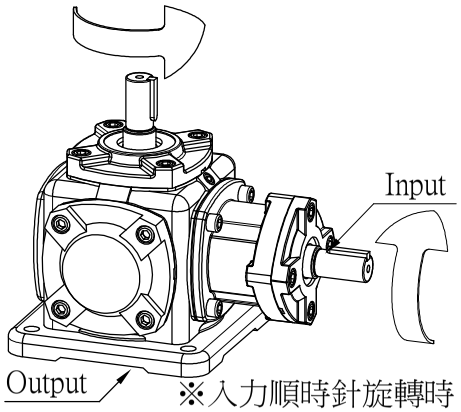

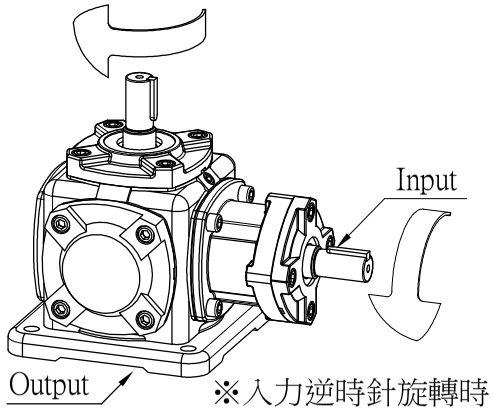

4				立翔機電工業有限公司 LI XIANG MACH. & ELEC. CO. LTD PEI GONG			f drallfrei U Rz max 5 L Rz 1	a 0.8	b 1.6	c 3.2	d 6.3	e 12.5	
3													
2							型號Type No.	PCG06#		客戶 Client	--		
1	**.**.**						圖名 Drawing Name	十字轉向機 外型尺寸圖					
版次	日期Date	設計變更內容 Deacription	校修Revision	繪圖 Drawn	陳宥穎	2024.06.19				比例Scale	單位Units	投影Project	
原始圖號	--	材質 Metal	--	核定 Approved			圖號Drawing No.	PCG06-IU-O		1/5	mm		