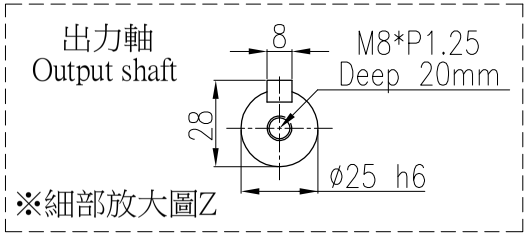

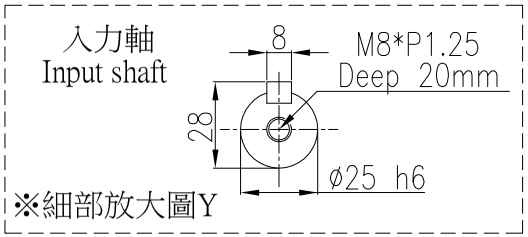

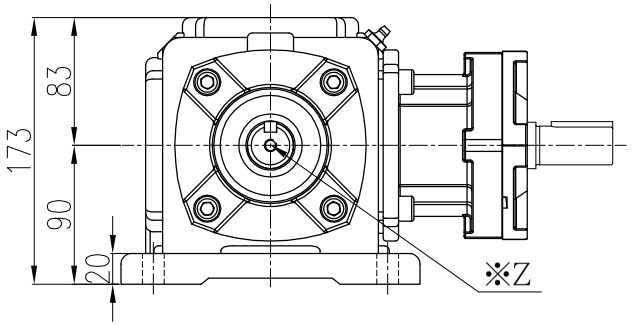

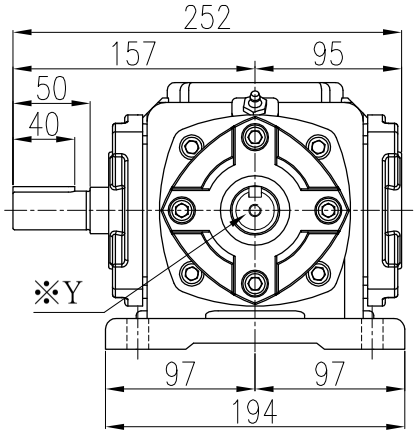

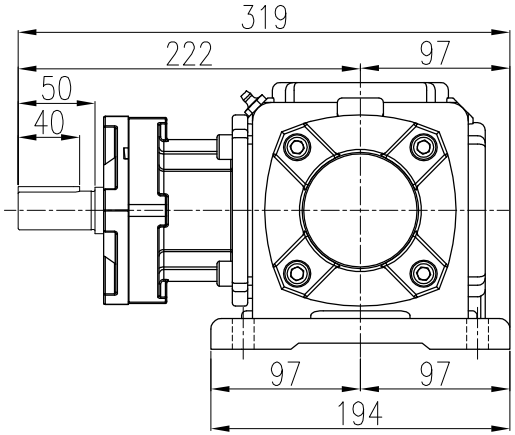

PCG06#IL-O-旋向示意圖

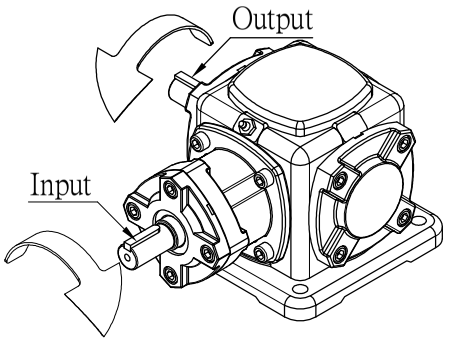

※入力順時針旋轉時

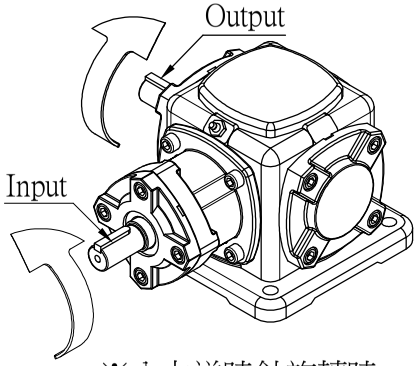

※入力逆時針旋轉時

機型: PCG06-IL-O
軸配置: IL-O
減速比: 1/1 、 1/2

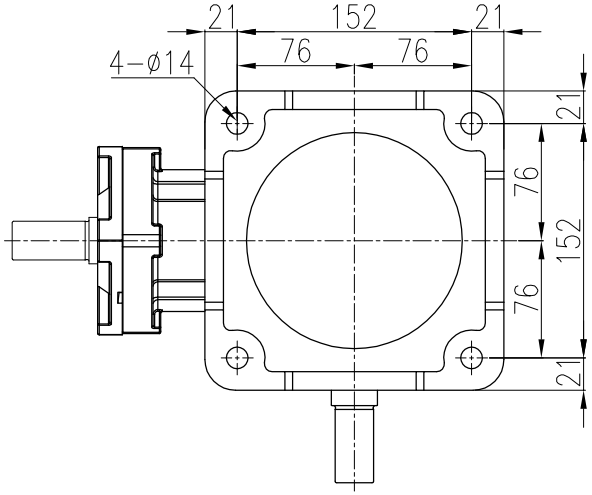

4				立翔機電工業有限公司 LI XIANG MACH. & ELEC. CO. LTD PEI GONG			f = drallfrei U Rz max 5 L Rz 1	a = 0.8	b = 1.6	c = 3.2	d = 6.3	e = 12.5	
3							型號Type No.	PCG06#		客戶 Client	--		
2							圖名 Drawing Name	十字轉向機 外型尺寸圖					
1	**.**.**												
版次	日期Date	設計變更內容 Deacription	校修Revision	繪圖 Drawn	陳宥穎	2024.06.19				比例Scale	單位Units	投影Project	
原始圖號	--	材質 Metal	--	核定 Approved			圖號Drawing No.	PCG06-IL-O		1/5	mm		