Model:FM60-L1-25HP
Power:25HP4P(18500Wx4P)
Ratio:L1(1 STAGES)(3.6~7.5)
Direction:F1

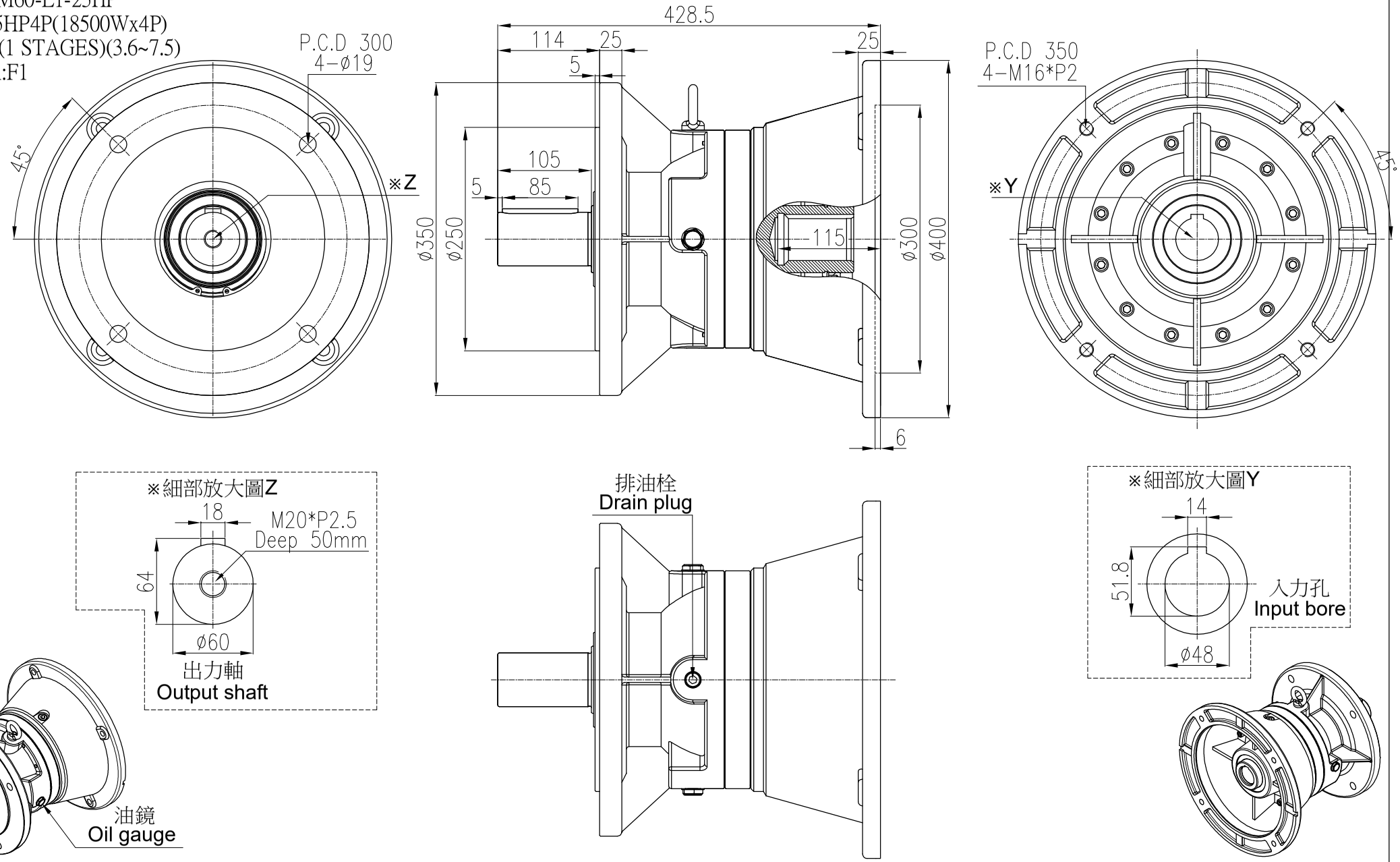

材質 Metal		客戶名 Client Name		日期 Date	姓名 Name	比例 Scale	型號 Type No.	PG060#	立翔機電工業有限公司 北機工業股份有限公司
修正 Revision 日期 Date	說明 Deacription		繪圖 Drawer	2023/06/16	陳宥穎	1/6	圖名 Drawing Name	PG遊星減速機 外型尺寸圖	PEI GONG 北工牌 減速機、昇降器 各系列機種
			設計 Designer			投影			<Web> http://www.li-xiang.com.tw <E-mail> li.xiang@msa.hinet.net TEL:03-2180188・FAX:03-2180288
			審核 Check				圖號 Drawing No.	FM60-L1-25HP	

F0-21 版本A