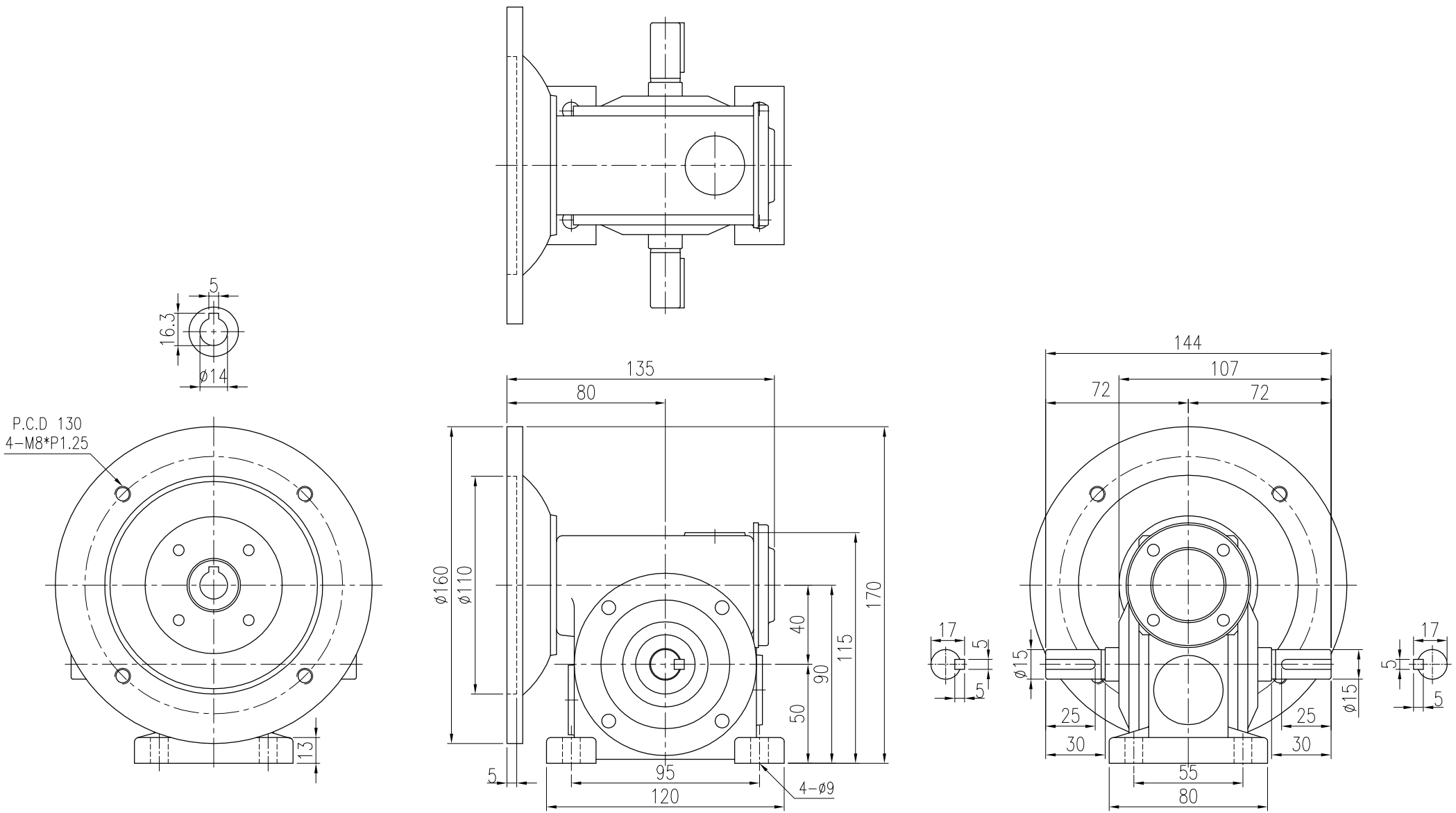

材質 Metal			客戶名稱 Client Name		日期 Date	姓名 Name	比例 Scale	型號 Type No.	WG040#
修正 Revision	日期 Date	說明 Deacription		繪圖 Drawd By	102/08/21	劉定遠	5/14	圖名 Drawing Name	外型尺寸圖
				設計 Designed By			投影		
				審核 Checked By				圖號 Drawing No.	PAED04014

PEI GONG 北工牌 減速機、昇降器各系列機種

立翔機電工業有限公司
北機工業股份有限公司

<Web> http://www.li-xiang.com.tw
<E-mail> li.xiang@msa.hinet.net
TEL:03-2180188・FAX:03-2180288