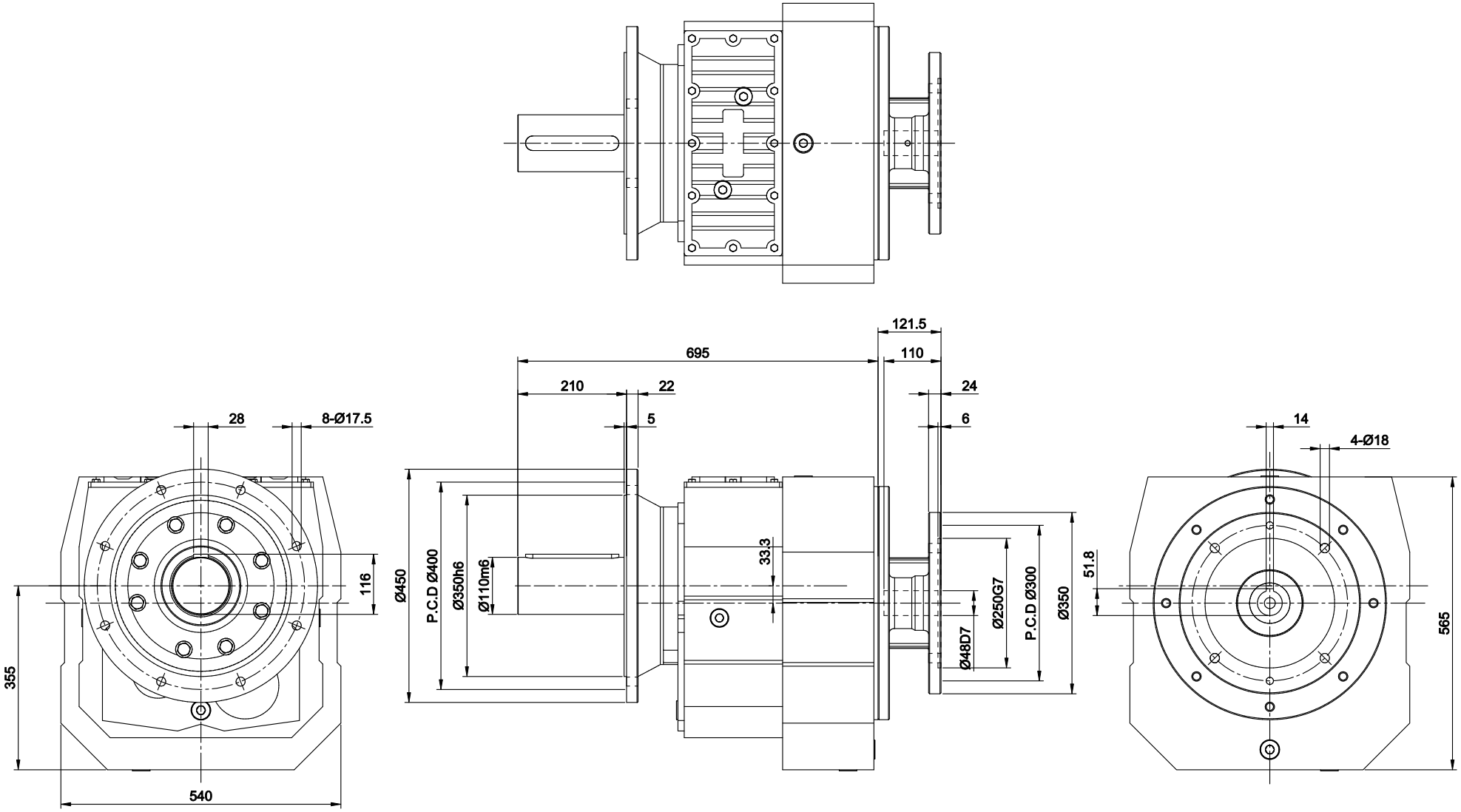

4				立翔機電工業有限公司 LI XIANG MACH & ELEC CO. LTD PEI GONG			f drallfrei U Rz max 5 L Rz 1	a 0.8	b 1.6	c 3.2	d 6.3	e 12.5	
3													
2							型號Type No.	RF147#		客戶 Client	— —		
1	**.**.**						圖名 Drawing Name	外型尺寸圖					
版次	日期Date	設計變更內容 Deacription	校修Revision	繪圖 Drawn	曾盟凱	2026.04.22				比例Scale	單位Units	投影Project	
原始圖號	— —	材質 Metal	— —	核定 Approved	陳宥穎	2026.04.22	圖號Drawing No.	RF147-AM180-OF450		1/11	mm		