Model:PGVD40
Power:2HP4P(1500Wx4P)、3HP4P(2200Wx4P)
Ratio:4~30

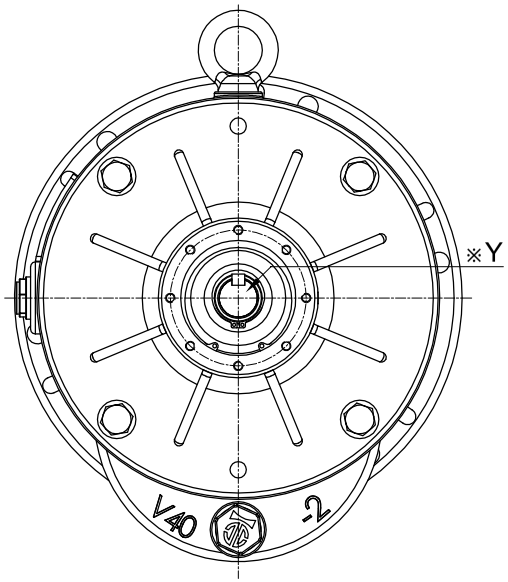


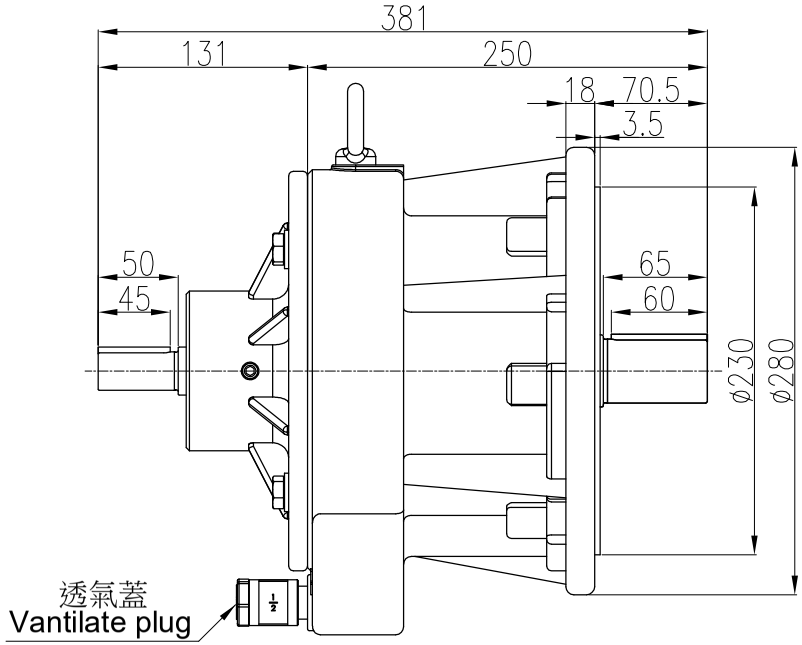


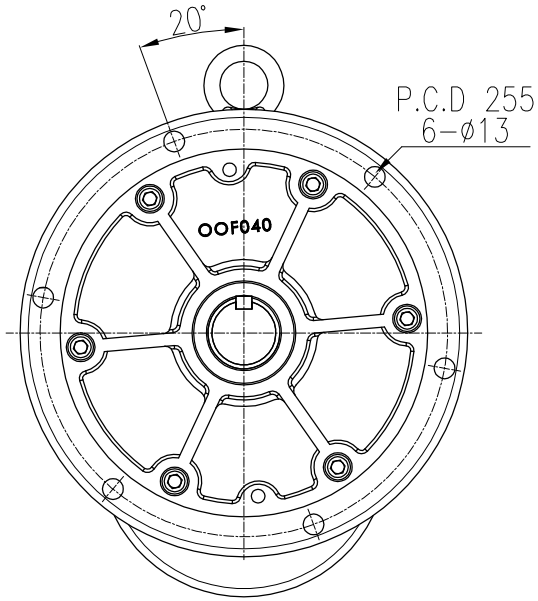


※細部放大圖Y

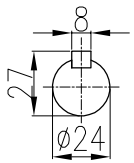


入力軸
Input shaft

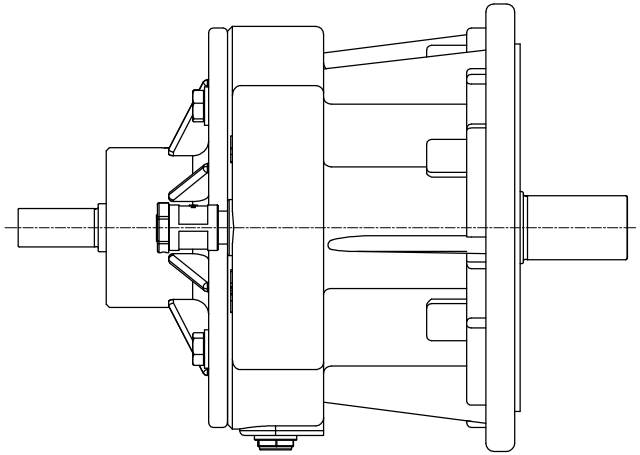

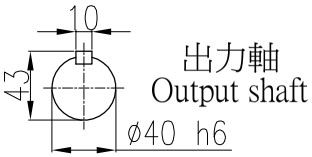


出力軸
Output shaft

排油栓
Drain plug

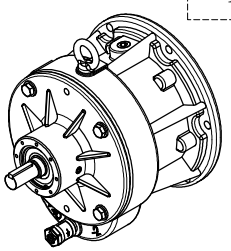

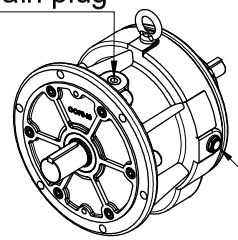

油鏡
Oil gauge

| | | | | | | | | | |
|---|---|---|---|---|---|---|---|---|---|
| 材 質 Metal | | | 客戶名 Client Name | | 日期 Date | 姓名 Name | 比例 Scale | 型 號 Type No. | PGVE-040# |
| 修 正 Revision | 日 期 Date | 說 明 Deacription | | 繪圖 Drawer | 2023/03/07 | 陳 宥 穎 | 1/5 | 圖 名 Drawing Name | 大齒輪減速機 外型尺寸圖 |
| | | | | 設計 Designer | | | 投影 | | |
| | | | | 審核 Check | | | | 圖 號 Drawing No. | PGVD40-4S~30S |


PEI GONG 北工牌 減速機、昇降器 各系列機種
立翔機電工業有限公司
北機工業股份有限公司
<Web> http://www.li-xiang.com.tw
<E-mail> li.xiang@msa.hinet.net
TEL:03-2180188・FAX:03-2180288