Model:PGVD30
Power:1HP4P(750Wx4P)
Ratio:4~30

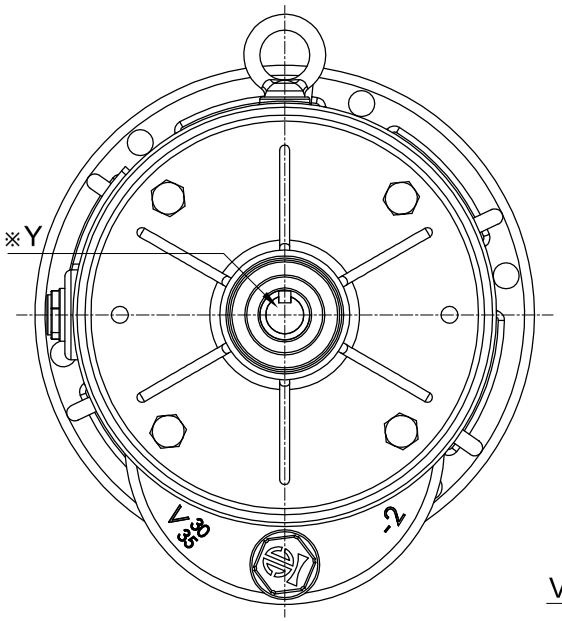

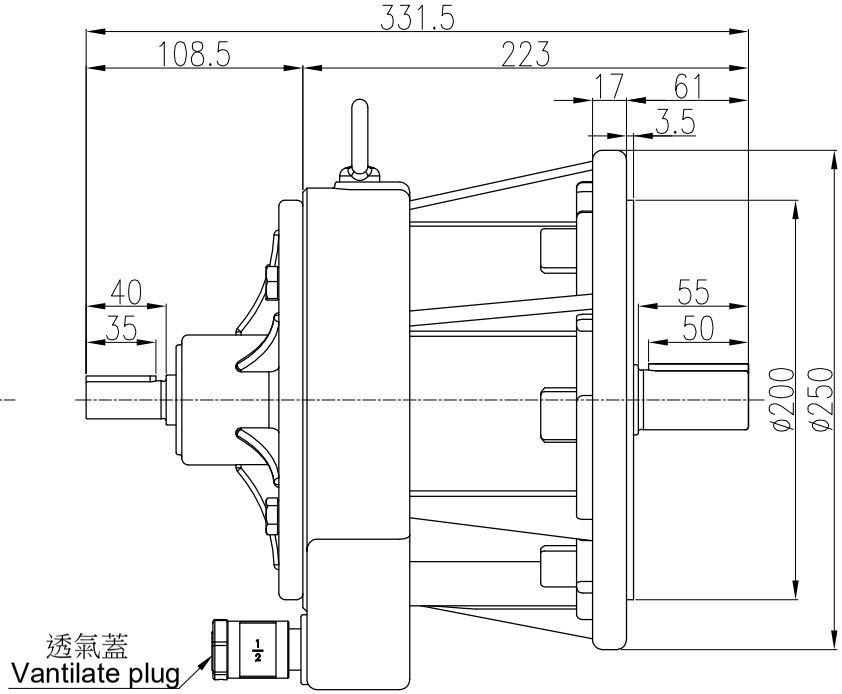

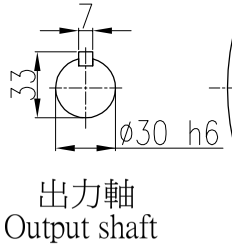

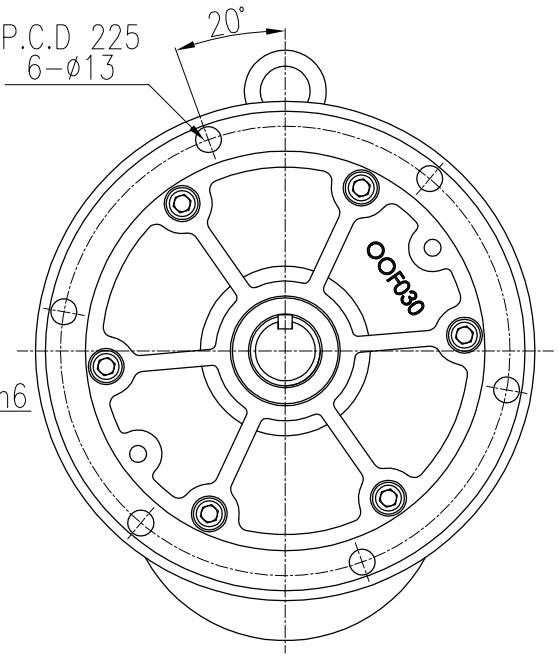

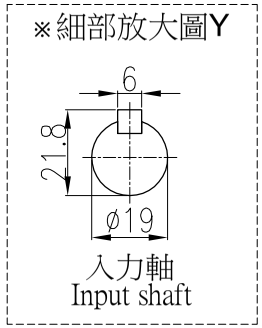

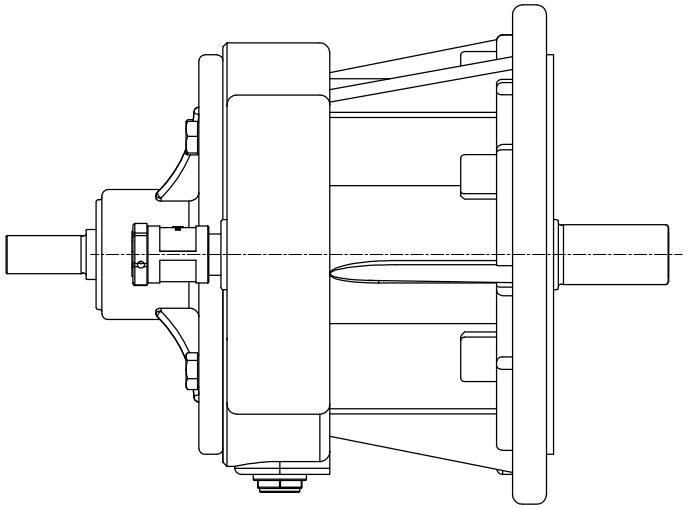

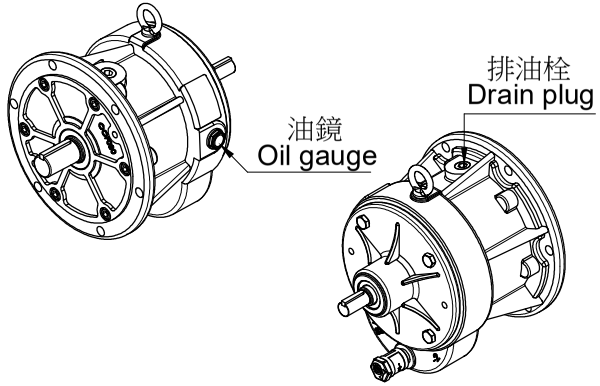

材 質 Metal	-		客戶名 Client Name		日期 Date	姓名 Name	比例 Scale	型 號 Type No.	PGVE-030#	立翔機電工業有限公司 北機工業股份有限公司
修 正 Revision	日 期 Date	說 明 Deacription		繪圖 Drawer	2023/03/02	陳 宥 穎	1/4	圖 名 Drawing Name	大齒輪減速機 外型尺寸圖	PEI GONG 北工牌 減速機、昇降器 各系列機種
				設計 Designer			投影			<Web> http://www.li-xiang.com.tw <E-mail> li.xiang@msa.hinet.net
				審核 Check				圖 號 Drawing No.	PGVD30-4S~30S	TEL:03-2180188・FAX:03-2180288

F0-21 版本A3