Model:PGVD25
Power:1/4HP4P(200Wx4P)、
1/2HP4P(400Wx4P)
Ratio:35~120

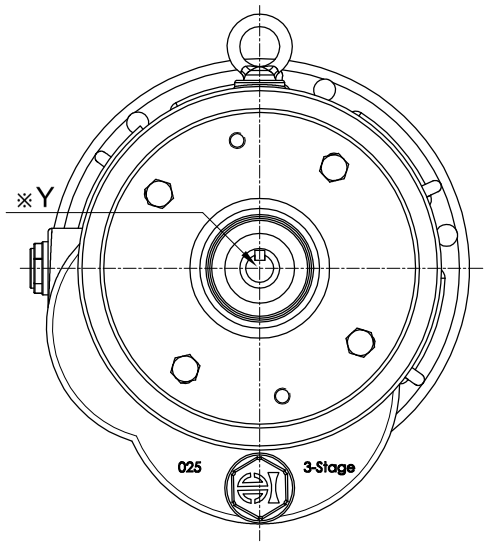

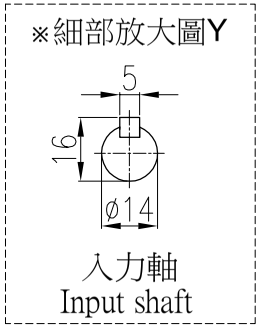

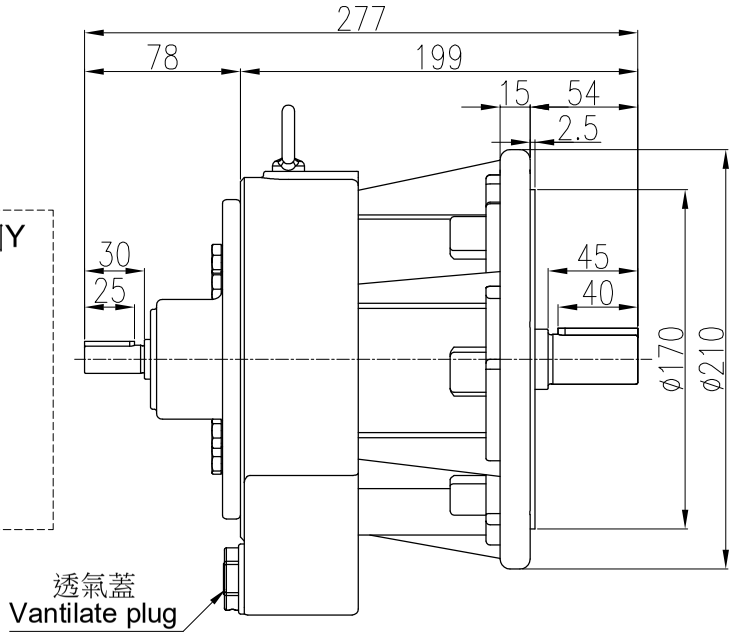

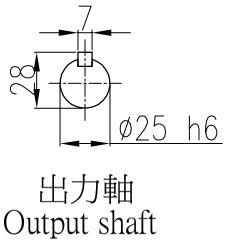

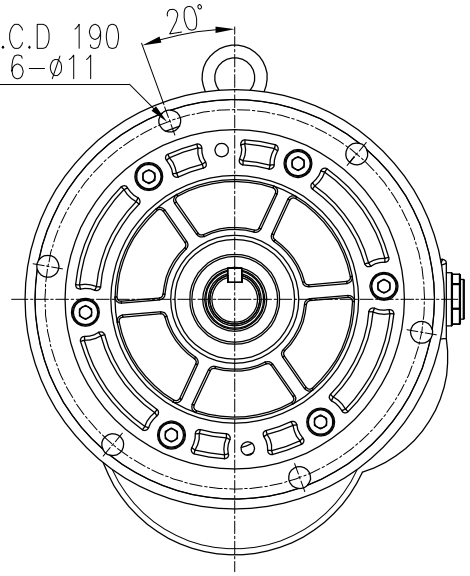

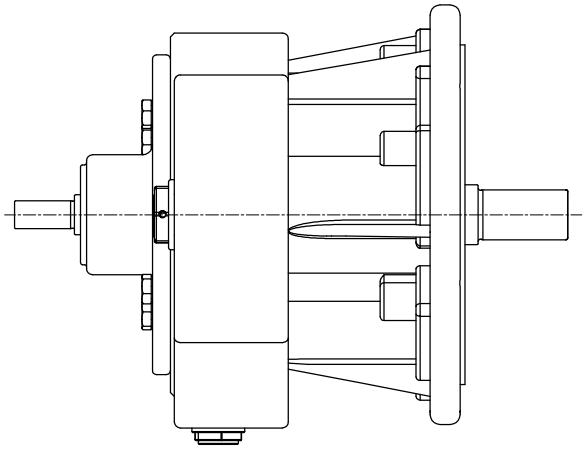

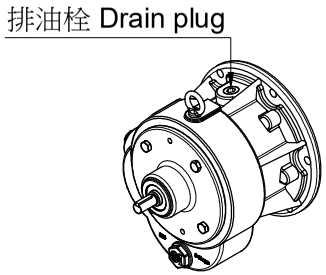

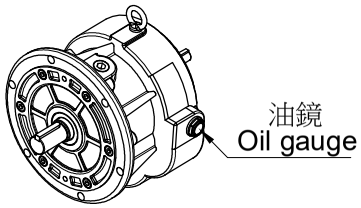

材 質 Metal	-		客戶名 Client Name		日期 Date	姓名 Name	比例 Scale	型 號 Type No.	PGVE-025#
修 正 Revision	日 期Date	說 明 Deacription		繪圖 Drawer	2023/03/01	陳 宥 穎	1/4	圖 名 Drawing Name	大齒輪減速機 外型尺寸圖
				設計 Designer			投影		
				審核 Check				圖 號 Drawing No.	PGVD25-35S~120S

PEI GONG 北工牌 減速機、昇降器 各系列機種
立翔機電工業有限公司
北機工業股份有限公司
<Web> http://www.li-xiang.com.tw
<E-mail> li.xiang@msa.hinet.net
TEL:03-2180188・FAX:03-2180288