Model:PGVD25

Power:1/4HP4P(200Wx4P)、
1/2HP4P(400Wx4P)

Ratio:4~30

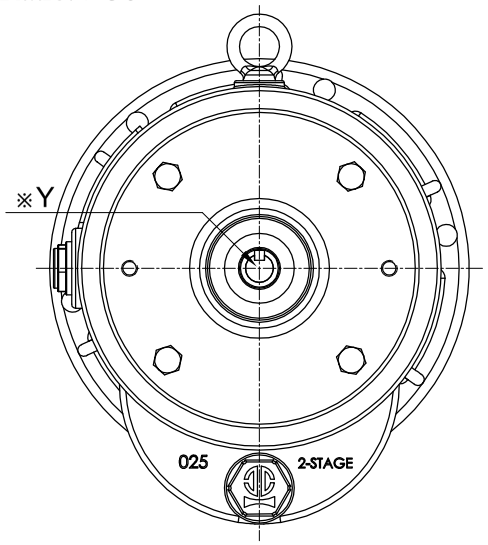


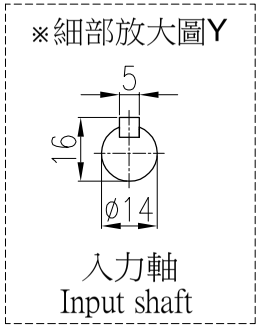


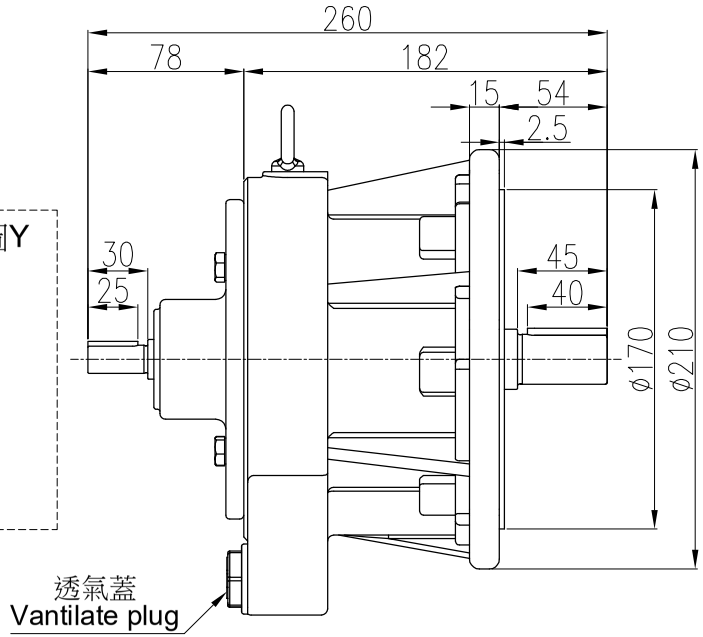


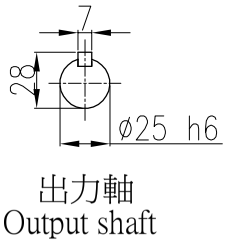


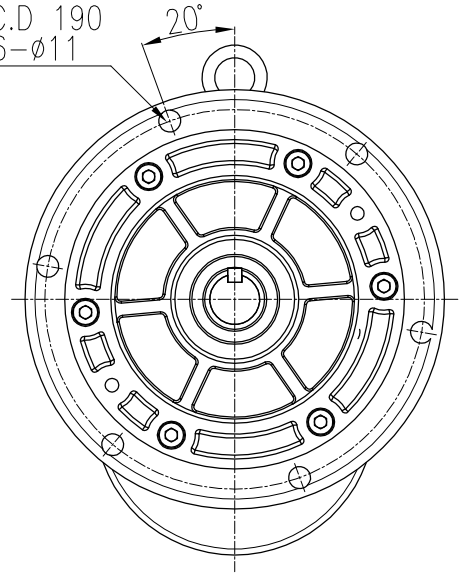


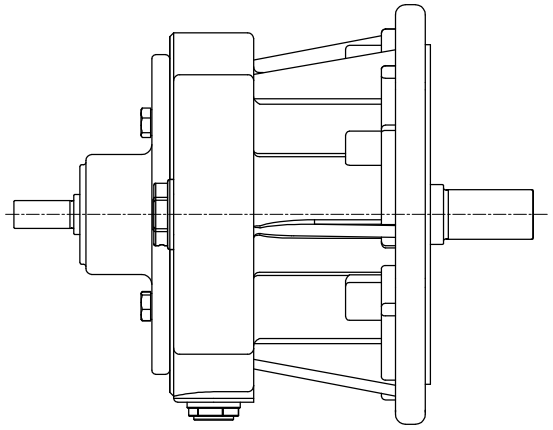

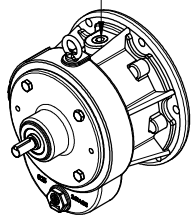


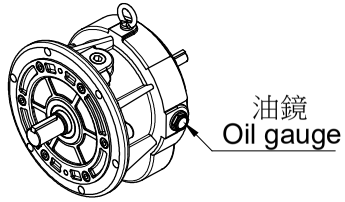


| 材 質 Metal | - | | 客戶名 Client Name | | 日期 Date | 姓名 Name | 比例 Scale | 型 號 Type No. | PGVE-025# | 立翔機電工業有限公司<br>北機工業股份有限公司 |
|---|---|---|---|---|---|---|---|---|---|---|
| 修 正 Revision | 日 期 Date | 說 明 Deacription | | 繪圖 Drawer | 2023/03/01 | 陳 宥 穎 | 1/4 | 圖 名 Drawing Name | 大齒輪減速機<br>外型尺寸圖 | PEI GONG 北工牌 減速機、昇降器 各系列機種 |
| | | | | 設計 Designer | | | 投影 | | | <Web> http://www.li-xiang.com.tw<br><E-mail> li.xiang@msa.hinet.net |
| | | | | 審核 Check | | | | 圖 號 Drawing No. | PGVD25-4S~30S | TEL:03-2180188・FAX:03-2180288 |

F0-21 版本A3