Model: PGVF90
Power: 30HP4P(22000Wx4P)
Ratio: 4~20

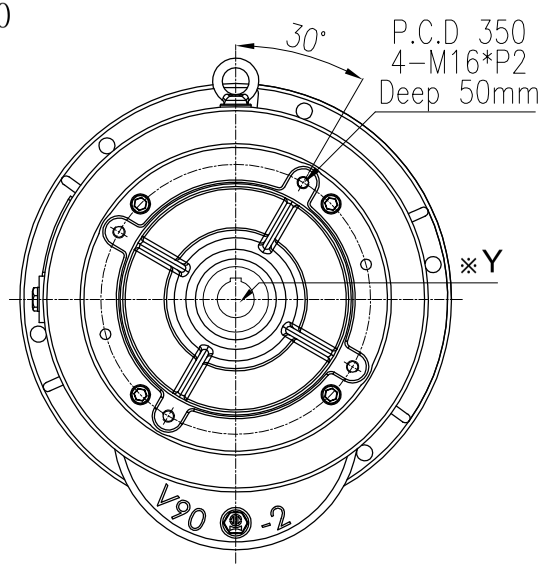

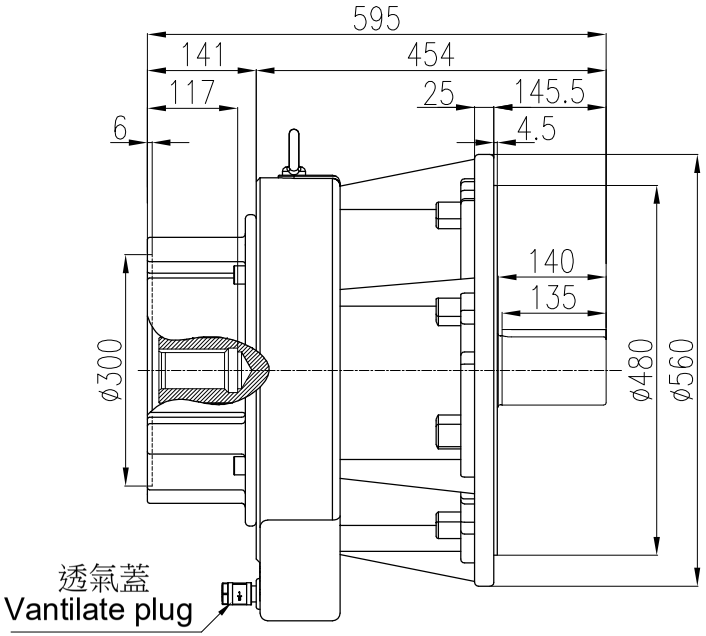

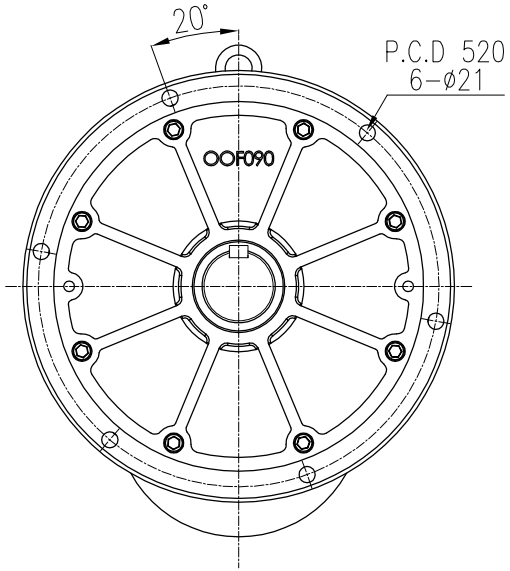

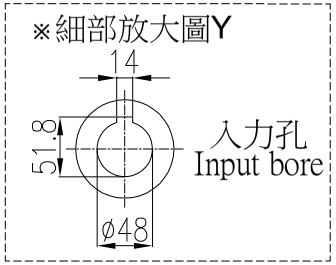

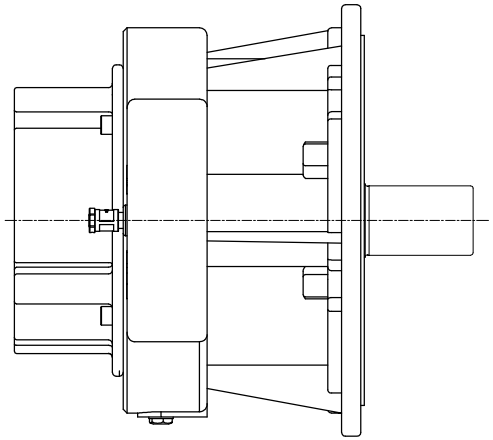

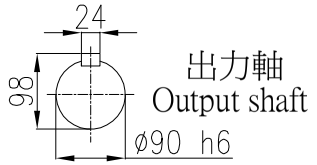

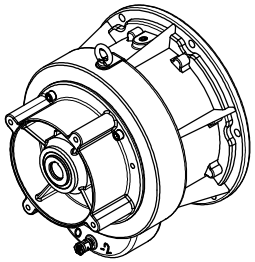

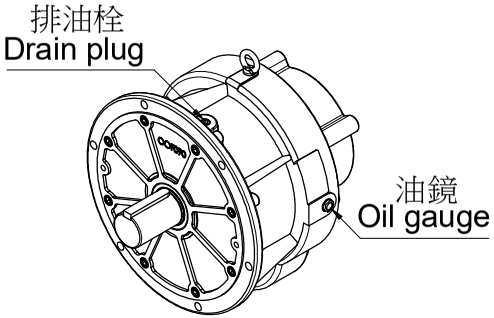

4				立翔機電工業有限公司 LI XIANG MACH. & ELEC. CO. LTD PEI GONG			f = drallfrei ⊥ U Rz max 5 L Rz 1	a = 0.8	b = 1.6	c = 3.2	d = 6.3	e = 12.5
3												
2							型號Type No.	PGVE090#		客戶 Client	-	
1	**.**.**						圖名 Drawing Name	大齒輪減速機 外型尺寸圖				
版次	日期Date	設計變更內容 Deacription	校修Revision	繪圖 Drawn	陳宥穎	2025.02.25				比例Scale	單位Units	投影Project
原始圖號	-	材質 Metal	-	核定 Approved			圖號Drawing No.	PGVF90-22000-4S~20S		1/10	mm	