Model:PGVF55
Power:10HP4P(7500Wx4P)
Ratio:4~20

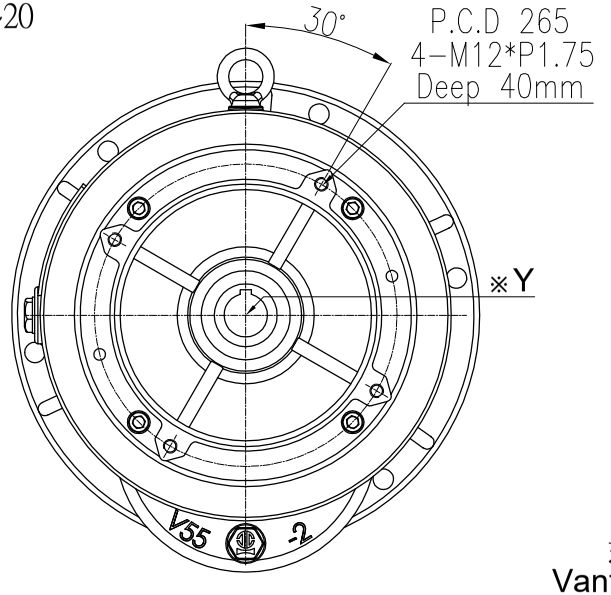

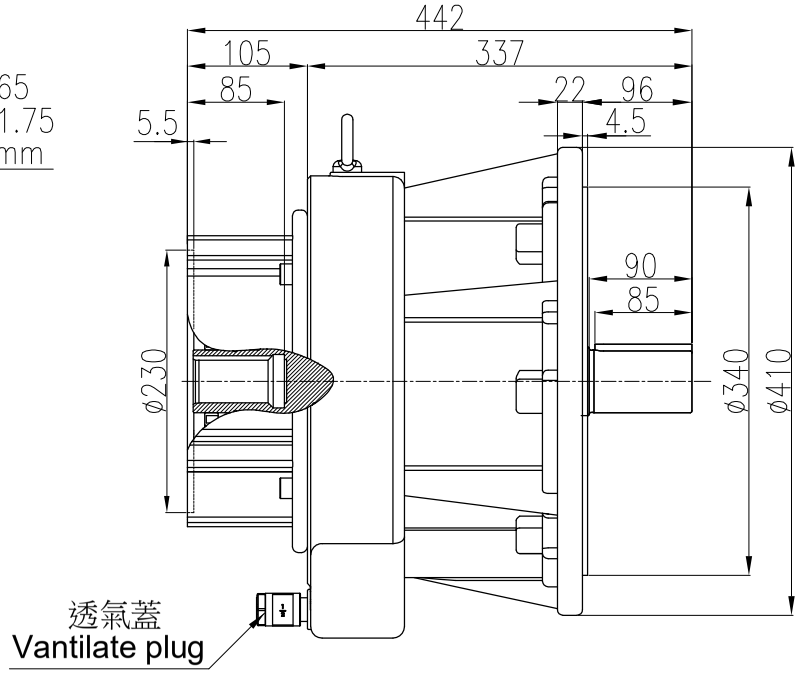

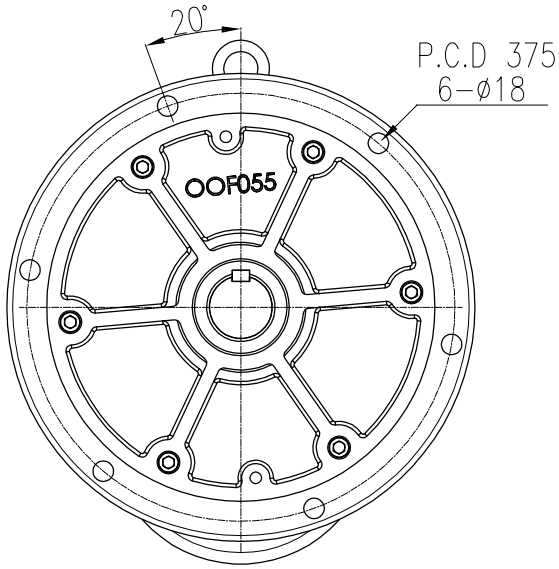

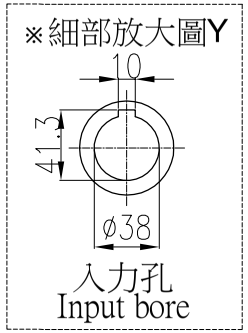

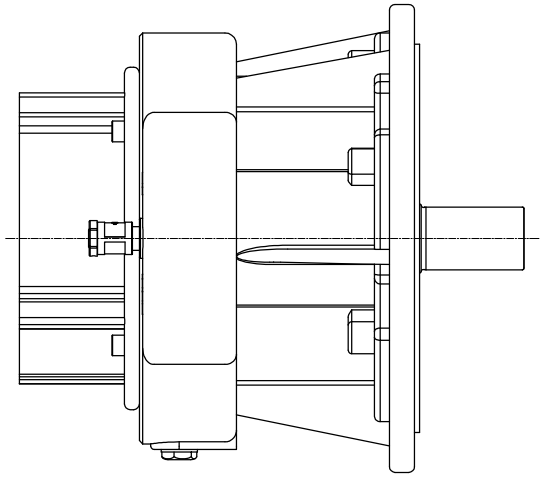

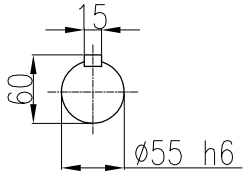

出力軸
Output shaft

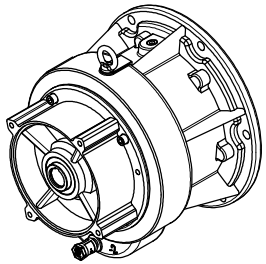

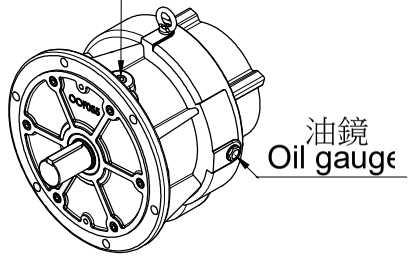

材 質 Metal	-		客戶名 Client Name		日期 Date	姓名 Name	比例 Scale	型 號 Type No.	PGVE-055#	立翔機電工業有限公司 北機工業股份有限公司
修 正 Revision	日 期 Date	說 明 Deacription		繪圖 Drawer	2023/03/22	陳 宥 穎	1/7	圖 名 Drawing Name	大齒輪減速機 外型尺寸圖	PEI GONG 北工牌 減速機、昇降器 各系列機種
				設計 Designer			投影			<Web> http://www.li-xiang.com.tw <E-mail> li.xiang@msa.hinet.net
				審核 Check				圖 號 Drawing No.	PGVF55-7500-4S~20S	TEL:03-2180188・FAX:03-2180288

F0-21 版本A3