Model:PGEF40
Power:1HP4P(750Wx4P)
Ratio:35~120

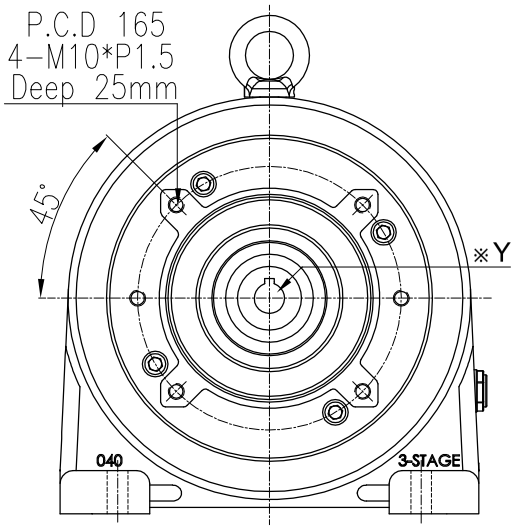

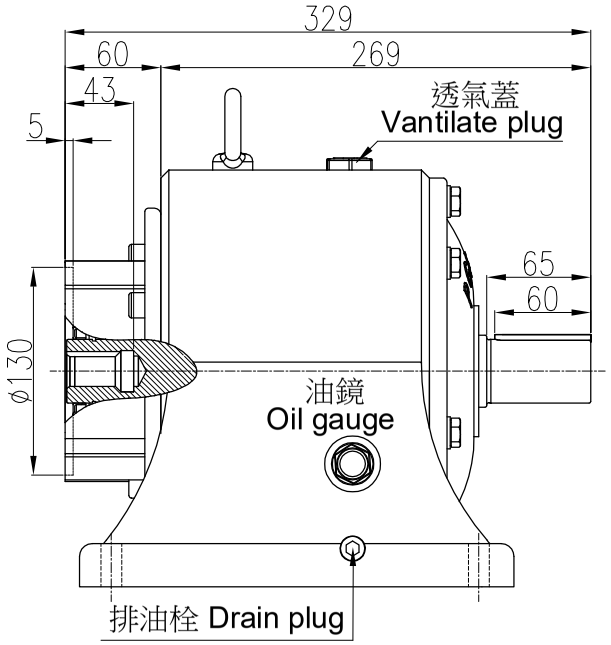

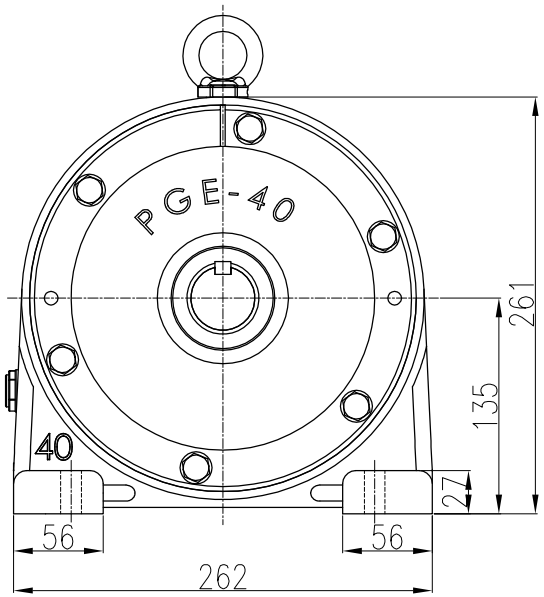

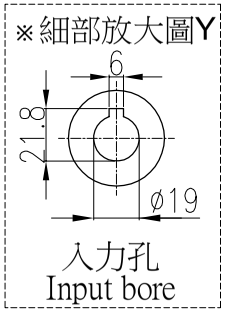

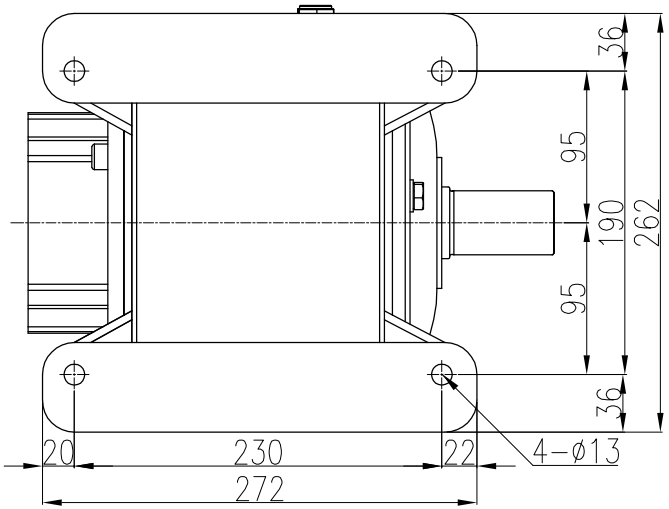

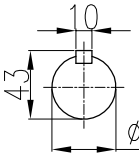

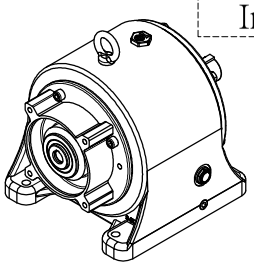

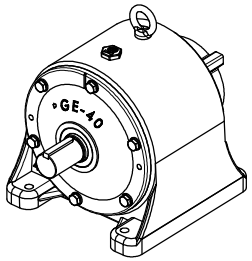

材質 Metal			客戶名 Client Name		日期 Date	姓名 Name	比例 Scale	型號 Type No.	PGVE-040#	PEI GONG 北工牌 減速機、昇降器各系列機種	立翔機電工業有限公司 北機工業股份有限公司
修正 Revision	日期 Date	說明 Deacription		繪圖 Drawer	2023/03/08	陳宥穎	1/5	圖名 Drawing Name	大齒輪減速機 外型尺寸圖		<Web> http://www.li-xiang.com.tw <E-mail> li.xiang@msa.hinet.net TEL:03-2180188・FAX:03-218028
				設計 Designer			投影				
				審核 Check				圖號 Drawing No.	PGEF40-750-35S~120S		

F0-21 版本A