Model:PGE75
Power:20HP4P(15000Wx4P)
Ratio:4~20
Direction:V1

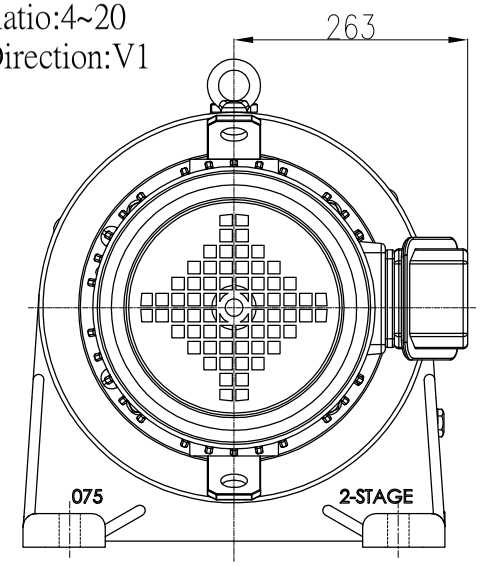

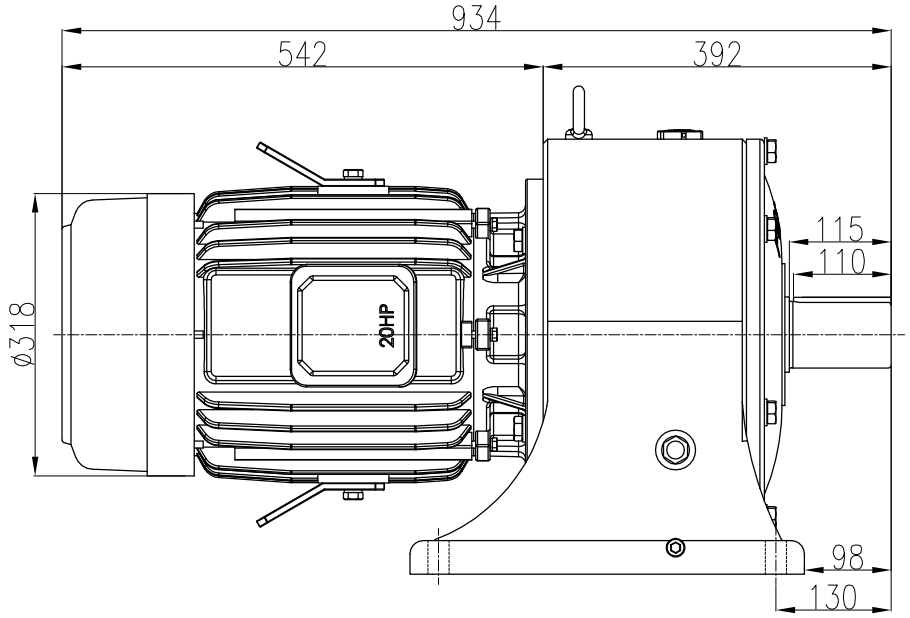

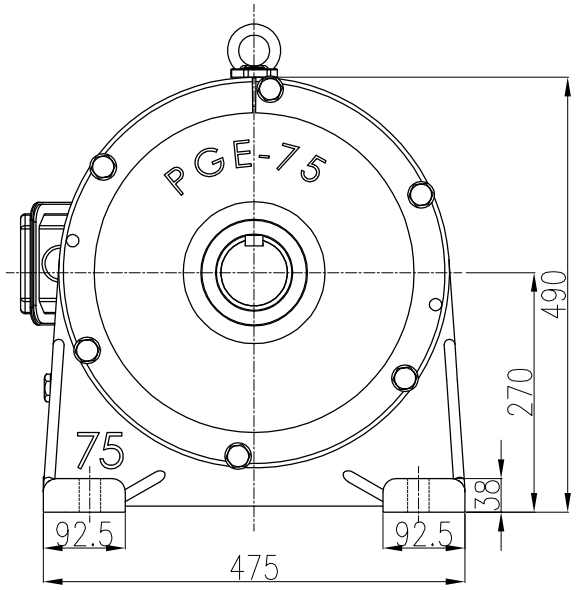

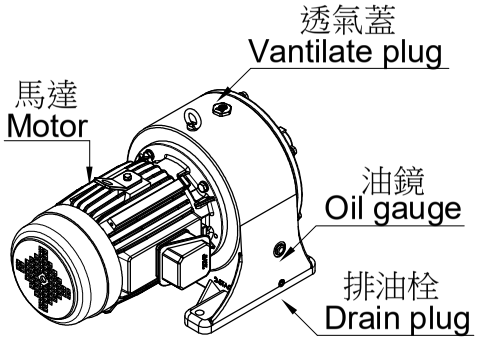

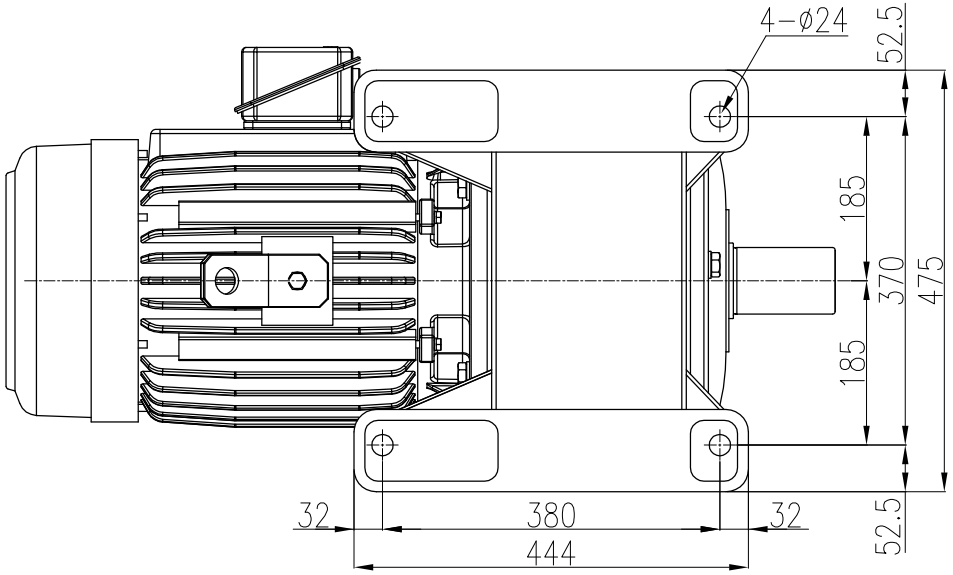

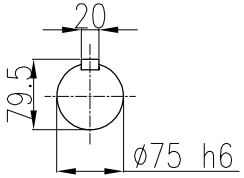

出力軸
Output shaft

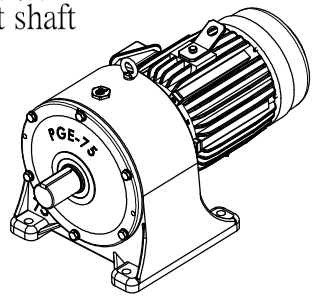

註:圖中馬達以東元立式馬達為範例

材 質 Metal			客戶名 Client Name		日期 Date	姓名 Name	比例 Scale	型 號 Type No.	PGVE-075#
修 正 Revision	日 期 Date	說 明 Deacription		繪圖 Drawer	2023/03/23	陳 宥 穎	1/9	圖 名 Drawing Name	大齒輪減速機 外型尺寸圖
				設計 Designer			投影		
				審核 Check				圖 號 Drawing No.	PGE75-15000-4S~20S-V1

PEI GONG 北工牌 減速機、昇降器 各系列機種
立翔機電工業有限公司
北機工業股份有限公司
<Web> http://www.li-xiang.com.tw
<E-mail> li.xiang@msa.hinet.net
TEL:03-2180188・FAX:03-2180288