Model:PGE45
Power:3HP4P(2200Wx4P)
Ratio:35~60
Direction:V1

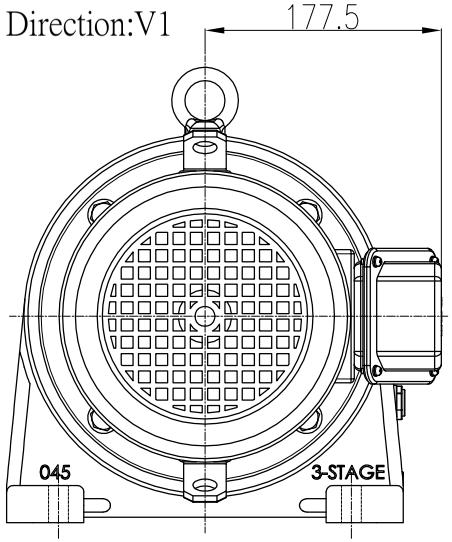

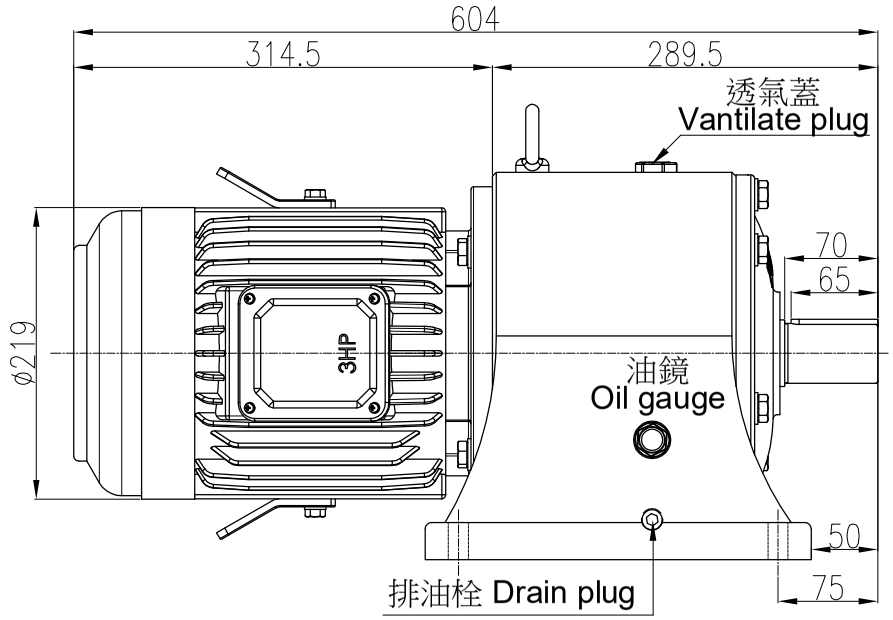

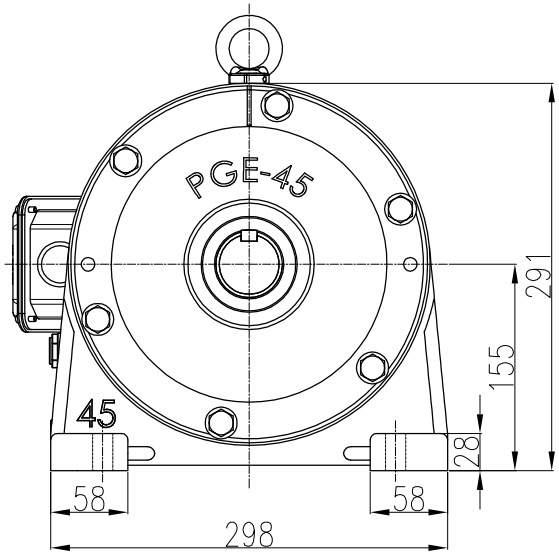

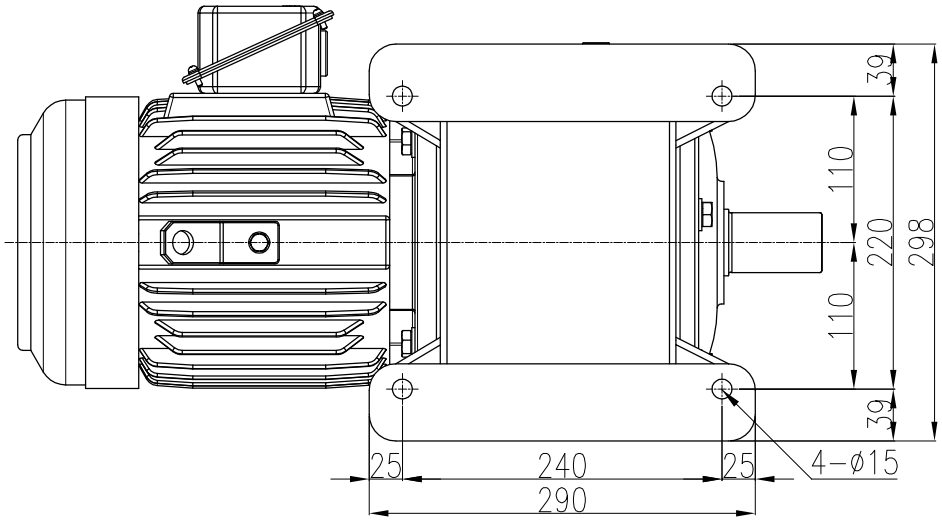

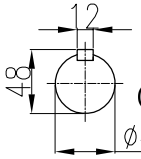

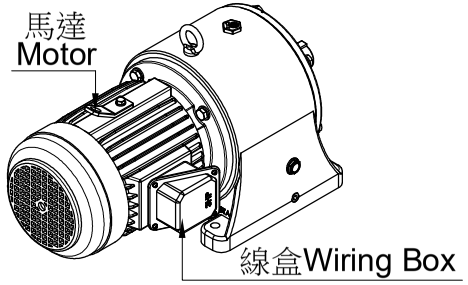

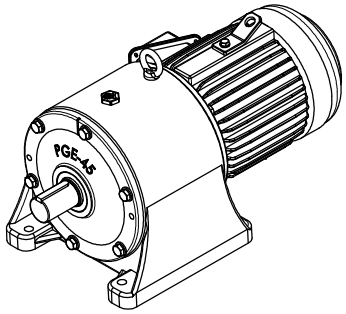

註:圖中馬達以東元立式馬達為範例

材質 Metal			客戶名 Client Name		日期 Date	姓名 Name	比例 Scale	型號 Type No.	PGVE-045#	立翔機電工業有限公司 北機工業股份有限公司
修正 Revision	日期 Date	說明 Deacription		繪圖 Drawer	2023/03/13	陳宥穎	1/6	圖名 Drawing Name	大齒輪減速機 外型尺寸圖	PEI GONG 北工牌 減速機、昇降器各系列機種
				設計 Designer			投影			<Web> http://www.li-xiang.com.tw <E-mail> li.xiang@msa.hinet.net
				審核 Check				圖號 Drawing No.	PGE45-2200-35S~60S-V1	TEL:03-2180188・FAX:03-2180288

F0-21 版本A