機型: GV28-200-80S~250S　　線盒方向: V1

馬力: 0.25HP4P(200Wx4P)　　線孔方向: LD

減速比: 1/80~1/250

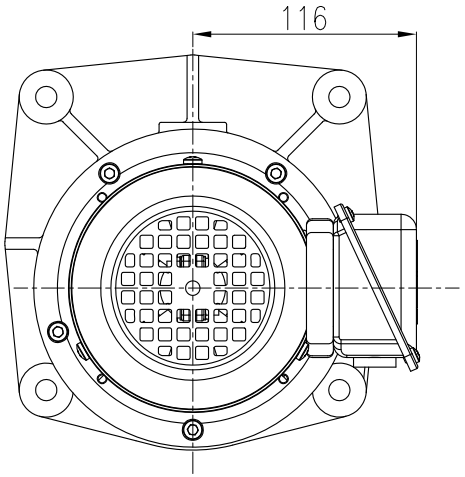

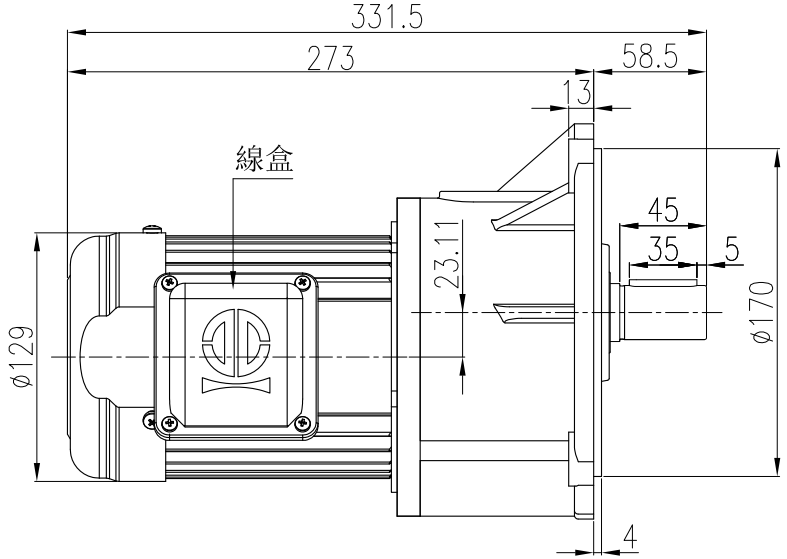

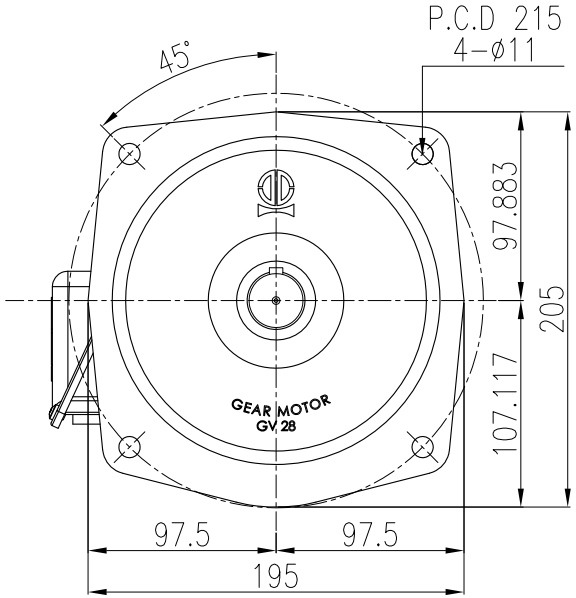

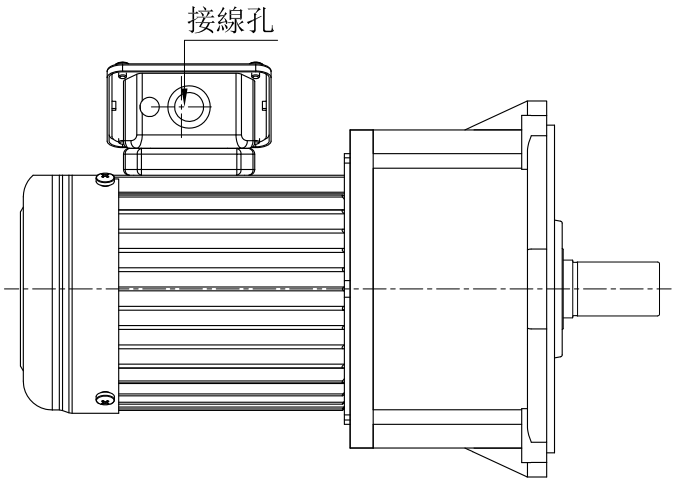

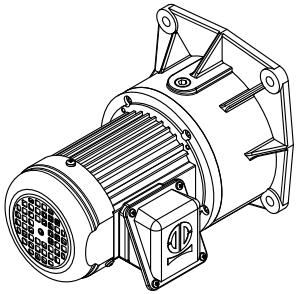

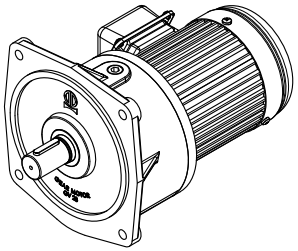

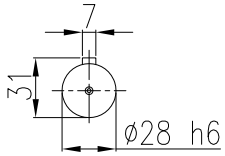

出力軸
Output shaft

4				立翔機電工業有限公司 LI XIANG MACH. & ELEC. CO. LTD								
3												
2								型號Type No.	GH28#	客戶 Client	-	
1	**.**.**							圖名 Drawing Name	小齒輪減速機 外型尺寸圖			
版次	日期Date	設計變更內容 Deacription	校修Revision	繪圖 Drawn	陳宥穎	2026.03.16				比例Scale	單位Units	投影Project
原始圖號	–	材質 Metal	--	核定 Approved	曾盟凱	2026.03.16		圖號Drawing No.	GV28-200-80S~250S-V1LD	1/4	mm	

drallfrei U Rz max 5 L Rz 1

a = 0.8　b = 1.6　c = 3.2　d = 6.3　e = 12.5