Model:GV18
Power:1/8HP4P(100Wx4P)
Ratio:5~100
Direction:V1
Wird inlet direction:LD

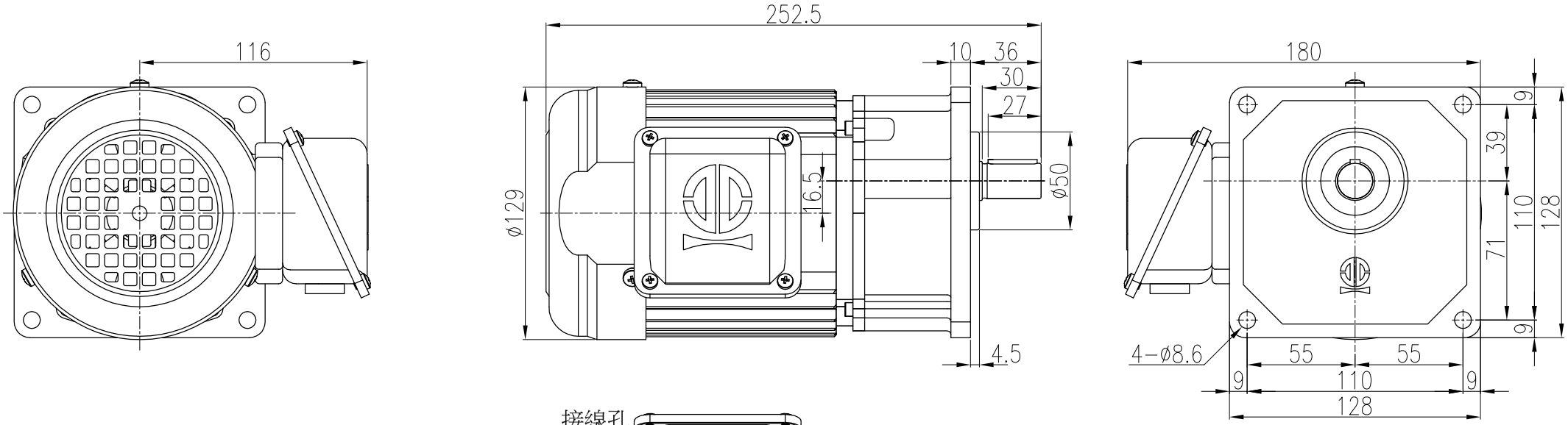

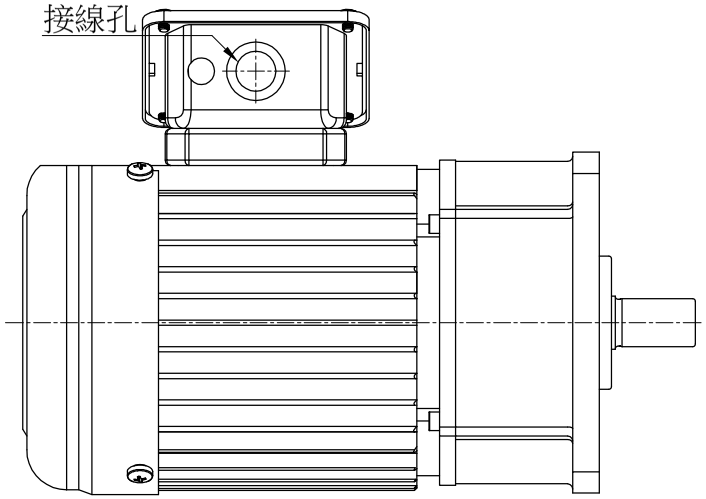

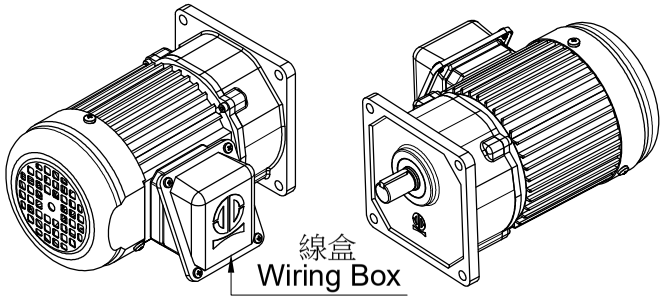

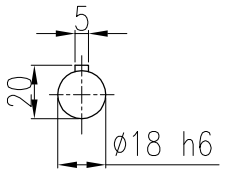

出力軸
Output shaft

材 質 Metal			客戶名 Client Name		日期 Date	姓名 Name	比例 Scale	型 號 Type No.	SG018#	立翔機電工業有限公司 北機工業股份有限公司
修 正 Revision	日 期 Date	說 明 Deacription		繪圖 Drawer	2023/03/24	陳 宥 穎	1/3	圖 名 Drawing Name	小齒輪減速機 外型尺寸圖	PEI GONG 北工牌 減速機、昇降器 各系列機種
				設計 Designer			投影			<Web> http://www.li-xiang.com.tw <E-mail> li.xiang@msa.hinet.net
				審核 Check				圖 號 Drawing No.	GV18-100-5S~100S-V1LD	TEL:03-2180188・FAX:03-218028

F0-21 版本A