機型: GH28-750-3S~115S　　線盒方向: V1

馬力: 1HP4P(750Wx4P)　　線孔方向: LD

減速比: 1/3~1/115

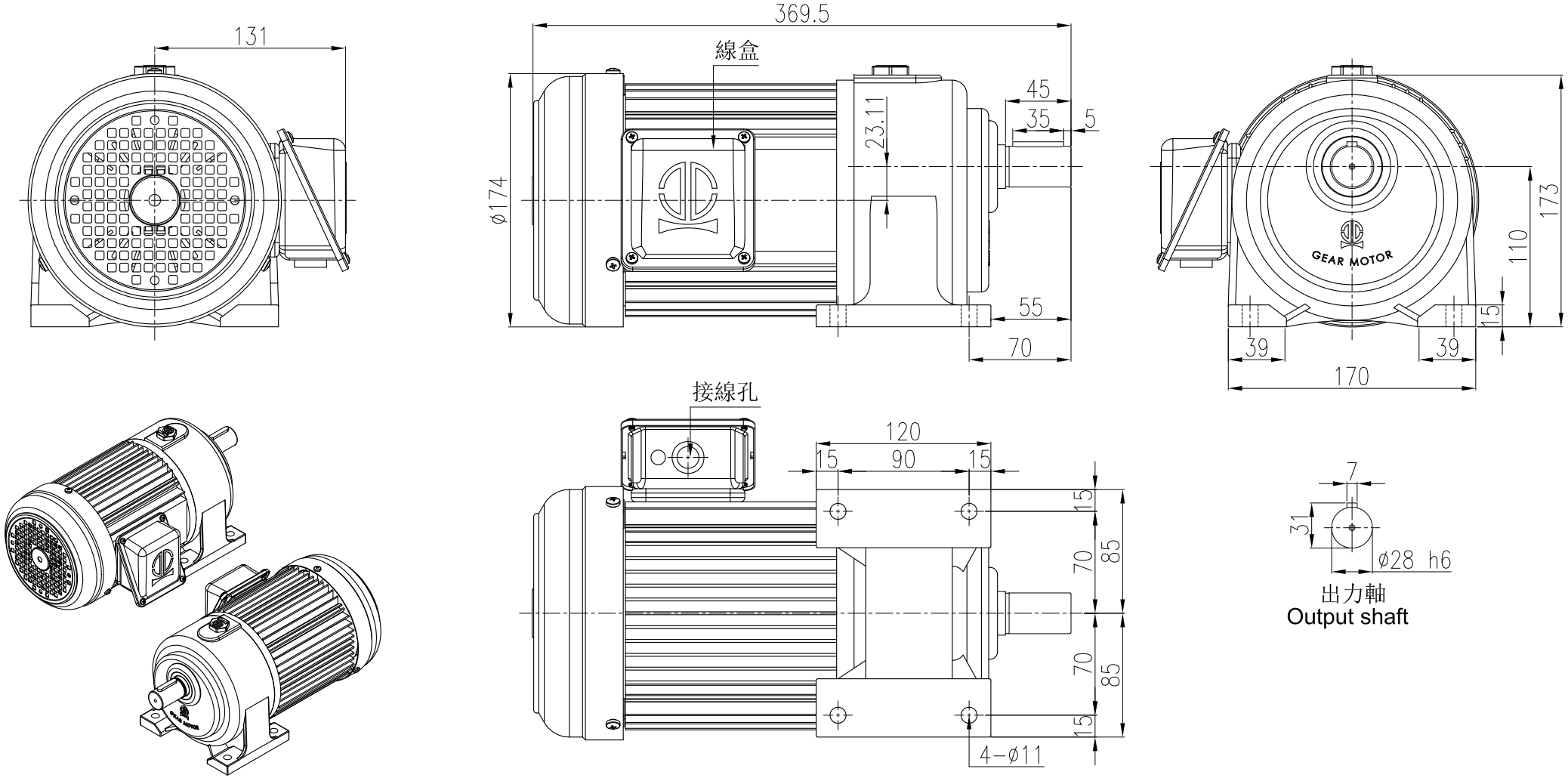

4				立翔機電工業有限公司 LI XIANG MACH. & ELEC. CO. LTD PEI GONG			f drallfrei U Rz max 5 L Rz 1	a 0.8	b 1.6	c 3.2	d 6.3	e 12.5	
3													
2							型號Type No.	GH28#		客戶 Client	-		
1	**.**.**						圖名 Drawing Name	小齒輪減速機 外型尺寸圖					
版次	日期Date	設計變更內容 Deacription	校修Revision	繪圖 Drawn	陳宥穎	2026.03.16				比例Scale	單位Units	投影Project	
原始圖號		–	材質 Metal	–	核定 Approved	曾盟凱	2026.03.16	圖號Drawing No.	GH28-750-3S~115S-V1LD	1/4	mm		