機型: GH28-400-5S~120S
馬力: 0.5HP4P(400Wx4P)
線盒方向: V1
線孔方向: LD

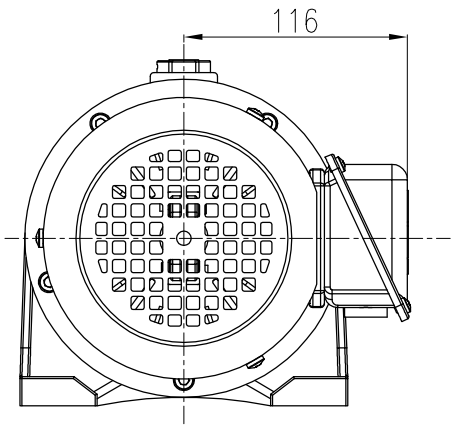

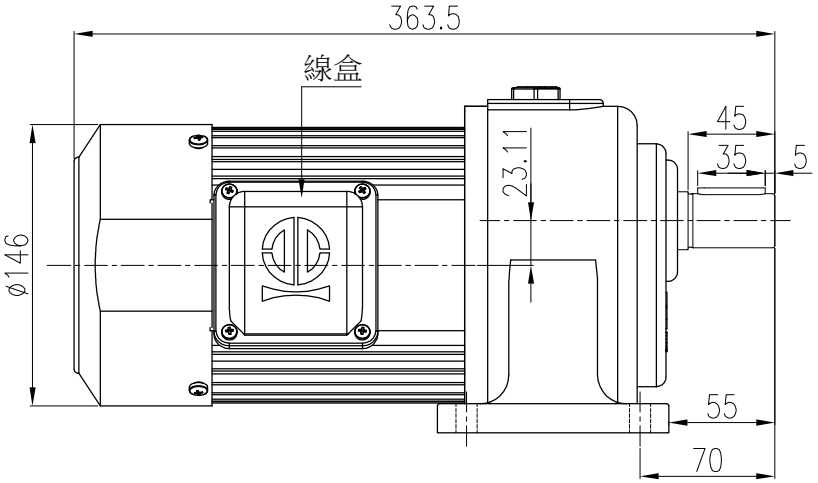

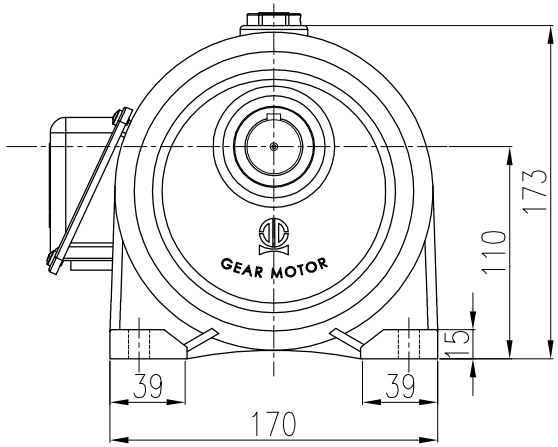

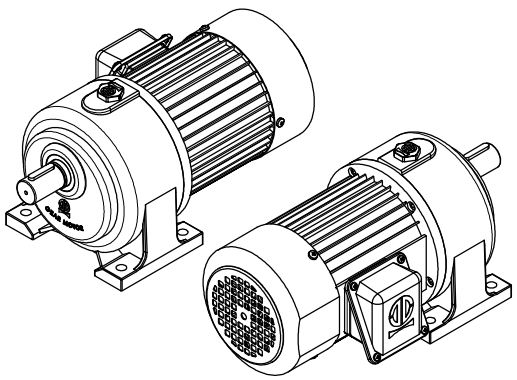

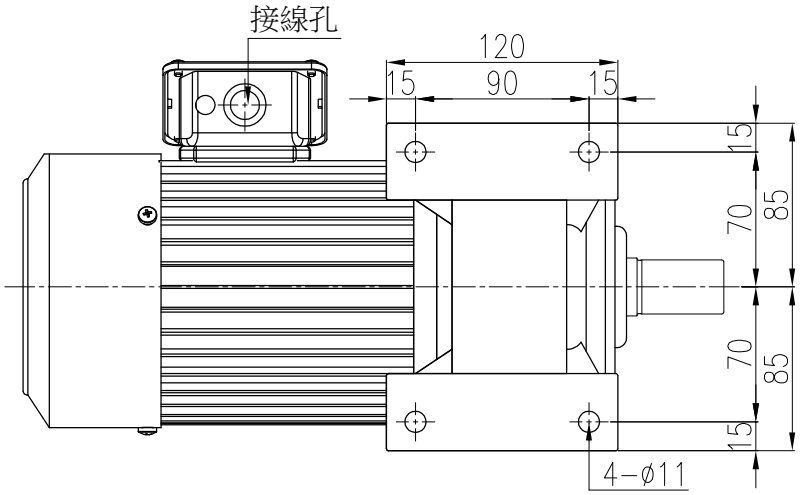

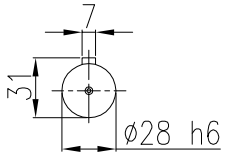

出力軸
Output shaft

4				立翔機電工業有限公司 LI XIANG MACH. & ELEC. CO. LTD PEI GONG			f drallfrei U Rz max 5 L Rz 1	a 0.8	b 1.6	c 3.2	d 6.3	e 12.5
3												
2							型號Type No.	GH28#		客戶 Client	-	
1	**.**.**						圖名 Drawing Name	小齒輪減速機 外型尺寸圖				
版次	日期Date	設計變更內容 Deacription	校修Revision	繪圖 Drawn	陳宥穎	2025.10.08				比例Scale	單位Units	投影Project
原始圖號	--	材質 Metal	--	核定 Approved			圖號Drawing No.	GH28-400-5S~120S-V1LD		1/4	mm	