Model:PNMRV130+PC080
Power:1HP4P(750Wx4P)
Ratio(i):22.5~300
Direction:B3

Ratio(i)	
PN130	7.5~100
PC80	3

註:圖中馬達以MS鑄鋁馬達為範例

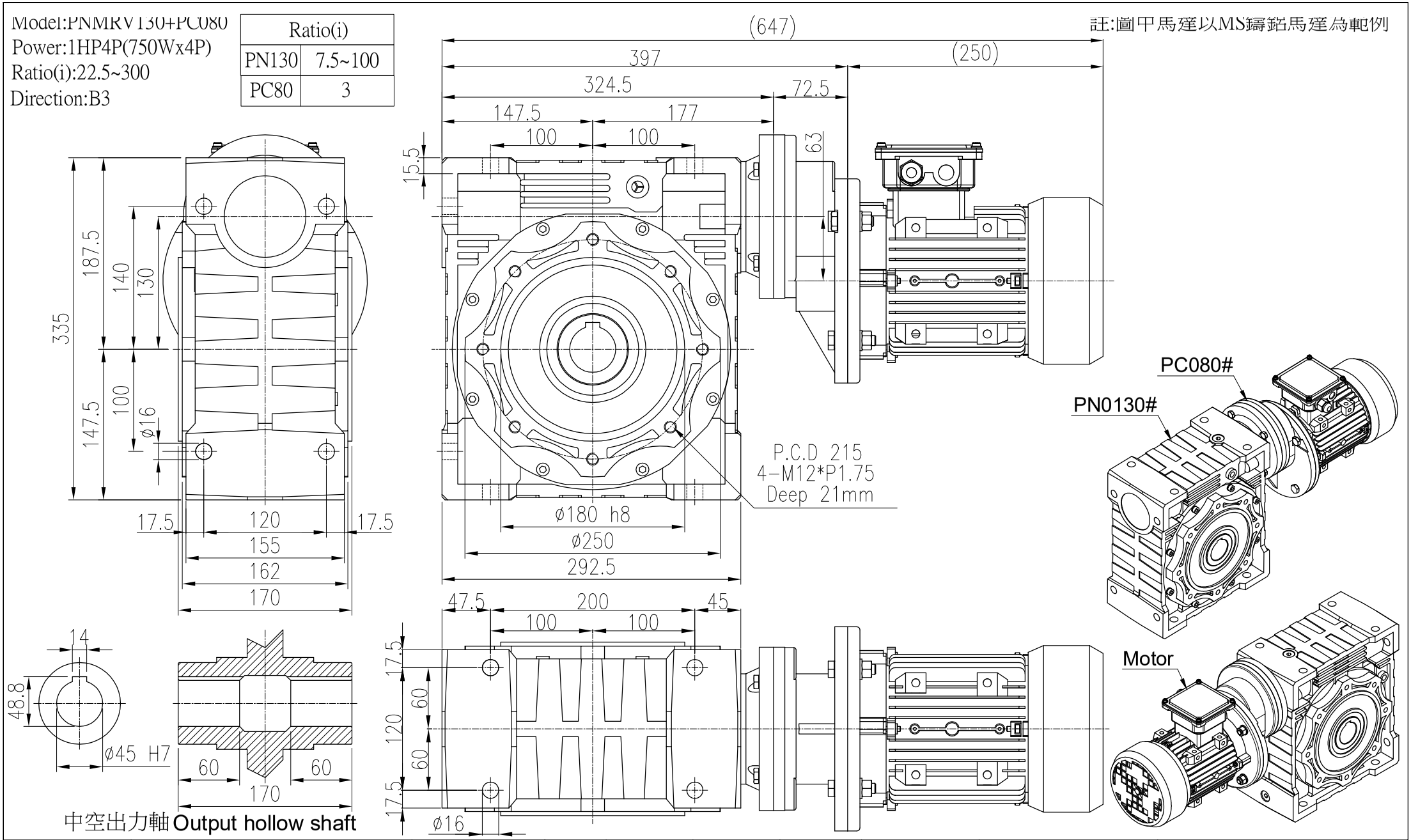

中空出力軸Output hollow shaft

材質Metal			客戶名 Client Name		日期Date	姓名 Name	比例 Scale	型號 Type No.	PN-130#	立翔機電工業有限公司 北機工業股份有限公司
修正Revision	日期Date	說明 Deacription		繪圖 Drawer	2023/05/02	陳宥穎	1/5	圖名 Drawing Name	PN鋁框蝸輪減速機 +PC齒輪箱 外型尺寸圖	PEI GONG 北工牌 減速機、昇降器各系列機種
				設計 Designer			投影			<Web> http://www.li-xiang.com.tw <E-mail> li.xiang@msa.hinet.net
				審核 Check				圖號 Drawing No.	PNMRV130-PC080	TEL:03-2180188・FAX:03-2180288

F0-21 版本A