Model:PNMRV050+PC71
Power:1/2HP4P(400Wx4P)
Ratio(i):22.5~300
Direction:B3

Ratio(i)	
PN50	7.5~100
PC71	3

註:圖中馬達以MS鑄鋁馬達為範例

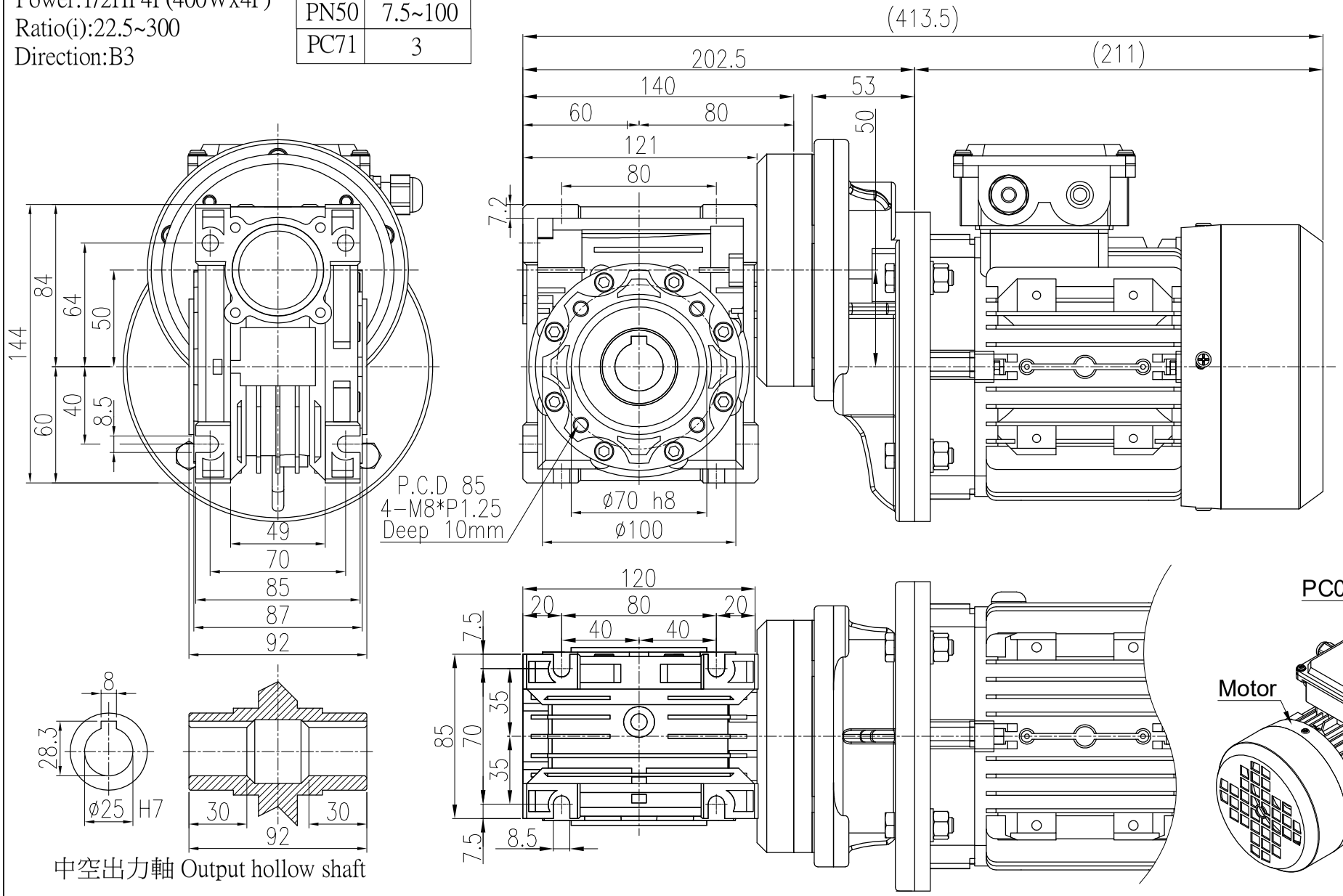

中空出力軸 Output hollow shaft

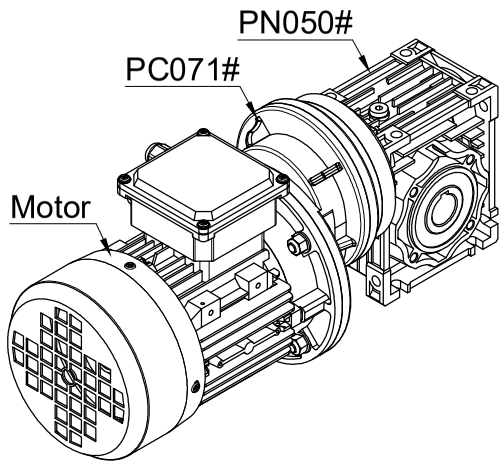

材質 Metal			客戶名 Client Name		日期 Date	姓名 Name	比例 Scale	型號 Type No.	PN-050#
修正 Revision	日期 Date	說明 Deacription		繪圖 Drawer	2023/04/28	陳宥穎	1/3	圖名 Drawing Name	PN鋁框蝸輪減速機+PC外型尺寸圖
				設計 Designer			投影		
				審核 Check				圖號 Drawing No.	PNMRV050-PC071

PEI GONG 北工牌 減速機、昇降器各系列機種
立翔機電工業有限公司
北機工業股份有限公司
<Web> http://www.li-xiang.com.tw
<E-mail> li.xiang@msa.hinet.net
TEL:03-2180188・FAX:03-2180288