Model:PNMRV050+PC63
Power:1/4HP4P(200Wx4P)
Ratio(i):22.5~300
Direction:B3

Ratio(i)	
PN50	7.5~100
PC63	3

註:圖中馬達以MS鑄鋁馬達為範例

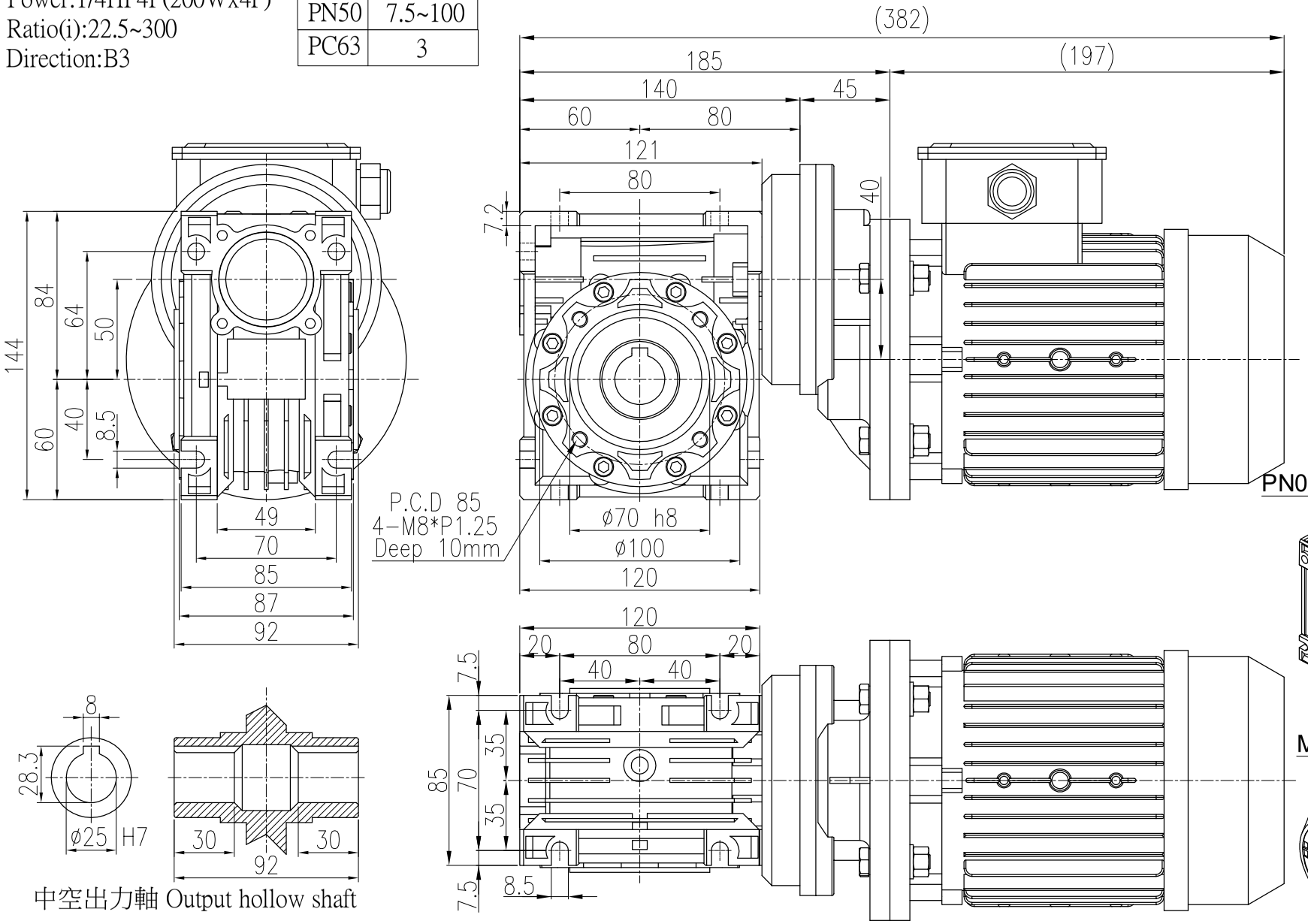

中空出力軸 Output hollow shaft

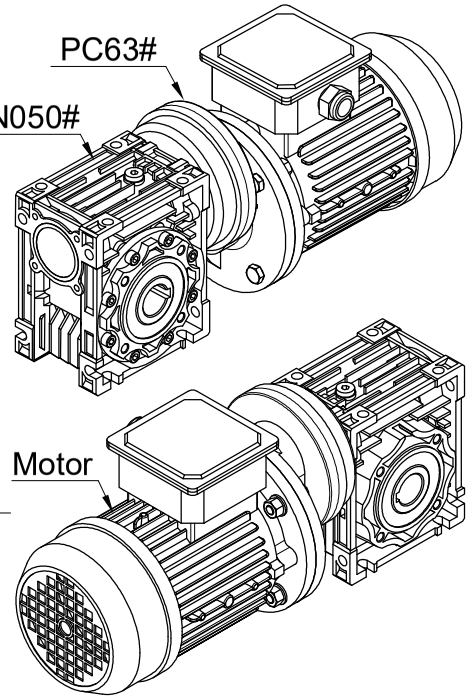

材質 Metal			客戶名 Client Name		日期 Date	姓名 Name	比例 Scale	型號 Type No.	PN-050#	立翔機電工業有限公司 北機工業股份有限公司
修正 Revision	日期 Date	說明 Deacription		繪圖 Drawer	2023/04/27	陳宥穎	1/3	圖名 Drawing Name	PN鋁框蝸輪減速機+PC 外型尺寸圖	PEI GONG 北工牌 減速機、昇降器 各系列機種
				設計 Designer			投影			<Web> http://www.li-xiang.com.tw <E-mail> li.xiang@msa.hinet.net
				審核 Check				圖號 Drawing No.	PNMRV050-PC063	TEL:03-2180188・FAX:03-2180288

F0-21 版本A