機型: PAWE-RL-155-5HP　　軸配置方向: RL

馬力: 5HP*4P(3700W*4P)　　安裝方式: L1

減速比: 1/100~1/3600

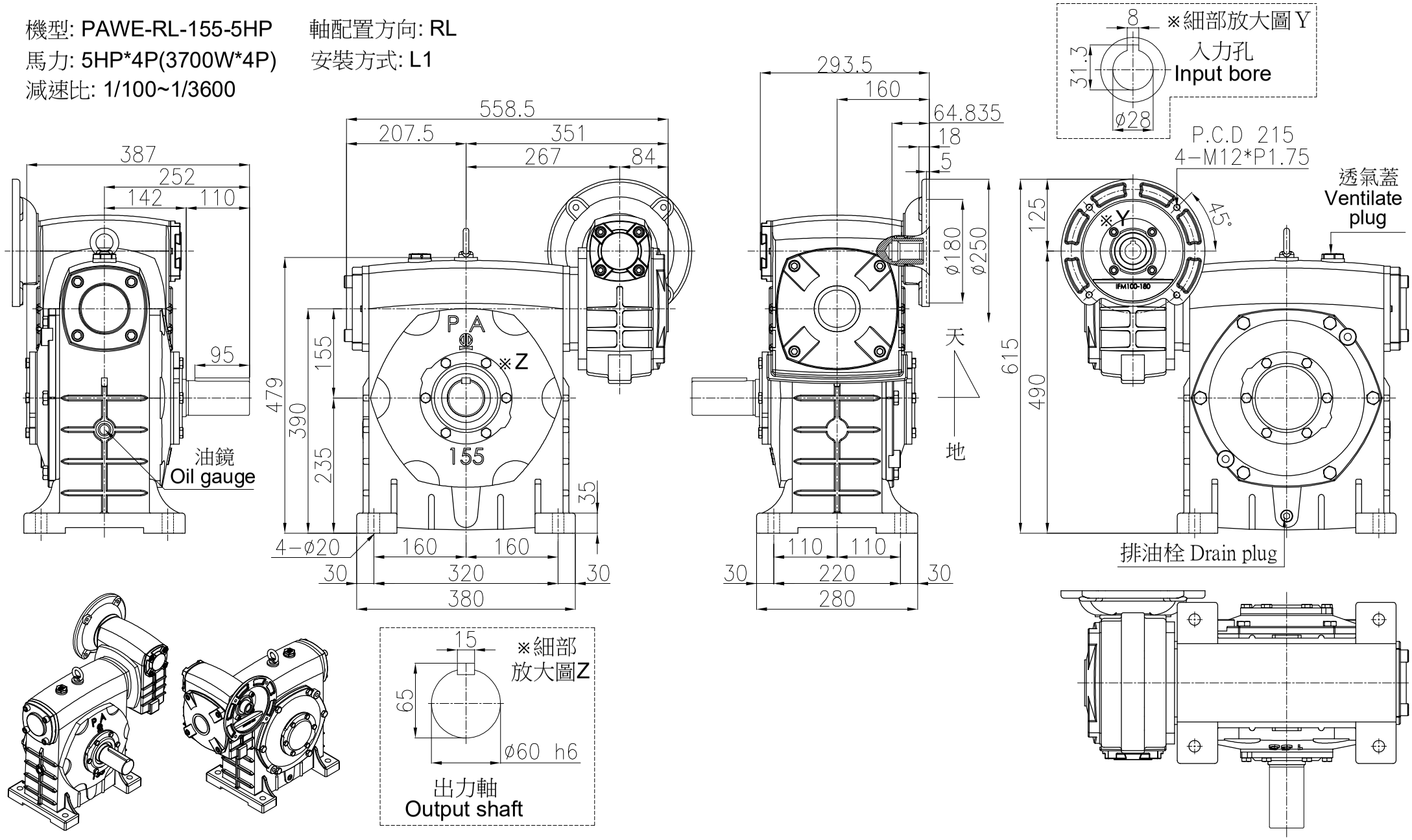

材質 Metal			客戶名 Client Name		日期 Date	姓名 Name	比例 Scale	型號 Type No.	WG155#	立翔機電工業有限公司 北機工業股份有限公司
修正 Revision	日期 Date	說明 Deacription		繪圖 Drawer	2024/01/26	陳宥穎	1/9	圖名 Drawing Name	雙段式蝸輪減速機 外型尺寸圖	PEI GONG 北工牌 減速機、昇降器 各系列機種
				設計 Designer			投影			<Web> http://www.li-xiang.com.tw <E-mail> li.xiang@msa.hinet.net TEL:03-2180188・FAX:03-2180288
				審核 Check				圖號 Drawing No.	PAWE-RL-155-5HP	

F0-21 版本A