機型: PBW-LR-070-5HP
減速比: 1/100~1/3600
軸配置方向: LR
安裝方式: L1

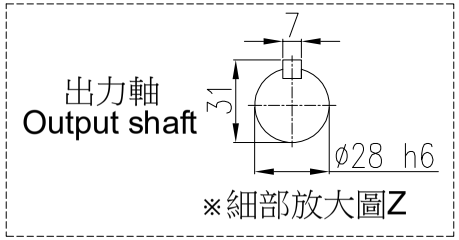

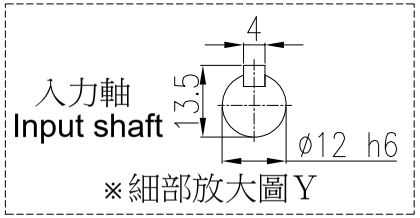

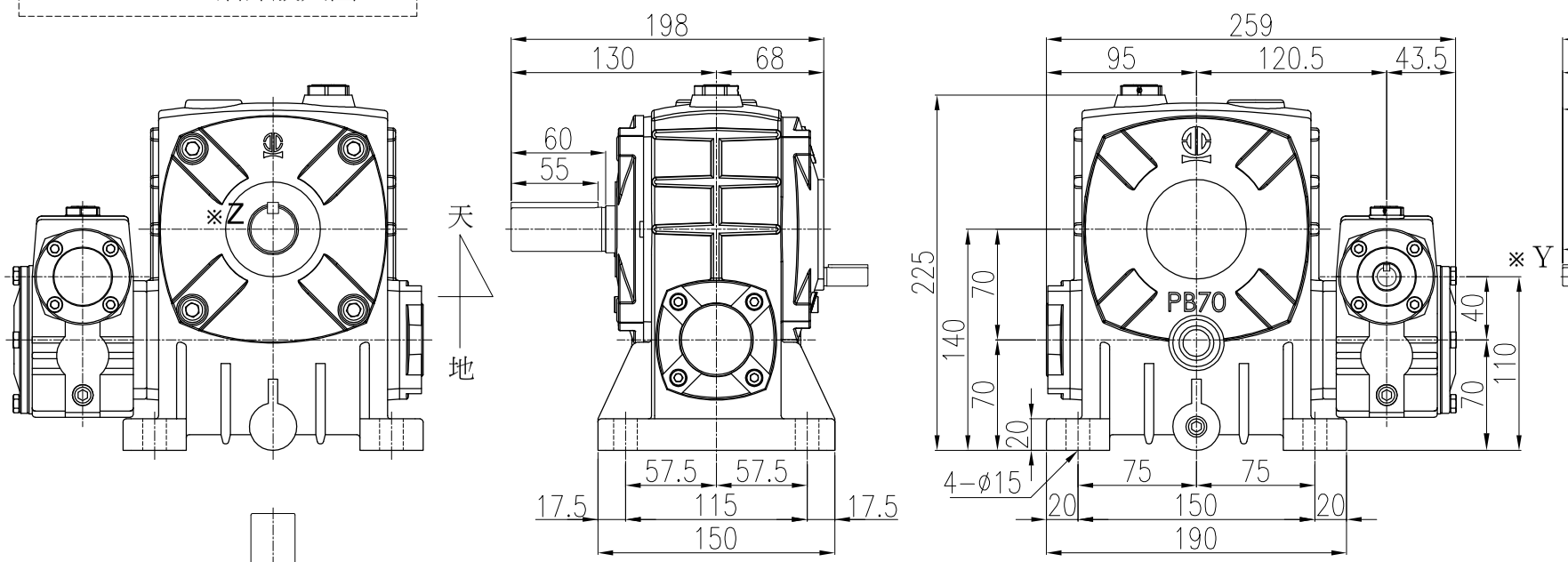

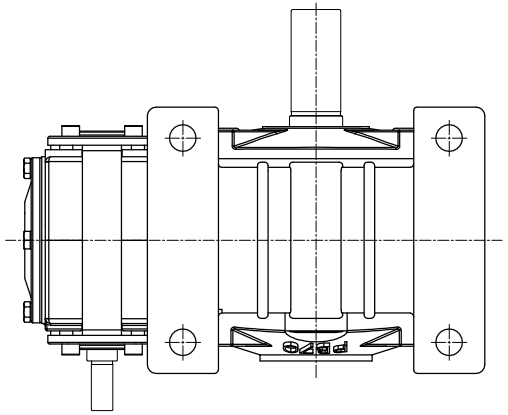

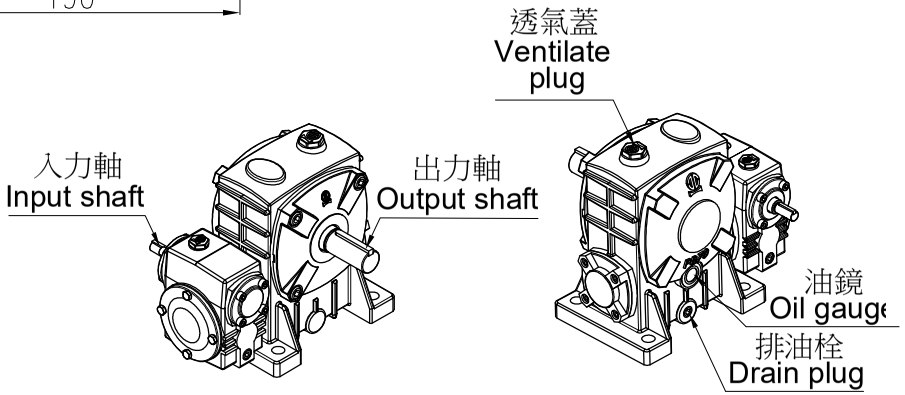

材 質 Metal			客戶名 Client Name		日期 Date	姓名 Name	比例 Scale	型 號 Type No.	WG070#	立翔機電工業有限公司 北機工業股份有限公司
修 正 Revision	日 期 Date	說 明 Deacription		繪圖 Drawer	2024/01/26	陳 宥 穎	2/9	圖 名 Drawing Name	雙段式蝸輪減速機 外型尺寸圖	PEI GONG 北工牌 減速機、昇降器 各系列機種
				設計 Designer			投影			<Web> http://www.li-xiang.com.tw <E-mail> li.xiang@msa.hinet.net
				審核 Check				圖 號 Drawing No.	PBW-LR-070	TEL:03-2180188・FAX:03-2180288

F0-21 版本A